ТОО «Асад-ЛТД»

Государственная лицензия ГСЛ N19002756 от 21.01.2022г

Заказ: 03/2-2023

Заказчик: КГУ «Отдел строительства акимата города Тараза» Жамбылская область, г.Тараз

РАБОЧИЙ ПРОЕКТ

«Строительство 30 многоквартирных жилых домов в жилом массиве в конце улицы Аскарова, Жамбылская область, г.Тараз.Жилой дом №2 (с наружными сетями (электроснабжения, водоснабжение и канализация, газоснабжение) и благоустройством территорий»

Архитектурно-строительные решения

03/2-2023-АС

Том 2

Альбом 2.1

г.Шымкент - 2023 г.

ТОО «Асад-ЛТД»

Государственная лицензия ГСЛ N19002756 от 21.01.2022г

Заказ: 03/2-2023

Заказчик: КГУ «Отдел строительства акимата города Тараза» Жамбылская область, г.Тараз

РАБОЧИЙ ПРОЕКТ

«Строительство 30 многоквартирных жилых домов в жилом массиве в конце улицы Аскарова, Жамбылская область, г.Тараз.Жилой дом №2 (с наружными сетями (электроснабжения, водоснабжение и канализация, газоснабжение) и благоустройством территорий»

Архитектурно-строительные решения

03/2-2023-АС

Том 2

Альбом 2.1

Директор ТОО «Асад-ЛТД» Ақжолов Ә.

Главный инженер проекта Утелбаев Е.

г.Шымкент - 2023 г.

Ведомость ссылочных и прилагаемых документов

Обозначение	Наименование	Примечание
СН РК 2.02-01-2019	Пожарная безопасность зданий и сооружений	
СН РК 5.01-02-2013	Основания зданий и сооружений	
СН РК 3.02-21-2011*	Объекты общественного питания	
СН РК 2.04-04-2013 СП РК 2.04-107-2013	Строительная теплотехника	
СН РК 3.02-36-2012 СП РК 3.02-136-2012	Полы	
СН РК 2.01-01-2013 СП РК 2.01-101-2013*	Защита строительных конструкций от коррозии	
СН РК 3.02-37-2013* СП РК 3.02-137-2013	Крыши и кровли	
СН РК 5.03-07-2013 СП РК 5.03-107-2013	Несущие и ограждающие конструкции	
ГОСТ 34028-2016*	Сталь горячекатаная для армирования железобетонных конструкций.	
СН РК 3.02-07-2014* СП РК 3.02-107-2014*	Общественные здания и сооружения	
СП РК 2.03-30-2017	Строительство в сейсмических районах	
СН РК 3.06-01-2011	Доступность зданий и сооружений для маломобильных групп населения	
Серия 2.244-1 вып.5	Узлы полов жилых зданий	

Ведомость основных комплектов рабочих чертежей

Обозначение	Наименование	Примечание
ГП	Генеральный план	
ТХ	Технологические решения	
АР	Архитектурные решения	
КЖ	Конструктивные решения	
ВК	Водопровод и канализация	
ОВ	Отопление и вентиляция	
ЭО	Электроосвещение	

Настоящий проект «Строительство 30 многоквартирных жилых домов в жилом массиве в конце улицы Аскарова, Жамбылская область, г.Тараз» выполнен в соответствии с действующими на территории Республики Казахстан нормами и правилами и предусматривает мероприятия обеспечивающие зрыво-пожаро-безопасность, исключающие вредные воздействия на окружающую среду и воздушный бассейн, а также предупреждающие чрезвычайные ситуации природного и техногенного характера

Главный инженер проекта_____Утелбаев Е

Объемно-планировочные показатели

N п/п	Наименование	Ед. изм.	Кол-во
1	Этажность	этаж	5
2	Площадь застройки	$м^2$	945.55
3	Общая площадь	$м^2$	5366.16
4	Полезная площадь	$м^2$	4144.90
5	Расчетная площадь	$м^2$	4144.90
6	Строительный объем выше отм 0.000 ниже отм 0.000	$м^3$	15750.0 1980.0

Технико-экономические показатели

Поз.	*Наименование*	*Ед., изм.*	*Количество*	*Примечание*
	Жилой дом			
1	Этажность	этаж	5	
2	Площадь застройки	$м^2$	945.55	
3	Строительный объем выше отм. 0.000	м3	15750.0	
	ниже отм. 0.000	м3	1980.0	
4	Общая площадь здания	$м^2$	5366.16	
5	Общая площадь квартир	$м^2$	3469.50	
6	Количество квартир, в том числе:	шт.	40	
	2-х комнатный	шт.	20	
	3-х комнатный	шт.	10	
	4-х комнатный	шт.	10	
7	Места общего пользования (МОП)	$м^2$	295.0	
7	Общая площадь тех.подполье	$м^2$	732.40	

Согласовано
В части ОВ Нурбеков А
В части ВК Ермекбай А.
В части ЭС Кененбаев

Взам. инв. №
Подп. и дата
Инв.№подл.

Изм.	Кол. уч.	Лист	N док.	Подп.	Дата
Проверил		Утелбаев Е.			
Разработ.		Сарманов А.			
Н.Контроль		Мокринская			

03/02-2023-АР

"Строительство 30 многоквартирных жилых домов в жилом массиве в конце улицы Аскарова, Жамбылская область, г.Тараз.Жилой дом №2 (с наружными сетями (электроснабжения, водоснабжение и канализация, газоснабжение) и благоустройством территорий"

Жилой дом

Стадия	Лист	Листов
РП	1	

Общие данные (начало)

ТОО «Асад-ЛТД»
Шымкент-2023г.

Ведомость рабочих чертежей основного комплекта АР

Лист	Наименование	Примечание
АР-1	Общие данные (начало)	
АР-2	Общие данные (продолжение)	
АР-2.1	Общие данные (продолжение)	
АР-3	Общие данные (продолжение)	
АР-4	Общие данные (продолжение)	
АР-5	Общие данные (окончание)	
АР-6	Фасад 1-18	
АР-7	Фасад 18-1	
АР-8	Фасад А/1-В/1,В/1-А/1	
АР-9	План тех. подполье на отм.-1.800	
АР-10	План первого этажа на отм. 0.000	
АР-11	Экспликация помещений	
АР-12	План типового этажа на отм. +3.000, +6.000, +9.000, +12.000	
АР-13	Экспликация помещений	
АР-14	Разрез 1 - 1	
АР-15	Разрез 2 - 2	
АР-16	Кладочный план тех. подполье на отм.-1.800	
АР-17	Кладочный план первого этажа на отм. 0.000	
АР-18	Кладочный план типового этажа на отм. +3.000, +6.000, +9.000, +12.000	
АР-19	Спецификация элементов заполнения проемов	
АР-20	Экспликация полов	
АР-21	Ведомость отделки помещений	
АР-22	Схема расположения стоек на отм.-1.800	
АР-23	Схема расположения стоек на отм. 0.000	
АР-24	Схема расположения стоек на отм. +3.000...+12.000	
АР-25	Узел А. Сечение А-А	
АР-26	Обрамление дверного, оконного проема Спецификация материалов.	
АР-27	Спецификация материалов	
АР-28	Схема усиление парапета	
АР-29	Металлическая решетка МР-1. Пояс обьвязки По-1.МС-1, МС-2	
АР-30	Спецификация материалов	
АР-31	Выход на чердак.Схема установки люка на чердак.Стремянка СМ-1.Скоба Ск-1.Спецификация.	

Ведомость рабочих чертежей основного комплекта АР

Лист	Наименование	Примечание
АР-32	План расположения вентшахт на отм. 0.000; ...+12.000	
АР-33	План расположения вентшахт на чердачном этаже	
АР-34	Вентиляционная шахта ВШ1. Сечения 1-1, 2-2.	
АР-35	Вентиляционная шахта ВШ2. Сечения 1-1, 2-2.	
АР-36	Вентиляционная шахта ВШ3. Сечения 1-1, 2-2.	
АР-37	Вентиляционная шахта ВШ4. Сечения 1-1, 2-2.	
АР-38	Вентиляционная шахта ВШ5. Сечения 1-1, 2-2.	
АР-39	Вентиляционная шахта ВШ6. Сечения 1-1, 2-2.	
АР-40	Вентиляционная шахта ВШ7. Сечения 1-1, 2-2.	
АР-41	Вентиляционная шахта ВШ8. Сечения 1-1, 2-2.	
АР-42	Вентиляционная шахта ВШ9. Сечения 1-1, 2-2.	
АР-43	Спецификация конструктивных элементов. Узел А. Пояс-обвязки	
АР-44	План кровли	
АР-45	План стропил, стоек и прогонов	
АР-46	Разрез 1-1...5-5	
АР-47	Узлы А, Б, В, Г, Д	
АР-48	Спецификация материалов на кровлю	
АР-49	Слуховое окно	
АР-50	Оконный блок ОБС-1	
АР-51	Крыльцо Кр-1 и Пандус Пн-1	
АР-52	Фм-1.Сечения 3-3,4-4,5-5. Спецификация материалов	
АР-53	План навеса Нв-1. План кровли. План парапета	
АР-54	Сечения 1-1.Развертка по Вид 1,2,2(н)	
АР-55	Спецификация материалов.	
АР-56	Крыльцо Кр-2 и Пандус Пн-2	

Согласовано
В части ОВ Нурбеков А.
В части ВК Ермекбай А.
В части ЭС Кененбаев

Взам. инв. №

Подп. и дата

Инв№подл.

Изм.	Кол. уч.	Лист	N док.	Подп.	Дата
Проверил		Утелбаев Е.			
Разработ.		Сарманов А.			
Н.Контроль		Мокринская			

03/02-2023-АР

"Строительство 30 многоквартирных жилых домов в жилом массиве в конце улицы Аскарова, Жамбылская область, г.Тараз.Жилой дом №2 (с наружными сетями (электроснабжения, водоснабжение и канализация, газоснабжение) и благоустройством территорий"

Жилой дом	Стадия	Лист	Листов
	РП	2	

Общие данные (продолжение)

ТОО «Асад-ЛТД»
Шымкент-2023г.

Ведомость рабочих чертежей основного комплекта АР

Лист	Наименование	Примечание
АР-57	Фм-1.Сечения 3-3,4-4,5-5. Спецификация материалов	
АР-58	План навеса Нв-2. План кровли. План парапета	
АР-59	Сечения 1-1.Развертка по Вид 1,2,2(н)	
АР-60	Спецификация материалов.	
АР-61	Крыльцо Кр-3 и Пандус Пн-3	
АР-62	Фм-1.Сечения 3-3,4-4,5-5. Спецификация материалов	
АР-63	План навеса Нв-3. План кровли. План парапета	
АР-64	Сечения 1-1.Развертка по Вид 1,2,2(н)	
АР-65	Спецификация материалов.	
АР-66	Вход в подвал у оси 1. Разрез 1-1.Развертка по Вид 1. Узел А	
АР-67	Сечения 1-Вход в подвал у оси 1.План стоек и балок козырька К-1. Разрез 2-2. Узел Г, Д. Развертка по Вид 1,2,2(н)	
АР-68	Вход в подвал у оси 1.Спецификация материалов	
АР-69	Вход в подвал у оси 18. Разрез 1-1.Развертка по Вид 1. Узел А	
АР-70	Сечения 1-Вход в подвал у оси 18.План стоек и балок козырька К-1. Разрез 2-2. Узел Г, Д. Развертка по Вид 1,2,2(н)	
АР-71	Вход в подвал у оси 18.Спецификация материалов	

Согласовано

В части ОВ	Нурбеков А	
В части ВК	Ермекбай А.	
В части ЭС	Кененбаев	

Взам. инв. №

Подп. и дата

Инв№подл.

Изм.	Кол. уч.	Лист	N док.	Подп.	Дата
Проверил		Утелбаев Е.			
Разработ.		Сарманов А.			
Н.Контроль		Мокринская			

03/02-2023-АР

"Строительство 30 многоквартирных жилых домов в жилом массиве в конце улицы Аскарова, Жамбылская область, г.Тараз.Жилой дом №2 (с наружными сетями (электроснабжения, водоснабжение и канализация, газоснабжение) и благоустройством территорий"

Жилой дом

Стадия	Лист	Листов
РП	2.1	

Общие данные (продолжение)

ТОО «Асад-ЛТД»
Шымкент-2023г.

Общие данные

Рабочий проект «Строительство 30 многоквартирных жилых домов в жилом массиве в конце улицы Аскарова, Жамбылская область, г.Тараз» разработан на основании:

- –Решение местного исполнительного органа и правоустанавливающий документ №6366 от 18.11.2022
- задания на проектирование, согласованного с заказчиком
- АГЗ N KZ64VUA00794424 от 28.11.2022г. выданного «Управление архитектуры и градостроительства города Тараз».
- ГосАкт номер №----------
- Отчета об инженерно-геологических условиях, выданного ТОО "ГЕО – Инженерные Изыскания" в 2023г.
- топографической сьемки, выполненной ТОО «-----» в 2023 г.

Источник финансирования – бюджетные средства.
Вид строительства – новое строительство.

Характеристика здания

Уровень ответственности – II
Категория пожароопасности – Д
Степень огнестойкости – II

Характеристика площадки строительства

М/пункт Тараз

Климатический подрайон IV-Г. (по карте)

Климатические параметры холодного периода года:

Температура наружного воздуха в ^{0}С: абсолютная максимальная +44,5; табл.3,2
абсолютная минимальная минус 41,0; табл. 3.1

наиболее холодных суток обеспеченностью 0,98 минус 32,6; -//-
обеспеченностью 0,92 минус 26,1; -//-

наиболее холодной пятидневки обеспеченностью 0,98 минус 27,4; -//-
обеспеченностью 0,92 минус 21,1; -//-
обеспеченностью 0,94 минус -7,8; -//-

Температура воздуха в ^{0}С ; Среднегодовая амплитуда температуры воздуха -13,4. Табл.3.4
Средняя температура воздуха в январе (в С^0) минус 5,5 (рис.А.4)
Средняя температура воздуха в июле(в С^0) + 26,5 (рис. А.5.)
Среднее количество осадков за ноябрь-март, мм – 170. Табл.3.1.
Среднее количество осадков за апрель-октябрь, мм – 174.табл.3.2
Преобладающее направление ветра за декабрь-февраль – Ю.табл.3.1.
Преобладающее направление ветра за июнь-август – С. Табл. 3.2.
Максимальная из средних скоростей ветра за январь, м/сек – 7,3.
Минимальная из средних скоростей ветра за июль, м/сек – 1,7.
Наибольшая скорость ветра, м/сек – 34,0.
Нормативная глубина промерзания, м: (п.2.27. СниП РК 5.01-01- 2007*)для суглинка – 0,64
для крупнообломочного грунта – 0,94.
Глубина проникновения 0^{0}С в грунт, м: для суглинка – 0,74;
для крупнообломочного грунта – 1,04.
Высота снежного покрова, см: средняя из наибольших декадных за зиму – 14,4;
максимальная из наибольших декадных – 50,0;
максимальная суточная за зиму на последний день декады – 46,0
Продолжительность залегания устойчивого снежного покрова, дни – 67,0.
Район по давлению ветра – V (по карте) W_0= 1,00 кПа (100 кгс/м^3). СП РК 2.04-01-2017
Район по толщине стенки гололеда – II. В = 5 мм; табл.11.

По карте 4 «Районирование территории РК по снеговым нагрузкам на грунт (характеристическое значение, определяемое с годовой вероятностью превышения 0,02)» территория строительства город Тараз относится к снеговому району -I. Снеговая нагрузка на грунт составляет 0,8 кПа (НТП РК 01-01-3.1(4.1)-2017).

Максимальная глубина проникновения нулевой изотермы в грунт 100 см.

Геоморфология, рельеф и гидрография

Поверхность земли площадки ровная, с общим уклоном на северо-восток. Высотные отметки поверхности земли площадки изменяются в пределах 589,18-591,53м. На площадке отрыты траншеи глубиной около 1,0 м. (Приложения 13).

В геоморфологическом отношении площадка строительства дворца школьников в городе Тараз расположена в пределах южной части межгорной Чу-Таласской впадины, которая представляет собой аккумулятивную предгорную равнину. Предгорная равнина здесь образована слившимися конусами выноса многочисленных горных речек, стекающих со склонов гор Каратау, Киргизского хребта и Чу-Илийских гор.

В пределах площадки естественные и искусственные (арыки, каналы) водотоки отсутствуют.

Литологическое строение.

В геолого-литологическом отношении, до глубины 10,0 м, площадка сложена аллювиально-пролювиальными отложениями верхнечетвертичного возраста, представлен-ными глинистыми (суглинок) и крупнообломочными (галечник) грунтами (Приложение 14).

С поверхности земли повсеместно вскрыт почвенно-растительный слой из слабогумусированного суглинка с корнями травянистой растительности, мощностью 0,2 м.

Ниже, до глубины 0,5-1,5 м, залегает суглинок светло-коричневый, макропористый, твёрдой консистенции, мощностью 0,3-1,3 м.

С глубины 0,5-1,5 м залегает до глубины 10,0 м галечниковый грунт с песчаным заполнителем до 25 %, с включением валунов до 10 %, от малой степени водонасыщения до насыщенного водой, вскрытой мощностью 8,5-9,5 м. Обломочный материал представлен преимущественно осадочными породами, хорошо окатан, умеренно уплощён и удлинён.

Физико-механические свойства грунтов.

В пределах площадки по номенклатурному виду и просадочным свойствам грунтов, до глубины 10,0 м, выделено два инженерно-геологических элемента (ИГЭ):

первый ИГЭ – суглинок светло-коричневый, макропористый, твердой консистенции, просадочный, мощностью 0,3-1,3 м. Просадка суглинка от собственного веса при замачивании отсутствует. Тип грунтовых условий площадки по просадочности – первый;

второй ИГЭ – галечниковый грунт с песчаным заполнителем до 25 %, с включением валунов до 10 %, от малой степени водонасыщения до насыщенного водой, вскрытой мощностью 8,5-9,5 м.

Грунты инженерно-геологических элементов характеризуются следующими расчетными значениями показателей физических, деформационных и просадочных свойств:

а) показатели физических свойств грунтов:

Наименование показателей, единицы измерения	Расчетные значения	
	ИГЭ-1	ИГЭ-2
1	2	3
Плотность твердых частиц, г/см^3	2,71	-
Плотность, г/см^3	1,70	2,23
Плотность в сухом состоянии, г/см^3	1,49	-
Влажность природная, %	9,0-17,5	-
Степень влажности, %	0,29-0,58	-
Пористость, %	44,9	-
Коэффициент пористости	0,814	-
Влажность на границе текучести, %	25,9	-
Влажность на границе раскатывания, %	18,2	-
Число пластичности, %	7,7	-
Показатель текучести	<0	-
Коэффициент фильтрации, м / сут.	0,22	-

б) показатели прочностных и деформационных свойств грунтов:

№ ИГЭ	Наименование грунта	При водонасыщенном состоянии				$E_{ус}$ МПа	$E_{пр.}$ МПа
		γ_I/γ_{II}, кН/м^3	φ_I/φ_{II}, град.	c_I/c_{II}, кПа	E, МПа		
1	2	3	4	5	6	7	8
1	Суглинок просадочный	18,7/18,9	218/22,1	5/6	3,40	13,79	5,58
2	Галечниковый грунт	21,9/22,3	36/38	0/0	43,0	-	-

Изм.	Кол. уч.	Лист	N док.	Подп.	Дата	03/02-2023-АР		
						"Строительство 30 многоквартирных жилых домов в жилом массиве в конце улицы Аскарова, Жамбылская область, г.Тараз.Жилой дом №2 (с наружными сетями (электроснабжения, водоснабжение и канализация, газоснабжение) и благоустройством территорий"		
Проверил		Утелбаев Е.				Жилой дом	Стадия	Лист	Листов
Разработ.		Сарманов А.					РП	3	
Н.Контроль		Мокринская				Общие данные (продолжение)	ТОО «Асад-ЛТД» Шымкент-2023г.		

Согласовано
В части ОВ Нурбеков А
В части ВК Ермекбай А.
В части ЭС Кененбаев

Взам. инв. №
Подп. и дата
Инв№подл.

Где: № ИГЭ – номер инженерно–геологического элемента;
E – модуль деформации при водонасыщенном состоянии;
$E_{ус}$ – модуль деформации при установившейся влажности.
Eпр. – модуль деформации при водонасыщенном состоянии

в) показатели просадочных свойств грунтов:

Относительная просадочность грунтов при нормальном напряжении (σ, кПа) и начальное просадочное давление (P_{sl}):

Нормальное напряжение, кПа	100	200	300
Относительная просадочность	0,008	0,021	0,035
Начальное просадочное давление, P_{sl}, кПа	126		

г) Гранулометрический состав галечникового грунта – ИГЭ–2

Номер элемента	Плотность, ρs,г/см³	Фракции, мм						
		Содержание в %						
		> 200	200-10	10-2	2-0,5	0,5-0,25	0,25-0,1	< 0,1
ИГЭ-2	2,23	9	58	7	8	8	6	6

Засоленность и агрессивность грунтов.

По результатам химического анализа «водной вытяжки» грунтов, по содержанию легко– и среднерастворимых солей, согласно ГОСТ 25100–2011 (Б.25, Б.26), грунты площадки, до глубины 0,5–1,5 м, незасолены. Величина сухого остатка составляет 0,078–0,170%. Зона влажности СП РК 2.04–101–2013 – сухая.

Согласно СП РК 2.01–101–2013 приложения Б, таблицы Б.1, степень агрессивного воздействия грунтов на бетонные и железобетонные конструкции с содержанием сульфатов в пересчете на ионы SO_4^{--} = 254,0–840,0 мг/кг для бетонов марки W_4 по водонепроницаемости на портландцементе по ГОСТ 10178–85 неагрессивная и слабоагрессивная, а для бетона на сульфатостойких цементах по ГОСТ 22266–2013 – неагрессивная. Среднее содержание SO_4^{--} = 442,0 мг/кг –неагрессивная. (Приложение 8).

Согласно СП РК 2.01–101–2013 приложения Б, таблицы Б.2, степень агрессивного воздействия хлоридов на бетонные и железобетонные конструкции с содержанием хлоридов в пересчете на ионы Cl^-= 93,3–238,4 мг/кг, для бетонов марки W_4–W_6 по водонепроницаемости на портландцементе, шлакопортландцементе по ГОСТ 10178–85 и на сульфатостойких цементах по ГОСТ 22266–2013 – неагрессивная и слабоагрессивная. Среднее содержание Cl^-= 150,8 мг/кг– неагрессивная. (Приложение 8).

Сейсмическая опасность зон строительства, грунтовые условия и сейсмическая опасность площадок строительства.

Согласно СП РК 2.03–30–2017, таб. 6.1, 6.2 и 7.7 приложения Б и Е, грунтовые условия и сейсмическая опасность площадки строительства для г. Тараз

Интенсивность в баллах по шкале MSK-64(K)		Пиковые ускорения грунта (в долях g) для скальных грунтов	
по картам сейсмического зонирования на период 50 лет			
ОСЗ-2 475	ОСЗ-2 2475	ОСЗ-1 475 ($a_{gR(475)}$)	ОСЗ-1 2475 ($a_{gR(2475)}$)
8	8	0,18	0,30

Примечание: Согласно таблицы 6.2 СП РК 2.03–30–2017, сейсмическая опасность участка строительства при II типе грунтовых условий в баллах по карте ОСЗ–2 475 –8 баллов.

Уточнённая сейсмичность участка в баллах по картам: ОСЗ–2_{475} равна 8– и баллам.

Расчётное горизонтальное ускорение a_{gv} (в долях g) для нашего участка в соответствии с приложением «Е» СП РК 2.03–30–2017 равно 0,279 д.е., а значение расчётного вертикального ускорения a_{gv},согласно п.7.7 СПРК 2.03–30–2017 будет равно 0,223 д.е.

Объемно–планировочные решения

Объемно–планировочные решения зданий приняты в соответствии с требованиями СП РК 3.02–101–2012*, СН РК 3.02–01–2018 «Здания жилые многоквартирные», СН РК 2.04–07–2022 "Тепловая защита зданий", СанПиН «Санитарно–эпидемиологические требования к административным и жилым зданиям», утвержденные постановлением Правительства РК N17769 от 23.11.2018г.
Проектируемое здание жилого дома пятиэтажное, прямоугольной формы в плане, с цокольным этажом, состоящее из двух блоков, разделенных деформационным швом, здание пристроенного типа согласно требований СП РК 3.02–101–2012 «Жилые здания», СП РК 3.02–107–2014 "Общественные здания и сооружения"
За условную отметку 0,000 принят уровень чистого пола 1 этажа, что соответствует отметке 592.20 по генплану.
Размеры блока в осях 1–7 – 33,0х15,2м, размеры блока в осях 8–14 – 33,0х15,2м.
Общий размер здания в осях 66,50х15,20м. Количество квартир – 40 шт, в том числе четырех комнатные–10 ,трех комнатные – 10, двух комнатные –20

Класс проживания – III
Уровень ответственности здания –II
Степень огнестойкости – II
Высота этажа 3,0 м, от пола до потолка 2,7 м,
Высота цокольного этажа 2,1 м, от пола до потолка 1,8 м,
Лестничная клетка – тип Л 1
Полы – из линолеума на теплозвукоизолирующей подосновe, из керамогранита матового, нескользящего, керамической плитки с шероховатой поверхностью.
Оконные блоки – из ПВХ (пяти камерный), однокамерный стеклопакет, шириной 70мм. Толщина стенок усилительных вкладышей должно быть не менее 2мм, с приведенным сопротивлением теплопередаче по ГОСТ 30674–99.
Наружные двери – металлические с механизмом для самозакрывания.
Внутренние двери в квартиру – деревянные, утепленные с врезанными замками по ГОСТ 6629–91.
Внутренние двери – деревянные по ГОСТ6629–91.
Внутренняя отделка – черновая отделка.
Наружняя отделка – из сайдинга и из термопанелей.
Цоколь– керамогранит.

Конструктивные решения

Конструктивная схема здания – монолитный железобетонный рамный каркас. Прочность и устойчивость и пространственная, жесткость зданий обеспечивается совместной работой перекрытий и монолитных колонн и ригелей.
Фундаменты – монолитные железобетонные ленточные из бетона класса С12/15.
Стены цокольного этажа – монолитные бетонные из бетона класса С12/15.
Колонны – монолитные железобетонные из бетона кл. С20/25. Колонны приняты сечением 40х40 см.
Ригеля – монолитные железобетонные из бетона класса С20/25 сечением – 400х400 мм..
Перекрытия и покрытие – сборные железобетонные многопустотные плиты по серии 1.141.1–40с выпуск 1.
Лестница – монолитная железобетонная из бетона кл.С20/25.
Наружные стены – толщиной 200 мм из газоблоков с маркой по плотности D600кг/м3 кл. В2,5 уложенные на цементно–песчаном растворе М50 с усилением металлическими стойками и арматурными сетками Ø5Вpl с шагом 600 мм. Утеплитель ISOVER OL–Pe, плотностью 50кг/м3, теплопроводностью 0,041 Вт/м С, толщ.100мм.
Перегородки внутри квартир – толщиной 100 мм из газоблоков с маркой по плотности D600кг/м3 кл. В2,5 уложенные на цементно–песчаном растворе М50 с усилением металлическими стойками и арматурными сетками Ø5Вpl с шагом 600 мм.
Утеплитель плиты покрытия верхнего жилого этажа – плиты из минеральной ваты ISOVER OL–Pe, плотностью 150кг/м3, теплопроводностью 0,039 Вт/м С, толщ.120мм.
Крыша – проходная вентилируемая, двухскатная из оцинкованного профлиста Н60–750–0,7 по металлическому каркасу с внутренним организованным водостоком.

Противопожарные мероприятия

Планировка помещений и пути эвакуации решены в соответствии с требованиями СН РК 2.02–01–2014*,СП РК2.02–101–2014* «Пожарная безопасность зданий и сооружений».

В здании предусмотрены эвакуационные выходы и проходы для безопасной эвакуации в случае пожара и чрезвычайных ситуациях.

Расчетное количество эвакуационных выходов соответствует требованиям СНиП по их ширине и расстоянию от наиболее удаленной точки эвакуации, а также по времени эвакуации, исходя из расчетного количества максимально находящихся в здании людей.

Все отделочные материалы, примененные в проекте, несгораемые или трудносгораемые должны иметь сертификат качества и в обязательном порядке согласованные с Госпожинспекцией и санэпидстанцией.

Двери открываются по ходу эвакуации из здания. К зданиям обеспечен подъезд пожарных машин.

Электропроводка во всех помещениях предусматривается скрытой.

Все отверстия в перегородках и стенах после прокладки кабеля и трубопроводов заделываются легко пробиваемым материалом (асбозуритом) с пределом огнестойкости 0,75 часа с последующим оштукатуриванием цементно–песчаным раствором.

Антикоррозионные мероприятия

Защита строительных конструкций от коррозии

Защита строительных конструкций от коррозии разработана в соответствии с требованиями СН РК 2.01–01–2013, СП РК 2.01–101–2013* «Защита строительных конструкций от коррозии».

Деревянные конструкции и столярные изделия обрабатываются специальными составами для защиты от гниения и возгорания

Все металлические элементы окрашиваются масляными красками и антикоррозийными эмалями. Окрашиваемая поверхность должна быть предварительно очищена от ржавчины, окалины и грязи.

Согласовано
В части ОВ Нурбеков А.
В части ВК Ермекбай А.
В части ЭС Кененбаев

Взам. инв. №
Подп. и дата
Инв№подл.

Изм.	Кол. уч.	Лист	N док.	Подп.	Дата	03/02–2023–АР		
						"Строительство 30 многоквартирных жилых домов в жилом массиве в конце улицы Аскарова, Жамбылская область, г.Тараз.Жилой дом №2 (с наружными сетями (электроснабжения, водоснабжение и канализация, газоснабжение) и благоустройством территорий"		
Проверил	Утелбаев Е.					Жилой дом	Стадия	Лист	Листов
Разработ.	Сарманов А.						РП	4	
Н.Контроль	Мокринская					Общие данные (продолжение)	ТОО «Асад–ЛТД» Шымкент–2023г.		

Закладные детали покрыть слоем цементно-песчаного раствора толщиной 10мм. Защитный слой арматуры монолитных конструкций соответствует требованиям нормативной литературы РК.

В качестве антисептиков для поверхностной обработки древесины следует использовать состав комплексного действия ТХЭФ, обладающий биозащитными и огнезащитными свойствами. Состав ТХЭФ – это раствор трихлорэтилфосфата в четыреххлористом углероде в следующем соотношении по массе:

трихлорэтилфосфат ТУ 6-05-1611-78 – 40%,

четыреххлористый углерод ГОСТ 4-05 – 60%

В качестве антисептиков допускается использовать водные растворы фтористого натрия концентрацией 3...4% по ГОСТ 4463-76 или водные растворы в концентрации 5...10% по ТУ 113-08-582-85. При этом необходима дальнейшая обработка деревянных конструкций антипиренами.

Антисейсмические мерроприятия

Антисейсмические мероприятия предусмотрены в соответствии с требованиями СП РК 2.03-30-2017 1 (без наружных сетей и сметной документации)»в сейсмических районах».

При проектировании предусмотрен комплекс мероприятий, обеспечивающих пространственную жесткость и сейсмостойкость здания с учетом требований для сейсмичности восемь баллов.

Сейсмостойкость здании обеспечивается совместной работой сборно-монолитного рамно-связевого железобетонного каркаса с междуэтажными монолитными перекрытиями, образующими горизонтальный жесткий диск.

Принятая конструктивная схема здания – каркасная. Все вертикальные и горизонтальные сейсмические нагрузки воспринимает во всех направлениях монолитным каркасом, наружные и внутренние стены участвуют в работе каркаса. Перекрытия и покрытия рассматриваются как жесткие, равномерно распределяющие сейсмические нагрузки по элементам каркаса. Жесткость и прочность монолитных железобетонных перекрытий.

Охрана окружающей среды.

В проектируемых помещениях вредные технологические процессы отсутствуют.

Вывоз мусора с территории осуществляется автотранспортом в места, отведенные санитарными службами.

Охрана труда и техника безопасности в строительстве.

Все строительные и монтажные работы выполнять в соответствии СН РК 1.03-05-2011, СП РК 1.03-106-2012 «Охрана труда и техника безопасности в строительстве».

Одним из первых мероприятий является ограждение территории во избежание доступа посторонних лиц. Конструкция ограждения должна соответствовать требованиям ГОСТ 23407-72.

Во избежание скопления машин устанавливаются указатели направления и ограничения скоростей движения автотранспорта: на прямых участках – 10 км/ч, на поворотах – 6км/ч, радиусы закруглений проездов следуют принимать не менее 12м.

Для создание на стройплощадке безопасных условий труда, в опасных местах, где ведутся работы устанавливаются знаки безопасности.

Для кранов опасная зона определяется радиусам их действия на каждой стоянке, а при земляных работах (рытье котлована) опасной зоной является призма обрушение грунта.

Нахождение людей, не имеющих непосредственного отношения к производству работ в опасной зоне монтажного крана, категорически запрещено.

Антипросадочные мероприятия

Антипросадочные мероприятия предусмотрены в соответствии со СНиП РК 5.01-01-2013 «Основания зданий и сооружений» и состоят из водозащитных и конструктивных.

В качестве основания фундаментов предусмотрено устройство грунтовой подушки из местного суглинка грунта. Уплотнение подушки производить тяжелыми катками послойно слоями, до проектной отметки.

Фундаменты здания приняты в виде плиточного фундамент из бетона кл.С20/25, равномерно распределяющей нагрузку на грунтовую подушку.

Вводы водопровода, а также выпуски канализации прокладываются в каналах со съемными перекрытиями до контрольного колодца.

Выполняется комплекс водозащитных мероприятий:

вертикальной планировкой ливневые воды отводятся от здания;

вокруг зданий выполняется отмостка шириной 1,5 м по уплотненному грунту с уклоном от здания не менее 0,03. Отметка бровки отмостки должна быть выше планировочной отметки прилегающей территории не менее чем на 50 мм согласно серии 2.110-3п в.1.

Согласовано		
В части ОВ	Нурбеков А	
В части ВК	Ермекбай А.	
В части ЭС	Кененбаев	

Взам. инв. №

Подп. и дата

Инв.№подп.

Изм.	Кол. уч.	Лист	N док.	Подп.	Дата	03/02-2023-АР		
						"Строительство 30 многоквартирных жилых домов в жилом массиве в конце улицы Аскарова, Жамбылская область, г.Тараз.Жилой дом №2 (с наружными сетями (электроснабжения, водоснабжение и канализация, газоснабжение) и благоустройством территорий"		
Проверил		Утелбаев Е.				Жилой дом	Стадия	Лист	Листов
Разработ.		Сарманов А.					РП	5	
Н.Контроль		Мокринская				Общие данные (окончание)	ТОО «Асад-ЛТД» Шымкент-2023г.		

Фасад 1–18

Ведомость наружной отделки фасадов

Позиция	Элемент фасада	Тип отделки	Цвет	Площадь	Примечание
1	Стены	Фиброцементные панели	RAL 5024 RAL 9011 RAL 5005 RAL 9016	2500,00м2	

Ведомость наружной отделки фасадов

Позиция	Элемент фасада	Тип отделки	Цвет	Площадь	Примечание
2	Расшивка витражей окна,двери	Металлопластиковые	RAL 9004		
3	Цоколь	Керамогранит	RAL 9004	230.00м2	
4	Кровля	Металлочерепица	RAL 9017		

Согласовано

Взам. инв. N

Подп. и дата

Инв. N подл.

Изм.	Кол. уч	Лист	N док	Подп.	Дата
Проверил		Утелбаев Е.			
Разработ.		Сарманов А.			
Н.Контроль		Мокринская			

03/02-2023-АР

"Строительство 30 многоквартирных жилых домов в жилом массиве в конце улицы Аскарова, Жамбылская область, г.Тараз.Жилой дом №2 (с наружными сетями (электроснабжения, водоснабжение и канализация, газоснабжение) и благоустройством территории"

Жилой дом

Стадия	Лист	Листов
РП	6	

Фасад 1–18

ТОО «Асад–ЛТД» Шымкент–2023г.

Копировал

Формат А4–3

Фасад 18–1

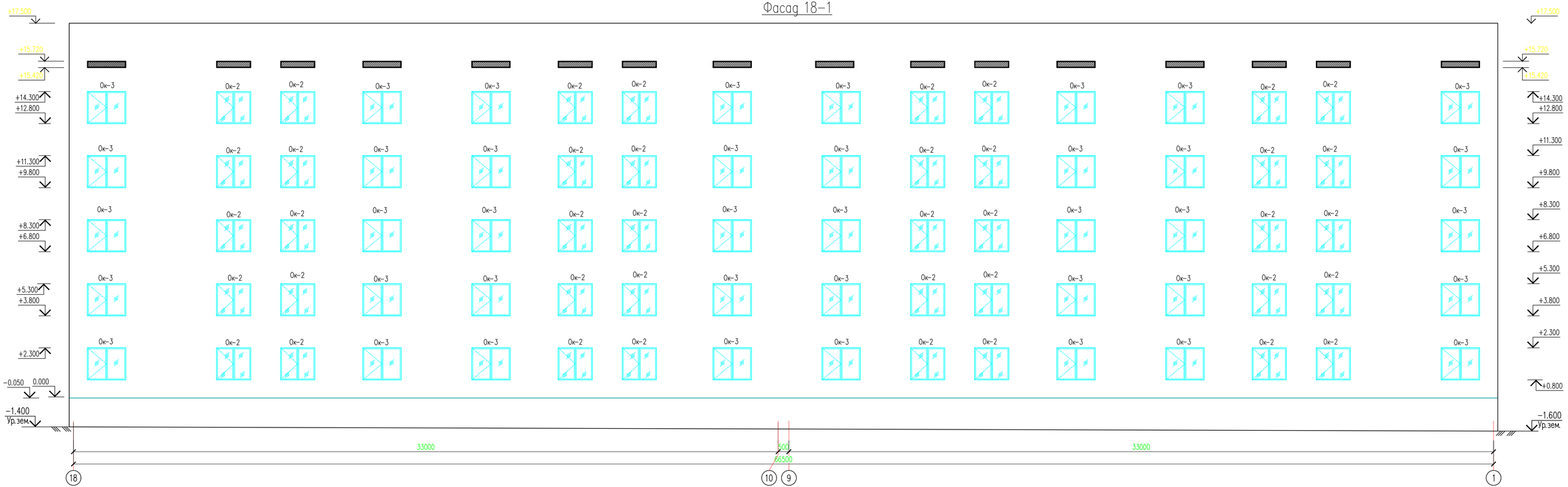

Согласовано

Взам. инв. N

Подп. и дата

Инв. N подл.

Изм.	Кол. уч	Лист	N док.	Подп.	Дата
Проверил		Утелбаев Е.			
Разработ.		Сарманов А.			
Н.Контроль		Мокринская			

03/02–2023–АР

"Строительство 30 многоквартирных жилых домов в жилом массиве в конце улицы Аскарова, Жамбылская область, г.Тараз.Жилой дом №2 (с наружними сетями (электроснабжения, водоснабжение и канализация, газоснабжение) и благоустройством территорий"

Жилой дом

Стадия	Лист	Листов
РП	7	

Фасад 18–1

ТОО «Асад–ЛТД»
Шымкент–2023г.

Копировал

Формат А4–3

Фасад А/1–В/1

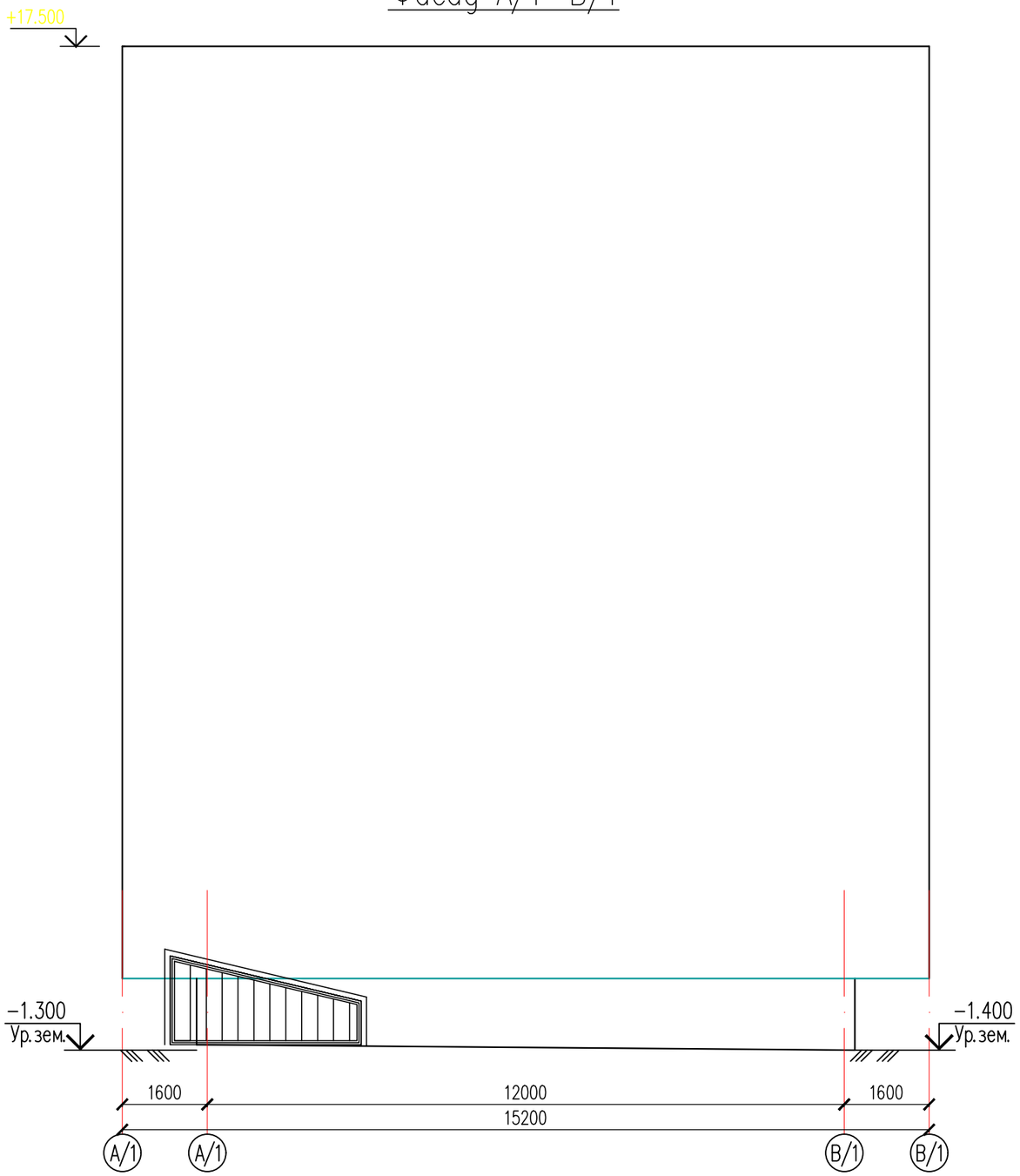

Фасад В/1–А/1

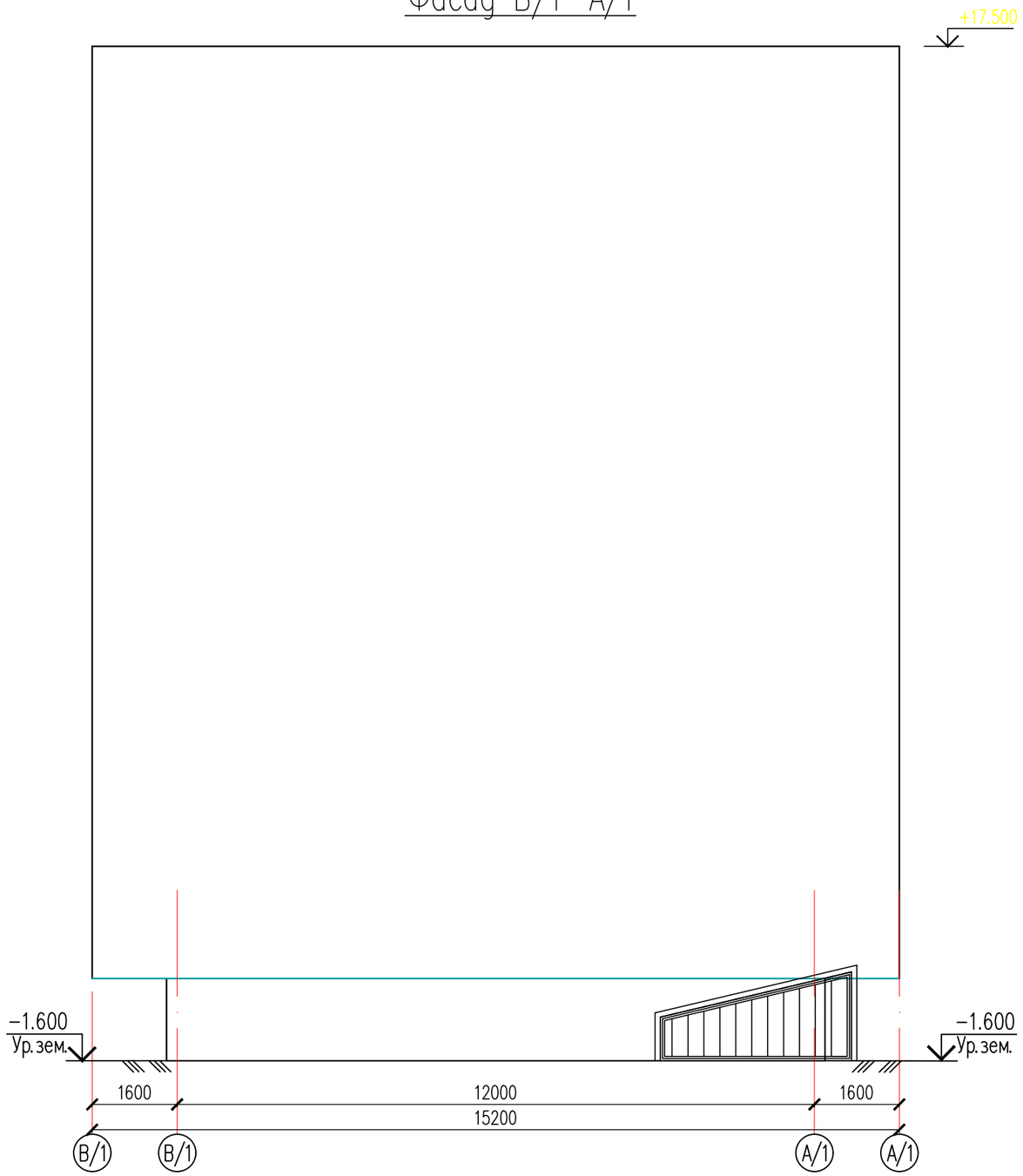

Согласовано

Взам. инв. N

Подп. и дата

Инв. N подл.

Изм.	Кол. уч.	Лист	N док.	Подп.	Дата
Проверил		Утелбаев Е.			
Разработ.		Сарманов А.			
Н.Контроль		Мокринская			

03/02–2023–АР

"Строительство 30 многоквартирных жилых домов в жилом массиве в конце улицы Аскарова, Жамбылская область, г.Тараз.Жилой дом №2 (с наружными сетями (электроснабжения, водоснабжение и канализация, газоснабжение) и благоустройством территорий"

Жилой дом

Стадия	Лист	Листов
РП	8	

Фасад А/1–В/1,В/1–А/1

ТОО «Асад–ЛТД»
Шымкент–2023г.

Копировал

Формат А3

План тех подполье на отм.-2.100

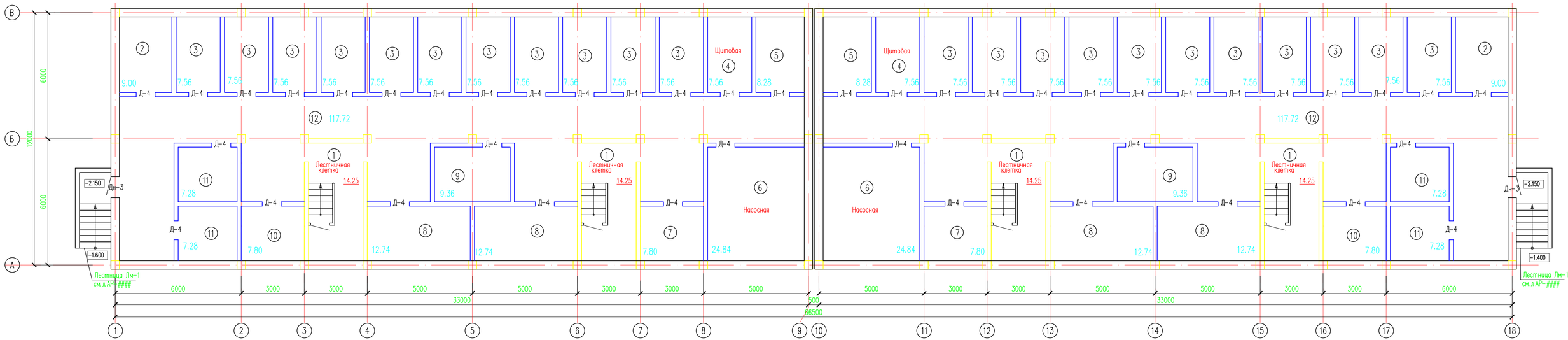

Экспликация помещений

Номер помещения	Наименование	Площадь, м²	Кат* помещения.
1	Лестничная клетка x4	14.25	
2	Подвальное помещение x2	9.00	
3	Подвальное помещение x22	9.00	
4	Электрощитовая x2	7.56	
5	Подвальное помещение x2	8.28	
6	Подвальное помещение x2	24.84	
7	Подвальное помещение x2	7.80	

Экспликация помещений

Номер помещения	Наименование	Площадь, м²	Кат* помещения.
8	Подвальное помещение x4	12.74	
9	Подвальное помещение x2	9.36	
10	Подвальное помещение x2	7.80	
11	Подвальное помещение x4	7.28	
12	Подвальное помещение x2	117.72	
	Всего	688.12	

Согласовано

Взам. инв. N

Подп. и дата

Инв. N подл.

Изм.	Кол. уч	Лист	N док.	Подп.	Дата
Проверил		Утелбаев Е.			
Разработ.		Сарманов А.			
Н.Контроль		Мокринская			

03/02-2023-АР

"Строительство 30 многоквартирных жилых домов в жилом массиве в конце улицы Аскарова, Жамбылская область, г.Тараз.Жилой дом №2 (с наружными сетями (электроснабжения, водоснабжение и канализация, газоснабжение) и благоустройством территории"

Жилой дом

Стадия	Лист	Листов
РП	9	

План тех подполье на отм.-2.100

ТОО «Асад-ЛТД» Шымкент-2023г.

Копировал

Формат А4-3

План первого этажа на отм. 0.000

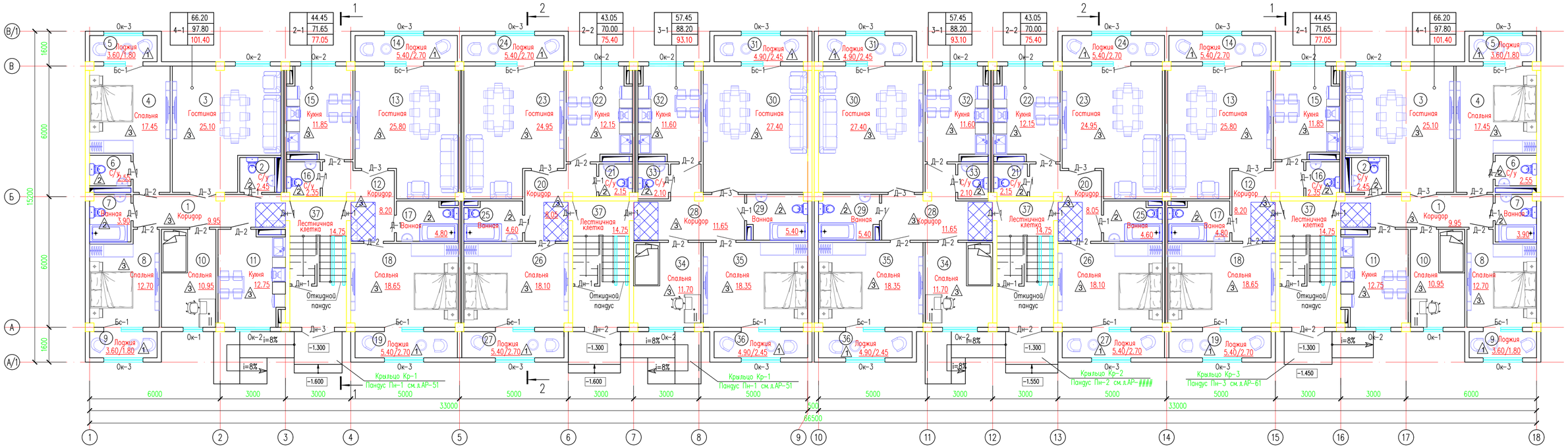

Примечание:

— межквартирные двойные перегородки из газоблока толщ-50мм. Общий расход на 5 этажей – 583.2м2

Изм.	Кол. уч	Лист	N док	Подп.	Дата	03/02-2023-АР
						"Строительство 30 многоквартирных жилых домов в жилом массиве в конце улицы Аскарова, Жамбылская область, г.Тараз.Жилой дом №2 (с наружными сетями (электроснабжения, водоснабжение и канализация, газоснабжение) и благоустройством территории"
Проверил		Утелбаев Е.				Жилой дом
Разработ.		Сарманов А.				Стадия: РП; Лист: 10; Листов:
Н.Контроль		Мокринская				План первого этажа на отм. 0.000
						ТОО «Асад-ЛТД» Шымкент-2023г.

Согласовано

Взам. инв. N

Подп. и дата

Инв. N подл.

Копировал

Формат А4-3

Экспликация помещений

Номер поме-щения	Наименование	Площадь, м2	Приме-чание (м2)
4-х комнатная квартира (Тип квартиры 4-1) 2 шт.			
1	Коридор	9.95	
2	С/у	2.45	
3	Гостинная	25.10	
4	Спальня	17.45	
5	Лоджия	1.80	
6	С/у	2.55	
7	Ванная	3.90	
8	Спальня	12.70	
9	Лоджия	1.80	
10	Спальня	10.95	
11	Кухня	12.75	
	Жилая площадь	66.20	
	Общая площадь без летних помещ	97.80	
	Общая площадь	101.40	
2-х комнатная квартира (Тип квартиры 2-1) 2 шт.			
12	Коридор	8.20	
13	Гостинная	25.80	
14	Лоджия	2.70	
15	Кухня	11.85	
16	С/у	2.35	
17	Ванная	4.80	
18	Спальня	18.65	
19	Лоджия	2.70	
	Жилая площадь	44.45	
	Общая площадь без летних помещ	71.65	
	Общая площадь	77.05	
2-х комнатная квартира (Тип квартиры 2-2) 2 шт.			
20	Коридор	8.05	
21	С/у	2.15	
22	Кухня	12.15	
23	Гостинная	24.95	
24	Лоджия	2.70	

Экспликация помещений

Номер поме-щения	Наименование	Площадь, м2	Приме-чание (м2)
25	Ванная	4.60	
26	Спальня	18.10	
27	Лоджия	2.70	
	Жилая площадь	43.05	
	Общая площадь без летних помещ	70.0	
	Общая площадь	75.40	
3-х комнатная квартира (Тип квартиры 3-1) 2 шт.			
28	Коридор	11.65	
29	Ванная	5.40	
30	Гостинная	27.40	
31	Лоджия	2.45	
32	Кухня	11.60	
33	С/у	2.10	
34	Спальня	11.70	
35	Спальня	18.35	
36	Лоджия	2.45	
	Жилая площадь	57.45	
	Общая площадь без летних помещ	88.20	
	Общая площадь	93.10	
37	Лестничная клетка x4	14.75	
Общая площадь этажа		752.90	
Общая площадь квартир		693.90	

Согласовано

Взам. инв. N

Подп. и дата

Инв. N подл.

Изм.	Кол. уч.	Лист	N док.	Подп.	Дата
Проверил		Утелбаев Е.			
Разработ.		Сарманов А.			
Н.Контроль		Мокринская			

03/02-2023-АР

"Строительство 30 многоквартирных жилых домов в жилом массиве в конце улицы Аскарова, Жамбылская область, г.Тараз.Жилой дом №2 (с наружными сетями (электроснабжения, водоснабжение и канализация, газоснабжение) и благоустройством территорий"

Жилой дом

Стадия	Лист	Листов
РП	11	

Экспликация помещений

ТОО «Асад-ЛТД» Шымкент-2023г.

Копировал

Формат А3

План типового этажа на отм. +3.000, +6.000, +9.000, +12.000

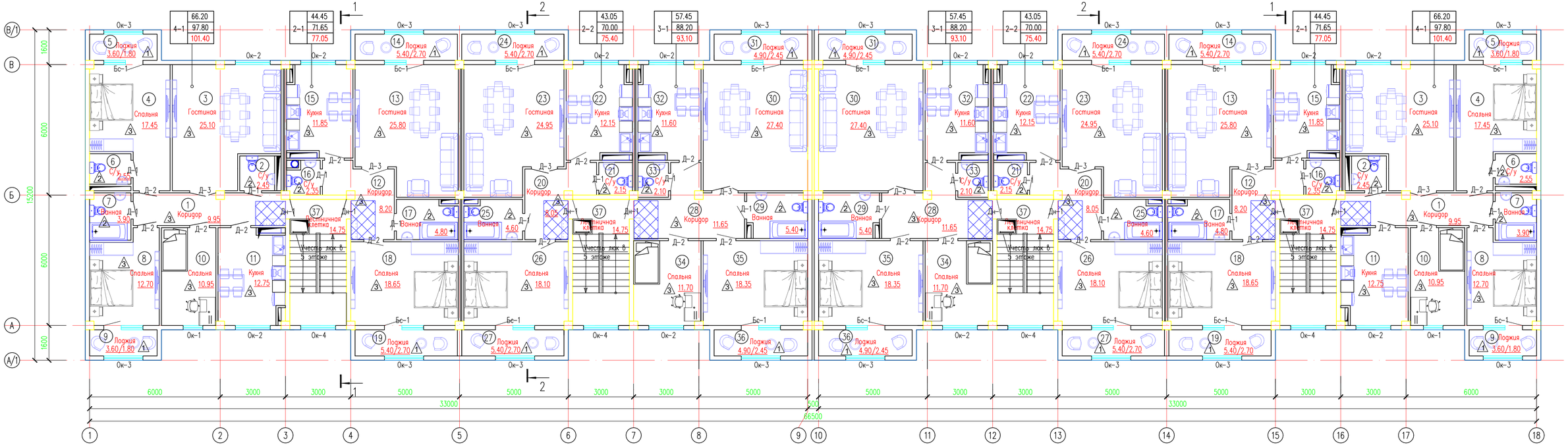

						03/02-2023-АР
Изм.	Кол. уч	Лист	N док	Подп.	Дата	"Строительство 30 многоквартирных жилых домов в жилом массиве в конце улицы Аскарова, Жамбылская область, г.Тараз.Жилой дом №2 (с наружными сетями (электроснабжения, водоснабжение и канализация, газоснабжение) и благоустройством территории"
Проверил		Утелбаев Е.				Жилой дом
Разработ.		Сарманов А.				Стадия: РП; Лист: 12; Листов:
Н.Контроль		Мокринская				План типового этажа на отм. +3.000, +6.000, +9.000, +12.000
						ТОО «Асад-ЛТД» Шымкент-2023г.

Согласовано

Взам. инв. N

Подп. и дата

Инв. N подл.

Копировал

Формат А4-3

Экспликация помещений

Номер поме-щения	Наименование	Площадь, м2	Приме-чание (м2)
4-х комнатная квартира (Тип квартиры 4-1) 2 шт.			
1	Коридор	9.95	
2	С/у	2.45	
3	Гостинная	25.10	
4	Спальня	17.45	
5	Лоджия	1.80	
6	С/у	2.55	
7	Ванная	3.90	
8	Спальня	12.70	
9	Лоджия	1.80	
10	Спальня	10.95	
11	Кухня	12.75	
	Жилая площадь	66.20	
	Общая площадь без летних помещ	97.80	
	Общая площадь	101.40	
2-х комнатная квартира (Тип квартиры 2-1) 2 шт.			
12	Коридор	8.20	
13	Гостинная	25.80	
14	Лоджия	2.70	
15	Кухня	11.85	
16	С/у	2.35	
17	Ванная	4.80	
18	Спальня	18.65	
19	Лоджия	2.70	
	Жилая площадь	44.45	
	Общая площадь без летних помещ	71.65	
	Общая площадь	77.05	
2-х комнатная квартира (Тип квартиры 2-2) 2 шт.			
20	Коридор	8.05	
21	С/у	2.15	
22	Кухня	12.15	
23	Гостинная	24.95	
24	Лоджия	2.70	

Экспликация помещений

Номер поме-щения	Наименование	Площадь, м2	Приме-чание (м2)
25	Ванная	4.60	
26	Спальня	18.10	
27	Лоджия	2.70	
	Жилая площадь	43.05	
	Общая площадь без летних помещ	70.0	
	Общая площадь	75.40	
3-х комнатная квартира (Тип квартиры 3-1) 2 шт.			
28	Коридор	11.65	
29	Ванная	5.40	
30	Гостинная	27.40	
31	Лоджия	2.45	
32	Кухня	11.60	
33	С/у	2.10	
34	Спальня	11.70	
35	Спальня	18.35	
36	Лоджия	2.45	
	Жилая площадь	57.45	
	Общая площадь без летних помещ	88.20	
	Общая площадь	93.10	
37	Лестничная клетка x4	14.75	
Общая площадь этажа		752.90	
Общая площадь квартир		693.90	

Согласовано

Взам. инв. N

Подп. и дата

Инв. N подл.

Изм.	Кол. уч.	Лист	N док.	Подп.	Дата
Проверил		Утелбаев Е.			
Разработ.		Сарманов А.			
Н.Контроль		Мокринская			

03/02-2023-АР

"Строительство 30 многоквартирных жилых домов в жилом массиве в конце улицы Аскарова, Жамбылская область, г.Тараз.Жилой дом №2 (с наружными сетями (электроснабжения, водоснабжение и канализация, газоснабжение) и благоустройством территорий"

Жилой дом

Стадия	Лист	Листов
РП	13	

Экспликация помещений

ТОО «Асад-ЛТД» Шымкент-2023г.

Копировал

Формат А3

Разрез 1 – 1

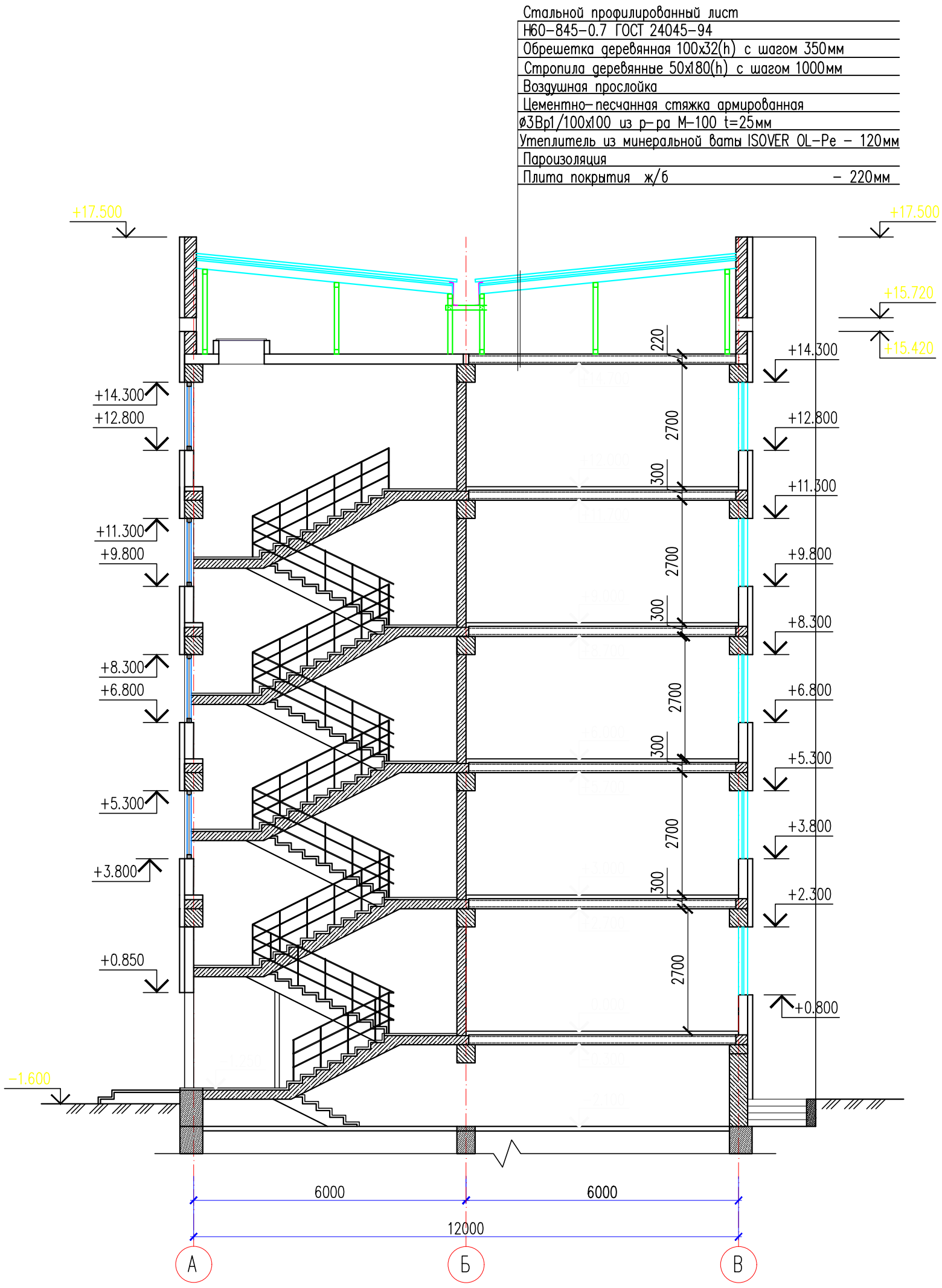

Согласовано:

Взам. инв. №

Подп. и дата

Инв. № подл.

Изм.	Кол. уч.	Лист	N док.	Подп.	Дата	03/02–2023–АР		
						"Строительство 30 многоквартирных жилых домов в жилом массиве в конце улицы Аскарова, Жамбылская область, г.Тараз.Жилой дом №2 (с наружными сетями (электроснабжения, водоснабжение и канализация, газоснабжение) и благоустройством территорий"		
Проверил		Утелбаев Е.				Жилой дом	Стадия	Лист	Листов
Разработ.		Сарманов А.					РП	14	
Н.Контроль		Мокринская				Разрез 1 – 1	ТОО «Асад–ЛТД» Шымкент–2023г.		

Формат

Разрез 2 – 2

Стальной профилированный лист
Н60–845–0.7 ГОСТ 24045–94
Обрешетка деревянная 100х32(h) с шагом 350мм
Стропила деревянные 50х180(h) с шагом 1000мм
Воздушная прослойка
Цементно–песчанная стяжка армированная
ø3Вр1/100х100 из р–ра М–100 t=25мм
Утеплитель из минеральной ваты ISOVER OL–Pe – 120мм
Пароизоляция
Плита покрытия ж/б – 220мм

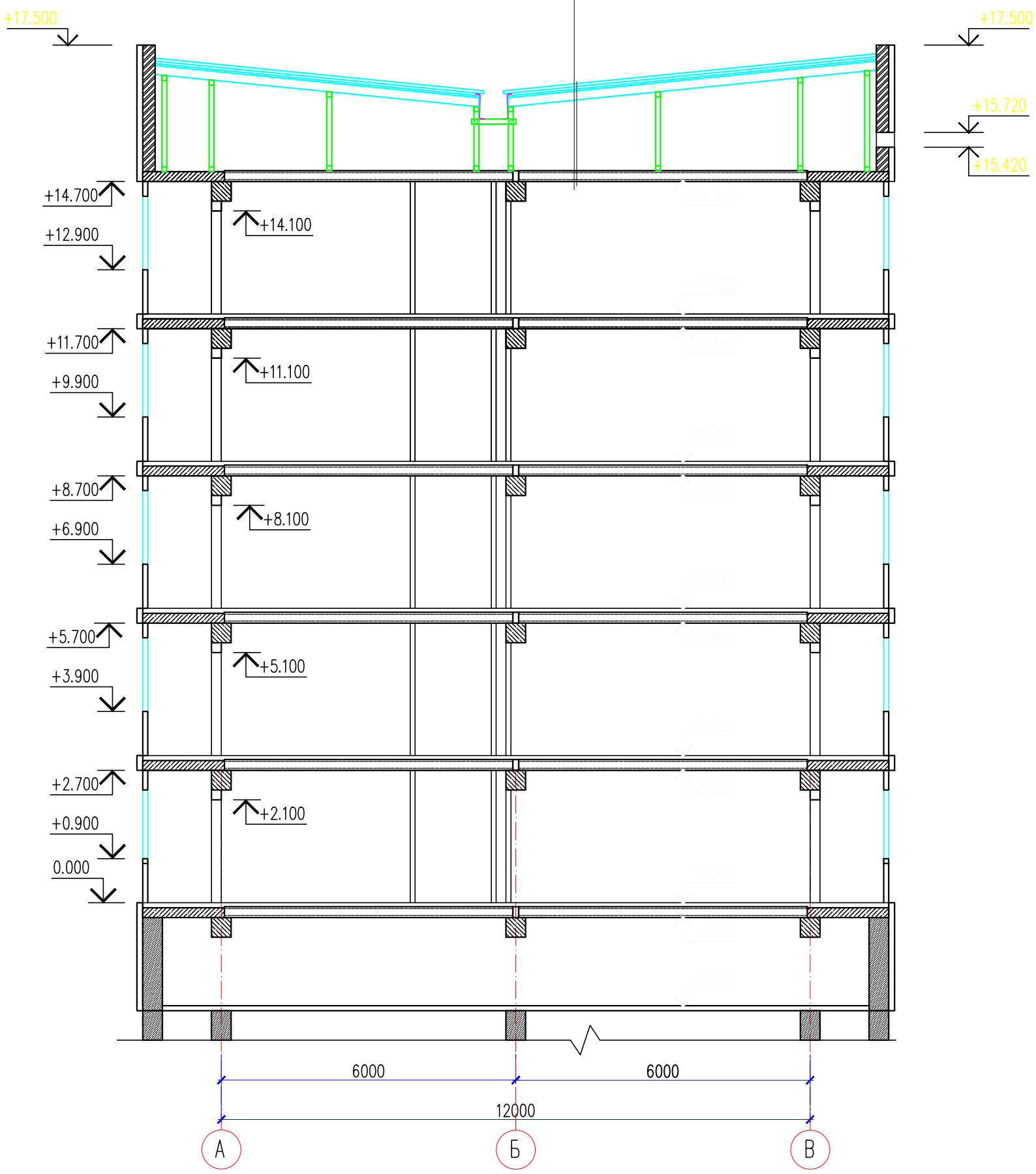

Согласовано:

Взам. инв. N°

Подп. и дата

Инв. N° подл.

Изм.	Кол. уч.	Лист	N док.	Подп.	Дата	03/02–2023–АР		
						"Строительство 30 многоквартирных жилых домов в жилом массиве в конце улицы Аскарова, Жамбылская область, г.Тараз.Жилой дом №2 (с наружными сетями (электроснабжения, водоснабжение и канализация, газоснабжение) и благоустройством территорий"		
Проверил		Утелбаев Е.				Жилой дом	Стадия	Лист	Листов
Разработ.		Сарманов А.					РП	15	
Н.Контроль		Мокринская				Разрез 2 – 2	ТОО «Асад–ЛТД» Шымкент–2023г.		

Формат

Кладочный план тех. подполье на отм.-1.800

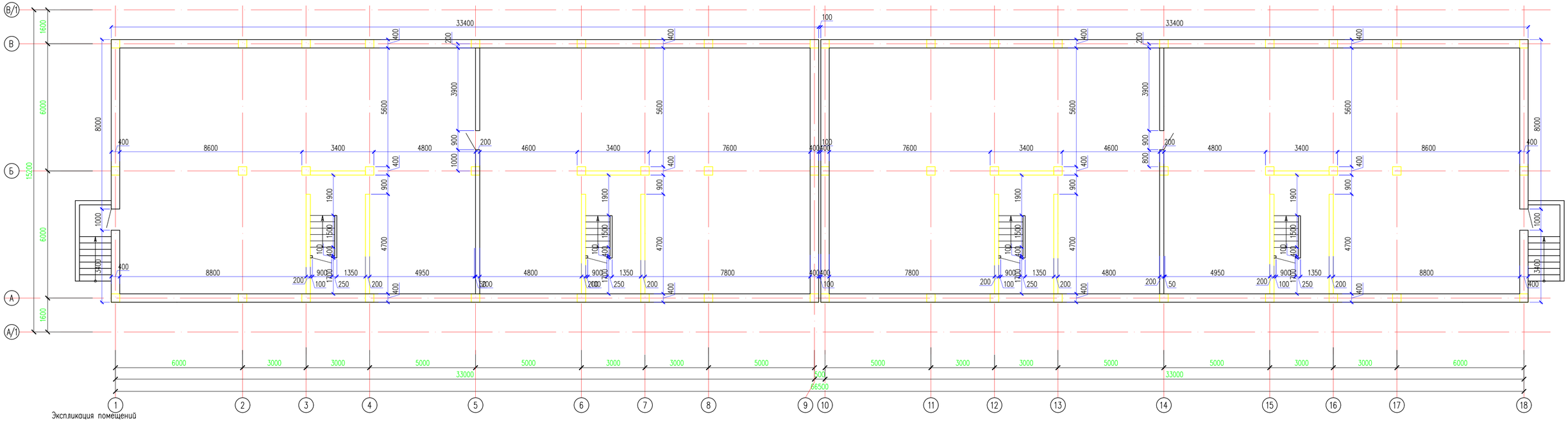

Экспликация помещений

Номер поме-щения	Наименование		Площадь, м²	Кат* поме-ще-ния.
1	Подвальное помещение	x2	175.20	
2	Лестничная клетка	x4	14.25	
3	Подвальное помещение	x2	161.95	
	Всего:		731.30	

Согласовано

Взам. инв. N

Подп. и дата

Инв. N подл.

Изм.	Кол. уч.	Лист	N док.	Подп.	Дата
Проверил		Утелбаев Е.			
Разработ.		Сарманов А.			
Н.Контроль		Мокринская			

03/02-2023-АР

"Строительство 30 многоквартирных жилых домов в жилом массиве в конце улицы Аскарова, Жамбылская область, г.Тараз.Жилой дом №2 (с наружными сетями (электроснабжения, водоснабжение и канализация, газоснабжение) и благоустройством территорий"

Жилой дом

Стадия	Лист	Листов
РП	16	

Кладочный план тех. подполье на отм.-1.800

ТОО «Асад-ЛТД»
Шымкент-2023г.

Копировал

Формат А4-3

Кладочный план первого этажа на отм. 0.000

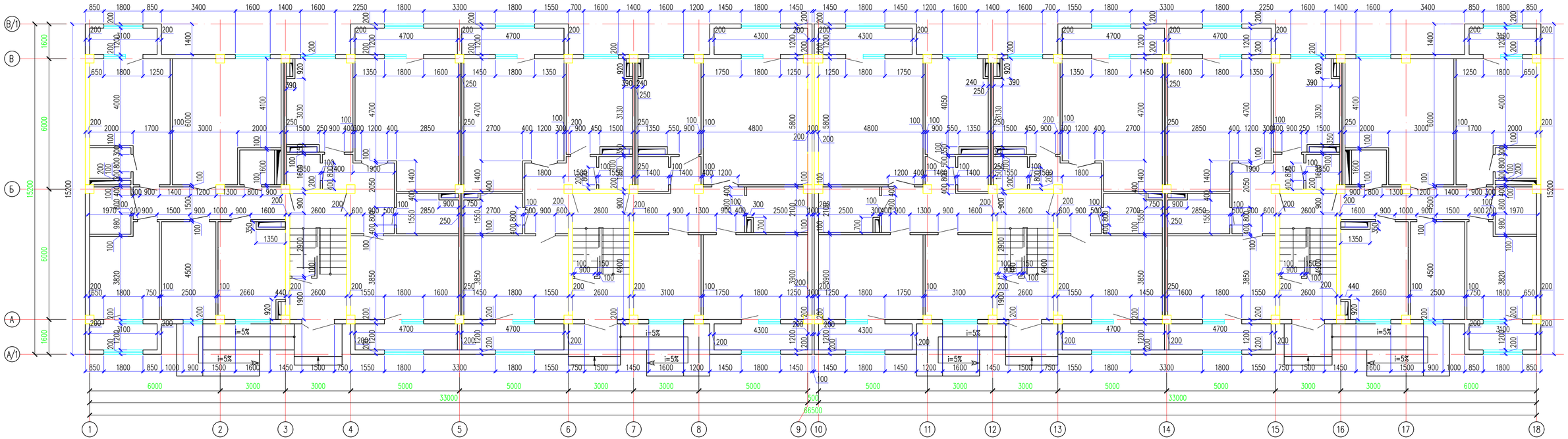

Изм.	Кол. уч	Лист	N док	Подп.	Дата	03/02-2023-АР	
						"Строительство 30 многоквартирных жилых домов в жилом массиве в конце улицы Аскарова, Жамбылская область, г.Тараз.Жилой дом №2 (с наружными сетями (электроснабжения, водоснабжение и канализация, газоснабжение) и благоустройством территорий"	
Проверил		Утелбаев Е.				Жилой дом	Стадия: РП; Лист: 17; Листов:
Разработ.		Сарманов А.					
Н.Контроль		Мокринская				Кладочный план первого этажа на отм. 0.000	ТОО «Асад-ЛТД» Шымкент-2023г.

Согласовано

Взам. инв. N

Подп. и дата

Инв. N подл.

Копировал

Формат А4-3

Кладочный план типового этажа на отм. +3.000, +6.000, +9.000, +12.000

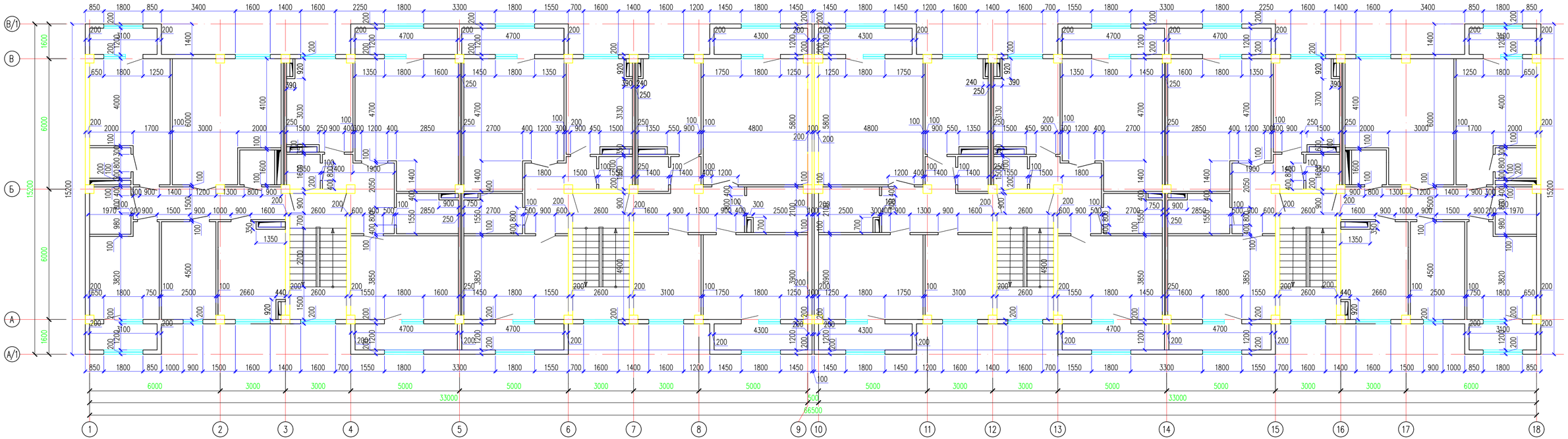

Изм.	Кол. уч	Лист	N док	Подп.	Дата	03/02-2023-АР	
						"Строительство 30 многоквартирных жилых домов в жилом массиве в конце улицы Аскарова, Жамбылская область, г.Тараз.Жилой дом №2 (с наружными сетями (электроснабжения, водоснабжение и канализация, газоснабжение) и благоустройством территории"	
Проверил		Утелбаев Е.				Жилой дом	Стадия: РП; Лист: 18; Листов:
Разработ.		Сарманов А.					
Н.Контроль		Мокринская				Кладочный план типового этажа на отм. +3.000, +6.000, +9.000, +12.000	ТОО «Асад-ЛТД» Шымкент-2023г.

Согласовано

Взам. инв. N

Подп. и дата

Инв. N подл.

Копировал

Формат А4-3

Спецификация элементов заполнения проемов

Поз.	Обозначение	Наименование	Кол-во по отм. -3.000	0.000	+3.000	+6.000	+9.000	+12.000	–	Всего	Масса ед., кг	Приме-чание
		Окна										
Ок-1	ГОСТ 30674-99	ОП В2 1500(h)-900 (4М1-16-4М1) с москитной сеткой	–	2	2	2	2	2	–	10		металлопласт.
	ГОСТ 30674-99	Доска подоконная ПД 1100-250	–	2	2	2	2	2	–	10		металлопласт.
	Индивидуального изготовления	Откос и отлив оконный наружный из оцинкованной стали 4.80 м.п	–	2	2	2	2	2	–	10		металл.
Ок-2	ГОСТ 30674-99	ОП В2 1500(h)-1600 (4М1-16-4М1) с москитной сеткой	–	12	12	12	12	12	–	60		металлопласт.
	ГОСТ 30674-99	Доска подоконная ПД 1800-250	–	12	12	12	12	12	–	60		металлопласт.
	Индивидуального изготовления	Откос и отлив оконный наружный из оцинкованной стали 6.20 м.п	–	12	12	12	12	12	–	60		металл.
Ок-3	ГОСТ 30674-99	ОП В2 1500(h)-1800 (4М1-16-4М1) с москитной сеткой	–	16	16	16	16	16	–	80		металлопласт.
	ГОСТ 30674-99	Доска подоконная ПД 2000-250	–	16	16	16	16	16	–	80		металлопласт.
	Индивидуального изготовления	Откос и отлив оконный наружный из оцинкованной стали 9.0 м.п	–	16	16	16	16	16	–	80		металл.
Ок-4	ГОСТ 30674-99	ОП В2 1500(h)-1600 (4М1-16-4М1) с москитной сеткой	–	–	4	4	4	4	–	16		металлопласт.
	ГОСТ 30674-99	Доска подоконная ПД 1800-250	–	–	4	4	4	4	–	16		металлопласт.
	Индивидуального изготовления	Откос и отлив оконный наружный из оцинкованной стали 7.80 м.п	–	–	4	4	4	4	–	16		металл.
		Двери внутренние										
Д-1	ГОСТ 6629-88	Двери внутр. дерев. ДГ 21-8	–	18	18	18	18	18	–	90		деревян.
Д-2	ГОСТ 6629-88	Двери внутр. дерев. ДГ 21-9	–	22	22	22	22	22	–	110		деревян.
Д-3	ГОСТ 6629-88	Двери внутр. дерев. ДГ 21-12	–	8	8	8	8	8	–	40		деревян.
Д-4	ГОСТ 6629-88	Двери внутр. дерев. ДГ 18-9	44	–	–	–	–	–	–	44		металлич.
БС-1		ДО ППН 900х2100 (Н)	–	16	16	16	16	16	–	80		остекленная металлопласт.
	ГОСТ 23166-99	ОП В2 900-1900(Н)	–	16	16	16	16	16	–	80		металлопласт.
	ГОСТ 17280-79	Доска подоконная ПД10-25	–	16	16	16	16	16	–	80		металлопласт.
	ГОСТ 30674-99	ФР-1 900-500(Н)	–	16	16	16	16	16	–	80		металлопласт.
		Двери наружные										
Дн-1	ГОСТ 31173-2016	Двери металлич. ДСВ 21-9	–	12	8	8	8	8	–	44		металл. (утепленная)
Дн-2	ГОСТ 31173-2016	Двери металлич. ДНМУ 21-15	–	4	–	–	–	–	–	4		металл. (утепленная)
Дн-3	ГОСТ 31173-2016	Дверь металлич. ДСН 14-10	4	–	–	–	–	–	–	4		противопожар. (утепленная)
Д-4	ГОСТ 31173-2016	Дверь металлич. ДСВ 14-09	4	–	–	–	–	–	–	4		противопожар. (утепленная)

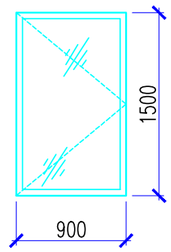

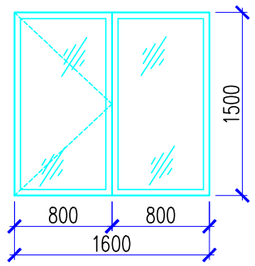

БС-1 (М 1:50)

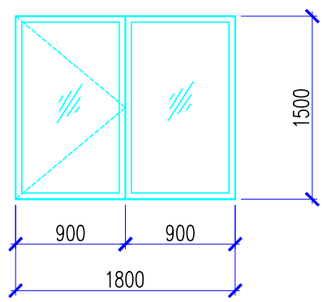

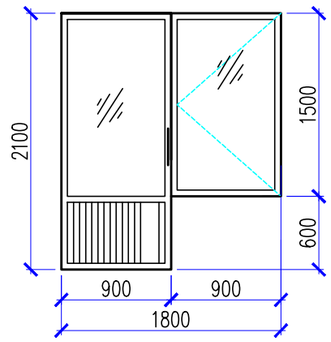

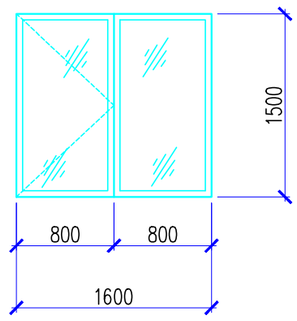

Примечание:
2. Во всех окнах предусмотреть замки безопасности от выпадения детей.
3. Окна из ПВХ (пяти камерный), однокамерный стеклопакет, шириной 70мм. Толщина стенок усилительных вкладышей должно быть не менее 2мм
4. Двери остеклить матовым стеклом
5. Данный лист см. совместно с листами АР-9-12

Согласовано:

Взам. инв. N°

Подп. и дата

Инв. N° подл.

Изм.	Кол. уч.	Лист	N док.	Подп.	Дата
Проверил		Утелбаев Е.			
Разработ.		Сарманов А.			
Н.Контроль		Мокринская			

03/02-2023-АР

"Строительство 30 многоквартирных жилых домов в жилом массиве в конце улицы Аскарова, Жамбылская область, г.Тараз.Жилой дом №2 (с наружными сетями (электроснабжения, водоснабжение и канализация, газоснабжение) и благоустройством территорий"

Жилой дом

Стадия	Лист	Листов
РП	19	

Спецификация элементов заполнения проемов

ТОО «Асад-ЛТД» Шымкент-2023г.

Формат

Экспликация полов

Номер помещения	Тип пола	Схема пола или тип пола по серии	Элементы пола и их толщина	Площадь м2
План на отм. −3.300				
Тепловой узел, тех. помещения, холл, коридор	1	Индивидуального изготовления 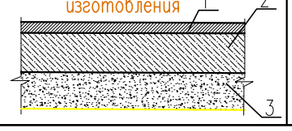	1. Покрытие пола – бетон кл.В15 −20мм 2. Подстилающий слой: бетон класса В7,5– 80мм 3. Грунт основания	674.30
План на отм. 0.000				
Лоджии	1	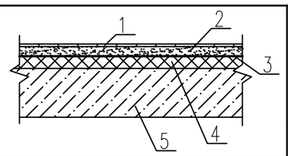	1.Покрытие–из керамогранита с шероховатой поверхностью – 10мм. 2.Стяжка из цементно–песчаного раствора М150 −20мм. 3.Гидроизоляционный слой из полиэтилен. пленки −0.3мм 4.Подготовка–пенобетон D=400кг/м3 −50мм 5.Плита перекрытия.	77.20
			Плинтус полированный керамогранитный 72 х 600мм по СТ РК 1954–2010.	170.25м.п.
Туалеты, ванные,	2	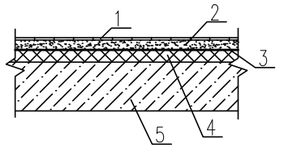	1.Покрытие–из керамической плитки – 10мм. 2.Стяжка из цементно–песчаного раствора М150 −20мм. 3.Гидроизоляционный слой из полиэтилен. пленки −0.3мм 4.Подготовка–пенобетон D=400кг/м3 −50мм 5.Плита перекрытия.	58.40
			Плинтус полированный керамогранитный 72 х 600мм по СТ РК 1954–2010.	130.40м.п.
Коридор, гостиная, спальня, кухня,	3	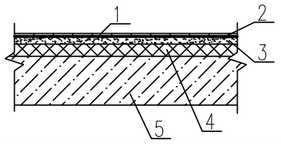	1.Покрытие–линолеум −3,6мм 2.Мастика клеящая 3.Стяжка цементно–песчан. р–р М150 −30мм. 4.Подготовка–пенобетон D=400кг/м3 −60мм 5.Плита перекрытия.	598.0
			Плинтус поливинилхлоридный.	645.20м.п.
на отм. +3.000,....,+12.000 (расход на 1 этаж)				
Лоджии	1	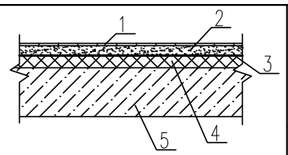	1.Покрытие–из керамогранита с шероховатой поверхностью – 10мм. 2.Стяжка из цементно–песчаного раствора М150 −20мм. 3.Гидроизоляционный слой из полиэтилен. пленки −0.3мм 4.Подготовка–пенобетон D=400кг/м3 −50мм 5.Плита перекрытия.	77.20
			Плинтус полированный керамогранитный 72 х 600мм по СТ РК 1954–2010.	170.25м.п.
Туалеты, ванные,	2	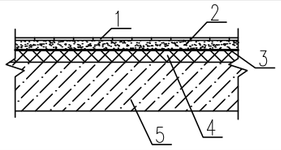	1.Покрытие–из керамической плитки – 10мм. 2.Стяжка из цементно–песчаного раствора М150 −20мм. 3.Гидроизоляционный слой из полиэтилен. пленки −0.3мм 4.Подготовка–пенобетон D=400кг/м3 −50мм 5.Плита перекрытия.	58.40
			Плинтус полированный керамогранитный 72 х 600мм по СТ РК 1954–2010.	130.40м.п.
Коридор, гостиная, спальня, кухня,	3	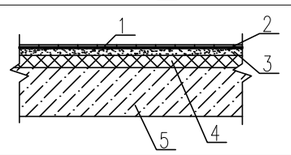	1.Покрытие–линолеум −3,6мм 2.Мастика клеящая 3.Стяжка цементно–песчан. р–р М150 −30мм. 4.Подготовка–пенобетон D=400кг/м3 −60мм 5.Плита перекрытия.	598.0
			Плинтус поливинилхлоридный.	645.20м.п.

Номер помещения	Тип пола	Схема пола или тип пола по серии	Элементы пола и их толщина	Площадь м2
на отм. −1.800,...+12.000 (расход на 1 этаж)				
Лестничная клетка	4	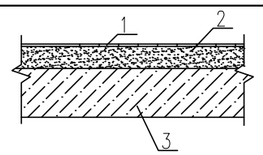	1.Покрытие–из керамогранита с шероховатой поверхностью – 10мм. 2.Стяжка из цементно–песчаного раствора М150 −20мм. 3.Плита перекрытия.	59.0
			Плинтус полированный керамогранитный 72 х 600мм по СТ РК 1954–2010.	66.40м.п.

Согласовано

Взам. инв. N

Подп. и дата

Инв. N подл.

Изм.	Кол. уч.	Лист	N док.	Подп.	Дата
Проверил		Утелбаев Е.			
Разработ.		Сарманов А.			
Н.Контроль		Мокринская			

03/02–2023–АР

"Строительство 30 многоквартирных жилых домов в жилом массиве в конце улицы Аскарова, Жамбылская область, г.Тараз.Жилой дом №2 (с наружными сетями (электроснабжения, водоснабжение и канализация, газоснабжение) и благоустройством территорий"

Жилой дом

Стадия	Лист	Листов
РП	20	

Экспликация полов

ТОО «Асад–ЛТД» Шымкент–2023г.

Копировал

Формат А3

Ведомость отделки помещений

Наименование или номер помещения	Потолок		Стены и перегородки		Низ стен или перегородок(панель)			Примечание
	Площадь	Вид отделки	Площадь	Вид отделки	Площадь	Вид отделки	высота мм.	
План на отм. −2.100								
Тепловой узел, тех. помещения, холл, коридор	732.40	Выравнивающая шпаклевка −5мм Водоэмульсионная окраска	475.80	Простая штукатурка Водоэмульсионная окраска	—	—	—	
План на отм. 0.000...+12.000(расход дан на 1 этаж)								
Лоджия	77.20	Выравнивающая шпаклевка −5мм Финишная шпаклевка −2мм Улучшенная водоэмульсионная окраска	336.50	Выравнивающая шпаклевка −18мм Финишная шпаклевка −2мм Улучшенная водоэмульсионная окраска	—	—	—	
Коридор Гостиная Спальня	498.0	Выравнивающая шпаклевка −5мм Финишная шпаклевка −2мм Улучшенная водоэмульсионная окраска	1425.0	Выравнивающая шпаклевка −18мм Финишная шпаклевка −2мм Улучшенная водоэмульсионная окраска	—	—	—	
Кухня	96.70	Выравнивающая шпаклевка −5мм Финишная шпаклевка −2мм Улучшенная водоэмульсионная окраска	317.60 223.50	Выравнивающая шпаклевка −18мм Финишная шпаклевка −2мм Улучшенная водоэмульсионная окраска	94.10	Простая штукатурка Кафельная глазу-рированная плитка ГОСТ 6141−91 на клею	800мм	Плитку укладовать от пола на отм.+0.850
Сан. узел Ванная	60.60	Выравнивающая шпаклевка −5мм Финишная шпаклевка −2мм Улучшенная водоэмульсионная окраска	327.40 114.20	Выравнивающая шпаклевка −18мм Финишная шпаклевка −2мм Улучшенная водоэмульсионная окраска	213.20	Простая штукатурка Кафельная глазу-рированная плитка ГОСТ 6141−91 на клею	1800мм	
План на отм. 0.000 ... +12.000								
Лестничная клетка	295.0	Выравнивающая шпаклевка −5мм Финишная шпаклевка −2мм Улучшенная водоэмульсионная окраска	896.40 365.20	Выравнивающая шпаклевка −18мм Финишная шпаклевка −2мм Улучшенная водоэмульсионная окраска	531.20	Выравнивающая шпаклевка −18мм Финишная шпаклевка −2мм Масляная окраска	1600мм	

Примечание:

1. Ведомость отделки помещений смотреть с планами отделочных работ листы АР−9−12
2. Поверхность потолков под окраску затереть раствором.
3. Отделка помещений выполнена без учета дизайна помещений.
4. На швах пенополистирольных панелей наклеивают сетку (серпянку) перед шпаклевкой шириной 50мм.
5. Водоэмульсионную окраску выполнить водно−дисперсионной поливинилацетатной краской.

Узел крепления фиброцементной панели к стене

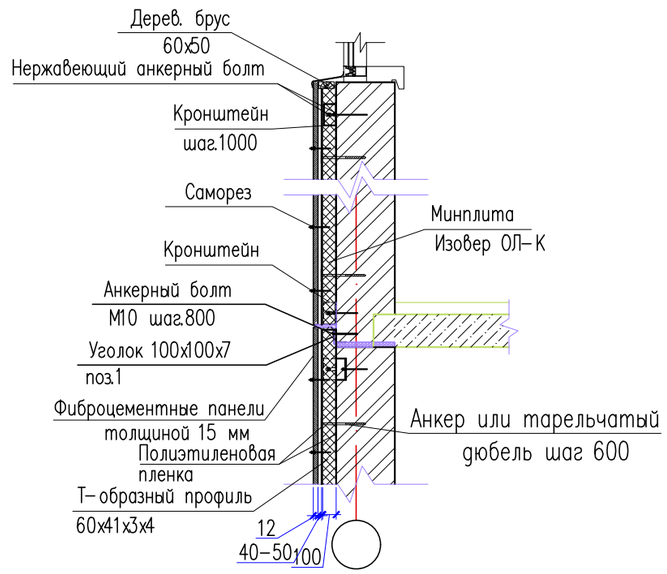

Узел крепления керамических плитки цокольного этажа

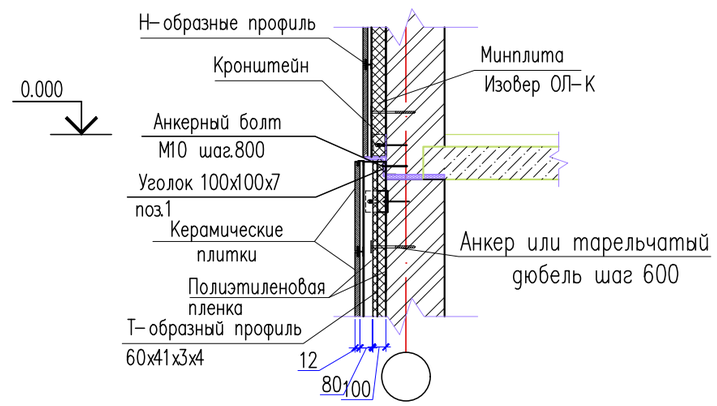

Изм.	Кол. уч.	Лист	N док.	Подп.	Дата
Проверил		Утелбаев Е.			
Разработ.		Сарманов А.			
Н.Контроль		Мокринская			

03/02−2023−АР

"Строительство 30 многоквартирных жилых домов в жилом массиве в конце улицы Аскарова, Жамбылская область, г.Тараз.Жилой дом №2 (с наружными сетями (электроснабжения, водоснабжение и канализация, газоснабжение) и благоустройством территорий"

Жилой дом	Стадия	Лист	Листов
	РП	21	

Ведомость отделки помещений

ТОО «Асад−ЛТД» Шымкент−2023г.

Согласовано

Взам. инв. N

Подп. и дата

Инв. N подл.

Копировал

Формат А3

Схема расположения стоек на отм.-2.100

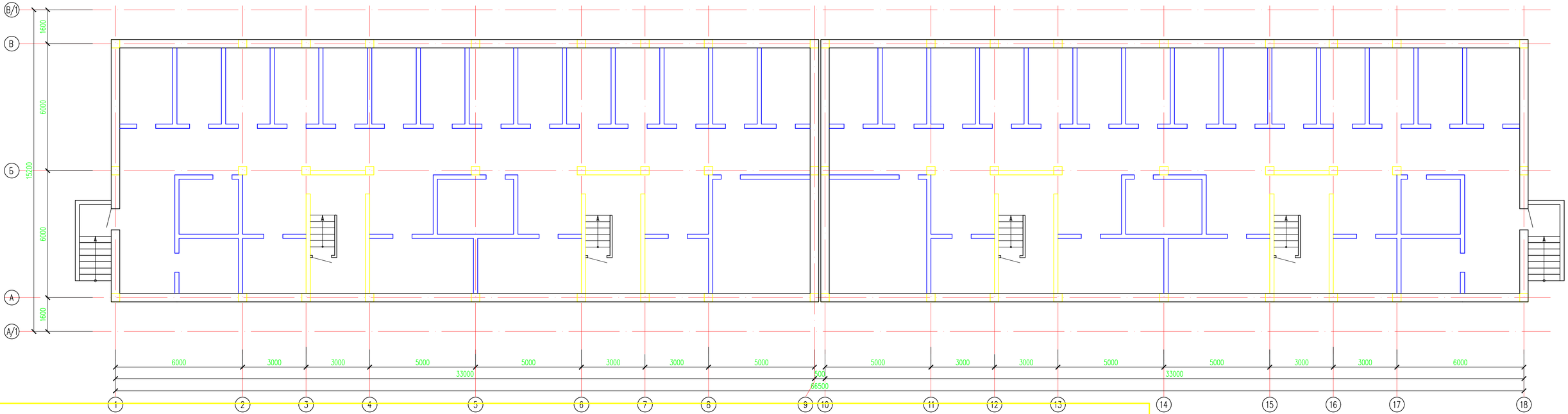

Согласовано

Взам. инв. N

Подп. и дата

Инв. N подл.

Примечание:

- Подвальные перегородки из газоблока толщ-200мм.
  Общий расход
- 352.80м2/70.56м3

Металлическая решетка МР 1

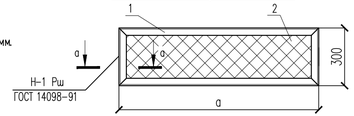

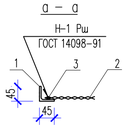

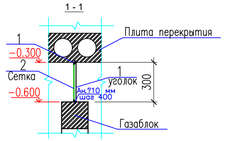

Спецификация конструктивных элементов МР 1

Поз.	Обозначение	Наименование	Кол.	Масса ед.,кг.	Примеч.
		Металлическая решетка			
1	ГОСТ 8509-93	Уголок $\frac{45х45х5\ ГОСТ\ 8509-93}{С235\ ГОСТ\ 27772-88*}$ п. м	500	3.37	1685
Ан	ГОСТ 34028-2016*	ф10 А 240 L=100	1250	0.06	750
2	ГОСТ 5336-80*	Сетка Р 20-2.0 ГОСТ 5336-80* м^2	70.56	3.00	211.68
3	ГОСТ 34028-2016	6-А240 ГОСТ 34028-2016 м.п.	500	0.222	111.00

Изм.	Кол. уч.	Лист	N док.	Подп.	Дата
Проверил		Утелбаев Е.			
Разработ.		Сарманов А.			
Н.Контроль		Мокринская			

03/02-2023-АР

"Строительство 30 многоквартирных жилых домов в жилом массиве в конце улицы Аскарова, Жамбылская область, г.Тараз.Жилой дом №2 (с наружными сетями (электроснабжения, водоснабжение и канализация, газоснабжение) и благоустройством территории"

Жилой дом

Стадия	Лист	Листов
РП	22	

Схема расположения стоек на отм.-1.800

ТОО «Асад-ЛТД»
Шымкент-2023г.

Копировал

Формат А4-3

Схема расположения стоек на отм. 0.000

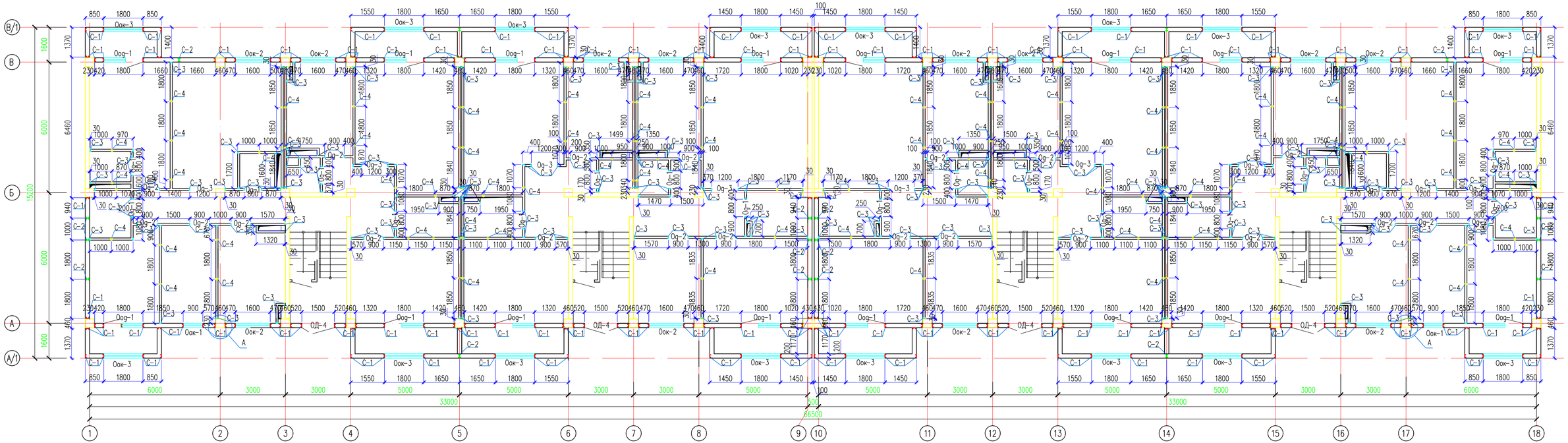

Изм.	Кол. уч	Лист	N док	Подп.	Дата	03/02-2023-АР
						"Строительство 30 многоквартирных жилых домов в жилом массиве в конце улицы Аскарова, Жамбылская область, г.Тараз.Жилой дом №2 (с наружними сетями (электроснабжения, водоснабжение и канализация, газоснабжение) и благоустройством территории"
Проверил		Утелбаев Е.				Жилой дом
Разработ.		Сарманов А.				Стадия: РП · Лист: 23 · Листов:
Н.Контроль		Мокринская				Схема расположения стоек на отм. 0.000
						ТОО «Асад-ЛТД» Шымкент-2023г.

Согласовано

Взам. инв. N

Подп. и дата

Инв. N подл.

Копировал

Формат А4-3

Схема расположения стоек на отм. +3.000...+12.000

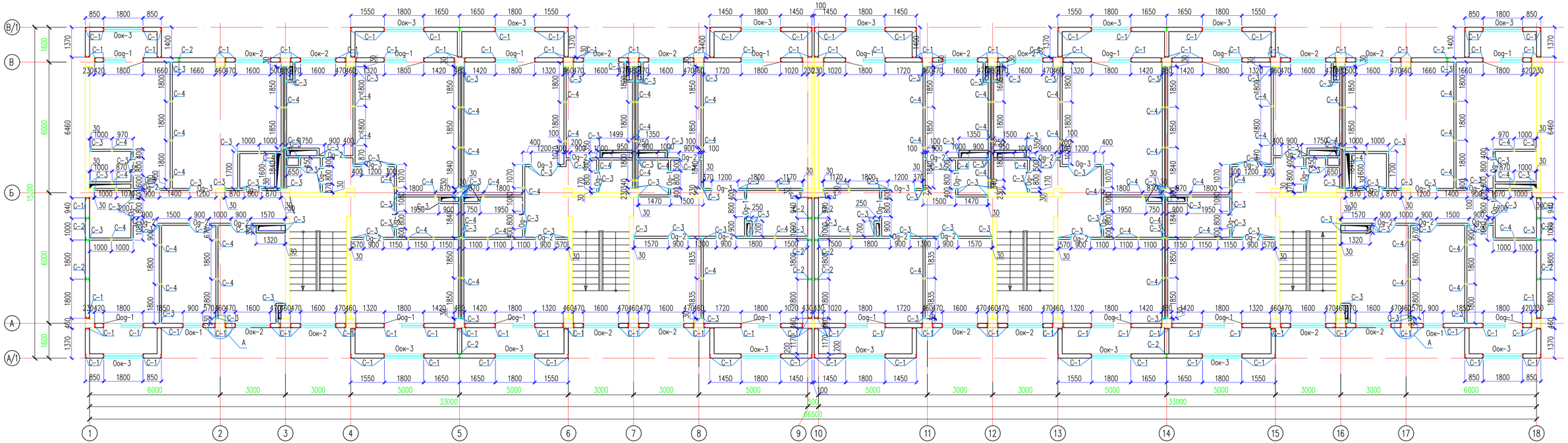

Изм.	Кол. уч	Лист	N док	Подп.	Дата
Проверил		Утелбаев Е.			
Разработ.		Сарманов А.			
Н.Контроль		Мокринская			

03/02-2023-АР

"Строительство 30 многоквартирных жилых домов в жилом массиве в конце улицы Аскарова, Жамбылская область, г.Тараз.Жилой дом №2 (с наружними сетями (электроснабжения, водоснабжение и канализация, газоснабжение) и благоустройством территории"

Жилой дом

Стадия	Лист	Листов
РП	24	

Схема расположения стоек на отм. +3.000...+12.000

ТОО «Асад-ЛТД» Шымкент-2023г.

Согласовано

Взам. инв. N

Подп. и дата

Инв. N подл.

Копировал

Формат А4-3

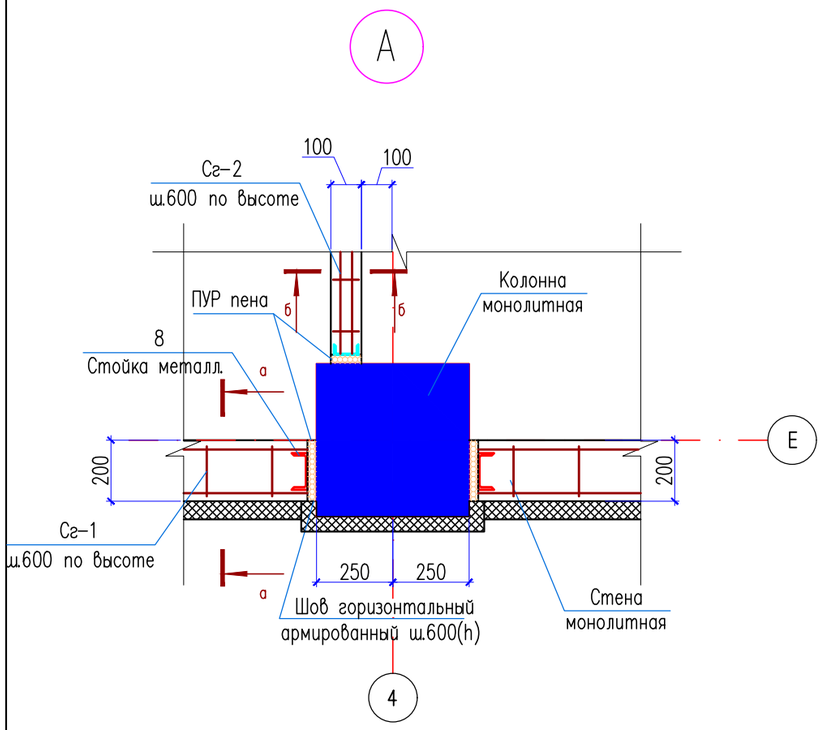

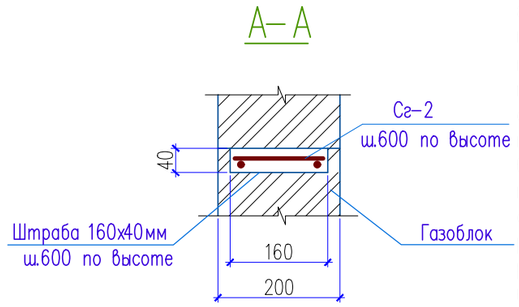

1. Данный лист см. совместно с листами АР–22–24.
2. Укладка первого ряда блоков кладки выполняется на выравнивающий слой из комбинированного строительного раствора. Боковые грани блоков первого ряда укладываются на клеевый раствор. Кладку второго и последующих рядов вести на клею,поверхность каждого ряда необходимо контролировать с помощью вертикального и горизонтального уровня и шнура–причалки. Неровности и пыль на поверхности каждого ряда необходимо удалять с помощью терки и щетки. Клей с помощью инвентарного лотка, подбираемого по толщине стены, наносится на поверхность блоков равномерным слоем толщиной 1–2мм. Расход клея составляет 35кг/м3 газоблока. Блок с максимальной точностью устанавливается на место, его положение контролируется с помощью уровня, осуществляется резиновым молотком. Каждый ряд проверяется на неровности, которые устраняются с помощью терки. Кладка осуществляется с перевязкой вертикальных швов не менее чем 100мм. Минимальная длина доборных блоков, при их установке по перевязочным швам, должна быть не менее 200мм. В процессе ведения кладки при положительных температурах следует выполнять обязательное увлажнение опорных поверхностей. Увлажнение следует выполнять не позднее, чем за 10–15 минут перед нанесением клеевого слоя. Увлажнение поверхности рекомендуется выполнять жесткими щетками с синтетическим ворсом. Очистку и увлажнение поверхностей рекомендуется выполнять одновременно. Для обеспечения равномерной толщины слоя, нанесения клеевого состава на поверхности блоков рекомендуется выполнять при помощи специальной зубчатой кельмы. Не допускается при перерывах в работе укладывать раствор или клеевой состав на верхний ряд кладки.

Кладка стен при отрицательных температурах не рекомендуется. При выполнении кладки в зимних условиях следует придерживаться соответствующих рекомендаций по производству работ при отрицательных температурах (например использование в строительных клеевых составах противоморозных добавок, сухая очистка опорных поверхностей жесткими щетками с синтетическим ворсом и пр.)

В блоках кладки, примыкающих к стальным элементам каркаса (стойкам, перемычкам), на соответствующих гранях блоков, следует (при помощи пил) выполнять специальные пазы и выемки, которые обеспечивают максимально плотное сопряжение кладки со стальными элементами каркаса. Стальные стойки выполнены из гнутых профилей в виде швеллеров и непрерывны на всю высоту стены.

Все подоконные части проемов должны иметь сливы из жести, выступающие за плоскость стены не менее чем 50мм. Хранить блоки необходимо на выравненном основании, в заводской упаковке (на деревянных поддонах), не допуская попадания на них влаги, при работе с ними требуются осторожность и аккуратность.

3. Между верхом ненесущих стеновых конструкций и нижними поверхностями элементов перекрытий предусмотрены горизонтальные зазоры высотой 20мм. Заполнение вертикальных и горизонтальных зазоров следует выполнять только эластичными материалами (пенополиуретановая пена).
4. Горизонтальное армирование кладки наружных стен осуществляется путем установки плоских сварных арматурных сеток Сг–1,Сг–2 размещаемых в специальных пазах глубиной не менее 40 мм, устраиваемых в верхних плоскостях блоков. Армирование сеткой Сг–1,Сг–2 вести шагом через 600мм, в местах стыковки со стойкой приварить.
5. Для заполнения горизонтальных армированных швов и зачеканки возможных зазоров между блоками и стальными элементами следует применять тяжелый цементно–песчаный раствор по ГОСТ 28013–89 марки не ниже М50 с добавлением клеевого состава для кладки блоков (в соотношении не менее 3:1).
6. Сварные соединения стальных элементов между собой следует выполнять электродами типа Э–46 или Э–46А по ГОСТ 9467–75*. Все сварные угловые швы выполнять с плавным переходом к основному металлу.

Угловые швы сварных соединений следует выполнять высотой катета не менее Kf=3мм.

Согласовано

Взам. инв. N

Подп. и дата

Инв. N подл.

Изм.	Кол. уч.	Лист	N док.	Подп.	Дата	03/02–2023–АР		
						"Строительство 30 многоквартирных жилых домов в жилом массиве в конце улицы Аскарова, Жамбылская область, г.Тараз.Жилой дом №2 (с наружными сетями (электроснабжения, водоснабжение и канализация, газоснабжение) и благоустройством территорий"		
Проверил		Утелбаев Е.				Жилой дом	Стадия	Лист	Листов
Разработ.		Сарманов А.					РП	25	
Н.Контроль		Мокринская				Узел А Сечение А–А	ТОО «Асад–ЛТД» Шымкент–2023г.		

Копировал Формат А3

Обрамление дверного проема на отм. 0.000...+12.000 для перегородок δ=100

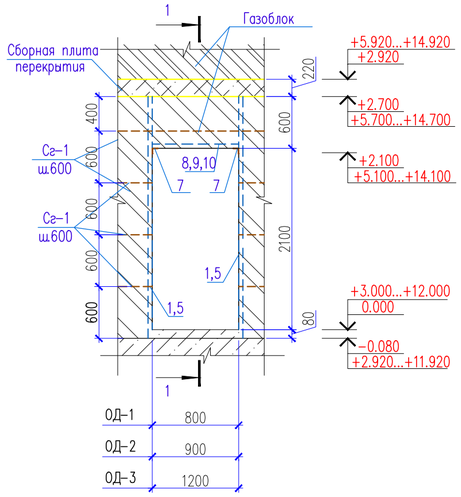

Обрамление дверного проема ООд-1 на отм. 0.000...+12.000 для перегородок δ=100

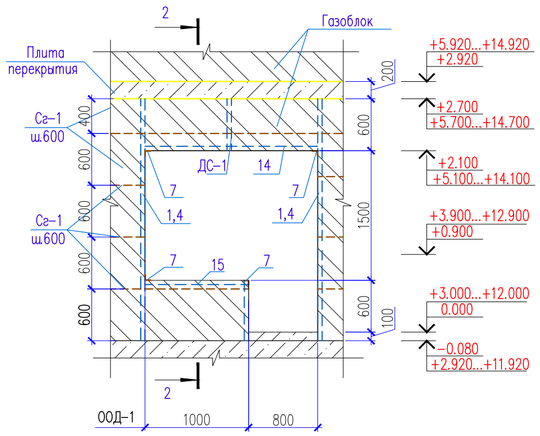

Обрамление оконного проема ООк-3, на отм.-0.080; +3.000; +6.100; +9.200; +12.300 для стен δ=200

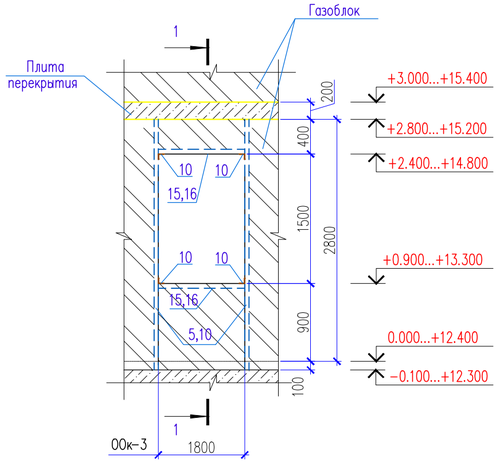

1 – 1

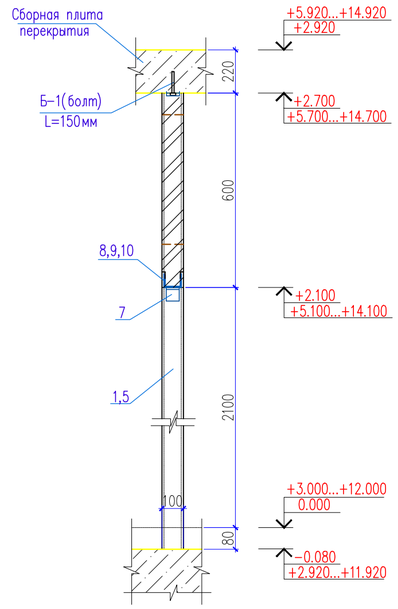

2 – 2

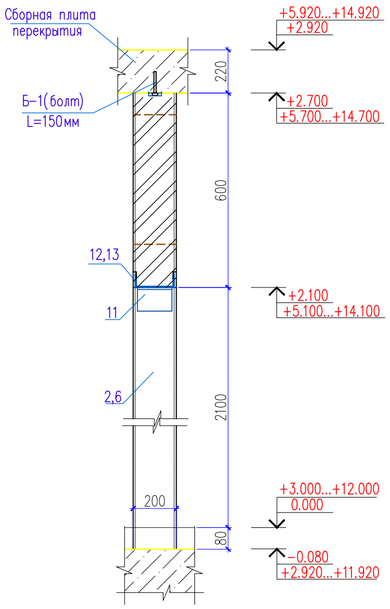

Спецификация материалов на 1 элемент
на отм. -3.600...+16.800 (на стойки для стен и перегородок)

Марка	Поз. детали	Наименование	Кол.	Масса деталц, кг	Масса изделия, кг
С-1	1	Лист 1.5х220х2300 ГОСТ 19903-2015 / С245 ГОСТ 27772-2015	1	5.96	5.96
С-2	1	Лист 1.5х220х2300 ГОСТ 19903-2015 / С245 ГОСТ 27772-2015	2	5.96	11.92
С-3	2	Лист 1.5х180х2700 ГОСТ 19903-2015 / С245 ГОСТ 27772-2015	1	5.72	5.72
С-4	2	Лист 1.5х180х2700 ГОСТ 19903-2015 / С245 ГОСТ 27772-2015	2	5.72	11.44
С-5	1	Лист 1.5х220х1400 ГОСТ 19903-2015 / С245 ГОСТ 27772-2015	1	3.63	3.63
С-6	1	Лист 1.5х220х1400 ГОСТ 19903-2015 / С245 ГОСТ 27772-2015	2	3.63	7.26

1–1

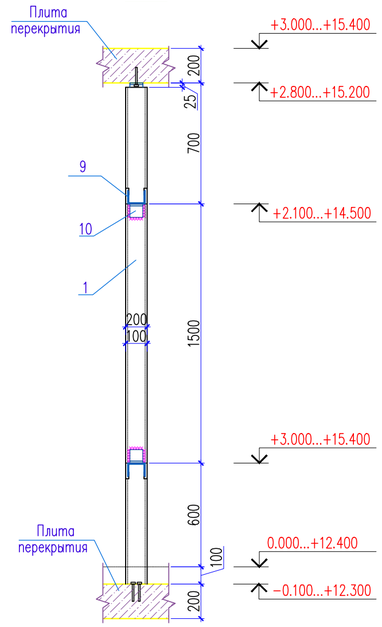

Обрамление оконного проема отм. +0.000 для стен и перегородок

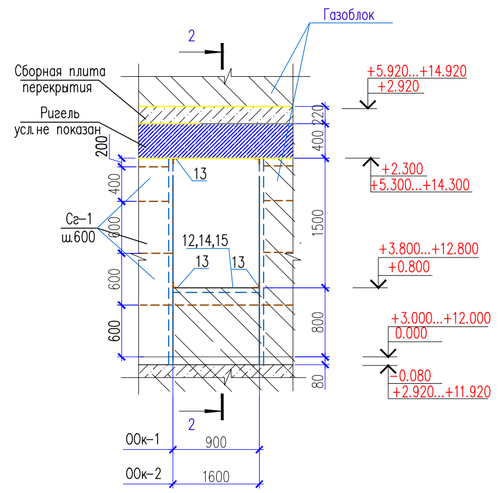

Спецификация материалов на 1 элемент
на отм. -3.600...+16.800 (на стойки для стен и перегородок)

Марка	Поз. детали	Наименование	Кол.	Масса деталц, кг	Масса изделия, кг
ОД-1	3	Лист 1.5х180х800 ГОСТ 19903-2015 / С245 ГОСТ 27772-2015	1	1,70	2,94
	4	Уголок 63х63х4 ГОСТ 8509-93 / С245 ГОСТ 27772-88* L=80	4	1,24	
ОД-2	3	Лист 1.5х180х900 ГОСТ 19903-2015 / С245 ГОСТ 27772-2015	1	1.91	3,15
	5	Уголок 63х63х4 ГОСТ 8509-93 / С245 ГОСТ 27772-88* L=80	4	1,24	
ОД-3	3	Лист 1.5х180х1200 ГОСТ 19903-2015 / С245 ГОСТ 27772-2015	1	2.54	3,78
	6	Уголок 63х63х4 ГОСТ 8509-93 / С245 ГОСТ 27772-88* L=80	4	1,24	
ОД-4	7	Лист 1.5х220х1500 ГОСТ 19903-2015 / С245 ГОСТ 27772-2015	1	3.89	5,13
	8	Уголок 63х63х4 ГОСТ 8509-93 / С245 ГОСТ 27772-88* L=80	4	1,24	
ООД-1	7	Лист 1.5х220х1800 ГОСТ 19903-2015 / С245 ГОСТ 27772-2015	1	4.66	8,49
	9	Лист 1.5х220х1000 ГОСТ 19903-2015 / С245 ГОСТ 27772-2015	1	2.59	
	10	Уголок 63х63х4 ГОСТ 8509-93 / С245 ГОСТ 27772-88* L=80	4	1,24	
ООк-1	7	Лист 1.5х220х900 ГОСТ 19903-2015 / С245 ГОСТ 27772-2015	1	2.33	4,21
	11	Уголок 63х63х4 ГОСТ 8509-93 / С245 ГОСТ 27772-88* L=120	4	1,88	
ООк-2	7	Лист 1.5х220х1600 ГОСТ 19903-2015 / С245 ГОСТ 27772-2015	1	4.14	6.02
	12	Уголок 63х63х4 ГОСТ 8509-93 / С245 ГОСТ 27772-88* L=120	4	1,88	
ООк-3	7	Лист 1.5х220х1800 ГОСТ 19903-2015 / С245 ГОСТ 27772-2015	1	4,66	6,54
	13	Уголок 63х63х4 ГОСТ 8509-93 / С245 ГОСТ 27772-88* L=120	4	1,88	

Спецификация материалов

Поз.	Обозначение	Наименование	Кол.	Масса ед., кг.	Примеч.
		отм. -2.100			
С-5		Стойка С-5	12	3.63	43.56
С-6		Стойка С-6	8	7.26	58.08
		Сетка Сг-2 п.м.	41.20	0.31	12.78
15	ГОСТ 6727-80*	ø5 Вр-I L=1000	2	0.14	0.28
17	ГОСТ 6727-80*	ø3 Вр-I L=155	3	0.008	0.024
	ГОСТ 31360-2007	Газоблок В3.5 Д600 200мм м3	6.72		

1. Данный лист см. совместно с листами АР-22-27

Изм.	Кол. уч	Лист	N док.	Подп.	Дата	03/02-2023-АР		
						"Строительство 30 многоквартирных жилых домов в жилом массиве в конце улицы Аскарова, Жамбылская область, г.Тараз.Жилой дом №2 (с наружными сетями (электроснабжения, водоснабжение и канализация, газоснабжение) и благоустройством территорий"		
Проверил		Утелбаев Е.				Жилой дом	Стадия: РП	Лист: 26 / Листов:
Разработ.		Сарманов А.						
Н.Контроль		Мокринская				Обрамление дверного, оконного проема Спецификация материалов.	ТОО «Асад-ЛТД» Шымкент-2023г.	

Согласовано

Взам. инв. N

Подп. и дата

Инв. N подл.

Копировал

Формат A2

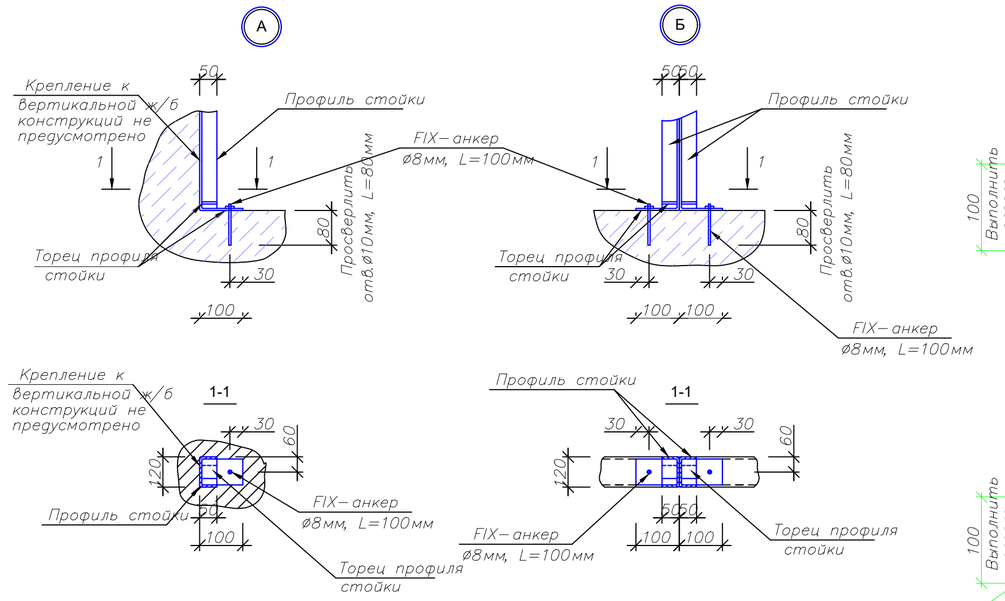

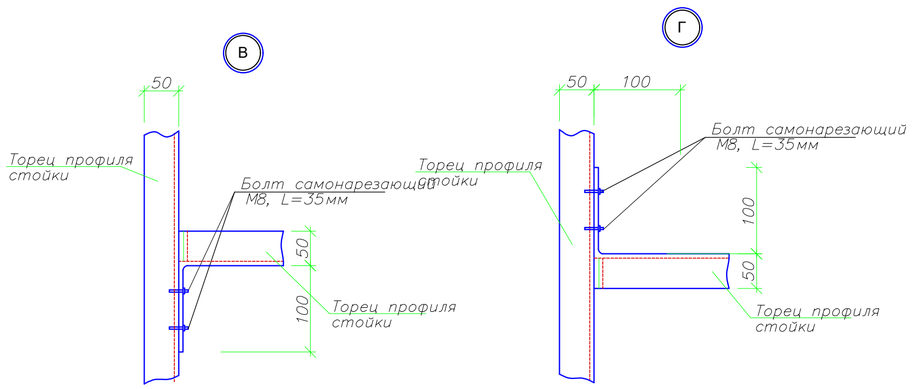

Сетка Сг–3
(условно на 1 м.п.)

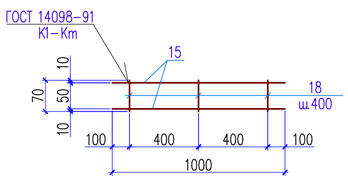

Сетка Сг–2
(условно на 1 м.п.)

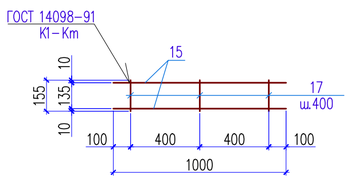

Верхний и нижний профиль стойки С3

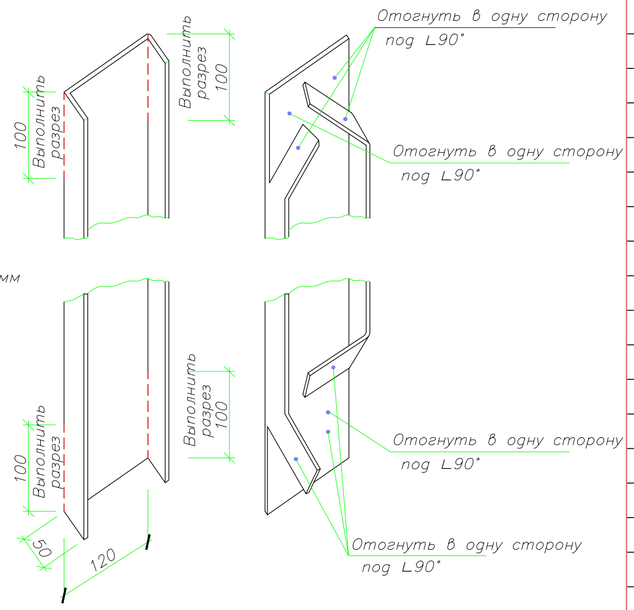

Профиль стойки

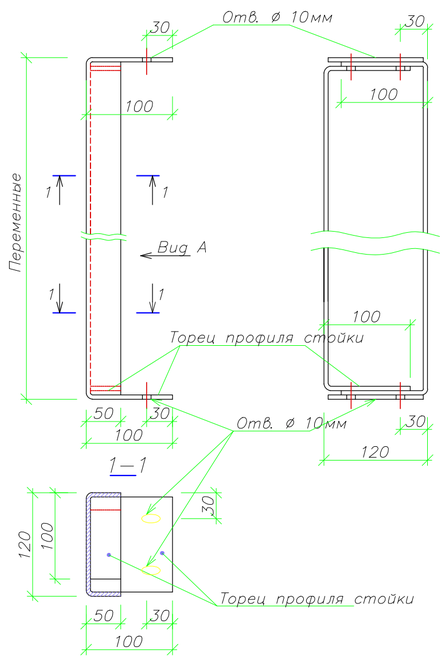

Вид А

Соединительная деталь 100х100х1.5 (поз.3)

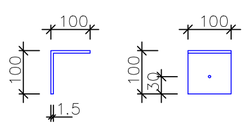

Соединительная деталь 100х120х1.5 (поз.7)

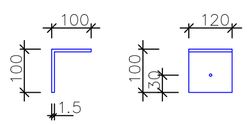

1. Данный лист см. совместно с листами АР–22–26

Поз.	Обозначение	Наименование	Кол.	Масса ед., кг.	Примеч.
		отм. 0.000			
С–1		Стойка С–1	226	5.96	1346.96
С–2		Стойка С–2	18	11.92	214.56
С–3		Стойка С–3	358	5.72	2047.76
С–4		Стойка С–4	102	11.44	1166.88
		Обрамление дверного и оконного проема			
ОД–1		Обрамление дверного проема ОД–1	18	2,94	52,92
ОД–2		Обрамление дверного проема ОД–2	22	3,15	69,3
ОД–3		Обрамление дверного проема ОД–3	8	3,78	30,24
ООg–1		Обрамление дверного проема ООg–1	16	8,49	135,84
ООк–1		Обрамление оконного проема ООк–1	2	4,21	8,42
ООк–2		Обрамление оконного проема ООк–2	12	6,02	72,24
ООк–3		Обрамление оконного проема ООк–3	16	6,54	104,64
		Сетка Сг–1 п.м.	1430.0	0.29	414.70
15	ГОСТ 6727–80*	ø5 Вр–I L=1000	2	0.14	0.28
18	ГОСТ 6727–80*	ø3 Вр–I L=70	3	0.004	0.012
		Сетка Сг–2 п.м.	770.60	0.31	238.89
15	ГОСТ 6727–80*	ø5 Вр–I L=1000	2	0.14	0.28
17	ГОСТ 6727–80*	ø3 Вр–I L=155	3	0.008	0.024
	ГОСТ 31360–2007	Газоблок В3.5 Д600 100мм м3	95.82		
	ГОСТ 31360–2007	Газоблок В3.5 Д600 200мм м3	97.0		
		отм. +3.000...+12.000(расход дан на 1 этаж)	4		
С–1		Стойка С–1	226	5.96	1346.96
С–2		Стойка С–2	18	11.92	214.56
С–3		Стойка С–3	258	5.72	1475.76
С–4		Стойка С–4	102	11.44	1166.88
		Обрамление дверного и оконного проема			
ОД–1		Обрамление дверного проема ОД–1	18	2,94	52,92
ОД–2		Обрамление дверного проема ОД–2	22	3,15	69,3
ОД–3		Обрамление дверного проема ОД–3	8	3,78	30,24
ООg–1		Обрамление дверного проема ООg–1	16	8,49	135,84
ООк–1		Обрамление оконного проема ООк–1	2	4,21	8,42
ООк–2		Обрамление оконного проема ООк–2	12	6,02	72,24
ООк–3		Обрамление оконного проема ООк–3	16	6,54	104,64
		Сетка Сг–1 п.м.	1430.0	0.29	414.70
15	ГОСТ 6727–80*	ø5 Вр–I L=1000	2	0.14	0.28
18	ГОСТ 6727–80*	ø3 Вр–I L=70	3	0.004	0.012
		Сетка Сг–2 п.м.	769.0	0.31	238.39
15	ГОСТ 6727–80*	ø5 Вр–I L=1000	2	0.14	0.28
17	ГОСТ 6727–80*	ø3 Вр–I L=155	3	0.008	0.024
	ГОСТ 31360–2007	Газоблок В3.5 Д600 100мм м3	95.82		
	ГОСТ 31360–2007	Газоблок В3.5 Д600 200мм м3	97.0		

Изм.	Кол. уч.	Лист	N док.	Подп.	Дата
Проверил		Утелбаев Е.			
Разработ.		Сарманов А.			
Н.Контроль		Мокринская			

03/02–2023–АР

"Строительство 30 многоквартирных жилых домов в жилом массиве в конце улицы Аскарова, Жамбылская область, г.Тараз.Жилой дом №2 (с наружными сетями (электроснабжения, водоснабжение и канализация, газоснабжение) и благоустройством территорий"

Жилой дом

Стадия	Лист	Листов
РП	27	

Спецификация материалов

ТОО «Асад–ЛТД» Шымкент–2023г.

Согласовано

Взам. инв. N

Подп. и дата

Инв. N подл.

Копировал

Формат А2

Схема усиление парапета

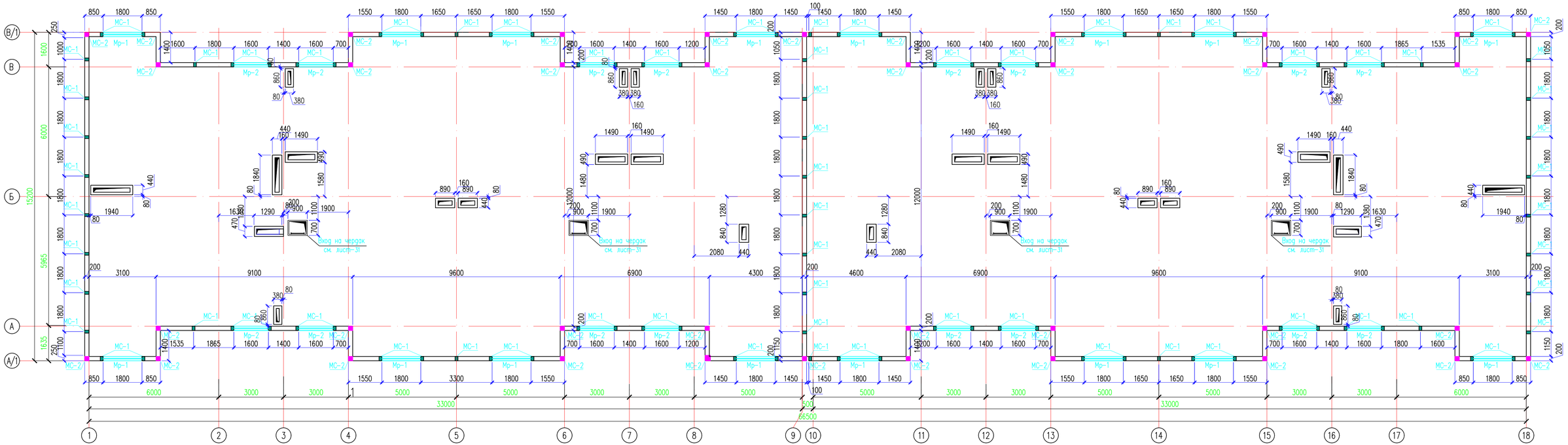

Изм.	Кол. уч	Лист	N док	Подп.	Дата	03/02-2023-АР
						"Строительство 30 многоквартирных жилых домов в жилом массиве в конце улицы Аскарова, Жамбыльская область, г.Тараз.Жилой дом №2 (с наружными сетями (электроснабжения, водоснабжение и канализация, газоснабжение) и благоустройством территории"
Проверил		Утелбаев Е.				Жилой дом
Разработ.		Сарманов А.				Стадия: РП · Лист: 28 · Листов:
Н.Контроль		Мокринская				Схема усиление парапета
						ТОО «Асад-ЛТД» Шымкент-2023г.

Согласовано

Взам. инв. N

Подп. и дата

Инв. N подл.

Копировал

Формат А4-3

Металлическая решетка МР-1

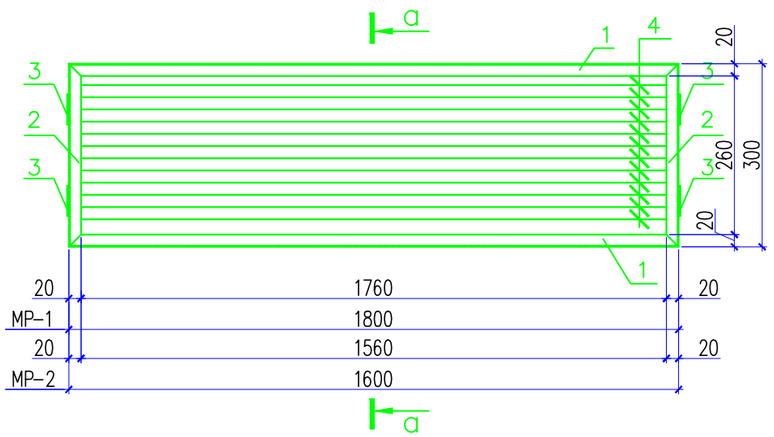

Пояс обьвязки По-1

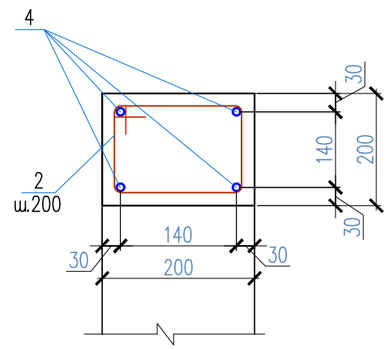

МС-1

Монолитный сердечник

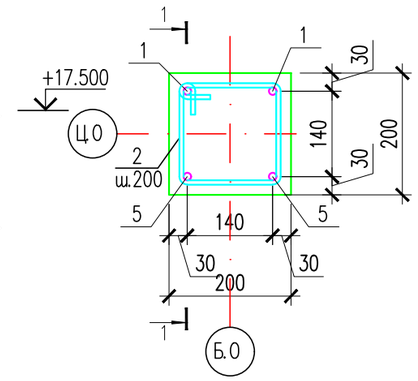

МС-2

Монолитный сердечник

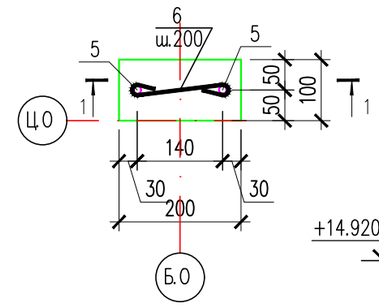

1 – 1

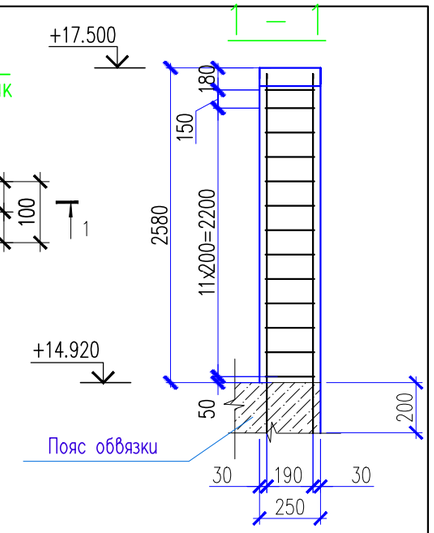

а - а

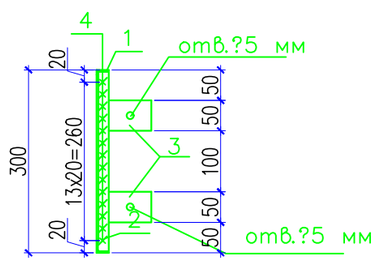

Прм-1,2

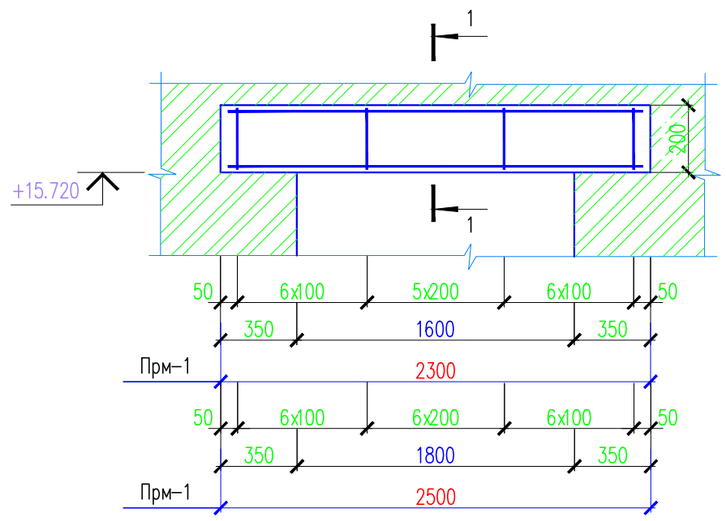

1 – 1

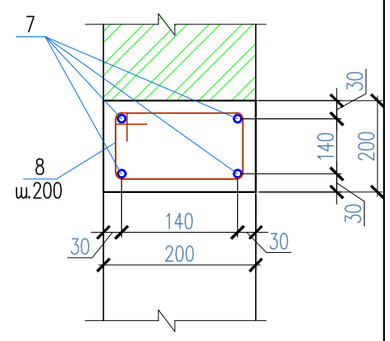

Спецификация конструктивных элементов МР-1

Поз.	Обозначение	Наименование	Кол.	Масса ед., кг.	Примеч.
		Металлическая решетка МР-1	16	16.08	257.28
1	ГОСТ 8509-93	Уголок 20х20х3 ГОСТ 8509-93 / С255 ГОСТ 27772-88* L=1800	2	1.60	3.20
2	ГОСТ 8509-93	Уголок 20х20х3 ГОСТ 8509-93 / С255 ГОСТ 27772-88* L=300	2	0.27	0.54
3	ГОСТ 19903-74*	Лист 3х100х50 ГОСТ 19903-74* / С255 ГОСТ 27772-88*	4	0.12	0.48
4	ГОСТ 19903-2015	Лист 3х20х1760 ГОСТ 19903-2015 / С255 ГОСТ 27772-88*	14	0.83	11.62
FIX-анкер	ГОСТ 34028-2016*	ø10 А 240 L=100	4	0.06	0.24
		Металлическая решетка МР-2	16	14.32	229.12
1	ГОСТ 8509-93	Уголок 20х20х3 ГОСТ 8509-93 / С255 ГОСТ 27772-88* L=1600	2	1.42	2.84
2	ГОСТ 8509-93	Уголок 20х20х3 ГОСТ 8509-93 / С255 ГОСТ 27772-88* L=300	2	0.27	0.54
3	ГОСТ 19903-74*	Лист 3х100х50 ГОСТ 19903-74* / С255 ГОСТ 27772-88*	4	0.12	0.48
2	ГОСТ 19903-2015	Лист 3х20х1560 ГОСТ 19903-2015 / С255 ГОСТ 27772-88*	14	0.73	10.22
FIX-анкер	ГОСТ 34028-2016*	ø10 А 240 L=100	4	0.06	0.24

Согласовано:

Взам. инв. N°

Подп. и дата

Инв. N° подл.

Изм.	Кол. уч.	Лист	N док.	Подп.	Дата
Проверил		Утелбаев Е.			
Разработ.		Сарманов А.			
Н.Контроль		Мокринская			

03/02-2023-АР

"Строительство 30 многоквартирных жилых домов в жилом массиве в конце улицы Аскарова, Жамбылская область, г.Тараз.Жилой дом №2 (с наружными сетями (электроснабжения, водоснабжение и канализация, газоснабжение) и благоустройством территорий"

Жилой дом

Стадия	Лист	Листов
РП	29	

Металлическая решетка МР-1. Пояс обьвязки По-1.МС-1, МС-2

ТОО «Асад-ЛТД» Шымкент-2023г.

Формат

Спецификация материалов

Поз.	Обозначение	Наименование		Кол.	Масса ед., кг.	Примеч.
		Пояс обвязки ПО-1		1		
1	ГОСТ 34028-2016	ø12 А-400	м.п.	746.40	0.89	664.30
2	ГОСТ 34028-2016	ø6 А-240	L=780	935	0.17	158.95
	Материалы:	Бетон кл.С12/15	м3	7.47		
		Монолитный сердечник МС-1		98	5.92	580.16
3	ГОСТ 34028-2016*	ø12 А-400	L=2750	2	2.44	4.88
4	ГОСТ 34028-2016	ø6 А-240	L=340	13	0.08	1.04
	Материалы:	Бетон кл. С12/15	м3	0.052		
		Монолитный сердечник МС-2		38	11.97	454.86
3	ГОСТ 34028-2016*	ø12 А-400	L=2750	4	2.44	9.76
2	ГОСТ 34028-2016	ø6 А-240	L=780	13	0.17	2.21
	Материалы:	Бетон кл. С12/15	м3	0.104		
		Перемычка монолитная Прм-1		16	11.06	176.96
5	ГОСТ 5781-82*	ø12 А-III	L=2250	4	2.00	8.00
6	ГОСТ 5781-82*	ø6 А-I	L=780	18	0.17	3.06
	Материалы:	Бетон кл. В15	м3	0.092		
		Перемычка монолитная Прм-2		16	11.95	191.20
7	ГОСТ 5781-82*	ø12 А-III	L=2450	4	2.18	8.72
6	ГОСТ 5781-82*	ø6 А-I	L=780	19	0.17	3.23
	Материалы:	Бетон кл. В15	м3	0.10		
		Сетка Сг-1	п.м.	750.0	0.31	232.50
5	ГОСТ 6727-80*	ø5 Вр-I	L=1000	2	0.14	0.28
6	ГОСТ 6727-80*	ø3 Вр-I	L=155	3	0.01	0.03

Сетка Сг-1
(условно на 1 м.п.)

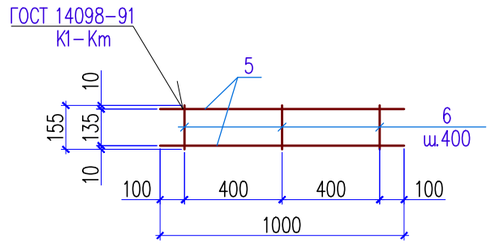

Ведомость перемычек

	Схема сечения
Прм-1,2	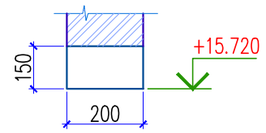

Ведомость деталей

Поз.	Эскиз
2	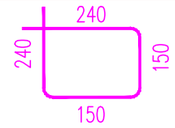 L=780мм
3	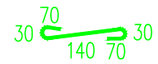 L=340

Примечание

1. Парапет – из газоблока плотоность D600 кг/м3 толщиной –200мм.
2. По верху стены проложен пояс обьвязки толщиной 200 мм.
3. Снятие опалубки производить после достижения бетоном 70% проектной прочности.
4. Бетонные и арматурные работы вести в соответствии с указаниями СП РК 5.03-107-2013 "Несущие и ограждающие конструкции"
5. Обьем кладки 96.30м3.

Согласовано:

Взам. инв. N°

Подп. и дата

Инв. N° подл.

Изм.	Кол. уч.	Лист	N док.	Подп.	Дата	03/02-2023-АР		
						"Строительство 30 многоквартирных жилых домов в жилом массиве в конце улицы Аскарова, Жамбылская область, г.Тараз.Жилой дом №2 (с наружными сетями (электроснабжение, водоснабжение и канализация, газоснабжение) и благоустройством территорий"		
Проверил		Утелбаев Е.				Жилой дом	Стадия	Лист	Листов
Разработ.		Сарманов А.					РП	30	
Н.Контроль		Мокринская				Спецификация материалов	ТОО «Асад-ЛТД» Шымкент-2023г.		

Формат

Выход на чердак.
Схема установки люка на чердак

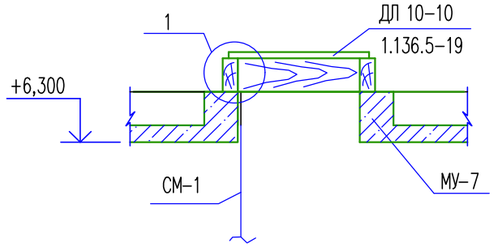

Стремянка СМ – 1

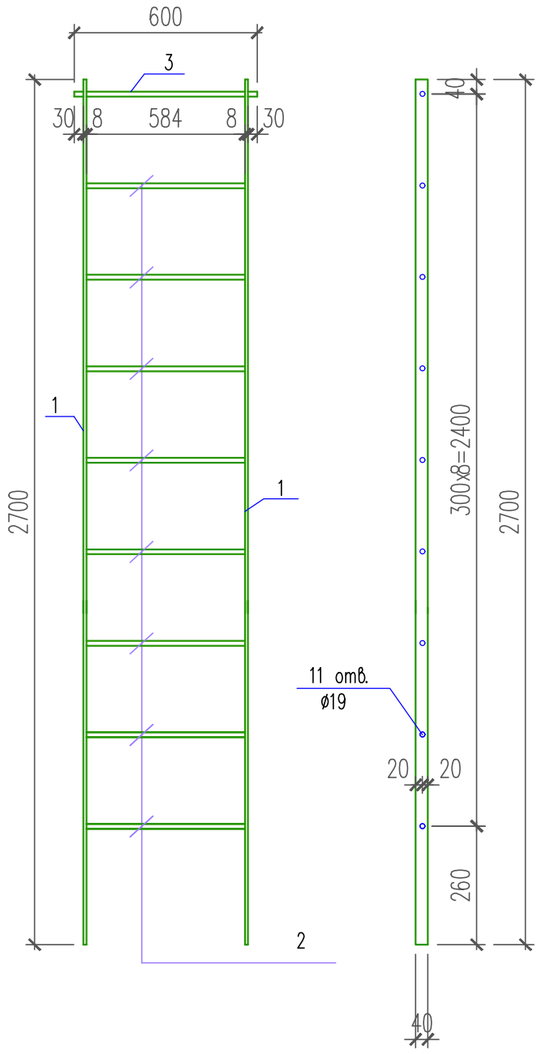

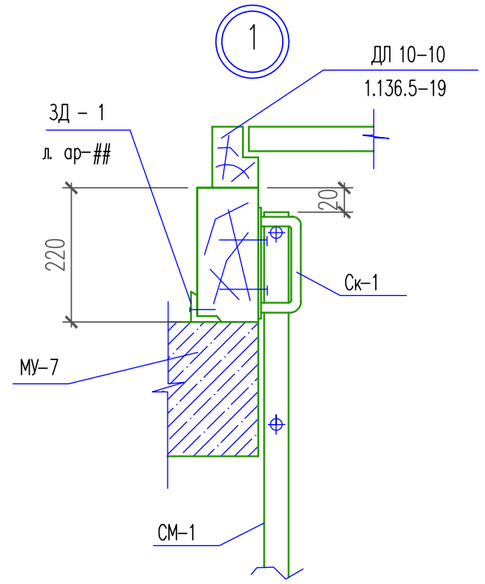

Деталь сопряжения скобы Ск-1 со стремянкой СМ-1

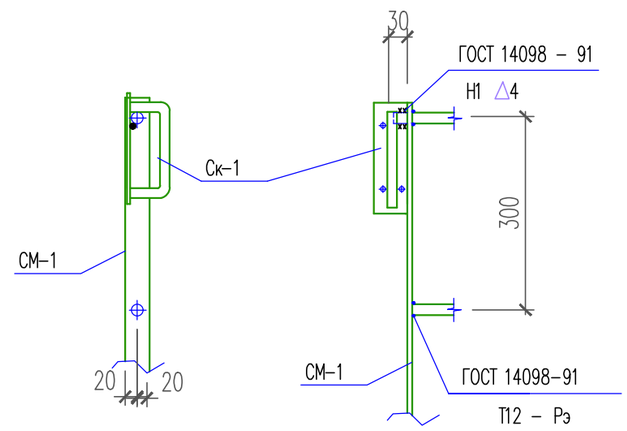

Скоба Ск-1.

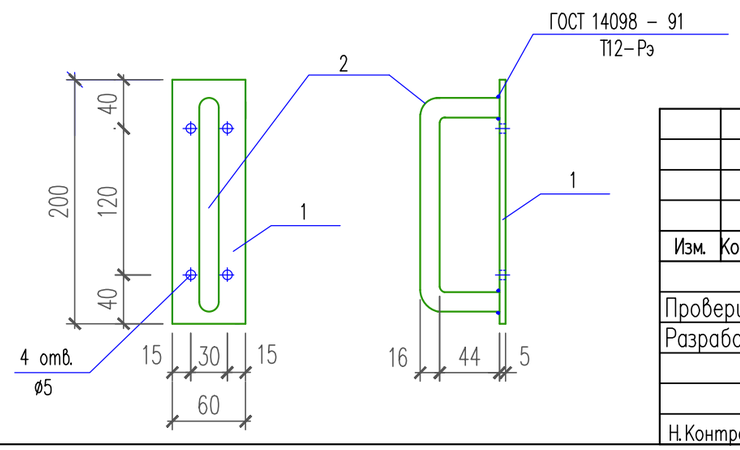

Марка поз.	Обозначение	Наименование	Кол.	Масса ед. кг.	Примеч.
		Выход на чердак			
СМ-1	л.КЖ-####	Стремянка СМ-1	1	28.70	
Ск-1	л.КЖ-####	Скоба Ск-1	2	0,85	1,70 кг.
	ГОСТ 8486-86 *	Брус 220х100 L=900	2		0,04м ^{3}
	ГОСТ 8486-86 *	Брус 220х100 L=1100	2		0,05м ^{3}
	1.136.5-19	Люк ДЛ 10-10	1		
		Стремянка СМ-1		28.70	
1	ГОСТ 103-87	-8х40 l=2700	2	8.29	16.58кг
2	ГОСТ 5781-91	ø18АI l=600	6	1,20	10.80кг
3	ГОСТ 5781-91	ø18АI l=660	1	1,32	
		Скоба Ск-1		0,85	
1	ГОСТ 103-87	-5х60 l=200	1	0,47	
2	ГОСТ 5781-91	ø16АI l=240	1	0,38	

Материал стремянки сталь Вст-3 по ГОСТ 380-71*.
Сварку производить по периметру соприкасаемых деталей электродами типа Э42А, ГОСТ 9467-75. Типы сварных швов приняты по ГОСТ 14098-91.

1. Данный лист смотреть совместно с листом АР-##,28.

Согласовано:

Взам. инв. N°

Подп. и дата

Инв. N° подл.

Изм.	Кол. уч.	Лист	N док.	Подп.	Дата
Проверил		Утелбаев Е.			
Разработ.		Сарманов А.			
Н.Контроль		Мокринская			

03/02-2023-АР

"Строительство 30 многоквартирных жилых домов в жилом массиве в конце улицы Аскарова, Жамбылская область, г.Тараз.Жилой дом №2 (с наружными сетями (электроснабжения, водоснабжение и канализация, газоснабжение) и благоустройством территорий"

Жилой дом

Стадия	Лист	Листов
РП	31	

Выход на чердак. Схема установки люка на чердак. Стремянка СМ-1. Скоба Ск-1. Спецификация.

ТОО «Асад-ЛТД» Шымкент-2023г.

Формат А3

План расположения вентшахт на отм. 0.000; ...+12.000

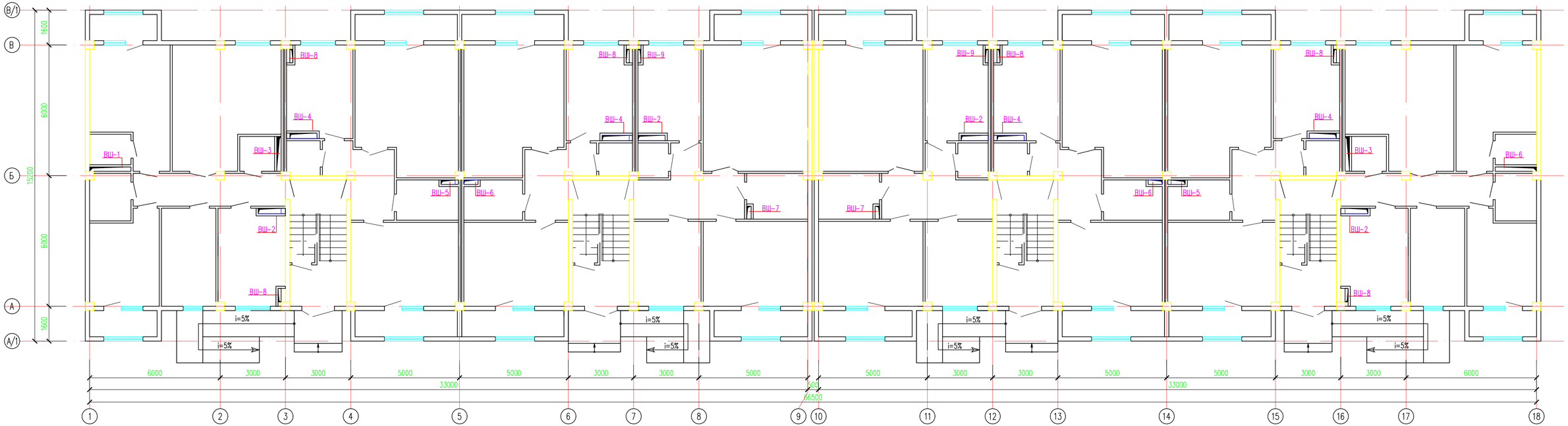

						03/02-2023-АР	
Изм.	Кол. уч.	Лист	N док.	Подп.	Дата	"Строительство 30 многоквартирных жилых домов в жилом массиве в конце улицы Аскарова, Жамбылская область, г.Тараз.Жилой дом №2 (с наружными сетями (электроснабжения, водоснабжение и канализация, газоснабжение) и благоустройством территорий"	
Проверил		Утелбаев Е.				Жилой дом	Стадия: РП; Лист: 32; Листов:
Разработ.		Сарманов А.					
Н.Контроль		Мокринская				План расположения вентшахт на отм. 0.000; ...+12.000	ТОО «Асад-ЛТД» Шымкент-2023г.

Согласовано

Взам. инв. N

Подп. и дата

Инв. N подл.

Копировал

Формат А4-3

План расположения вентшахт на чердачном этаже

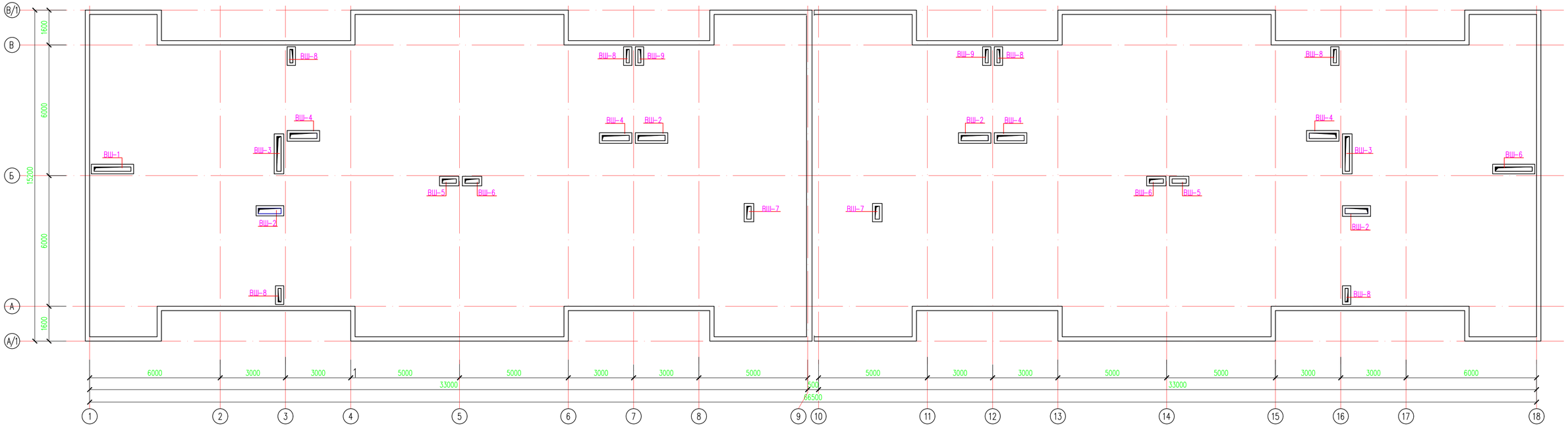

Изм.	Кол. уч.	Лист	N док.	Подп.	Дата	03/02-2023-АР "Строительство 30 многоквартирных жилых домов в жилом массиве в конце улицы Аскарова, Жамбылская область, г.Тараз.Жилой дом №2 (с наружными сетями (электроснабжения, водоснабжение и канализация, газоснабжение) и благоустройством территории"
Проверил		Утелбаев Е.				Жилой дом
Разработ.		Сарманов А.				Стадия: РП; Лист: 33; Листов:
Н.Контроль		Мокринская				План расположения вентшахт на чердачном этаже
						ТОО «Асад-ЛТД» Шымкент-2023г.

Согласовано

Взам. инв. N

Подп. и дата

Инв. N подл.

Копировал

Формат А4-3

Вентиляционная шахта ВШ1

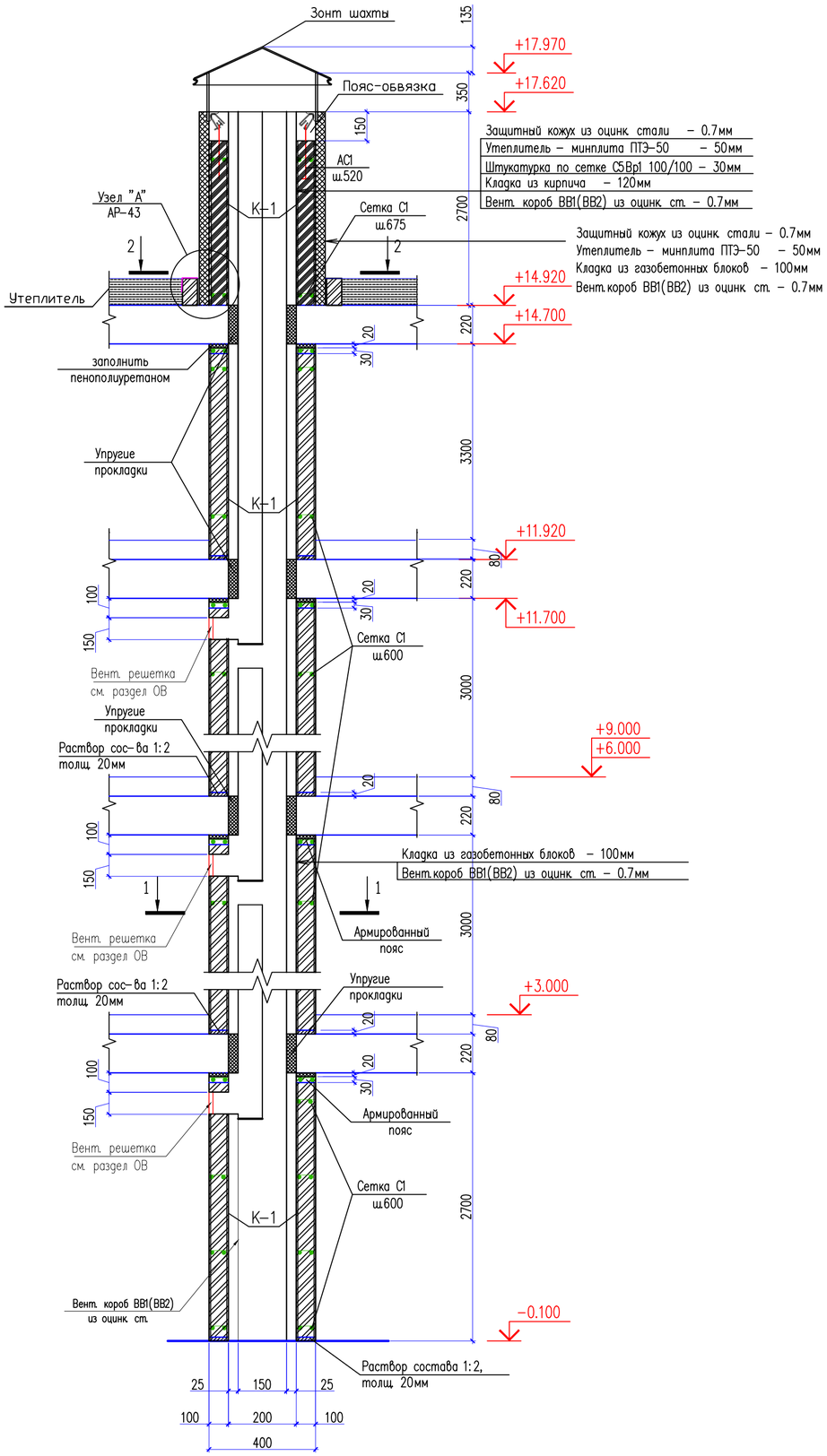

1 – 1

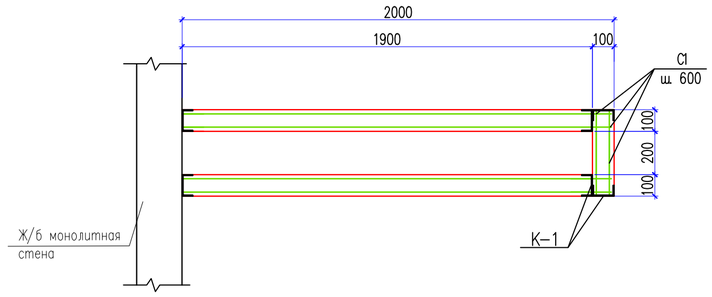

2 – 2
ВШ1

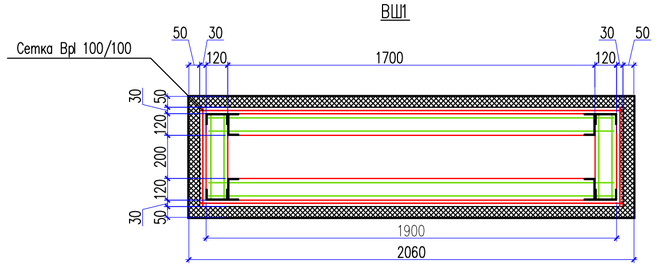

1. Сетка С1 разработана на АС-126.
2. Спецификация конструктивных элементов ВШ5, ВШ5Н дана на листе АС-125.
3. Устройство вытяжных отверстий уточняется по чертежам ОВ.
4. Указания по производству работ см. на АС-126.
5. Вент. короб ВВ1(ВВ2) из оцинк. ст. смотреть на ОВ часть.

Изм.	Кол. уч	Лист	N док.	Подп.	Дата	03/02-2023-АР
						"Строительство 30 многоквартирных жилых домов в жилом массиве в конце улицы Аскарова, Жамбылская область, г.Тараз.Жилой дом №2 (с наружными сетями (электроснабжения, водоснабжение и канализация, газоснабжение) и благоустройством территорий"
Проверил	Утелбаев Е.					Жилой дом — Стадия: РП; Лист: 34; Листов:
Разработ.	Сарманов А.					
Н.Контроль	Мокринская					Вентиляционная шахта ВШ1. Сечения 1-1, 2-2. — ТОО «Асад-ЛТД» Шымкент-2023г.

Согласовано

Взам. инв. N

Подп. и дата

Инв. N подл.

Копировал

Формат А2

Вентиляционная шахта ВШ2

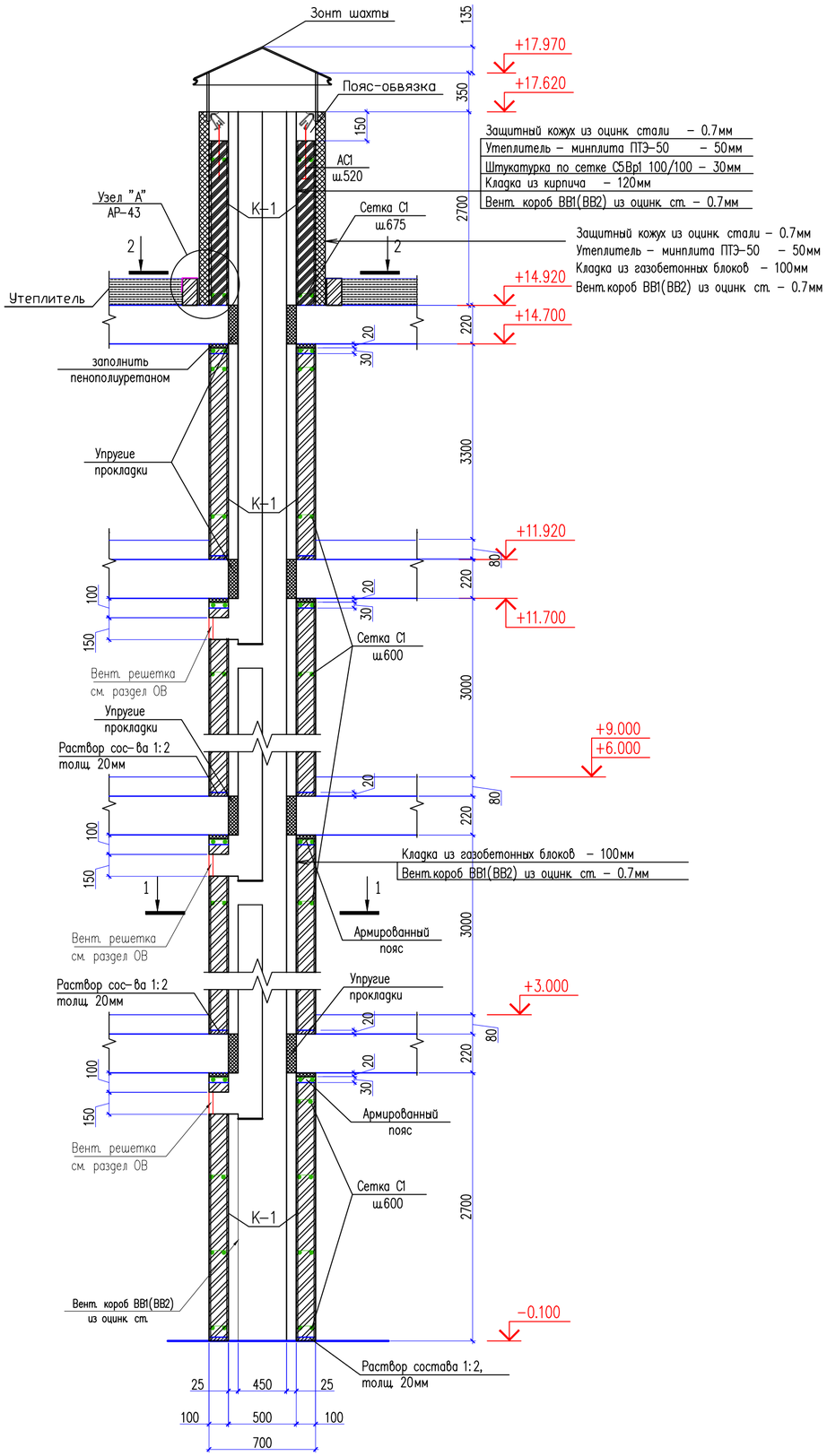

1 – 1

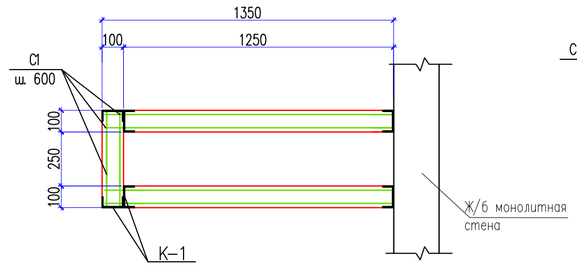

2 – 2
ВШ2

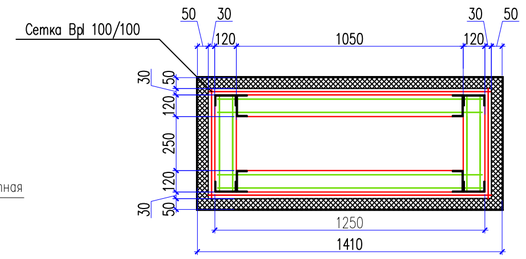

1. Сетка С1 разработана на АС-126.
2. Спецификация конструктивных элементов ВШ5, ВШ5Н дана на листе АС-125.
3. Устройство вытяжных отверстий уточняется по чертежам ОВ.
4. Указания по производству работ см. на АС-126.
5. Вент. короб ВВ1(ВВ2) из оцинк. ст. смотреть на ОВ часть.

Изм.	Кол. уч	Лист	N док.	Подп.	Дата	03/02-2023-АР		
						"Строительство 30 многоквартирных жилых домов в жилом массиве в конце улицы Аскарова, Жамбылская область, г.Тараз.Жилой дом №2 (с наружными сетями (электроснабжения, водоснабжение и канализация, газоснабжение) и благоустройством территорий"		
Проверил	Утелбаев Е.					Жилой дом	Стадия	Лист	Листов
Разработ.	Сарманов А.						РП	35	
Н.Контроль	Мокринская					Вентиляционная шахта ВШ2. Сечения 1-1, 2-2.	ТОО «Асад-ЛТД» Шымкент-2023г.		

Согласовано

Взам. инв. N

Подп. и дата

Инв. N подл.

Копировал

Формат А2

Вентиляционная шахта ВШ3

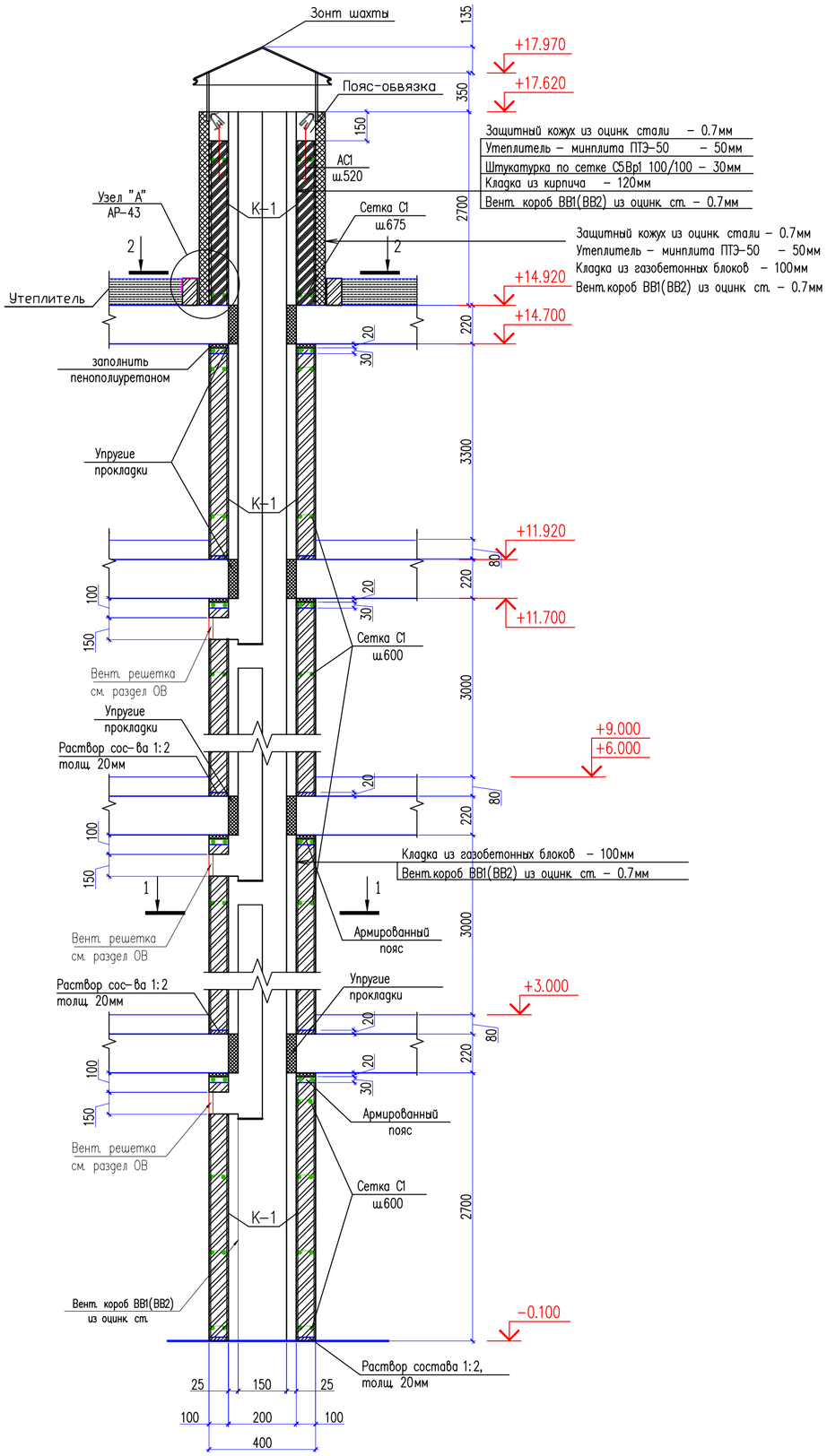

1 – 1

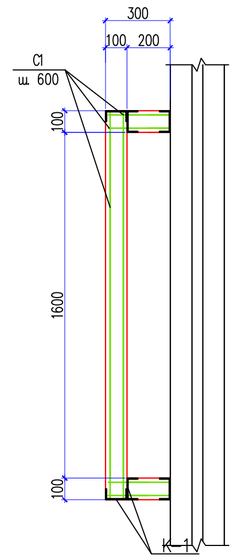

2 – 2
ВШ3

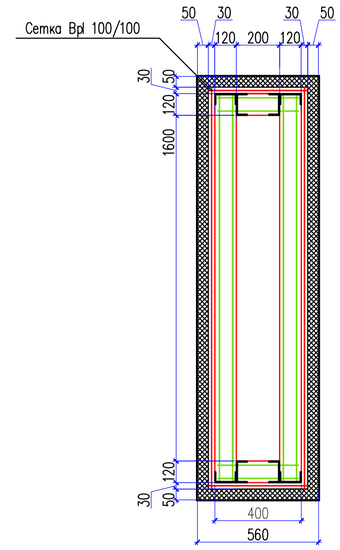

1. Сетка С1 разработана на АС-126.
2. Спецификация конструктивных элементов ВШ5, ВШ5Н дана на листе АС-125.
3. Устройство вытяжных отверстий уточняется по чертежам ОВ.
4. Указания по производству работ см. на АС-126.
5. Вент. короб ВВ1(ВВ2) из оцинк. ст. смотреть на ОВ часть.

Изм.	Кол. уч.	Лист	N док.	Подп.	Дата	03/02-2023-АР		
						"Строительство 30 многоквартирных жилых домов в жилом массиве в конце улицы Аскарова, Жамбылская область, г.Тараз.Жилой дом №2 (с наружными сетями (электроснабжения, водоснабжение и канализация, газоснабжение) и благоустройством территорий"		
Проверил	Утелбаев Е.					Жилой дом	Стадия	Лист	Листов
Разработ.	Сарманов А.						РП	36	
Н.Контроль	Мокринская					Вентиляционная шахта ВШ3. Сечения 1-1, 2-2.	ТОО «Асад-ЛТД» Шымкент-2023г.		

Согласовано

Взам. инв. N

Подп. и дата

Инв. N подл.

Копировал Формат А2

Вентиляционная шахта ВШ4

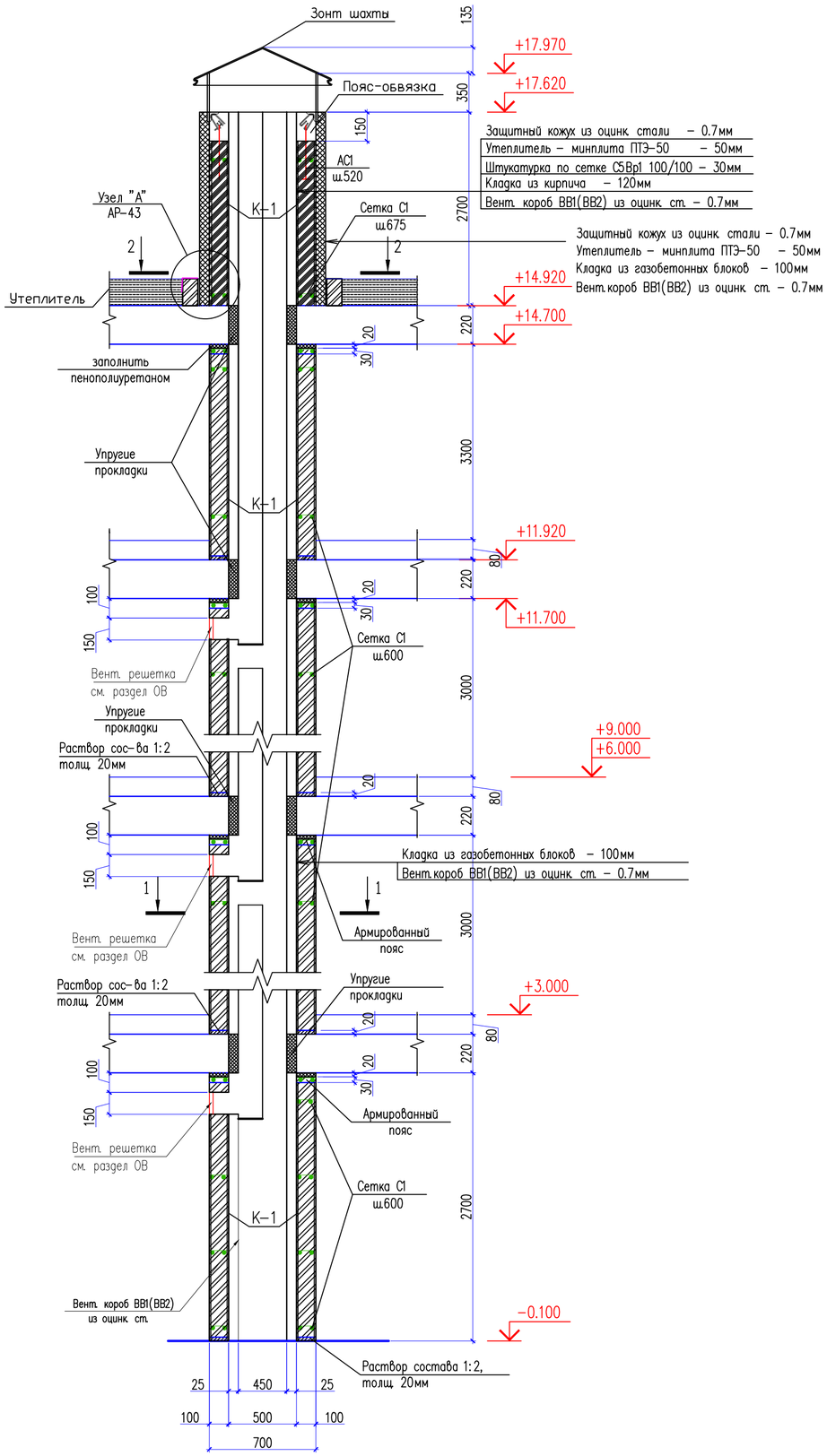

1 – 1

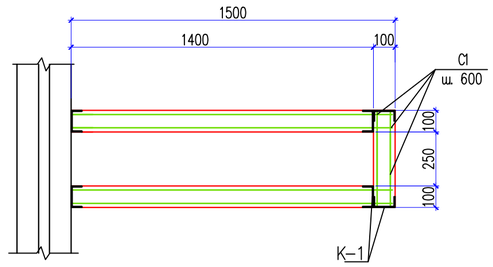

2 – 2
ВШ4

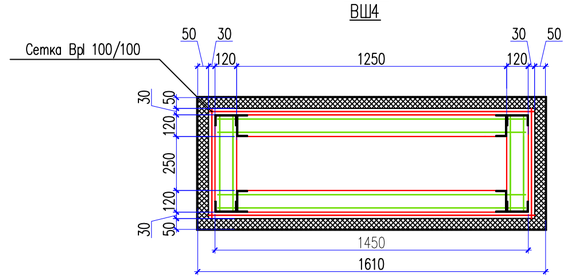

1. Сетка С1 разработана на АС-126.
2. Спецификация конструктивных элементов ВШ5, ВШ5Н дана на листе АС-125.
3. Устройство вытяжных отверстий уточняется по чертежам ОВ.
4. Указания по производству работ см. на АС-126.
5. Вент. короб ВВ1(ВВ2) из оцинк. ст. смотреть на ОВ часть.

						03/02-2023-АР
						"Строительство 30 многоквартирных жилых домов в жилом массиве в конце улицы Аскарова, Жамбылская область, г.Тараз.Жилой дом №2 (с наружными сетями (электроснабжения, водоснабжение и канализация, газоснабжение) и благоустройством территорий"
Изм.	Кол. уч.	Лист	N док.	Подп.	Дата	
Проверил		Утелбаев Е.				Жилой дом
Разработ.		Сарманов А.				
Н.Контроль		Мокринская				Вентиляционная шахта ВШ4. Сечения 1–1, 2–2.

Стадия	Лист	Листов
РП	37	

ТОО «Асад-ЛТД» Шымкент-2023г.

Согласовано

Взам. инв. N

Подп. и дата

Инв. N подл.

Копировал

Формат А2

Вентиляционная шахта ВШ5

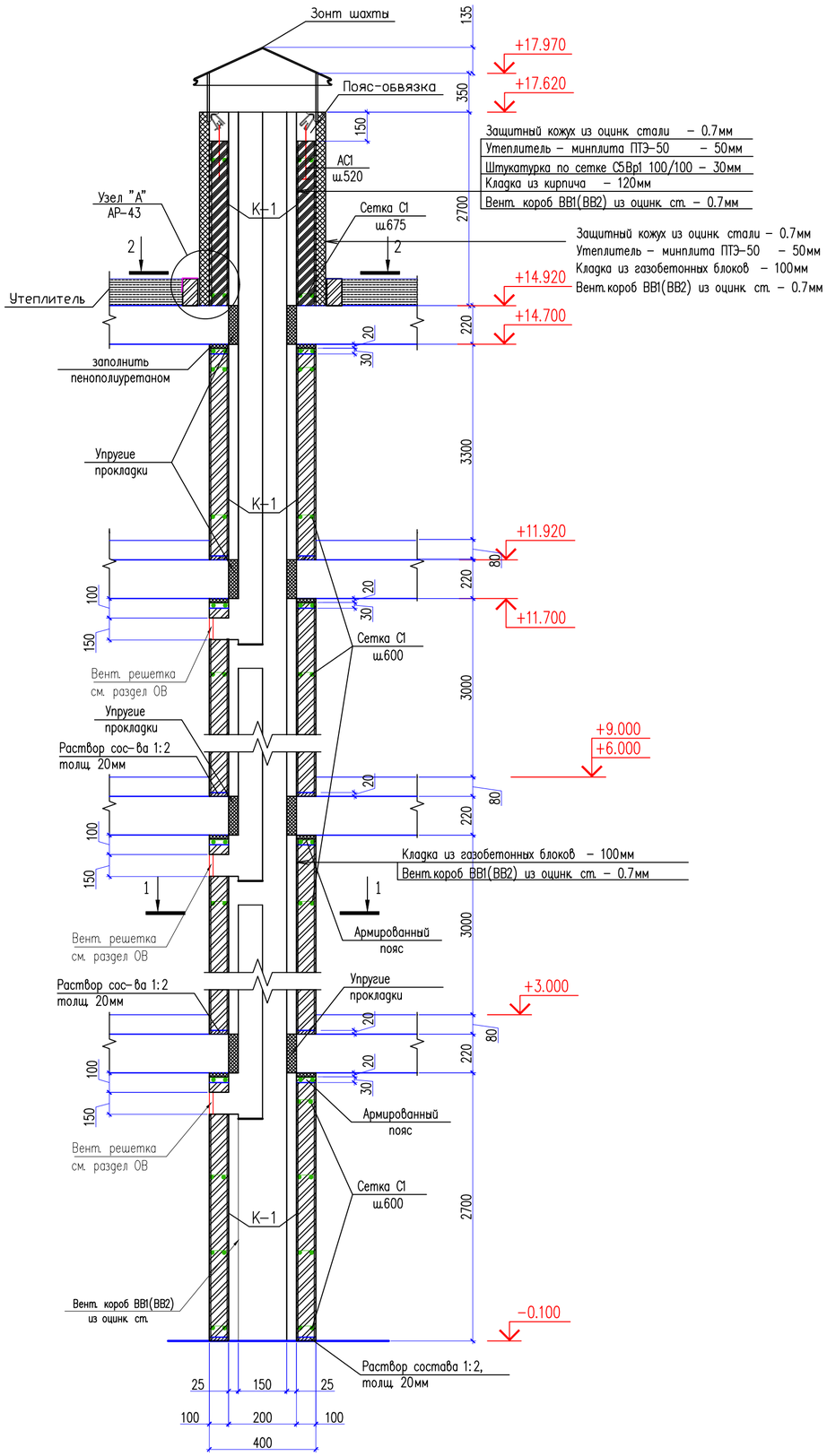

1 – 1

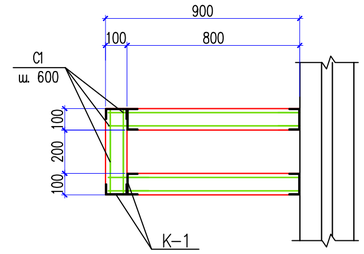

2 – 2
ВШ5

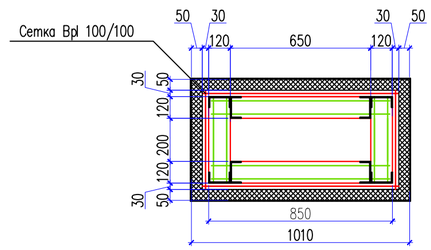

1. Сетка С1 разработана на АС-126.
2. Спецификация конструктивных элементов ВШ5, ВШ5Н дана на листе АС-125.
3. Устройство вытяжных отверстий уточняется по чертежам ОВ.
4. Указания по производству работ см. на АС-126.
5. Вент. короб ВВ1(ВВ2) из оцинк. ст. смотреть на ОВ часть.

Изм.	Кол. уч.	Лист	N док.	Подп.	Дата	03/02-2023-АР
						"Строительство 30 многоквартирных жилых домов в жилом массиве в конце улицы Аскарова, Жамбылская область, г.Тараз.Жилой дом №2 (с наружными сетями (электроснабжения, водоснабжение и канализация, газоснабжение) и благоустройством территорий"
Проверил		Утелбаев Е.				Жилой дом — Стадия: РП; Лист: 38; Листов:
Разработ.		Сарманов А.				
Н.Контроль		Мокринская				Вентиляционная шахта ВШ5. Сечения 1–1, 2–2. — ТОО «Асад-ЛТД» Шымкент-2023г.

Согласовано

Взам. инв. N

Подп. и дата

Инв. N подл.

Копировал

Формат А2

Вентиляционная шахта ВШ6

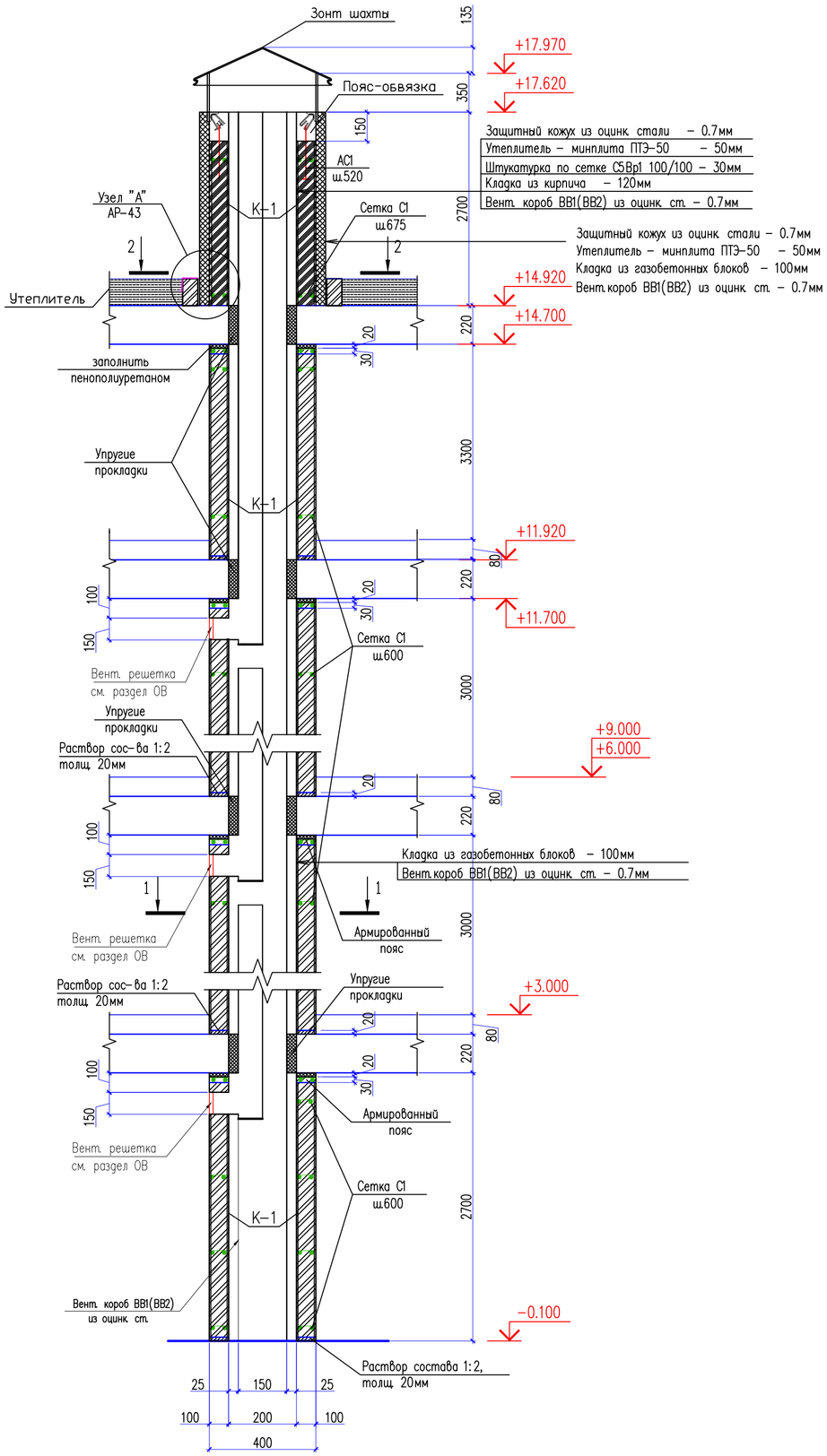

1 – 1

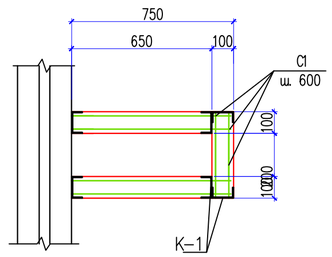

2 – 2
ВШ6

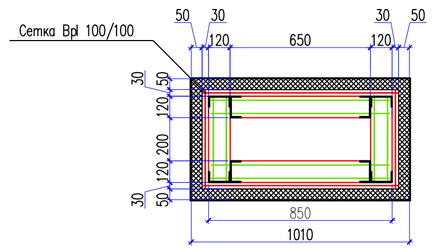

1. Сетка С1 разработана на АС-126.
2. Спецификация конструктивных элементов ВШ5, ВШ5Н дана на листе АС-125.
3. Устройство вытяжных отверстий уточняется по чертежам ОВ.
4. Указания по производству работ см. на АС-126.
5. Вент. короб ВВ1(ВВ2) из оцинк. ст. смотреть на ОВ часть.

Изм.	Кол. уч.	Лист	N док.	Подп.	Дата	03/02-2023-АР		
						"Строительство 30 многоквартирных жилых домов в жилом массиве в конце улицы Аскарова, Жамбылская область, г.Тараз.Жилой дом №2 (с наружными сетями (электроснабжения, водоснабжение и канализация, газоснабжение) и благоустройством территорий"		
Проверил	Утелбаев Е.					Жилой дом	Стадия	Лист	Листов
Разработ.	Сарманов А.						РП	39	
Н.Контроль	Мокринская					Вентиляционная шахта ВШ6. Сечения 1–1, 2–2.	ТОО «Асад-ЛТД» Шымкент-2023г.		

Согласовано

Взам. инв. N

Подп. и дата

Инв. N подл.

Копировал

Формат А2

Вентиляционная шахта ВШ7

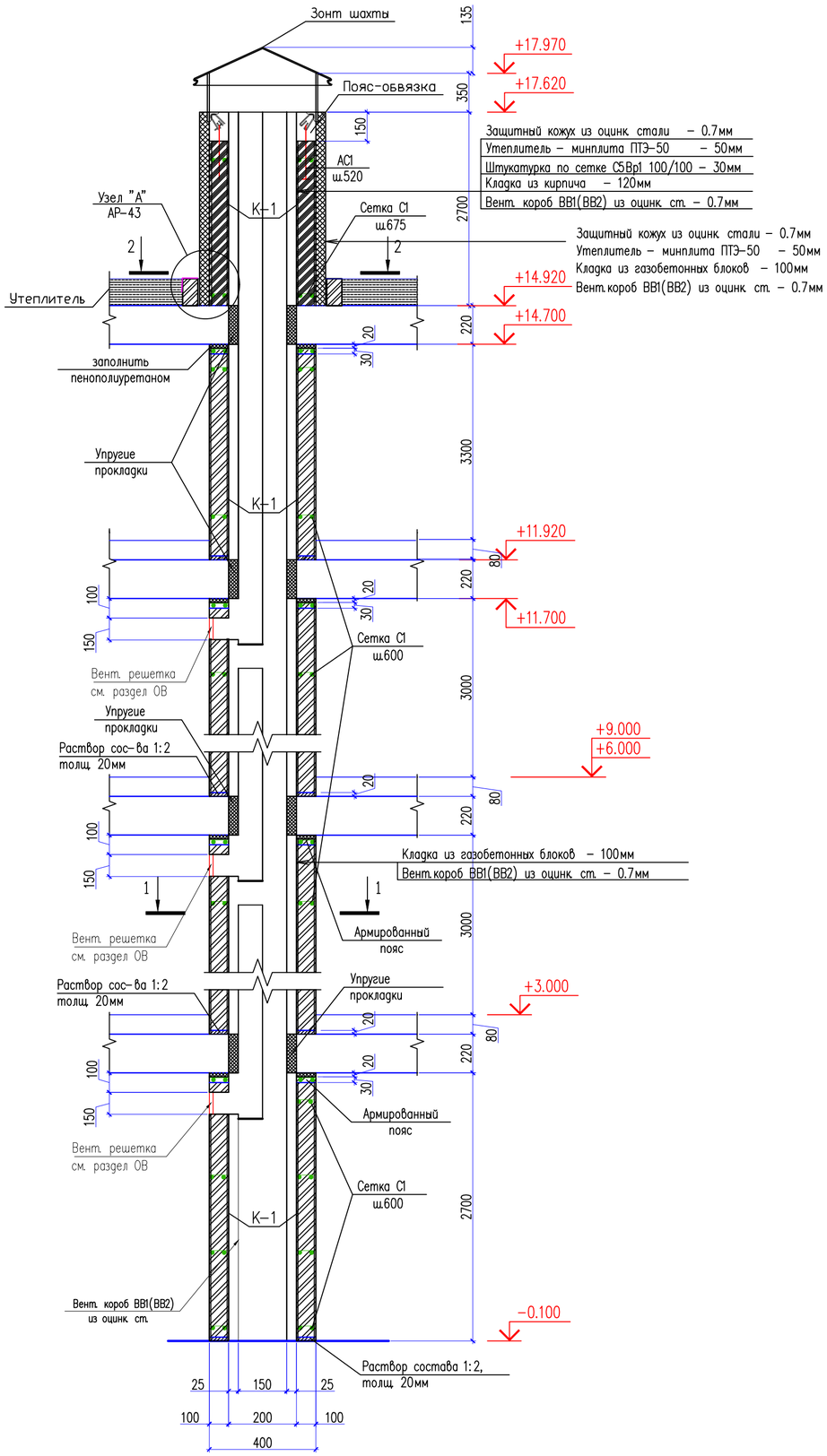

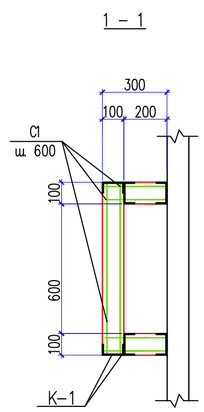

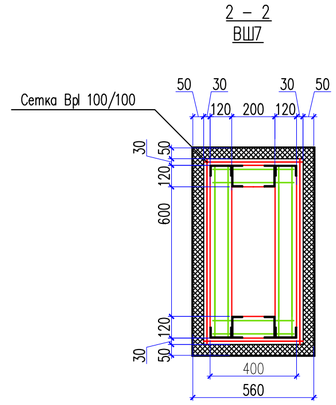

1. Сетка С1 разработана на АС-126.
2. Спецификация конструктивных элементов ВШ5, ВШ5Н дана на листе АС-125.
3. Устройство вытяжных отверстий уточняется по чертежам ОВ.
4. Указания по производству работ см. на АС-126.
5. Вент. короб ВВ1(ВВ2) из оцинк. ст. смотреть на ОВ часть.

Изм.	Кол. уч.	Лист	N док.	Подп.	Дата	03/02-2023-АР		
						"Строительство 30 многоквартирных жилых домов в жилом массиве в конце улицы Аскарова, Жамбылская область, г.Тараз.Жилой дом №2 (с наружными сетями (электроснабжения, водоснабжение и канализация, газоснабжение) и благоустройством территорий"		
Проверил	Утелбаев Е.					Жилой дом	Стадия	Лист	Листов
Разработ.	Сарманов А.						РП	40	
Н.Контроль	Мокринская					Вентиляционная шахта ВШ7. Сечения 1-1, 2-2.	ТОО «Асад-ЛТД» Шымкент-2023г.		

Согласовано

Взам. инв. N

Подп. и дата

Инв. N подл.

Копировал

Формат А2

Вентиляционная шахта ВШ8

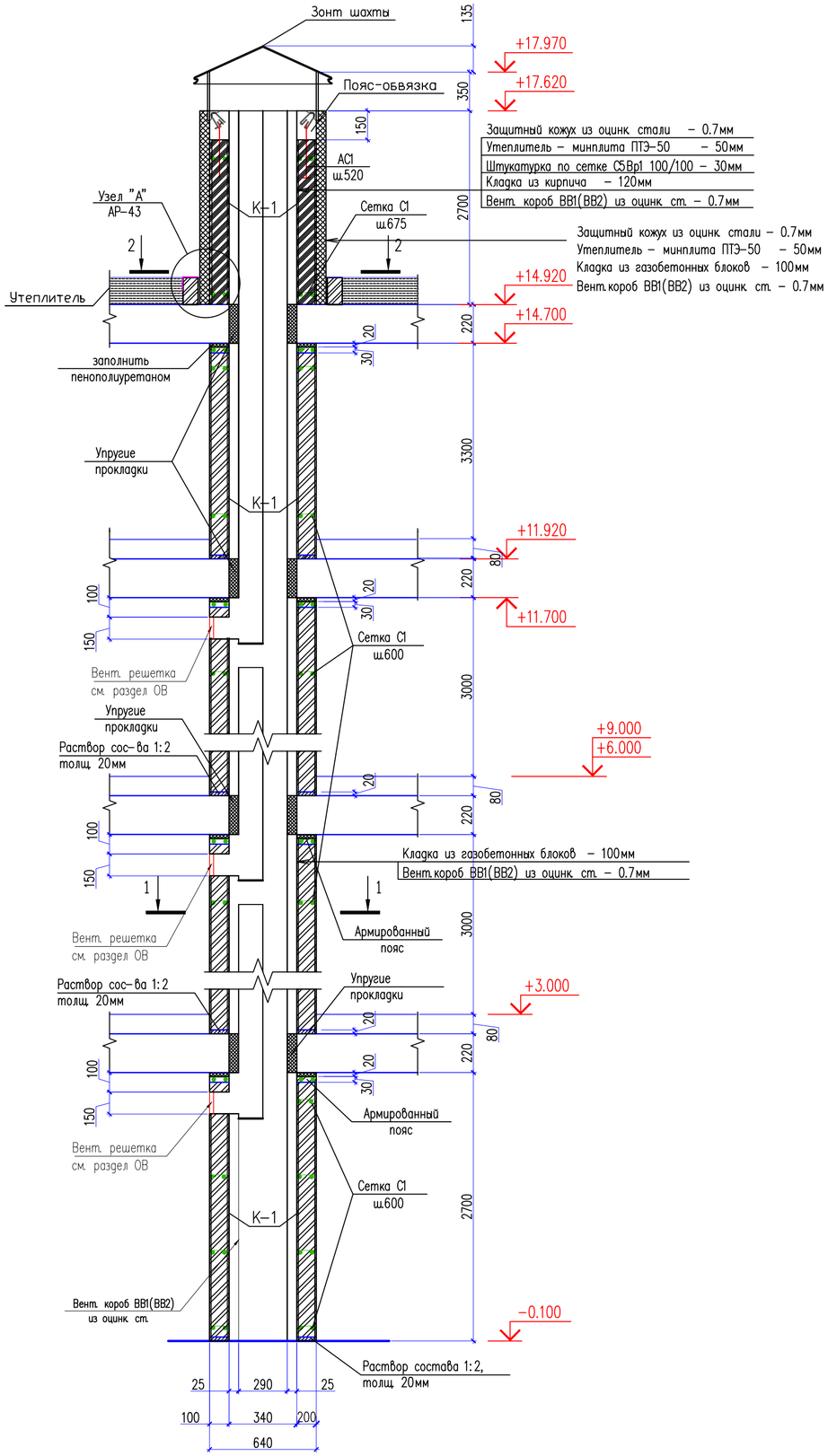

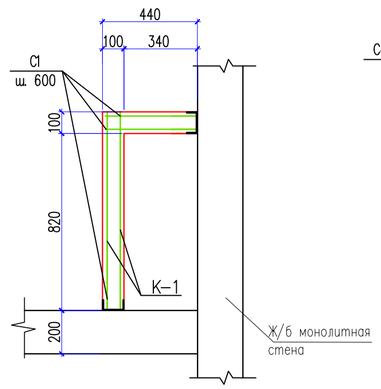

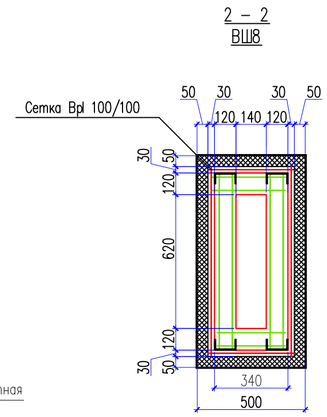

1. Сетка С1 разработана на АС-126.
2. Спецификация конструктивных элементов ВШ5, ВШ5Н дана на листе АС-125.
3. Устройство вытяжных отверстий уточняется по чертежам ОВ.
4. Указания по производству работ см. на АС-126.
5. Вент. короб ВВ1(ВВ2) из оцинк. ст. смотреть на ОВ часть.

Изм.	Кол. уч.	Лист	N док.	Подп.	Дата	03/02-2023-АР		
						"Строительство 30 многоквартирных жилых домов в жилом массиве в конце улицы Аскарова, Жамбылская область, г.Тараз.Жилой дом №2 (с наружными сетями (электроснабжения, водоснабжение и канализация, газоснабжение) и благоустройством территорий"		
Проверил	Утелбаев Е.					Жилой дом	Стадия	Лист	Листов
Разработ.	Сарманов А.						РП	41	
Н.Контроль	Мокринская					Вентиляционная шахта ВШ8. Сечения 1-1, 2-2.	ТОО «Асад-ЛТД» Шымкент-2023г.		

Согласовано

Взам. инв. N

Подп. и дата

Инв. N подл.

Копировал

Формат А2

Вентиляционная шахта ВШ9

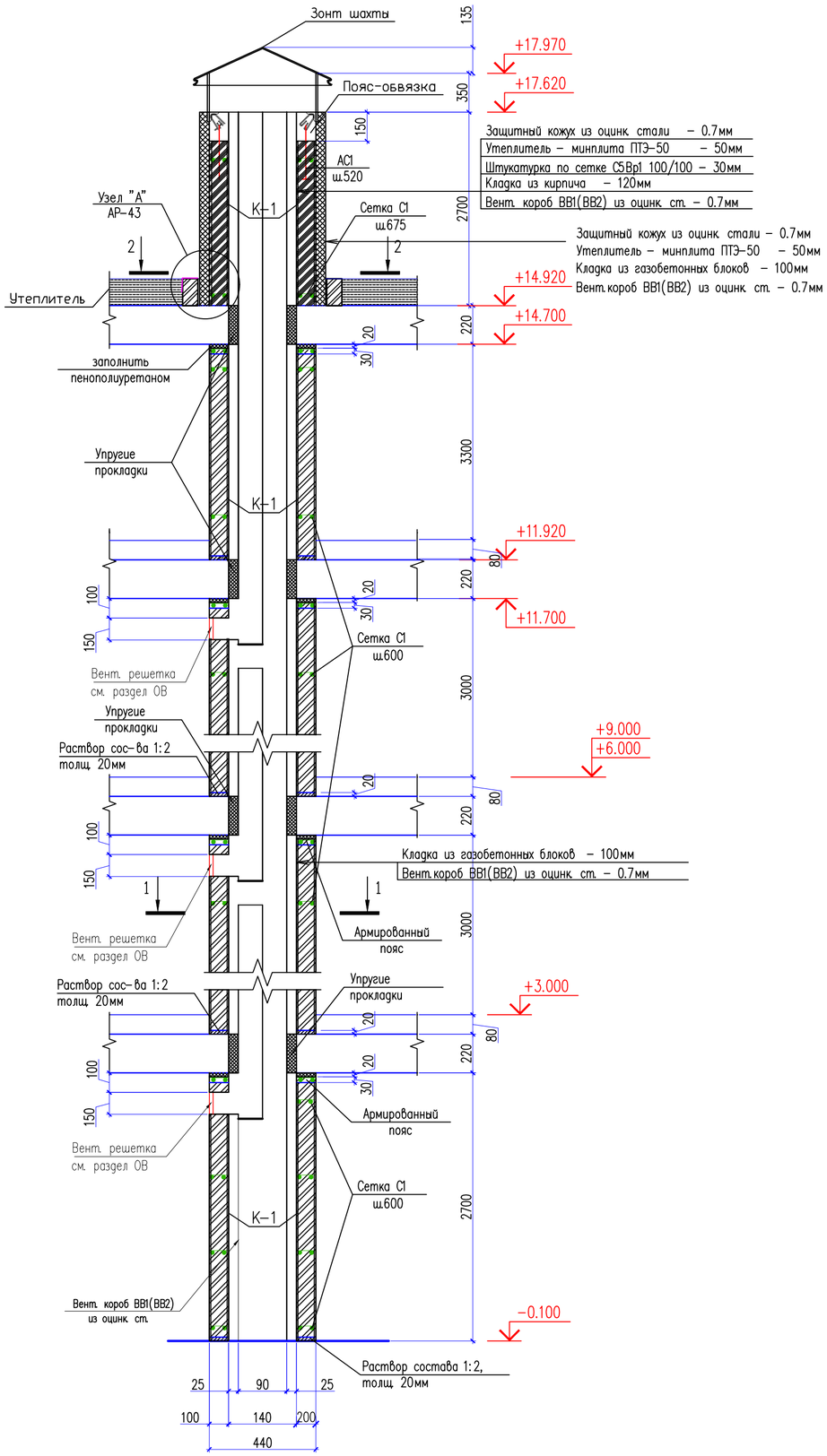

1 – 1

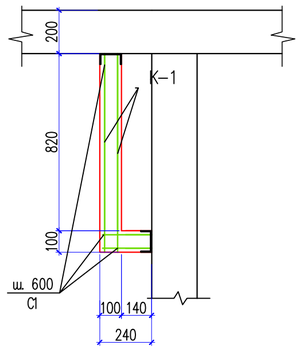

2 – 2
ВШ9

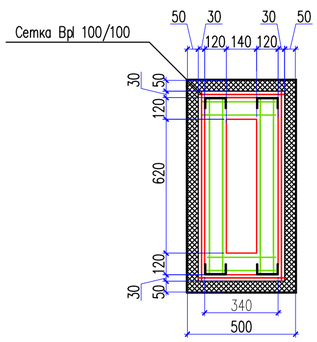

1. Сетка С1 разработана на АС-126.
2. Спецификация конструктивных элементов ВШ5, ВШ5Н дана на листе АС-125.
3. Устройство вытяжных отверстий уточняется по чертежам ОВ.
4. Указания по производству работ см. на АС-126.
5. Вент. короб ВВ1(ВВ2) из оцинк. ст. смотреть на ОВ часть.

						03/02-2023-АР			
						"Строительство 30 многоквартирных жилых домов в жилом массиве в конце улицы Аскарова, Жамбылская область, г.Тараз.Жилой дом №2 (с наружными сетями (электроснабжения, водоснабжение и канализация, газоснабжение) и благоустройством территорий"			
Изм.	Кол. уч.	Лист	N док.	Подп.	Дата				
Проверил		Утелбаев Е.				Жилой дом	Стадия	Лист	Листов
Разработ.		Сарманов А.					РП	42	
Н.Контроль		Мокринская				Вентиляционная шахта ВШ9. Сечения 1–1, 2–2.	ТОО «Асад-ЛТД» Шымкент-2023г.		

Согласовано

Взам. инв. N

Подп. и дата

Инв. N подл.

Копировал

Формат А2

Спецификация конструктивных элементов

Марка поз.	Обозначение	Наименование	Кол-во, шт. ВШ1	ВШ2	ВШ3	ВШ4	ВШ5	ВШ6	ВШ7	ВШ8	ВШ9	Масса ед. кг	Примечание ВШ1	ВШ2	ВШ3	ВШ4	ВШ5	ВШ6	ВШ7	ВШ8	ВШ9
	ГОСТ 5781-82	Сетка 5Вр1 100/100, м2	16.80	12.0	15.60	12.0	15.20	18.0	12.40	4.0	4.0	3.52	59.14	42.24	54.91	42.24	53.50	63.36	43.65	14.08	14.08
АС-1	Серия 2.260-3с,в1	АС-1	9	6	8	6	8	9	6	2	2	4.8	43.20	28.80	38.40	28.80	38.40	43.20	28.80	9.60	9.60
		Пояс-обвязка																			
1	ТУ 14-1-5526-2006	⌀10А500СП, п.м.	8.20	12.0	7.80	12.0	7.60	9.0	6.20	4.0	4.0	0.617	5.06	7.404	7.404	5.80	4.69	5.55	3.83	2.468	2.468
2	данный лист	⌀6АIII, L=540	11	8	10	8	10	12	8	8		0.12	1.32	0.96	1.20	1.44	1.20	1.44	0.96	0.96	0.96
		Материалы: бетон кл. В15, м3	0.076	0.055	0.07	0.055	0.068	0.081	0.018	0.018											
	ТУ 5761-001262238-00	Плита из базальтовой ваты ПТЭ-50 g=50мм, м3	0.57	0.554	0.53	0.554	0.52	0.61	0.42	0.41	0.41										
	ГОСТ 14918-80	Оцинкованная кровельная сталь фартука толщ. 0,7 мм шириной 400 п.м.	5.75	4.10	5.46	4.10	5.32	6.30	4.35	3.0	3.0										
	ГОСТ 530-2012	Расход кирпича марки КР-р-по 250х120х65/1НФ/200/2.0/50 м3	1.36	0.97	1.26	0.97	1.23	1.46	1.0	0.324	0.324										

Узел "А"

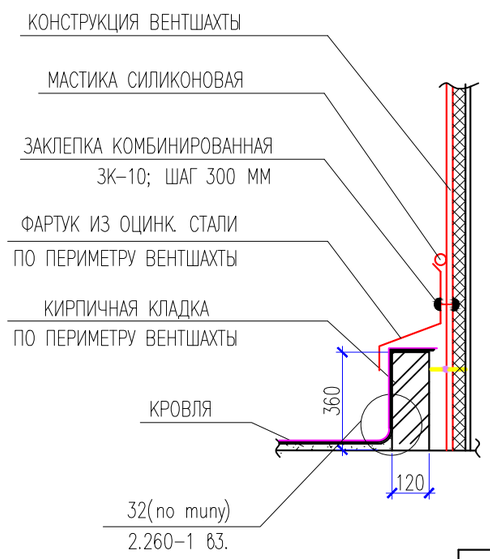

Пояс-обвязки

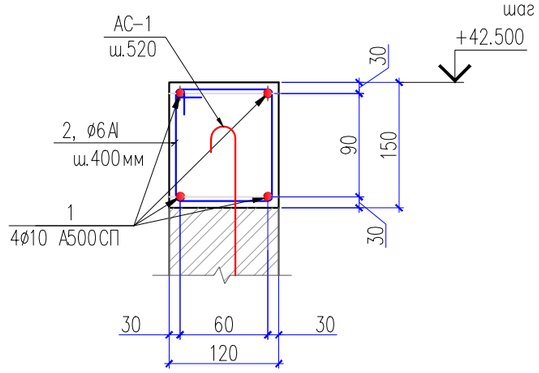

С1

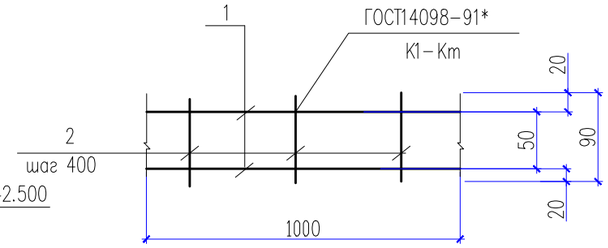

Ведомость стержней

Поз	Наименование
2	⌀6АIII, L=540мм

Указания по производству работ.

1. Кладка вентшахт выполняется из выполняются из газобетонных блоков по ГОСТ 21520-89 из бетона кл В3,5, с объемным весом 700кг/м3.
Блоки должны соответствовать требованиям тех.условий по форме, размерам, прочности и теплотехническим характеристикам.
2. Кладку выполнять на специальном строительном клеевом растворе с перевязкой вертикальных швов кладки (заполняемых клеевым раствором) не менее чем на 200мм.
3. В холодное время года при отрицательной температуре в клеевой раствор добавлять специальную добавку "Хидрозим-П".
4. Кладку стен должны выполнять специально обученные специалисты.
5. Кладку вентшахты выше крыши выполнять из кирпича марки КОРПо 1Нф/100/2,0/2,5/ГОСТ 530-2007 на цементном растворе марки М50. Обьем кирпичной кладки 10.07м3.
6. В стенах из газобетонных блоков через каждые 600мм кладки по высоте и по всей длине проложить сетку С1, а в стенах из кирпичной кладки - через каждые 675мм.
7. По верху кладки уложить горизонтальную арматурную сетку С1 в слое из цементного раствора
толщиной 30 мм.
8. По верху кладки между верхней поверхностью и плитой перекрытия оставить зазор 20 мм.
9. Швы примыкания кладки к ригелям и внутренним стенам и перегородкам заполнить пенополиуретаном и герметиком.
10. По верху кладки вентшахты выполнить монолитный пояс, связанный с нижележащей кладкой арматурными выпусками АС1 по серии 2.260-3с,в1.
11. В уровне перекрытий зазор между коробом и шахтой заполнить упругими прокладками с последующей заделкой строительной пеной.

Взам. инв. N | Подп. и дата | Инв. N подл.

Изм.	Кол. уч.	Лист	N док.	Подп.	Дата
Проверил		Утелбаев Е.			
Разработ.		Сарманов А.			
Н.Контроль		Мокринская			

03/02-2023-АР

"Строительство 30 многоквартирных жилых домов в жилом массиве в конце улицы Аскарова, Жамбылская область, г.Тараз.Жилой дом №2 (с наружными сетями (электроснабжения, водоснабжение и канализация, газоснабжение) и благоустройством территорий"

Жилой дом

Стадия	Лист	Листов
РП	43	

Спецификация конструктивных элементов. Узел А. Пояс-обвязки

ТОО «Асад-ЛТД» Шымкент-2023г.

План кровли

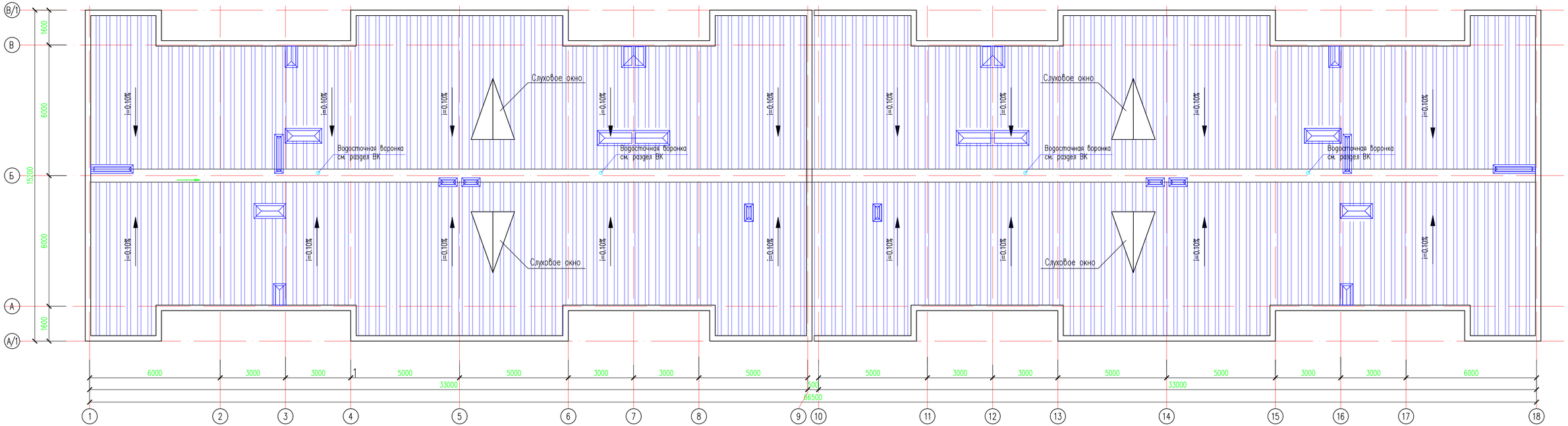

Изм.	Кол. уч	Лист	N док.	Подп.	Дата
Проверил		Утелбаев Е.			
Разработ.		Сарманов А.			
Н.Контроль		Мокринская			

03/02-2023-АР

"Строительство 30 многоквартирных жилых домов в жилом массиве в конце улицы Аскарова, Жамбылская область, г.Тараз.Жилой дом №2 (с наружными сетями (электроснабжения, водоснабжение и канализация, газоснабжение) и благоустройством территории"

Жилой дом

Стадия	Лист	Листов
РП	44	

План кровли

ТОО «Асад-ЛТД» Шымкент-2023г.

Согласовано

Взам. инв. N

Подп. и дата

Инв. N подл.

Копировал

Формат А4-3

План стропил, стоек и прогонов

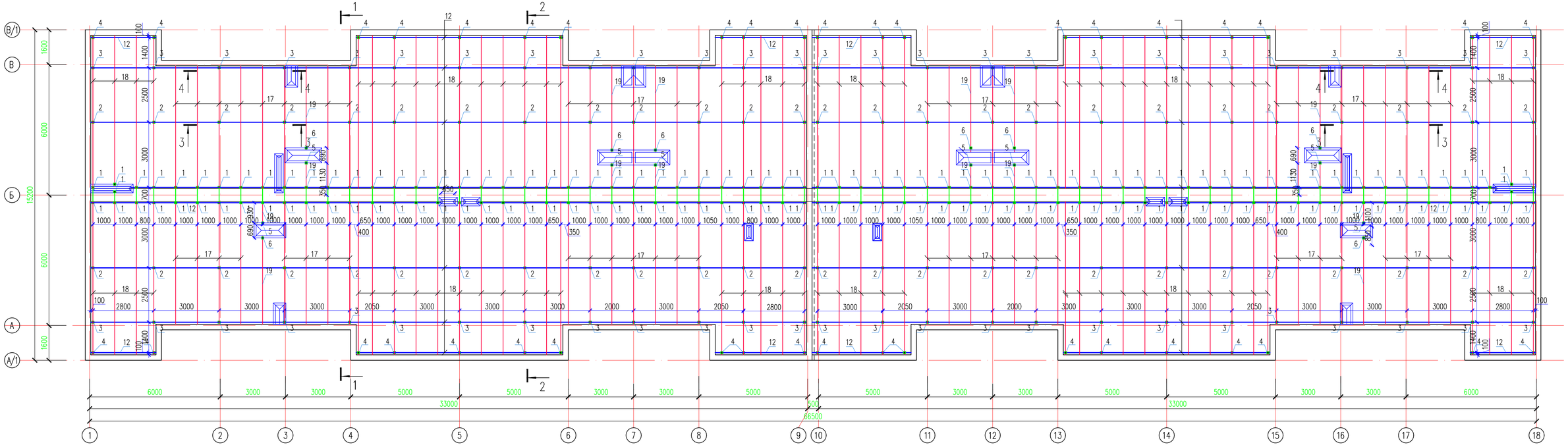

							03/02-2023-АР
							"Строительство 30 многоквартирных жилых домов в жилом массиве в конце улицы Аскарова, Жамбылская область, г.Тараз.Жилой дом №2 (с наружными сетями (электроснабжения, водоснабжение и канализация, газоснабжение) и благоустройством территории"
Изм.	Кол. уч	Лист	N док	Подп.	Дата		
Проверил		Утелбаев Е.				Жилой дом	Стадия: РП; Лист: 45; Листов:
Разработ.		Сарманов А.				План стропил, стоек и прогонов	ТОО «Асад-ЛТД» Шымкент-2023г.
Н.Контроль		Мокринская					

Согласовано

Взам. инв. N

Подп. и дата

Инв. N подл.

Копировал

Формат А4-3

Стальной профилированный лист
Н60-845-0.7 ГОСТ 24045-94
Обрешетка деревянная 100х32(h) с шагом 350мм
Стропила деревянные 50х180(h) с шагом 1000мм
Воздушная прослойка
Цементно-песчаная стяжка армированная
ø3Вр1/100х100 из р-ра М-100 t=30мм
Утеплитель из минеральной ваты ISOVER OL-Pe
плотностью 150кг/м3, толщиной - 120мм
Пароизоляция
Плита покрытия ж/б - 220мм

Разрез 1 - 1

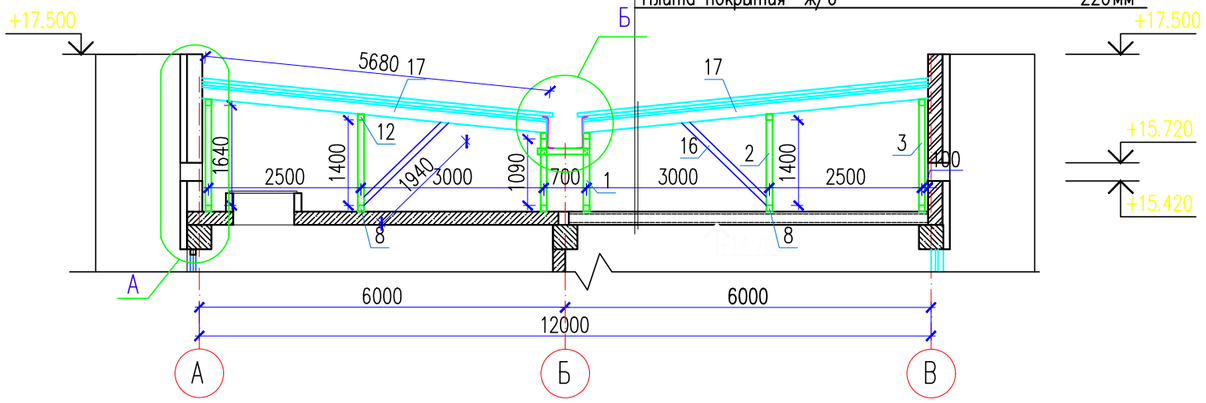

Разрез 2 - 2

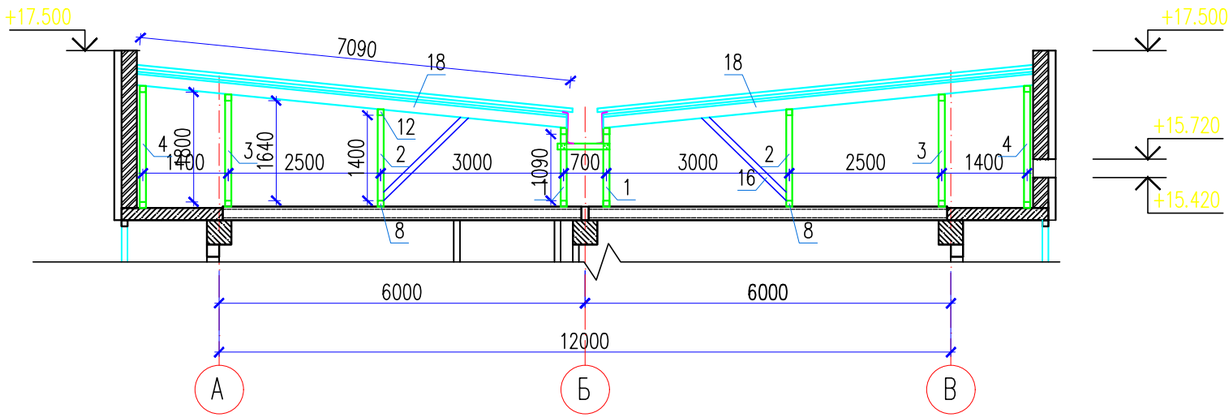

3 - 3

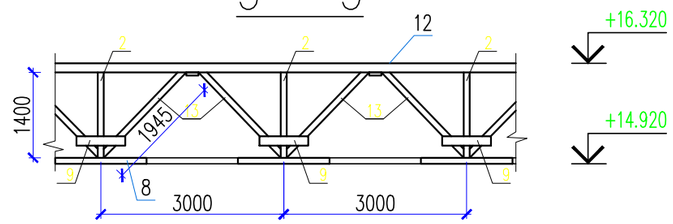

4 - 4

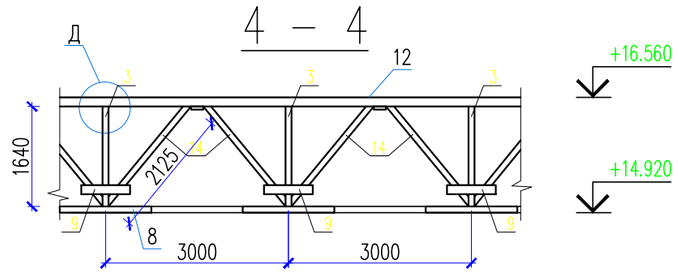

5 - 5

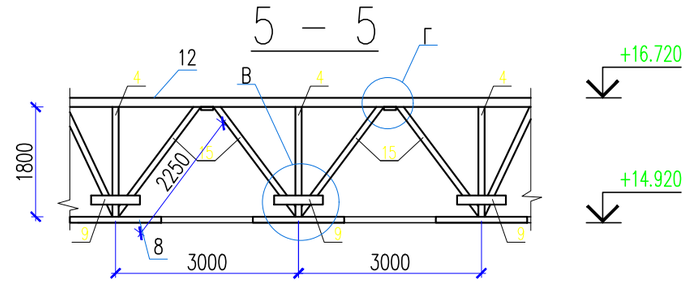

Согласовано:

Взам. инв. N°

Подп. и дата

Инв. N° подл.

Изм.	Кол. уч.	Лист	N док.	Подп.	Дата	03/02-2023-АР		
						"Строительство 30 многоквартирных жилых домов в жилом массиве в конце улицы Аскарова, Жамбылская область, г.Тараз.Жилой дом №2 (с наружными сетями (электроснабжения, водоснабжение и канализация, газоснабжение) и благоустройством территорий"		
Проверил		Утелбаев Е.				Жилой дом	Стадия	Лист	Листов
Разработ.		Сарманов А.					РП	46	
Н.Контроль		Мокринская				Разрез 1-1...5-5	ТОО «Асад-ЛТД» Шымкент-2023г.		

Формат

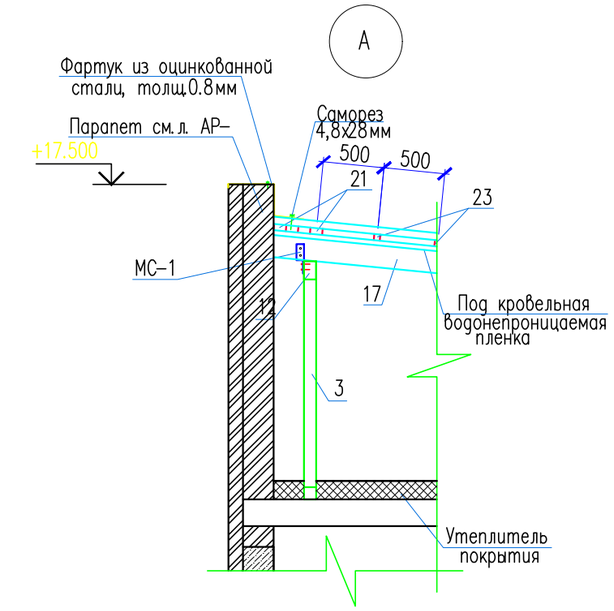

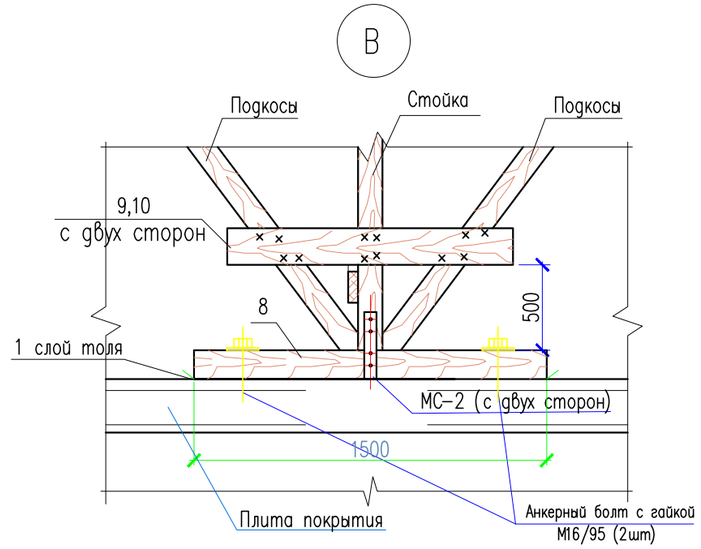

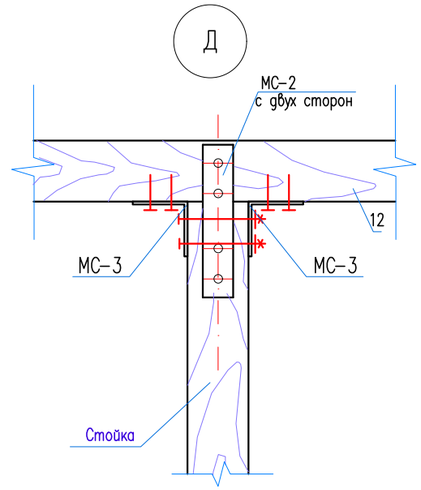

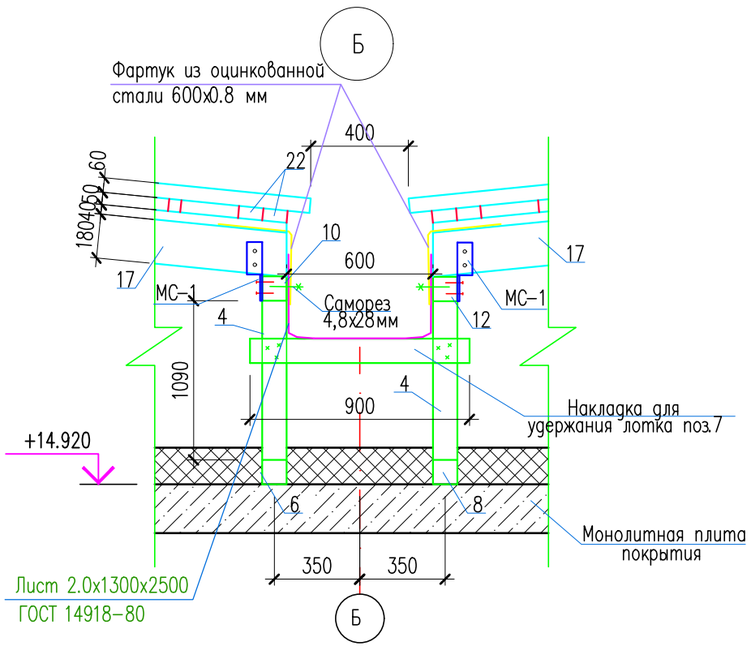

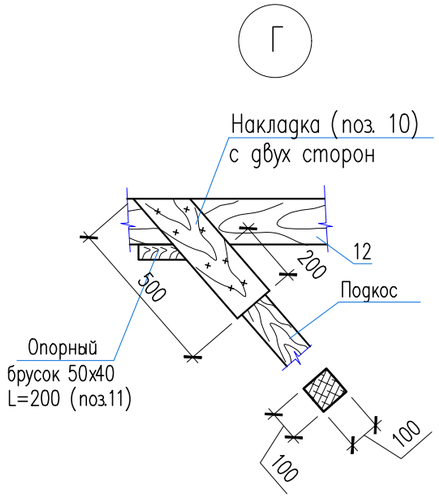

Пример соединения стропильных ног

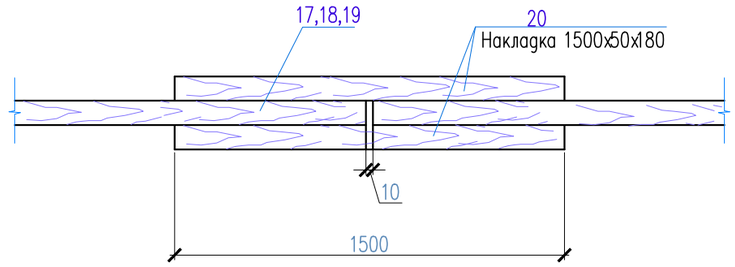

Изм.	Кол. уч.	Лист	N док.	Подп.	Дата	03/02–2023–АР
						"Строительство 30 многоквартирных жилых домов в жилом массиве в конце улицы Аскарова, Жамбылская область, г.Тараз.Жилой дом №2 (с наружными сетями (электроснабжения, водоснабжение и канализация, газоснабжение) и благоустройством территорий"
Проверил		Утелбаев Е.				Жилой дом — Стадия: РП; Лист: 47; Листов:
Разработ.		Сарманов А.				
Н.Контроль		Мокринская				Узлы А, Б, В, Г, Д — ТОО «Асад–ЛТД» Шымкент–2023г.

Согласовано:

Взам. инв. N°

Подп. и дата

Инв. N° подл.

Формат

Спецификация материалов на кровлю

N п/п	Наименование	Сечение мм.	Длина мм.	Кол. шт.	Общая длина м.	Объем м3
1	2	3	4	5	6	7
1	Стойка	100x100	1090	146	159.14	1.5914
2	Стойка	100x100	1400	52	72.80	0.7280
3	Стойка	100x100	1640	52	85.28	0.8528
4	Стойка	100x100	1800	40	72.0	0.720
5	Стойка	100x100	1400	8	11.20	0.112
6	Стойка	100x100	1470	8	11.76	0.1176
7	Накладка для удержания лотка	50x100	900	68	61.20	0.306
8	Лежень	100x100	1500	306	459.0	4.59
9	Накладка	50x100	800	208	166.40	0.832
10	Накладка	50x100	500	504	252.0	1.23
11	Опорный брусок	100x40	200	120	24	0.096
12	Прогон п.м.	100x150			448.70	6.7305
13	Подкосы	100x100	1945	96	186.72	1.867
14	Подкосы	100x100	2125	96	204.0	2.04
15	Подкосы	100x100	2250	40	90.0	0.90
16	Раскосы	150x50	1940	52	100.88	0.7566
17	Стропильная нога	50x180	5680	56	318.08	2.863
18	Стропильная нога	50x180	7090	80	567.20	5.105
19	Нарожники м.п.	50x180			41.20	0.371
20	Накладка для соединения стропил	50x180	1500	160	240.0	2.160
21	Коньковый щит м.п.	100x50			616.0	3.08
22	Карнизный щит м.п.	100x50			263.20	1.320
23	Обрешетка м.п.	100x32			1600.0	5.12
	Итого древесины					43.49
	Под кровельная водонепроницаемая пленка					930.0 м2
	Площадь кровли из профнастила Н60-845-0.7 ГОСТ 24045-94					930.0 м2
Л-1	ГОСТ 14918-80	Лоток из листа 2.0x1300x2500		27	51.02	1378.35

Спецификация материалов (продолжение)

п/п	Наименование	Сечение мм	Длина мм	Кол. шт.	Общая длина м	Объем $м^3$
1	2	3	4	5	6	7
	Элементы металлические					
	Скрутка из проволоки Ø4 Вр-1 ГОСТ 6727-91				420.0	41.6кг
	Соединительный элемент МС-1	-50x5	250	512	128.0	251.0кг
	Соединительный элемент МС-2	-50x5	250	1224	306.0	600.0кг
	Соединительный элемент МС-3	-50x5	300	612	183.60	360.0кг
	Толь шириной 0.35м				459.0	160.65м2
	Фартук из оцинкован.стали 600x0.8(м)				132.0	151.0кг
	Фартук из оцинкован.стали толщ.0.8(м2)				172.0	313.0кг
	Аварийный лоток из оцинкованной стали толщ.0.8(м2)				2.00	11.90кг
	Стяжка из цементно-песчаного раствора М 150 армированная сеткой 4с 3ВР-100/3ВР-100, t=30мм					850.0м2
	Утеплитель из минеральной ваты ISOVER OL-Pe плотностью 150кг/м3, толщиной - 120мм					850.0м2
	Пароизоляция: Пароизоляционная пленка 0,4мм					850.0м2

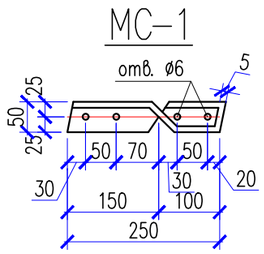

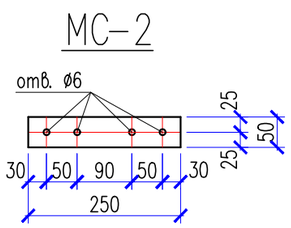

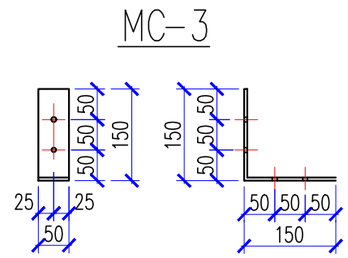

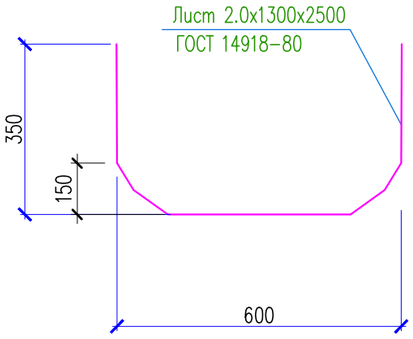

Согласовано:

Взам. инв. N°

Подп. и дата

Инв. N° подл.

Изм.	Кол. уч.	Лист	N док.	Подп.	Дата
Проверил		Утелбаев Е.			
Разработ.		Сарманов А.			
Н.Контроль		Мокринская			

03/02-2023-АР

"Строительство 30 многоквартирных жилых домов в жилом массиве в конце улицы Аскарова, Жамбылская область, г.Тараз.Жилой дом №2 (с наружными сетями (электроснабжения, водоснабжение и канализация, газоснабжение) и благоустройством территорий"

Жилой дом

Стадия	Лист	Листов
РП	48	

Спецификация материалов на кровлю

ТОО «Асад-ЛТД» Шымкент-2023г.

Формат

Слуховое окно

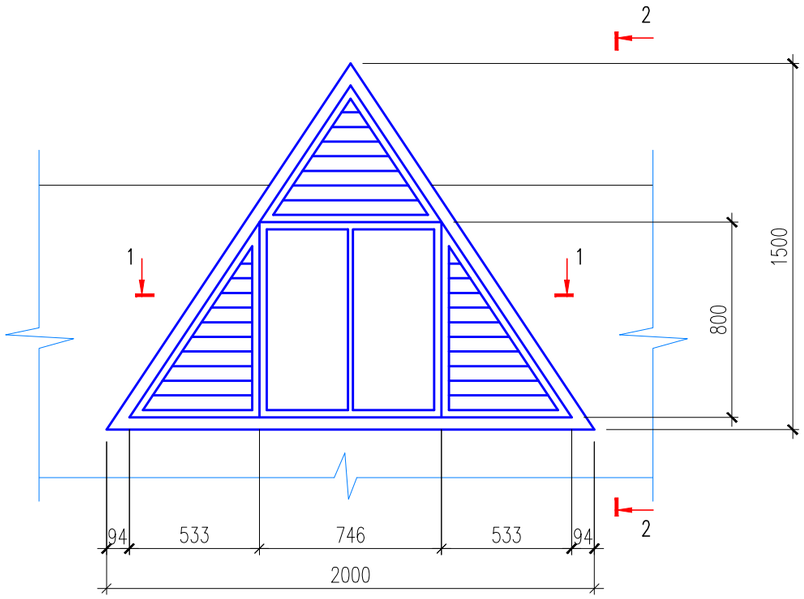

2 – 2

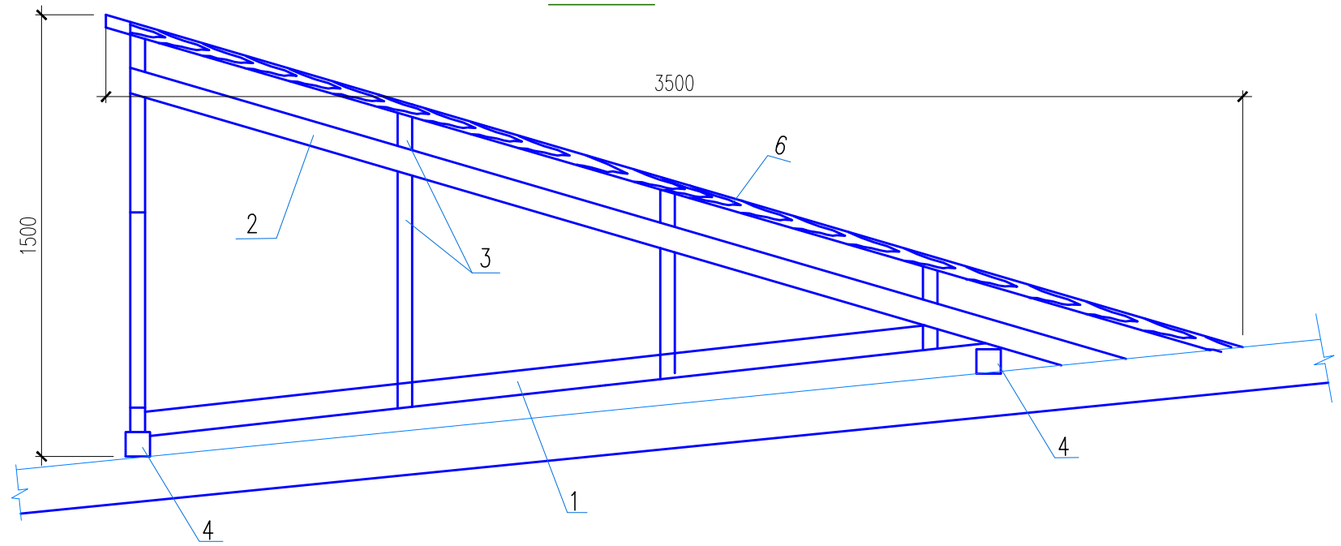

1 – 1

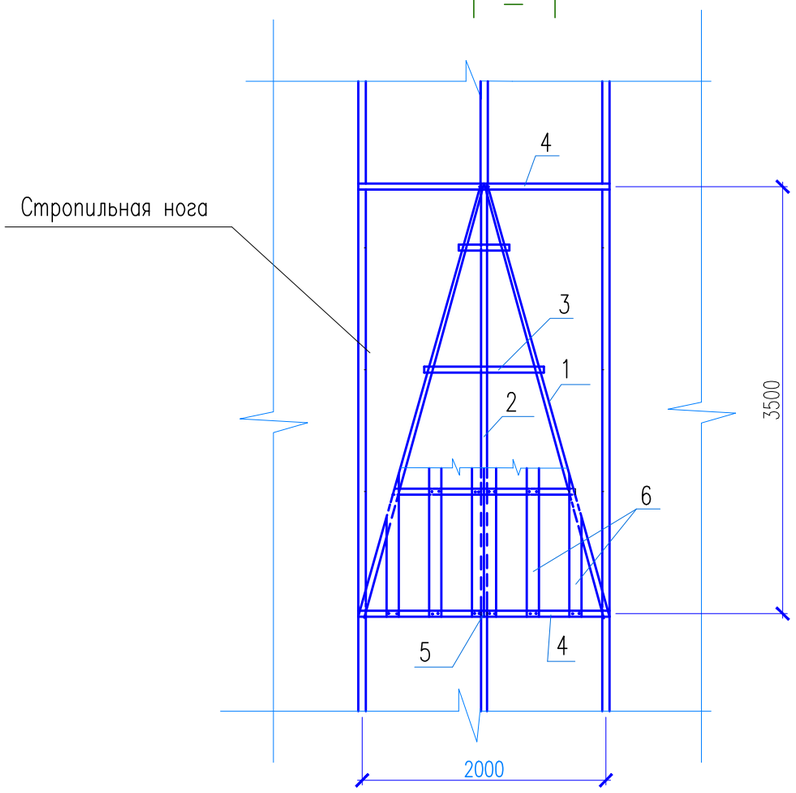

Поз.	Обозначение	Наименование	Кол.	Масса ед., кг.	Примеч.
		Слуховое окно	4	0.264 м3	
1	ГОСТ 24454–80	Диагональная нога 50х150 L=3940	2	0.060 м3	
2	ГОСТ 24454–80	Прогон 50х100 L=3300	1	0.0165 м3	
3	ГОСТ 24454–80	Стропильная нога 50х80	п. м. 9.9	0.040 м3	
4	ГОСТ 24454–80	Ригель 50х130 L=3100	2	0.040 м3	
5	ГОСТ 24454–80	Стойка 50х50 L=1500	4	0.004 м3	
6	ГОСТ 24454–80	Обрешетка 32х100	п.м31.2	0.100 м3	
7		Металлочерепица типа "Элит"			6.9 м2
		Коньковая планка LHP	п. м.		8
		прокладка Т.А.К.			6.9 м2
ОБС–1		Блок слухового окна ОБС–1	1	0.058 м3	

Согласовано:

Взам. инв. N°

Подп. и дата

Инв. N° подл.

Изм.	Кол. уч.	Лист	N док.	Подп.	Дата
Проверил		Утелбаев Е.			
Разработ.		Сарманов А.			
Н.Контроль		Мокринская			

03/02–2023–АР

"Строительство 30 многоквартирных жилых домов в жилом массиве в конце улицы Аскарова, Жамбылская область, г.Тараз.Жилой дом №2 (с наружными сетями (электроснабжения, водоснабжение и канализация, газоснабжение) и благоустройством территорий"

Жилой дом

Стадия	Лист	Листов
РП	49	

Слуховое окно

ТОО «Асад–ЛТД» Шымкент–2023г.

Формат

Оконный блок ОБС-1

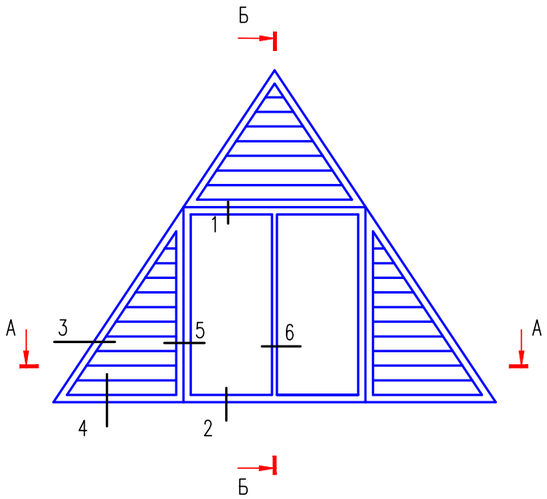

Б–Б

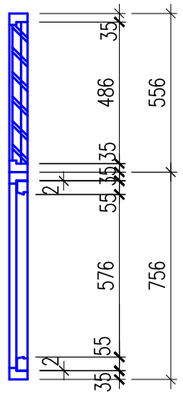

Поз.	Обозначение	Наименование	Кол.	Масса ед., кг.	Примеч.
	ГОСТ 24454–80* Е	древесина коробки			0.031 м3
		древесина жалюзи			0.011 м3
		древесина переплета			0.012 м3
		древесина раскладки			0.004 м3
	ГОСТ 5028–78	петли оконные разъемные Б–75	2		
	ГОСТ 5090–79	задвижки оконные ХУ	2		
	ГОСТ 5067–79	ручка скоба на лапках Б–65	1		
		Стекло оконное 670х300 толщ. 4 мм	2		0.4 м2

А–А

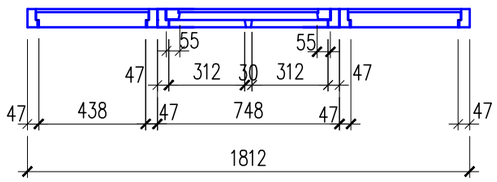

3–3

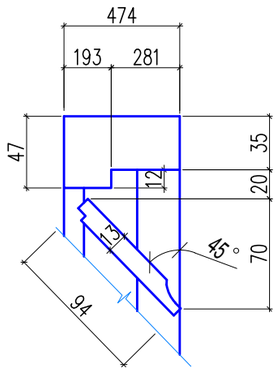

5–5

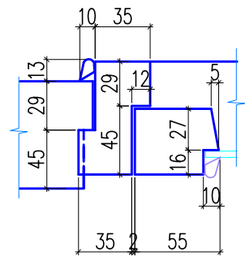

6–6

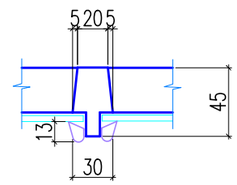

1–1

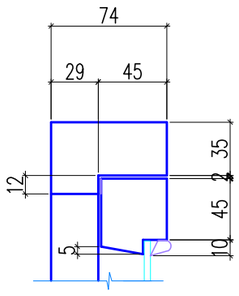

2–2

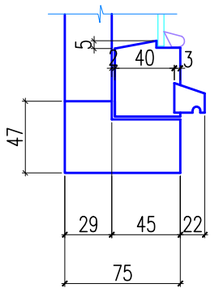

4–4

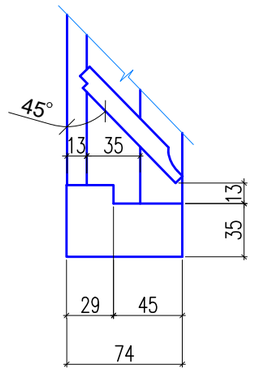

Согласовано:

Взам. инв. N°

Подп. и дата

Инв. N° подл.

Изм.	Кол. уч.	Лист	N док.	Подп.	Дата	03/02–2023–АР		
						"Строительство 30 многоквартирных жилых домов в жилом массиве в конце улицы Аскарова, Жамбылская область, г.Тараз.Жилой дом №2 (с наружными сетями (электроснабжения, водоснабжение и канализация, газоснабжение) и благоустройством территорий"		
Проверил		Утелбаев Е.				Жилой дом	Стадия	Лист	Листов
Разработ.		Сарманов А.					РП	50	
Н.Контроль		Мокринская				Оконный блок ОБС–1	ТОО «Асад–ЛТД» Шымкент–2023г.		

Формат

Крыльцо Кр-1 и Пандус Пн-1

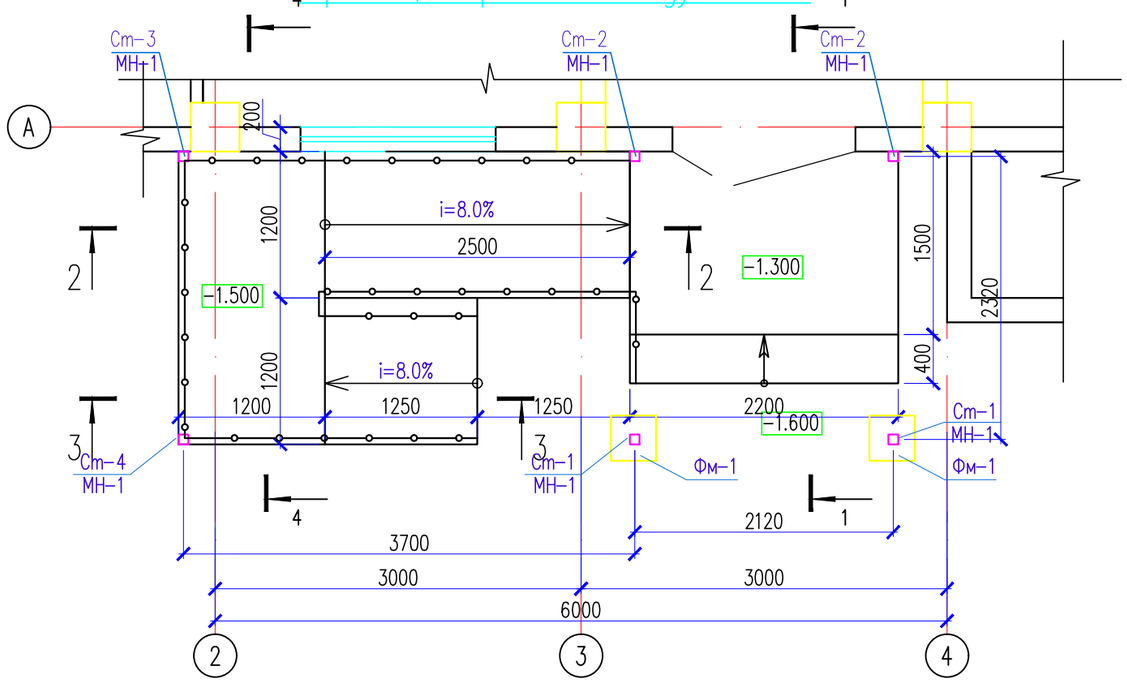

1 – 1

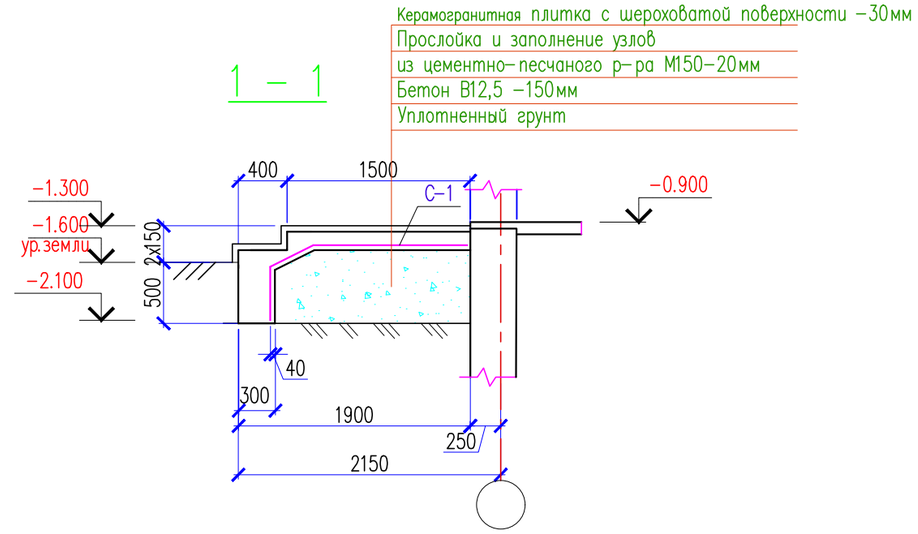

2 – 2

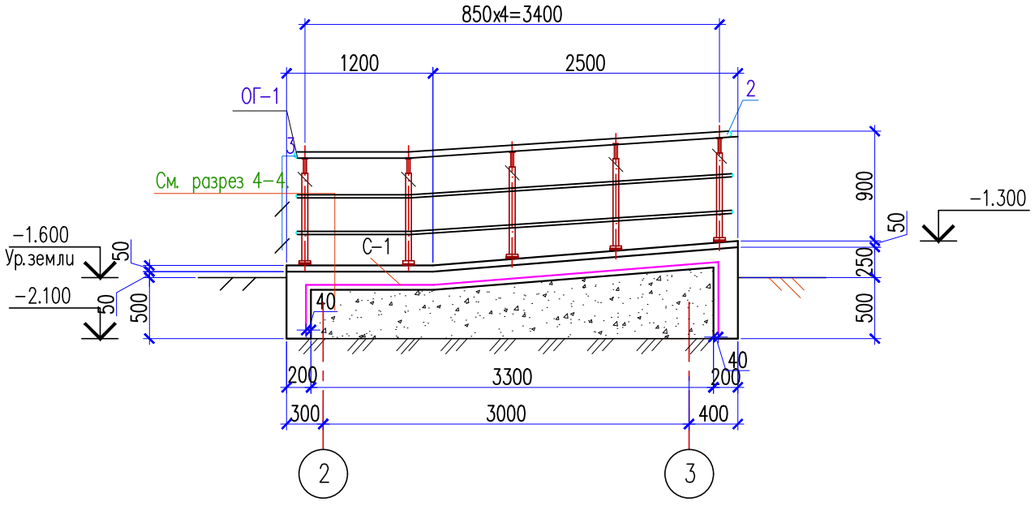

4 – 4

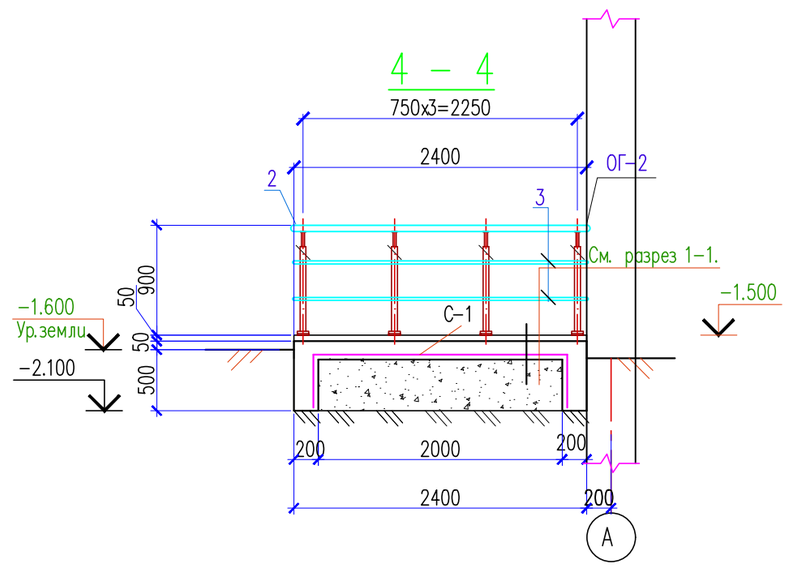

1. Данный лист см. совместно с листами -51-55

Изм.	Кол. уч.	Лист	N док.	Подп.	Дата
Проверил		Утелбаев Е.			
Разработ.		Сарманов А.			
Н.Контроль		Мокринская			

03/02-2023-АР

"Строительство 30 многоквартирных жилых домов в жилом массиве в конце улицы Аскарова, Жамбылская область, г.Тараз.Жилой дом №2 (с наружными сетями (электроснабжения, водоснабжение и канализация, газоснабжение) и благоустройством территорий"

Жилой дом

Стадия	Лист	Листов
РП	51	

Крыльцо Кр-1 и Пандус Пн-1

ТОО «Асад-ЛТД»
Шымкент-2023г.

Согласовано

Взам. инв. N

Подп. и дата

Инв. N подл.

Копировал

Формат А3

3 – 3

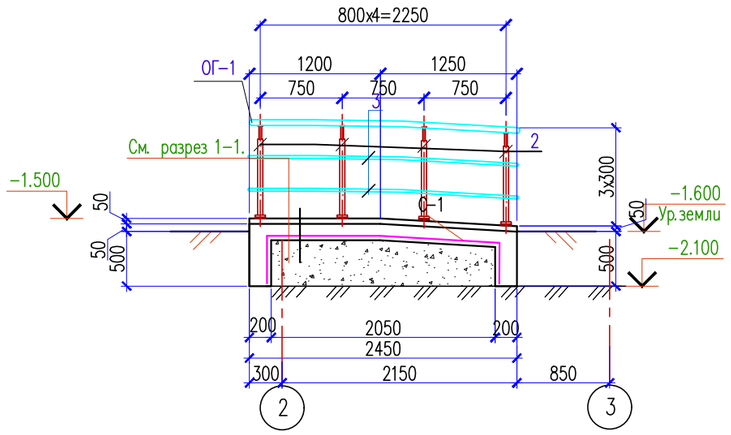

Деталь крепления стойки Ст-3

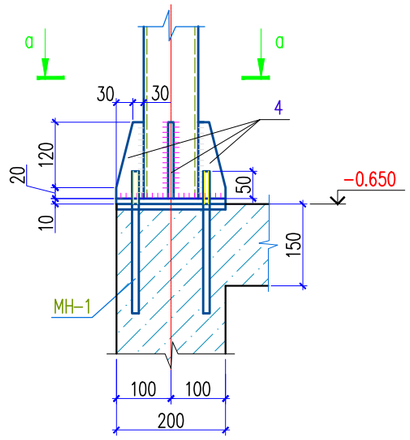

а – а

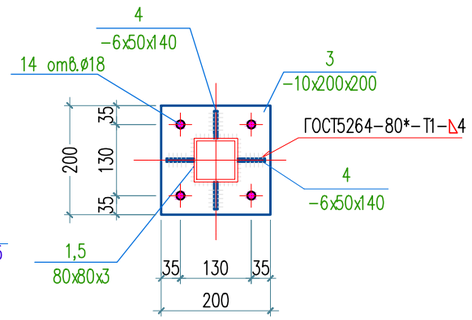

Фм-1

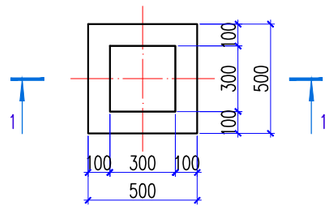

1 – 1

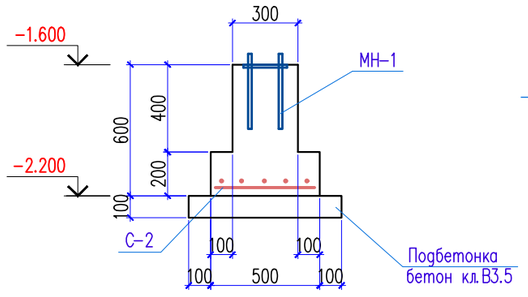

Закладная деталь МН-1

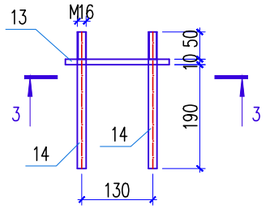

3 – 3

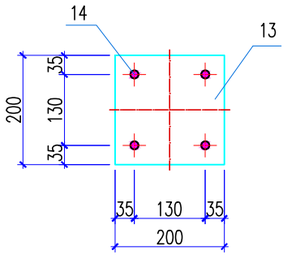

Деталь крепления стойки Ст-1,2,3,4

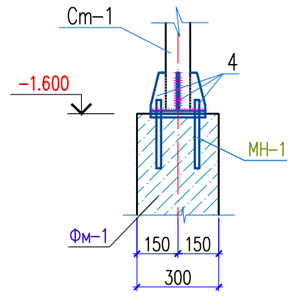

С-2

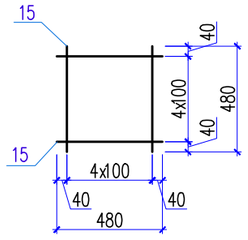

Спецификация материалов

Поз.	Обозначение	Наименование	Кол.	Масса ед., кг.	Примеч.
		Крыльцо Кр-1	1		
С-1	ГОСТ 6727-80*	Сетка 5Вр-1 100/100 м2	6.50	2.88	18.72
	Материалы:	Бетон кл. С10/12.5 м3	1.32		
		Керамогранитная плитка плитка с шероховатой поверхностью -30мм м2	6.20		
		Пандус Пн-1	1		
С-1	ГОСТ 6727-80*	Сетка 5Вр-1 100/100 м2	10.30	2.88	29.664
	Материалы:	Бетон кл. С10/12.5 м3	1.85		
		Керамогранитная плитка плитка с шероховатой поверхностью -30мм м2	10.0		
		Ограждение металлическое ОГ-1	1		
		Стойка			
1	ГОСТ 10704-91	Труба 38х2 ГОСТ 10704-91 / С235 ГОСТ 27772-88* м.п.	20.70	1.78	36.85
		Держатель поручня ø38.1мм	23		
		Фланец напольного крепления	23		
		Декоративная крышка ø38.1мм	23		
		Поручень			
2	ГОСТ 10704-91	Труба 51х2 ГОСТ 10704-91 / С235 ГОСТ 27772-88* м.п.	24.0	2.42	58.1
		Заглушка на поручень ø51мм	4		
		Ригель			
3	ГОСТ 10704-91	Труба 16х(1.5) ГОСТ 10704-91 / С235 ГОСТ 27772-88* м.п.	48.0	0.536	25.7
		Заглушка на ригель ø16мм	8		

1. Данный лист см. совместно с листами -51-55

Изм.	Кол. уч.	Лист	N док.	Подп.	Дата
Проверил		Утелбаев Е.			
Разработ.		Сарманов А.			
Н.Контроль		Мокринская			

03/02-2023-АР

"Строительство 30 многоквартирных жилых домов в жилом массиве в конце улицы Аскарова, Жамбылская область, г.Тараз.Жилой дом №2 (с наружными сетями (электроснабжения, водоснабжение и канализация, газоснабжение) и благоустройством территорий"

Жилой дом

Стадия	Лист	Листов
РП	52	

Фм-1.
Сечения 3-3,4-4,5-5. Спецификация материалов

ТОО «Асад-ЛТД»
Шымкент-2023г.

Согласовано:

Взам. инв. N

Подп. и дата

Инв. N подл.

Формат

План навеса Нв-1
крыльца и пандуса Кр-1,Пн-1

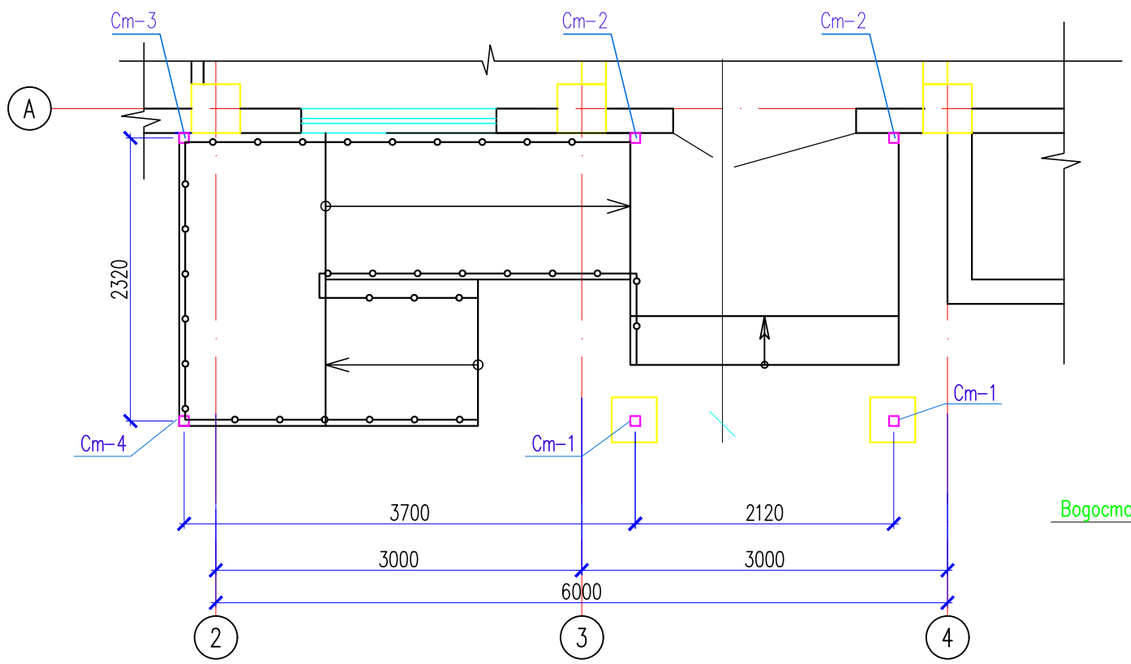

План кровли

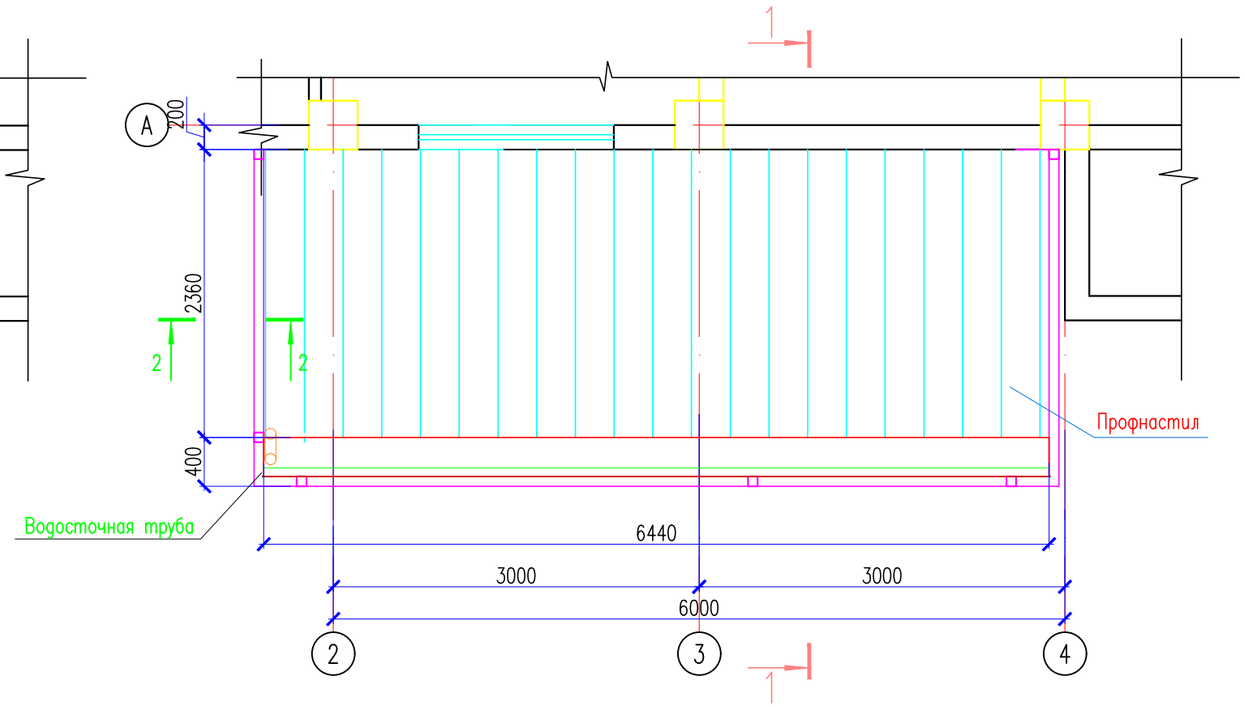

Стойки Ст-1,2,3,4

План парапета

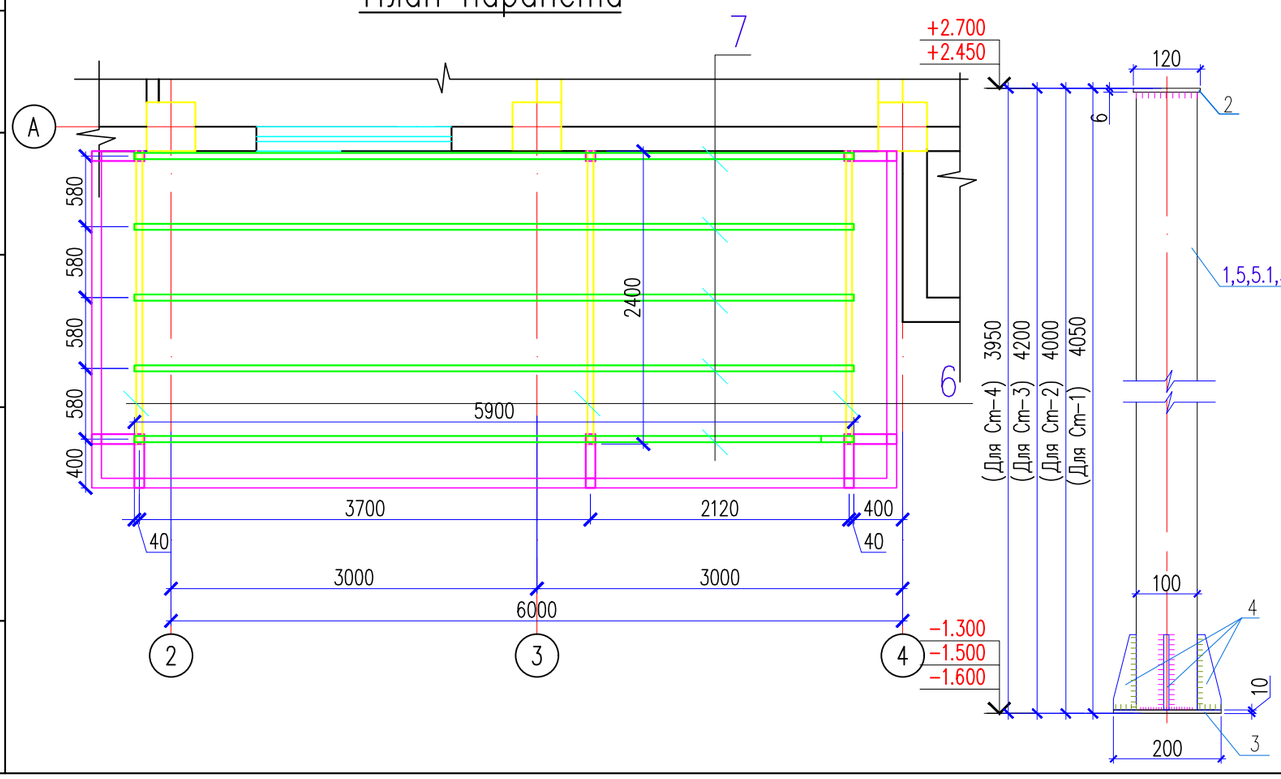

2 – 2

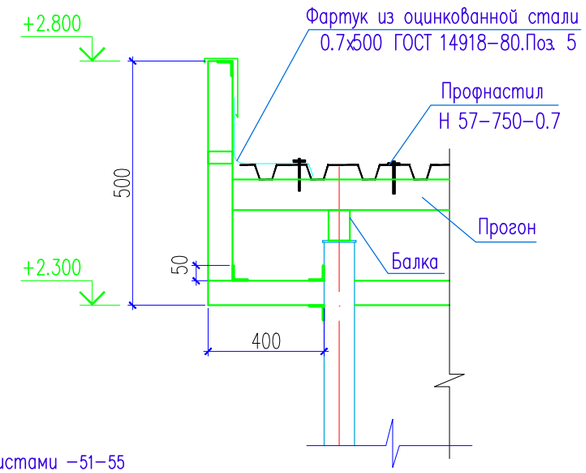

1. Данный лист см. совместно с листами -51-55

Изм.	Кол. уч.	Лист	N док.	Подп.	Дата	03/02-2023-АР		
						"Строительство 30 многоквартирных жилых домов в жилом массиве в конце улицы Аскарова, Жамбылская область, г.Тараз.Жилой дом №2 (с наружными сетями (электроснабжения, водоснабжение и канализация, газоснабжение) и благоустройством территорий"		
Проверил		Утелбаев Е.				Жилой дом	Стадия	Лист	Листов
Разработ.		Сарманов А.					РП	53	
Н.Контроль		Мокринская				План навеса Нв-1. План кровли. План парапета	ТОО «Асад-ЛТД» Шымкент-2023г.		

Согласовано

Взам. инв. N

Подп. и дата

Инв. N подл.

Копировал

Формат А3

1 – 1

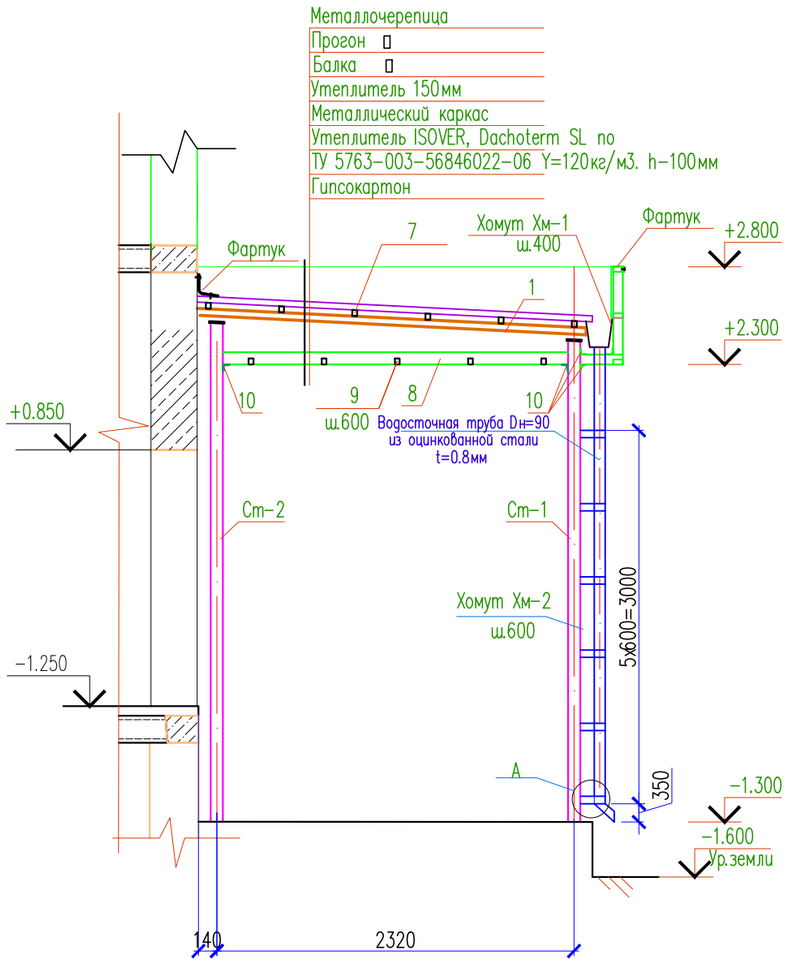

Лоток Л-1

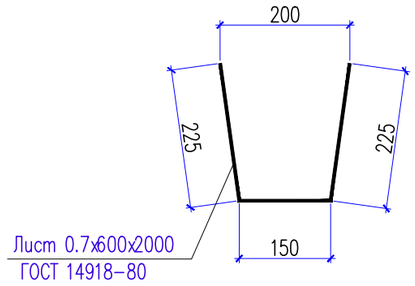

Хомут Хм-1

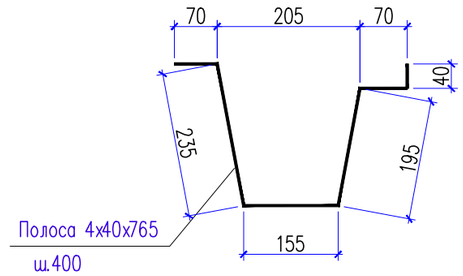

Хомут Хм-2

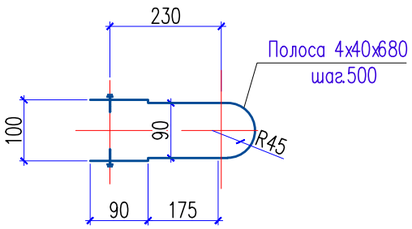

5 – 5

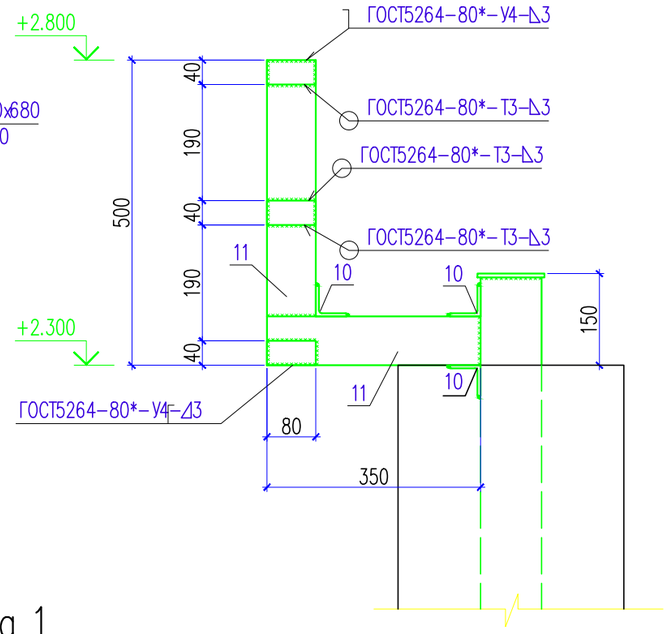

Развертка по Вид 1

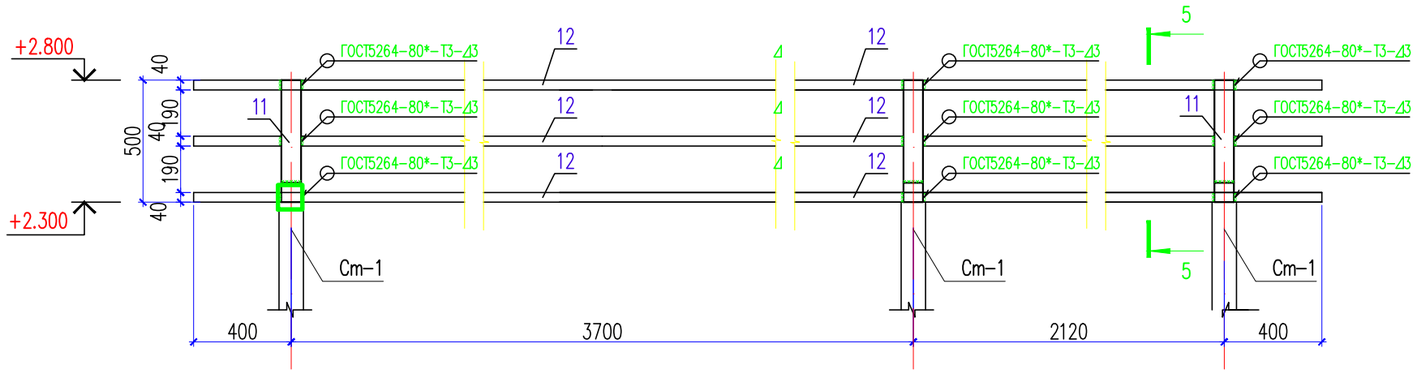

Развертка по Вид 2, 2н

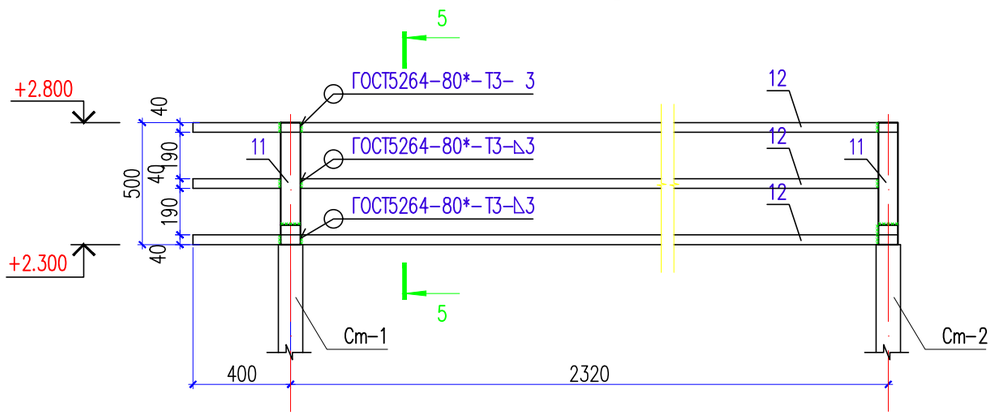

1. Данный лист см. совместно с листами –51–55

Изм.	Кол. уч.	Лист	N док.	Подп.	Дата	03/02-2023-АР		
						"Строительство 30 многоквартирных жилых домов в жилом массиве в конце улицы Аскарова, Жамбылская область, г.Тараз.Жилой дом №2 (с наружными сетями (электроснабжения, водоснабжение и канализация, газоснабжение) и благоустройством территорий"		
Проверил		Утелбаев Е.				Жилой дом	Стадия	Лист	Листов
Разработ.		Сарманов А.					РП	54	
Н.Контроль		Мокринская				Сечения 1–1.Развертка по Вид 1,2,2(н)	ТОО «Асад-ЛТД» Шымкент-2023г.		

Согласовано:

Взам. инв. N°

Подп. и дата

Инв. N° подл.

Формат

Спецификация материалов

Поз.	Обозначение	Наименование	Кол.	Масса ед., кг.	Примеч.
		Каркас козырька	2		
		Стойка Ст-1	2	53.94	107.88
1	ТУ 36-2287-80	Профиль 100х100х4 ТУ 36-2287-80 / С235 ГОСТ 27772-88* L=4050	1	48.80	48.80
2	ГОСТ 19903-74*	Лист 6х120х120 ГОСТ 19903-2015 / С235 ГОСТ 27772-88*	1	0.68	0.68
3	ГОСТ 19903-74*	Лист 10х200х200 ГОСТ 19903-74* / С235 ГОСТ 27772-88*	1	3.14	3.14
4	ГОСТ 19903-74*	Лист 6х50х140 ГОСТ 19903-74* / С235 ГОСТ 27772-88*	4	0.33	1.32
		Стойка Ст-2	2	53.34	106.68
5	ТУ 36-2287-80	Профиль 100х100х4 ТУ 36-2287-80 / С235 ГОСТ 27772-88* L=4000	1	48.20	48.20
2	ГОСТ 19903-74*	Лист 6х120х120 ГОСТ 19903-2015 / С235 ГОСТ 27772-88*	1	0.68	0.68
3	ГОСТ 19903-74*	Лист 10х200х200 ГОСТ 19903-74* / С235 ГОСТ 27772-88*	1	3.14	3.14
4	ГОСТ 19903-74*	Лист 6х50х140 ГОСТ 19903-74* / С235 ГОСТ 27772-88*	4	0.33	1.32
		Стойка Ст-3	1	55.75	
5.1	ТУ 36-2287-80	Профиль 100х100х4 ТУ 36-2287-80 / С235 ГОСТ 27772-88* L=4200	1	50.61	50.61
2	ГОСТ 19903-74*	Лист 6х120х120 ГОСТ 19903-2015 / С235 ГОСТ 27772-88*	1	0.68	0.68
3	ГОСТ 19903-74*	Лист 10х200х200 ГОСТ 19903-74* / С235 ГОСТ 27772-88*	1	3.14	3.14
4	ГОСТ 19903-74*	Лист 6х50х140 ГОСТ 19903-74* / С235 ГОСТ 27772-88*	4	0.33	1.32
		Стойка Ст-4	1	52.74	
5.2	ТУ 36-2287-80	Профиль 100х100х4 ТУ 36-2287-80 / С235 ГОСТ 27772-88* L=3950	1	47.60	47.60
2	ГОСТ 19903-74*	Лист 6х120х120 ГОСТ 19903-2015 / С235 ГОСТ 27772-88*	1	0.68	0.68
3	ГОСТ 19903-74*	Лист 10х200х200 ГОСТ 19903-74* / С235 ГОСТ 27772-88*	1	3.14	3.14
4	ГОСТ 19903-74*	Лист 6х50х140 ГОСТ 19903-74* / С235 ГОСТ 27772-88*	4	0.33	1.32
6	ГОСТ 8545-80	Труба 100х70х4 ГОСТ 8545-80 / С235 ГОСТ 27772-88* L=2400	3	23.90	71.70
7	ГОСТ 8545-80	Труба 60х40х3 ГОСТ 8545-80 / С235 ГОСТ 27772-88* L=5900	5	25.37	126.85
8	ГОСТ 8545-80	Труба 100х50х4 ГОСТ 8545-80 / С235 ГОСТ 27772-88* м.п.	8.960	8.70	77.95
9	ГОСТ 8545-80	Труба 50х40х3 ГОСТ 8545-80 / С235 ГОСТ 27772-88* м.п.	29.5	3.83	112.99
10	ГОСТ 8509-93	Уголок 50х50х3 ГОСТ 8509-93 / С235 ГОСТ 27772-88* L=80	32	0.19	6.08
		Водосточный лоток Л-1	1		
Л-1	ГОСТ 14918-80	Лоток из листа 0.8х980х6440	1	39.63	39.63
Хм-1	ГОСТ 103-2006	Полоса 4х40 ГОСТ 103-2006 / С245 ГОСТ 27772-88* L=1110	17	1.39	23.63
В-1	ГОСТ 14918-80	Водосточная труба Dн=90 из оцинкованной стали 0.8х320 L=3100	1	6.23	6.23
Хм-2	ГОСТ 103-76	Полоса (ГОСТ 103-76) 4х40 ГОСТ 103-76 / С235 ГОСТ 27772-88* L=600	6	0.75	4.50

Согласовано:

Взам. инв. №

Подп. и дата

Инв. № подл.

Спецификация материалов

Поз.	Обозначение	Наименование	Кол.	Масса ед., кг.	Примеч.
		Каркас парапета	1		
11	ГОСТ 8639-82	Труба 80х80х4 ГОСТ 8639-82 / С235 ГОСТ 27772-88* м.п.	5.95	9.33	55.51
12	ГОСТ 8545-80	Труба 80х40х4 ГОСТ 8545-80 / С235 ГОСТ 27772-88* м.п.	36.15	6.82	246.54
		Материалы:			
	ГОСТ 14918-80	Фартук толщ. 0.7			
		из оцинкованной стали м2	8.22	5.495	45.17
	ГОСТ 24045-94	Профнастил НС35-1000-0.6 м2	16.75		
		Утеплитель ISOVER, Dachoterm SL по ТУ 5763-003--56846022-06 плотностью 120 кг/м3 -100мм м2	17.30		
		Металлические стойки оштукатурить по сетке С-2,0-20 ГОСТ 5336-80* толщина б=30мм м2	11.2		
		Закладные детали МН-1	6	7.10	42.60
13	ГОСТ 19903-74*	Лист 10х200х200 ГОСТ 19903-74* / С235 ГОСТ 27772-88*	1	3.14	3.14
14	ГОСТ 24379.1-80	Болт 1.1 М16х250	4	0.99	3.96
		Фундамент Фм-1	2		
		Сетка С-2	1	1.9	
15	ГОСТ 34028-2016*	ø8 А-400 L=480	10	0.19	1.90
	Материалы:	Бетон кл. С10/12.5 м3	0.09		
		Бетон кл. В3.5 м3	0.05		Подбетонка
		Бетон кл. С10/12.5 м3	0.02		Под заливку (на все стойки)

1. Данный лист см. совместно с листами -51-55

Изм.	Кол. уч.	Лист	N док.	Подп.	Дата
Проверил		Утелбаев Е.			
Разработ.		Сарманов А.			
Н.Контроль		Мокринская			

03/02-2023-АР

"Строительство 30 многоквартирных жилых домов в жилом массиве в конце улицы Аскарова, Жамбылская область, г.Тараз.Жилой дом №2 (с наружными сетями (электроснабжения, водоснабжение и канализация, газоснабжение) и благоустройством территорий"

Жилой дом

Стадия	Лист	Листов
РП	55	

Спецификация материалов.

ТОО «Асад-ЛТД» Шымкент-2023г.

Формат А3

Крыльцо Кр-2 и Пандус Пн-2

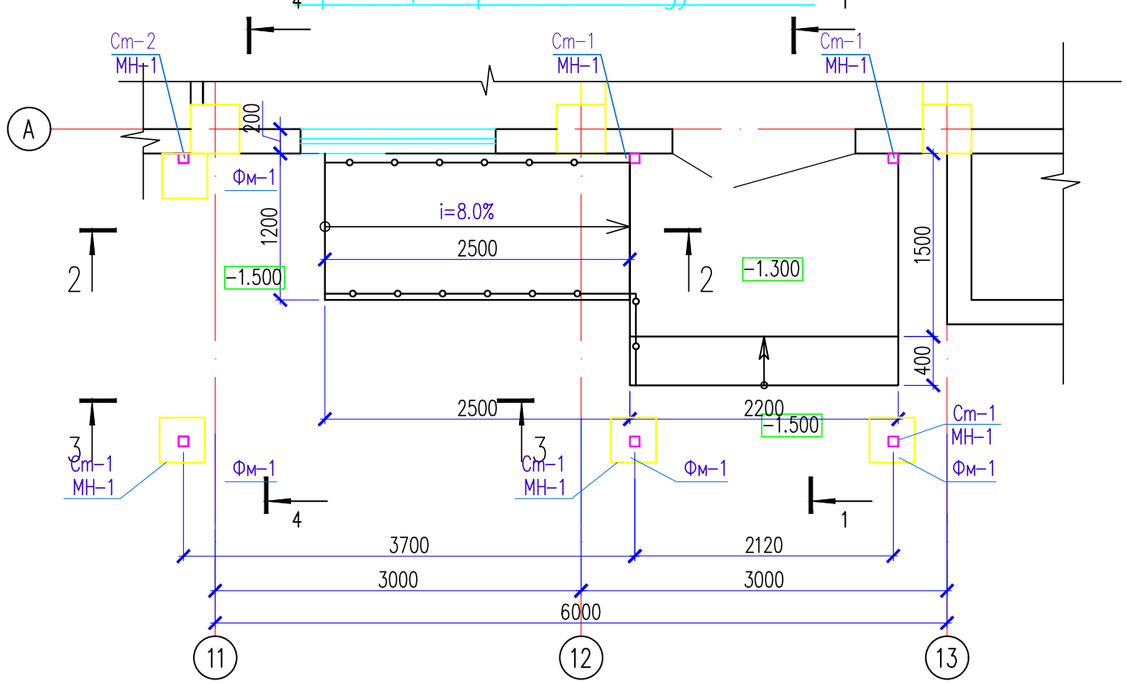

1 – 1

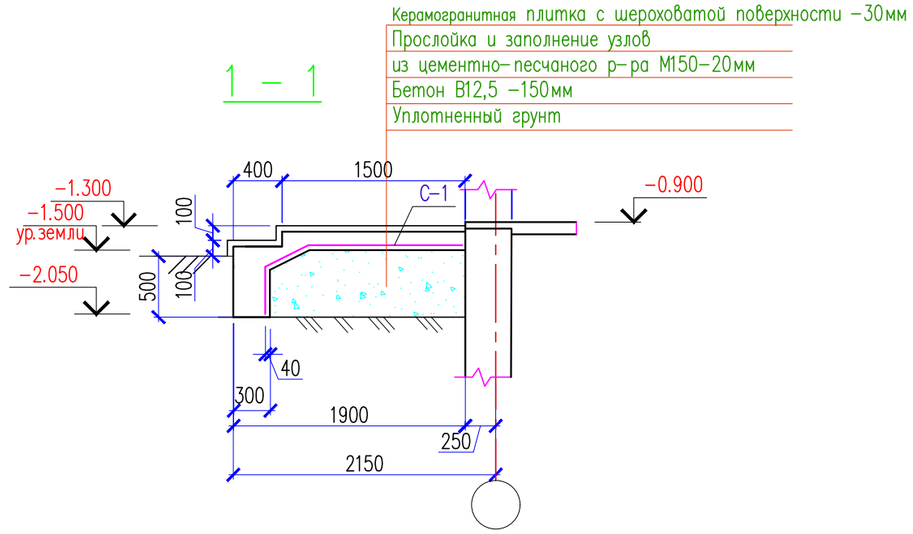

2 – 2

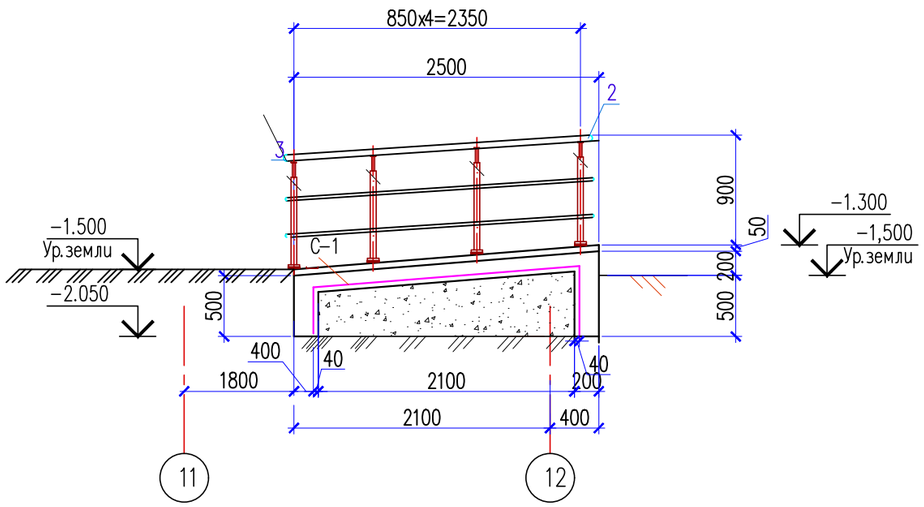

1. Данный лист см. совместно с листами -56-60

Изм.	Кол. уч.	Лист	N док.	Подп.	Дата	03/02-2023-АР		
						"Строительство 30 многоквартирных жилых домов в жилом массиве в конце улицы Аскарова, Жамбылская область, г.Тараз.Жилой дом №2 (с наружными сетями (электроснабжения, водоснабжение и канализация, газоснабжение) и благоустройством территорий"		
Проверил		Утелбаев Е.				Жилой дом	Стадия	Лист	Листов
Разработ.		Сарманов А.					РП	56	
Н.Контроль		Мокринская				Крыльцо Кр-2 и Пандус Пн-2	ТОО «Асад-ЛТД» Шымкент-2023г.		

Согласовано

Взам. инв. N

Подп. и дата

Инв. N подл.

Копировал

Формат А3

Фм-1

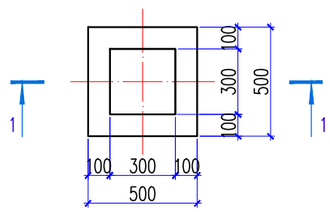

1 – 1

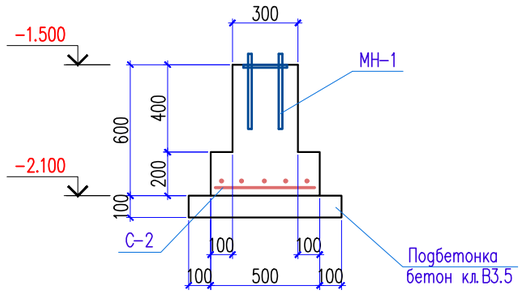

Деталь крепления стойки Ст-3

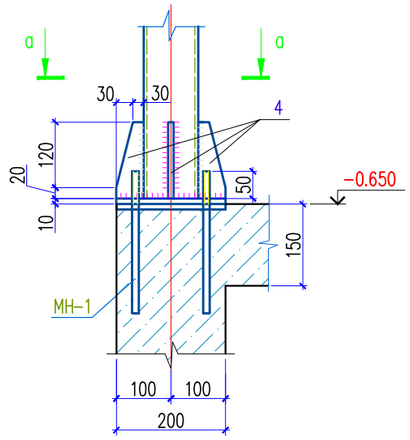

а – а

Закладная деталь МН-1

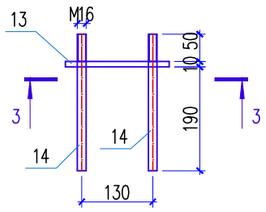

3 – 3

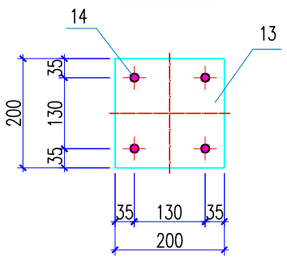

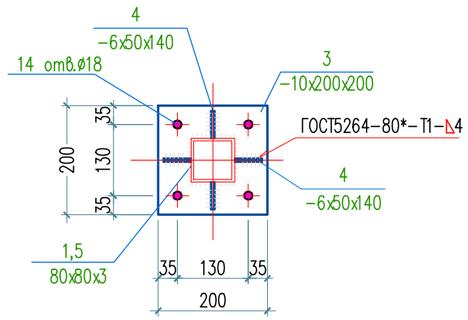

С-2

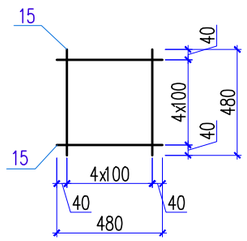

Деталь крепления стойки Ст-1,2,3,4

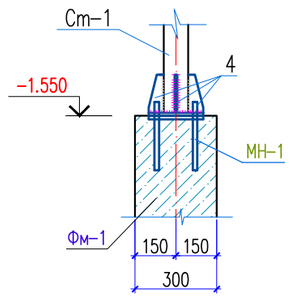

Спецификация материалов

Поз.	Обозначение	Наименование	Кол.	Масса ед., кг.	Примеч.
		Крыльцо Кр-2	1		
С-1	ГОСТ 6727-80*	Сетка 5Вр-1 100/100 м2	6.50	2.88	18.72
	Материалы:	Бетон кл. С10/12.5 м3	1.32		
		Керамогранитная плитка плитка с шероховатой поверхностью -30мм м2	6.20		
		Пандус Пн-2	1		
С-1	ГОСТ 6727-80*	Сетка 5Вр-1 100/100 м2	10.30	2.88	29.664
	Материалы:	Бетон кл. С10/12.5 м3	1.85		
		Керамогранитная плитка плитка с шероховатой поверхностью -30мм м2	10.0		
		Ограждение металлическое ОГ-1	1		
		Стойка			
1	ГОСТ 10704-91	Труба 38х2 ГОСТ 10704-91 / С235 ГОСТ 27772-88* м.п.	10.70	1.78	19,046
		Держатель поручня ø38.1мм	23		
		Фланец напольного крепления	23		
		Декоративная крышка ø38.1мм	23		
		Поручень			
2	ГОСТ 10704-91	Труба 51х2 ГОСТ 10704-91 / С235 ГОСТ 27772-88* м.п.	13,00	2.42	31,46
		Заглушка на поручень ø51мм	4		
		Ригель			
3	ГОСТ 10704-91	Труба 16х(1.5) ГОСТ 10704-91 / С235 ГОСТ 27772-88* м.п.	26,00	0.536	13,93
		Заглушка на ригель ø16мм	8		

1. Данный лист см. совместно с листами -56-60

Согласовано:

Взам. инв. N

Подп. и дата

Инв. N подл.

Изм.	Кол. уч.	Лист	N док.	Подп.	Дата
Проверил		Утелбаев Е.			
Разработ.		Сарманов А.			
Н.Контроль		Мокринская			

03/02-2023-АР

"Строительство 30 многоквартирных жилых домов в жилом массиве в конце улицы Аскарова, Жамбылская область, г.Тараз.Жилой дом №2 (с наружными сетями (электроснабжения, водоснабжение и канализация, газоснабжение) и благоустройством территорий"

Жилой дом

Стадия	Лист	Листов
РП	57	

Фм-1.
Сечения 3-3,4-4,5-5. Спецификация материалов

ТОО «Асад-ЛТД»
Шымкент-2023г.

Формат

План навеса Нв-2
крыльца и пандуса Кр-2,Пн-2

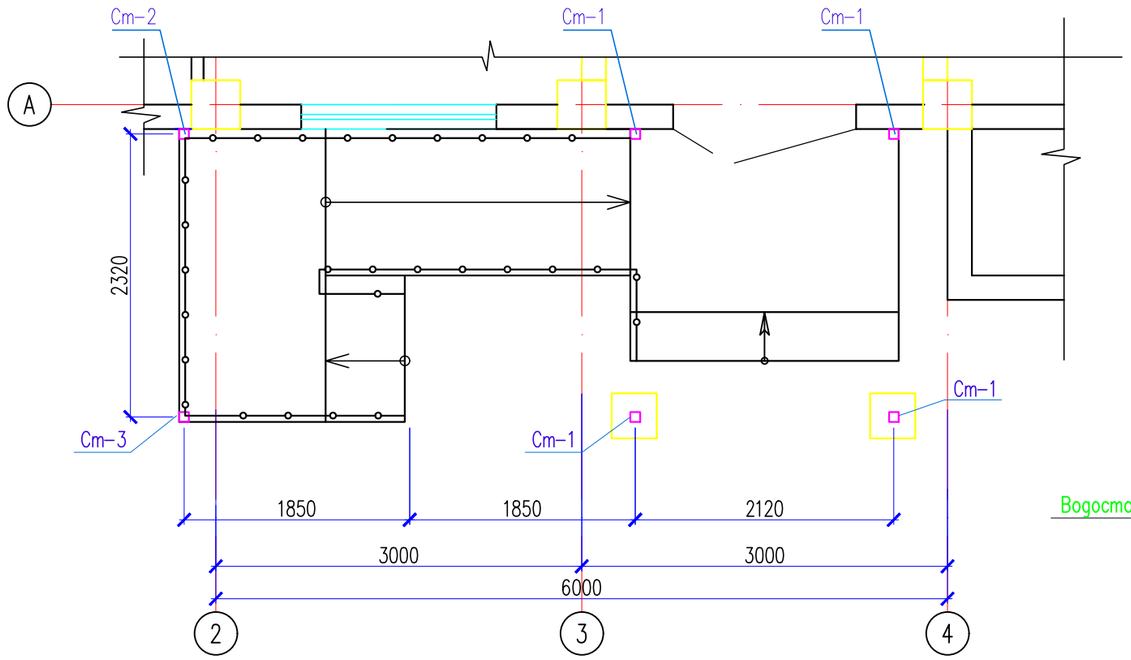

План кровли

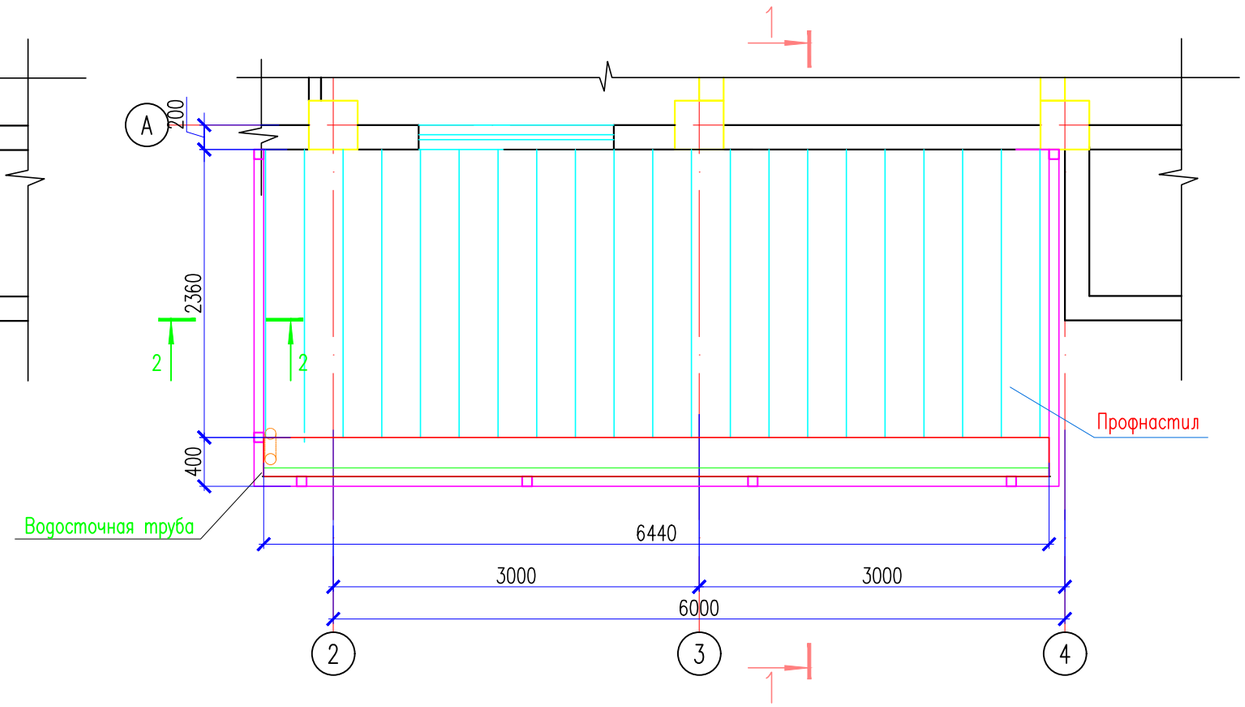

План парапета

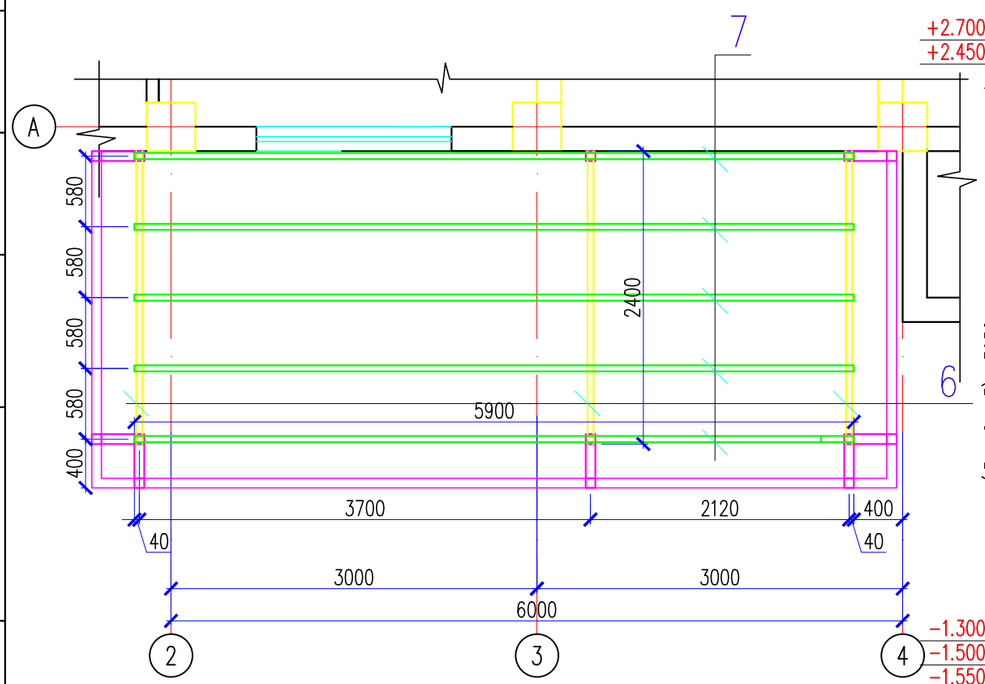

Стойки Ст-1,2,3

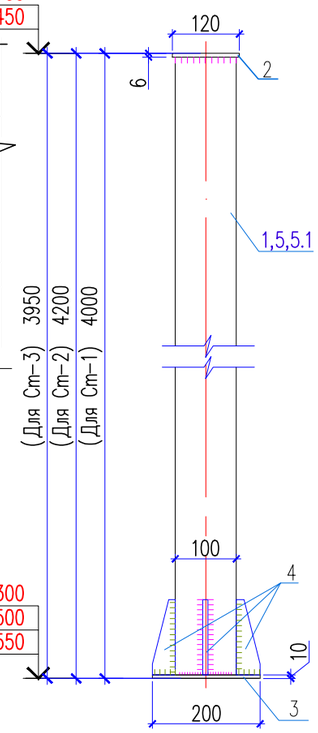

2 – 2

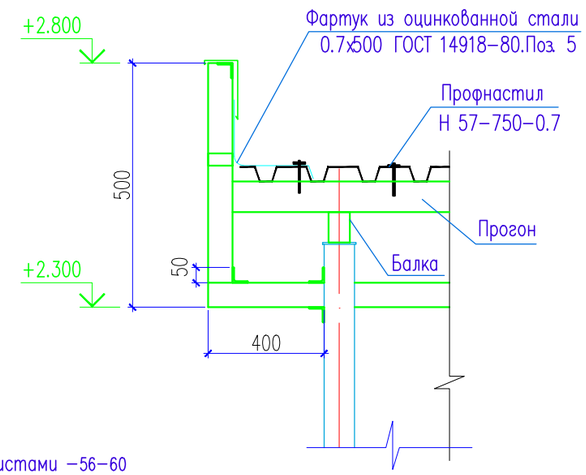

1. Данный лист см. совместно с листами -56-60

Изм.	Кол. уч.	Лист	N док.	Подп.	Дата	03/02-2023-АР		
						"Строительство 30 многоквартирных жилых домов в жилом массиве в конце улицы Аскарова, Жамбылская область, г.Тараз.Жилой дом №2 (с наружными сетями (электроснабжения, водоснабжение и канализация, газоснабжение) и благоустройством территорий"		
Проверил		Утелбаев Е.				Жилой дом	Стадия	Лист	Листов
Разработ.		Сарманов А.					РП	58	
Н.Контроль		Мокринская				План навеса Нв-2. План кровли. План парапета	ТОО «Асад-ЛТД» Шымкент-2023г.		

Согласовано

Взам. инв. N

Подп. и дата

Инв. N подл.

Копировал

Формат А3

1 – 1

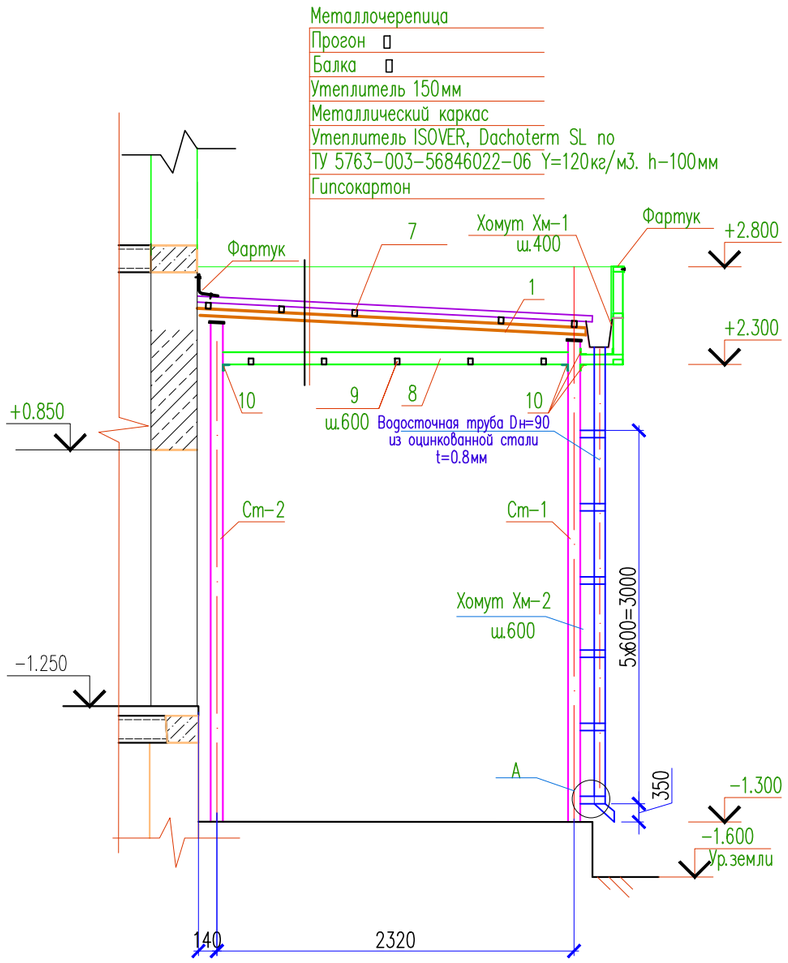

Лоток Л-1

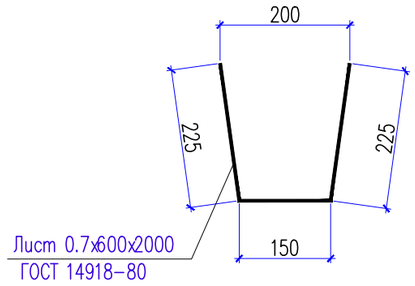

Хомут Хм-1

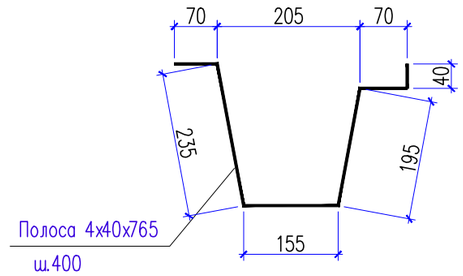

Хомут Хм-2

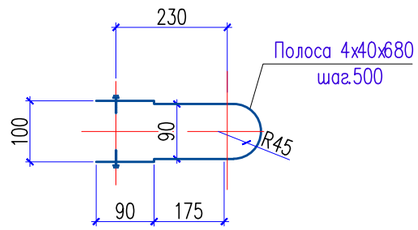

5 – 5

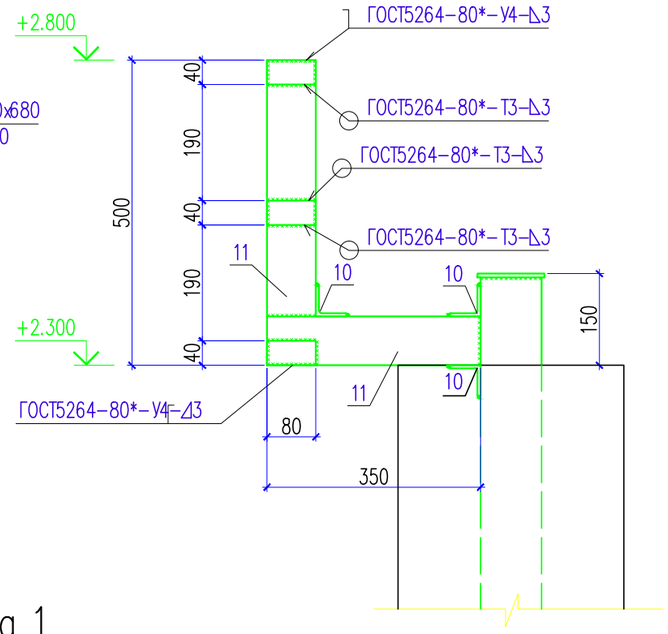

Развертка по Вид 1

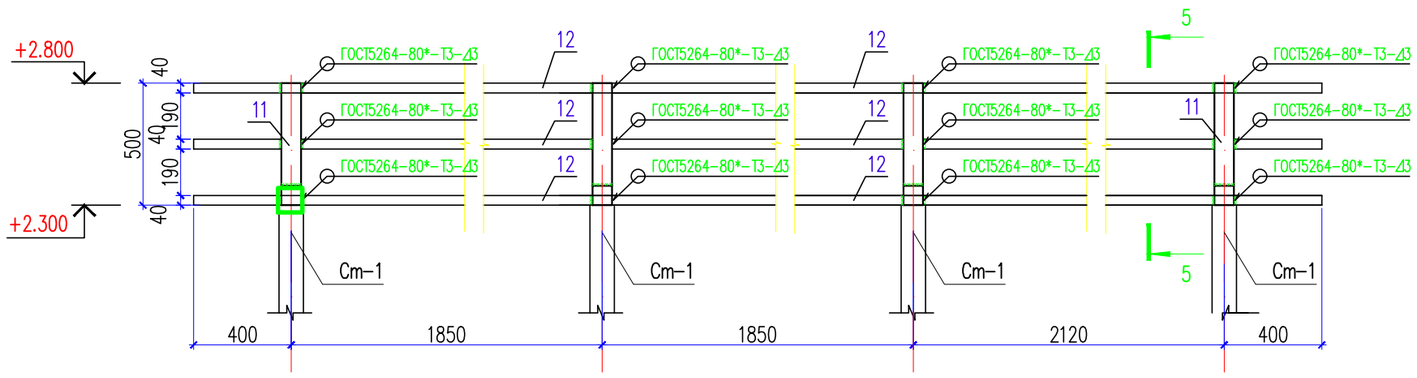

Развертка по Вид 2, 2н

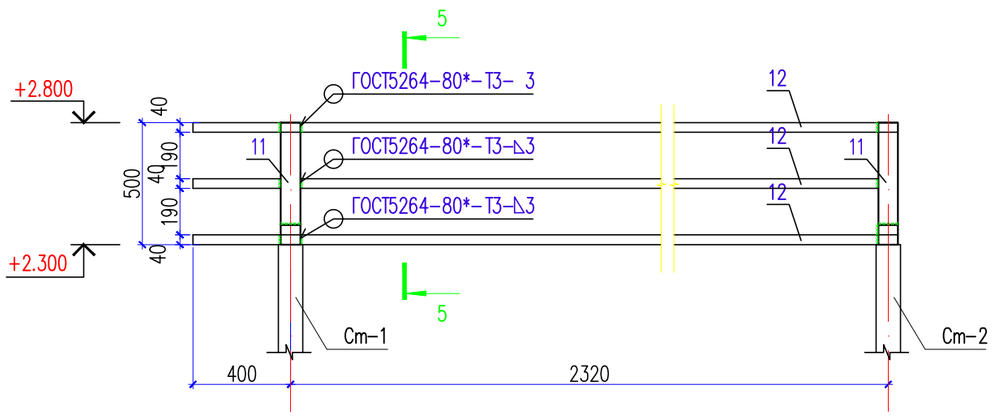

1. Данный лист см. совместно с листами –56–60

Изм.	Кол. уч.	Лист	N док.	Подп.	Дата	03/02-2023-АР		
						"Строительство 30 многоквартирных жилых домов в жилом массиве в конце улицы Аскарова, Жамбылская область, г.Тараз.Жилой дом №2 (с наружными сетями (электроснабжения, водоснабжение и канализация, газоснабжение) и благоустройством территорий"		
Проверил		Утелбаев Е.				Жилой дом	Стадия	Лист	Листов
Разработ.		Сарманов А.					РП	59	
Н.Контроль		Мокринская				Сечения 1–1.Развертка по Вид 1,2,2(н)	ТОО «Асад–ЛТД» Шымкент–2023г.		

Согласовано:

Взам. инв. N°

Подп. и дата

Инв. N° подл.

Формат

Спецификация материалов

Поз.	Обозначение	Наименование	Кол.	Масса ед., кг.	Примеч.
		Каркас козырька	1		
		Стойка Ст-1	5	53.34	266,7
1	ТУ 36-2287-80	Профиль 100х100х4 ТУ 36-2287-80 / С235 ГОСТ 27772-88* L=4000	1	48.20	48.20
2	ГОСТ 19903-74*	Лист 6х120х120 ГОСТ 19903-2015 / С235 ГОСТ 27772-88*	1	0.68	0.68
3	ГОСТ 19903-74*	Лист 10х200х200 ГОСТ 19903-74* / С235 ГОСТ 27772-88*	1	3.14	3.14
4	ГОСТ 19903-74*	Лист 6х50х140 ГОСТ 19903-74* / С235 ГОСТ 27772-88*	4	0.33	1.32
		Стойка Ст-2	1	55.75	
5	ТУ 36-2287-80	Профиль 100х100х4 ТУ 36-2287-80 / С235 ГОСТ 27772-88* L=4200	1	50.61	50.61
2	ГОСТ 19903-74*	Лист 6х120х120 ГОСТ 19903-2015 / С235 ГОСТ 27772-88*	1	0.68	0.68
3	ГОСТ 19903-74*	Лист 10х200х200 ГОСТ 19903-74* / С235 ГОСТ 27772-88*	1	3.14	3.14
4	ГОСТ 19903-74*	Лист 6х50х140 ГОСТ 19903-74* / С235 ГОСТ 27772-88*	4	0.33	1.32
6	ГОСТ 8545-80	Труба 100х70х4 ГОСТ 8545-80 / С235 ГОСТ 27772-88* L=2400	3	23.90	71.70
7	ГОСТ 8545-80	Труба 60х40х3 ГОСТ 8545-80 / С235 ГОСТ 27772-88* L=5900	5	25.37	126.85
8	ГОСТ 8545-80	Труба 100х50х4 ГОСТ 8545-80 / С235 ГОСТ 27772-88* м.п.	8.960	8.70	77.95
9	ГОСТ 8545-80	Труба 50х40х3 ГОСТ 8545-80 / С235 ГОСТ 27772-88* м.п.	29.5	3.83	112.99
10	ГОСТ 8509-93	Уголок 50х50х3 ГОСТ 8509-93 / С235 ГОСТ 27772-88* L=80	32	0.19	6.08
		Водосточный лоток Л-1	1		
Л-1	ГОСТ 14918-80	Лоток из листа 0.8х980х6440	1	39.63	39.63
Хм-1	ГОСТ 103-2006	Полоса 4х40 ГОСТ 103-2006 / С245 ГОСТ 27772-88* L=1110	17	1.39	23.63
В-1	ГОСТ 14918-80	Водосточная труба Dн=90 из оцинкованной стали 0.8х320 L=3100	1	6.23	6.23
Хм-2	ГОСТ 103-76	Полоса (ГОСТ 103-76) 4х40 ГОСТ 103-76 / С235 ГОСТ 27772-88* L=600	6	0.75	4.50

Спецификация материалов

Поз.	Обозначение	Наименование	Кол.	Масса ед., кг.	Примеч.
		Каркас парапета	1		
11	ГОСТ 8639-82	Труба 80х80х4 ГОСТ 8639-82 / С235 ГОСТ 27772-88* м.п.	5.95	9.33	55.51
12	ГОСТ 8545-80	Труба 80х40х4 ГОСТ 8545-80 / С235 ГОСТ 27772-88* м.п.	36.15	6.82	246.54
		Материалы:			
	ГОСТ 14918-80	Фартук толщ. 0.7			
		из оцинкованной стали м2	8.22	5.495	45.17
	ГОСТ 24045-94	Профнастил НС35-1000-0.6 м2	16.75		
		Утеплитель ISOVER, Dachoterm SL по ТУ 5763-003-56846022-06 плотностью 120 кг/м3 -100мм м2	17.30		
		Металлические стойки оштукатурить по сетке С-2,0-20 ГОСТ 5336-80* толщина б=30мм м2	11.2		
		Закладные детали МН-1	6	7.10	42.60
13	ГОСТ 19903-74*	Лист 10х200х200 ГОСТ 19903-74* / С235 ГОСТ 27772-88*	1	3.14	3.14
14	ГОСТ 24379.1-80	Болт 1.1 М16х250	4	0.99	3.96
		Фундамент Фм-1	4		
		Сетка С-2	1	1.9	
15	ГОСТ 34028-2016*	ø8 А-400 L=480	10	0.19	1.90
	Материалы:	Бетон кл. С10/12.5 м3	0.09		
		Бетон кл. В3.5 м3	0.05		Подбетонка
		Бетон кл. С10/12.5 м3	0.02		Под заливку (на все стойки)

1. Данный лист см. совместно с листами -56-60

Изм.	Кол. уч.	Лист	N док.	Подп.	Дата
Проверил		Утелбаев Е.			
Разработ.		Сарманов А.			
Н.Контроль		Мокринская			

03/02-2023-АР

"Строительство 30 многоквартирных жилых домов в жилом массиве в конце улицы Аскарова, Жамбылская область, г.Тараз.Жилой дом №2 (с наружными сетями (электроснабжения, водоснабжение и канализация, газоснабжение) и благоустройством территорий"

Жилой дом

Стадия	Лист	Листов
РП	60	

Спецификация материалов.

ТОО «Асад-ЛТД» Шымкент-2023г.

Согласована:

Взам. инв. N°

Подп. и дата

Инв. N° подл.

Формат А3

Крыльцо Кр-3 и Пандус Пн-3

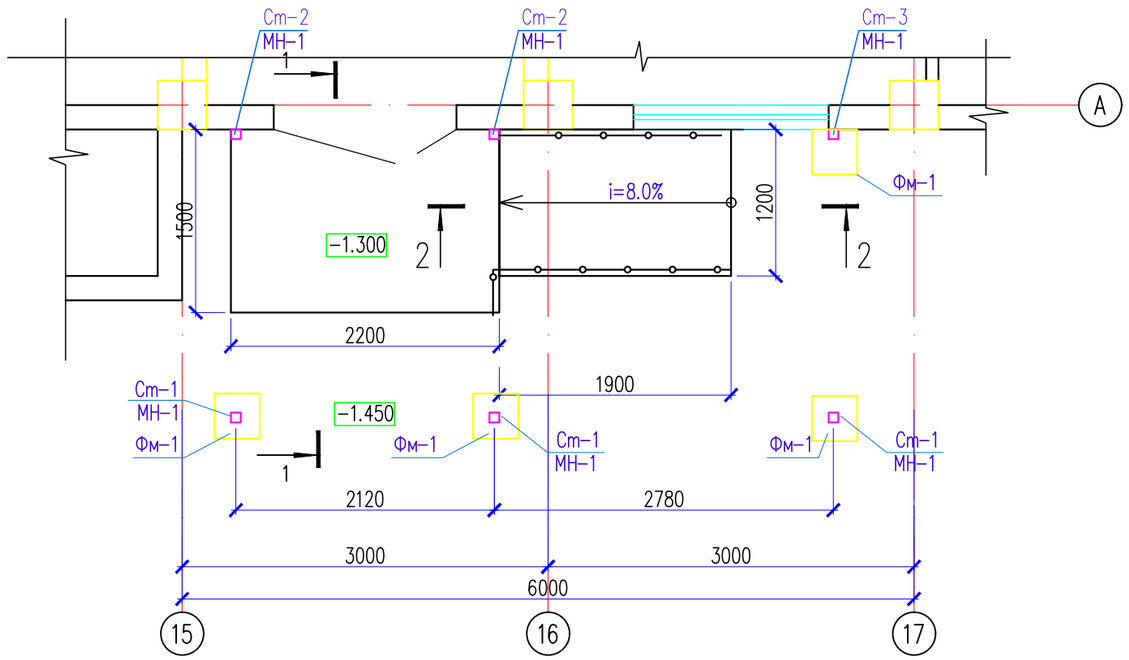

1 – 1

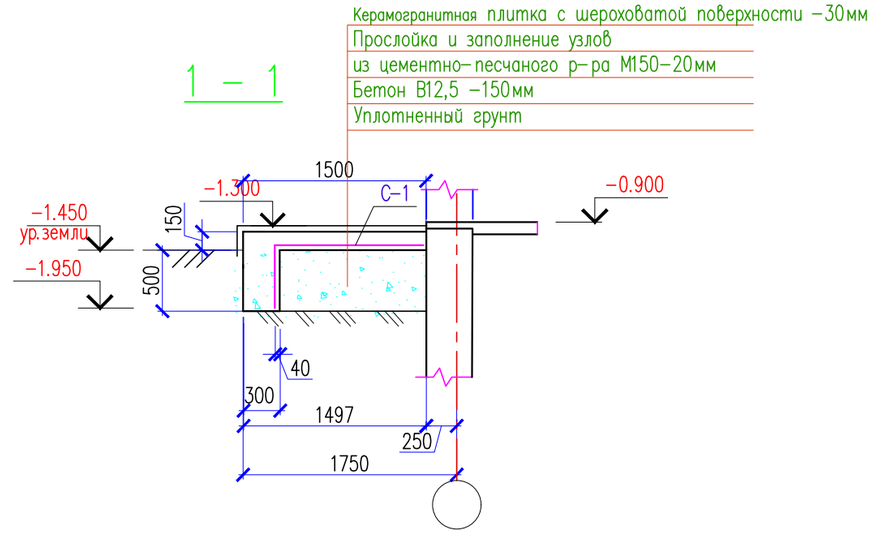

2 – 2

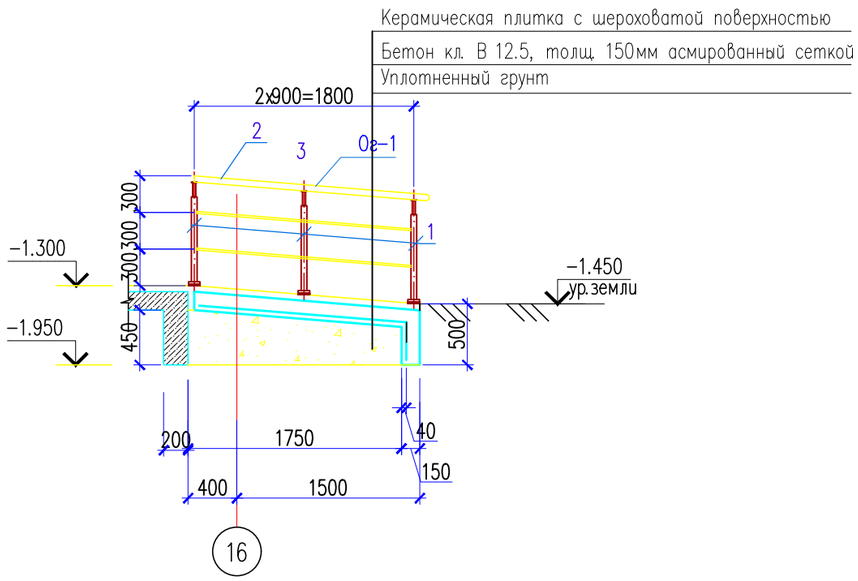

1. Данный лист см. совместно с листами −61−65

Изм.	Кол. уч.	Лист	N док.	Подп.	Дата	03/02-2023-АР		
						"Строительство 30 многоквартирных жилых домов в жилом массиве в конце улицы Аскарова, Жамбылская область, г.Тараз.Жилой дом №2 (с наружными сетями (электроснабжения, водоснабжение и канализация, газоснабжение) и благоустройством территорий"		
Проверил		Утелбаев Е.				Жилой дом	Стадия	Лист	Листов
Разработ.		Сарманов А.					РП	61	
Н.Контроль		Мокринская				Крыльцо Кр-3 и Пандус Пн-3	ТОО «Асад-ЛТД» Шымкент-2023г.		

Согласовано

Взам. инв. N

Подп. и дата

Инв. N подл.

Копировал

Формат А3

Фм-1

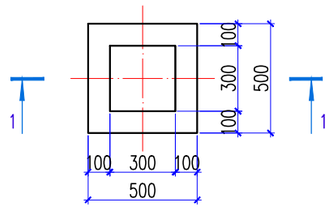

1 – 1

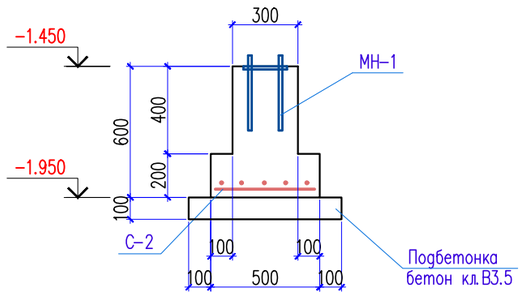

Деталь крепления стойки Ст-3

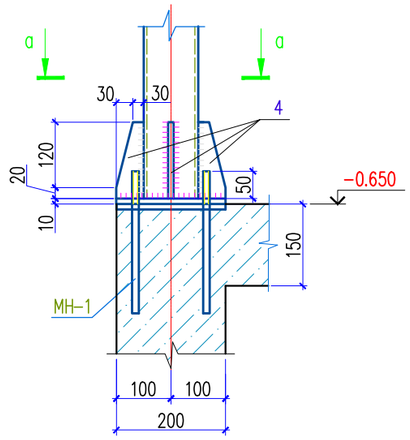

а – а

Закладная деталь МН-1

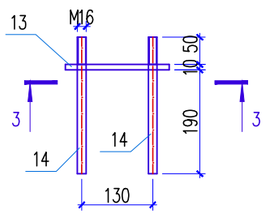

3 – 3

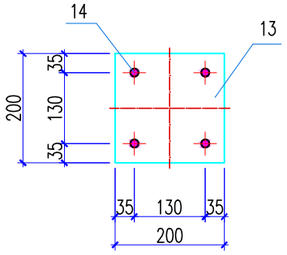

С-2

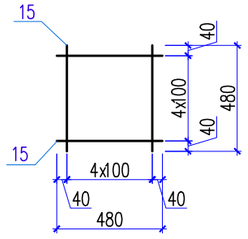

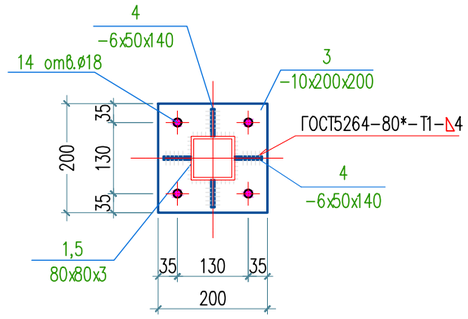

Деталь крепления стойки Ст-1,2,3,4

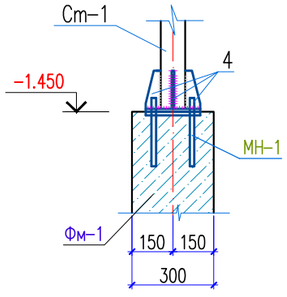

Спецификация материалов

Поз.	Обозначение	Наименование	Кол.	Масса ед., кг.	Примеч.
		Крыльцо Кр-3	2		
С-1	ГОСТ 6727-80*	Сетка 5Вр-1 100/100 м2	5.0	2.88	14.40
	Материалы:	Бетон кл. С10/12.5 м3	1.08		
		Керамогранитная плитка плитка с шероховатой поверхностью -30мм м2	6.0		
		Пандус Пн-3	2		
С-1	ГОСТ 6727-80*	Сетка 5Вр-1 100/100 м2	3.1	2.88	8.93
	Материалы:	Бетон кл. С10/12.5 м3	0.65		
		Керамогранитная плитка плитка с шероховатой поверхностью -30мм м2	3.0		
		Ограждение металлическое ОГ-1	2		
		Стойка			
1	ГОСТ 10704-91	Труба 38х2 ГОСТ 10704-91 / С235 ГОСТ 27772-88* м.п.	9.0	1.78	16.02
		Держатель поручня ø38.1мм	10		
		Фланец напольного крепления	10		
		Декоративная крышка ø38.1мм	10		
		Поручень			
2	ГОСТ 10704-91	Труба 51х2 ГОСТ 10704-91 / С235 ГОСТ 27772-88* м.п.	5.80	2.42	14.04
		Заглушка на поручень ø51мм	4		
		Ригель			
3	ГОСТ 10704-91	Труба 16х(1.5) ГОСТ 10704-91 / С235 ГОСТ 27772-88* м.п.	11.60	0.54	6.26
		Заглушка на ригель ø16мм	8		

1. Данный лист см. совместно с листами -61-65

Изм.	Кол. уч.	Лист	N док.	Подп.	Дата
Проверил		Утелбаев Е.			
Разработ.		Сарманов А.			
Н.Контроль		Мокринская			

03/02-2023-АР

"Строительство 30 многоквартирных жилых домов в жилом массиве в конце улицы Аскарова, Жамбылская область, г.Тараз.Жилой дом №2 (с наружными сетями (электроснабжения, водоснабжение и канализация, газоснабжение) и благоустройством территорий"

Жилой дом

Стадия	Лист	Листов
РП	62	

Фм-1.
Сечения 3-3,4-4,5-5. Спецификация материалов

ТОО «Асад-ЛТД»
Шымкент-2023г.

Согласовано:

Взам. инв. N

Подп. и дата

Инв. N подл.

Формат

План навеса Нв-3
крыльца и пандуса Кр-3,Пн-3

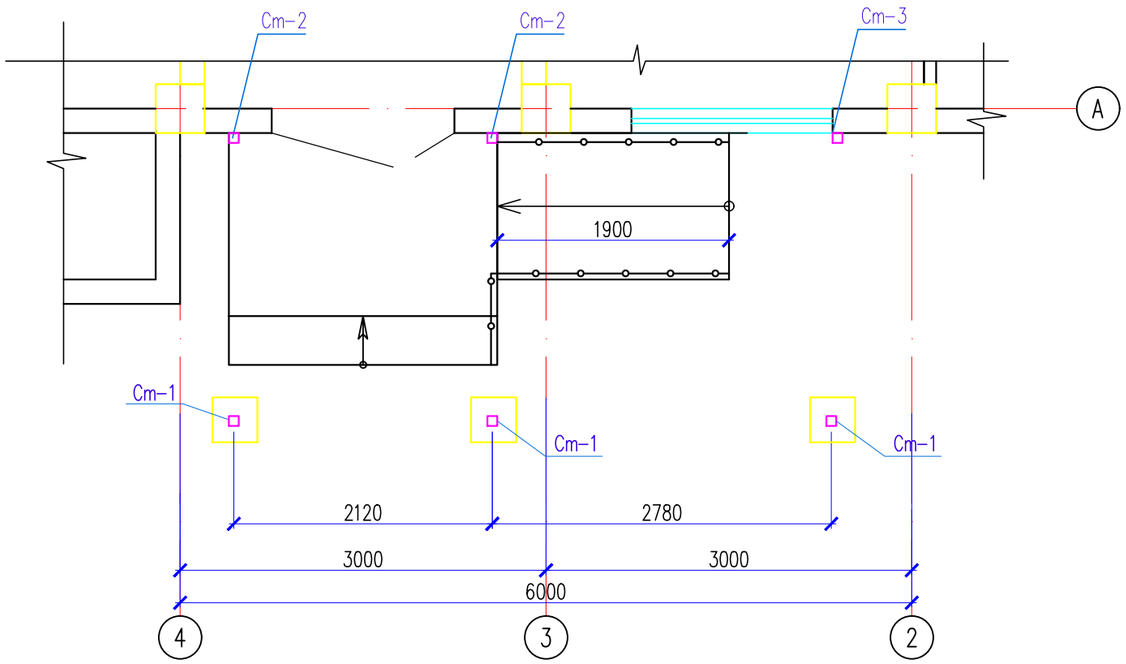

План кровли

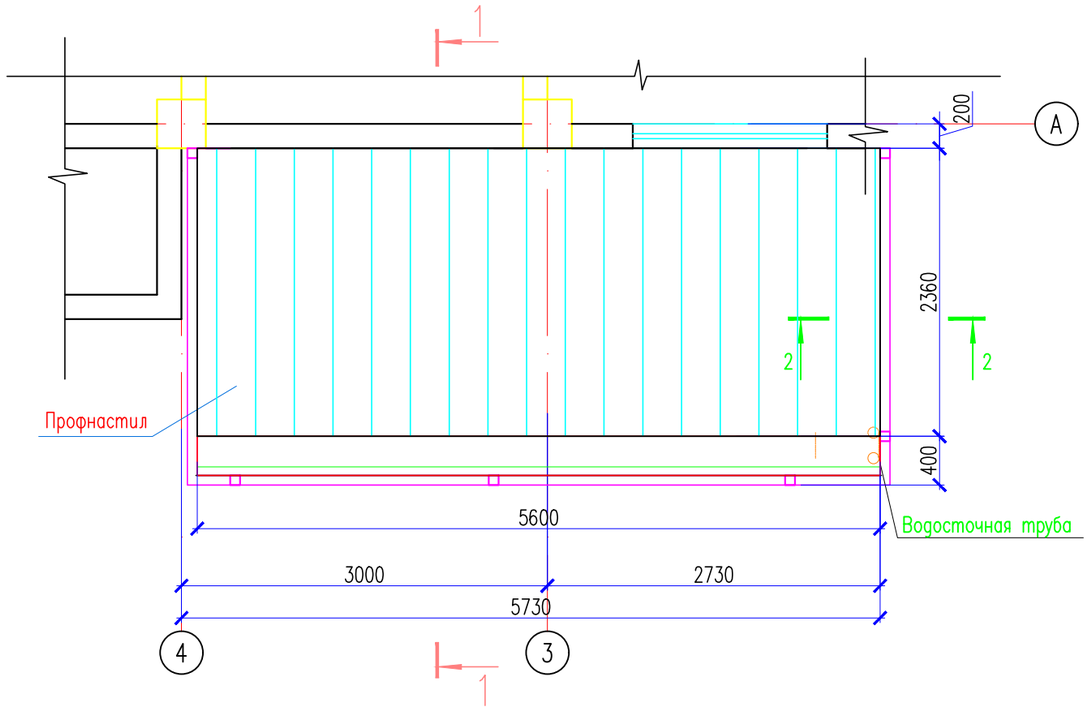

План парапета

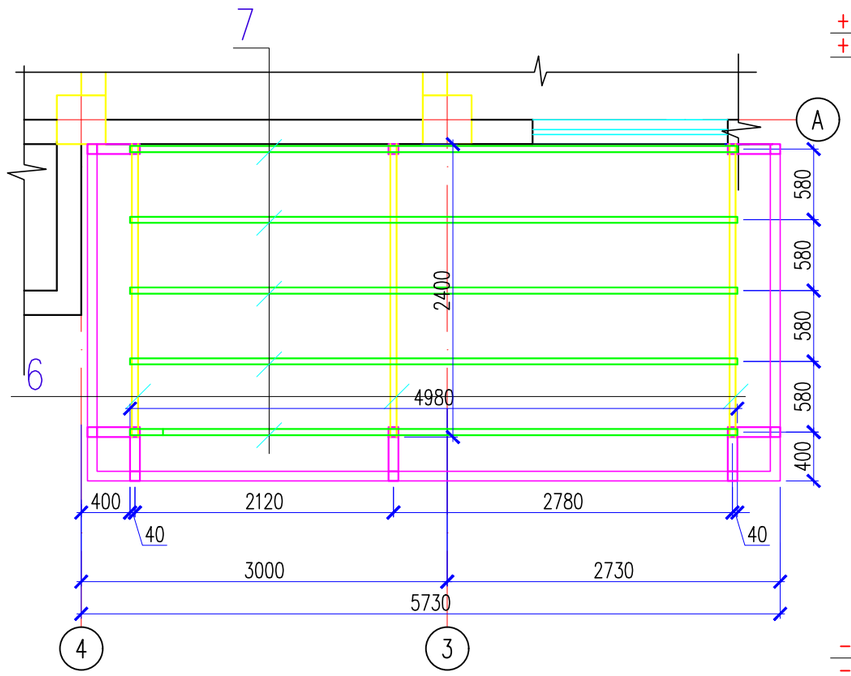

Стойки Ст-1,2,3

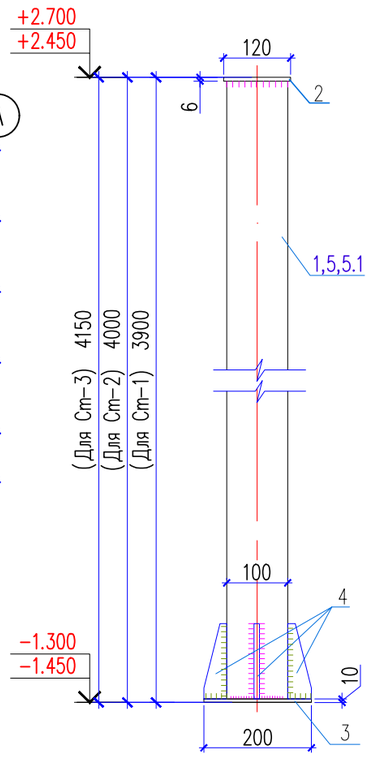

2 – 2

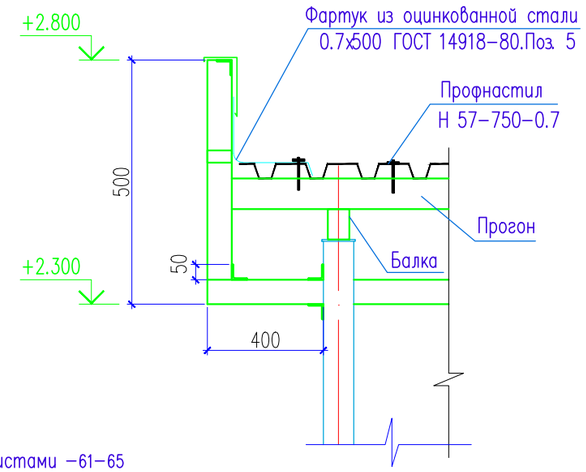

1. Данный лист см. совместно с листами -61-65

Изм.	Кол. уч.	Лист	N док.	Подп.	Дата	03/02-2023-АР		
						"Строительство 30 многоквартирных жилых домов в жилом массиве в конце улицы Аскарова, Жамбылская область, г.Тараз.Жилой дом №2 (с наружными сетями (электроснабжения, водоснабжение и канализация, газоснабжение) и благоустройством территорий"		
Проверил		Утелбаев Е.				Жилой дом	Стадия	Лист	Листов
Разработ.		Сарманов А.					РП	63	
Н.Контроль		Мокринская				План навеса Нв-3. План кровли. План парапета	ТОО «Асад-ЛТД» Шымкент-2023г.		

Согласовано

Взам. инв. N

Подп. и дата

Инв. N подл.

Копировал

Формат А3

1 – 1

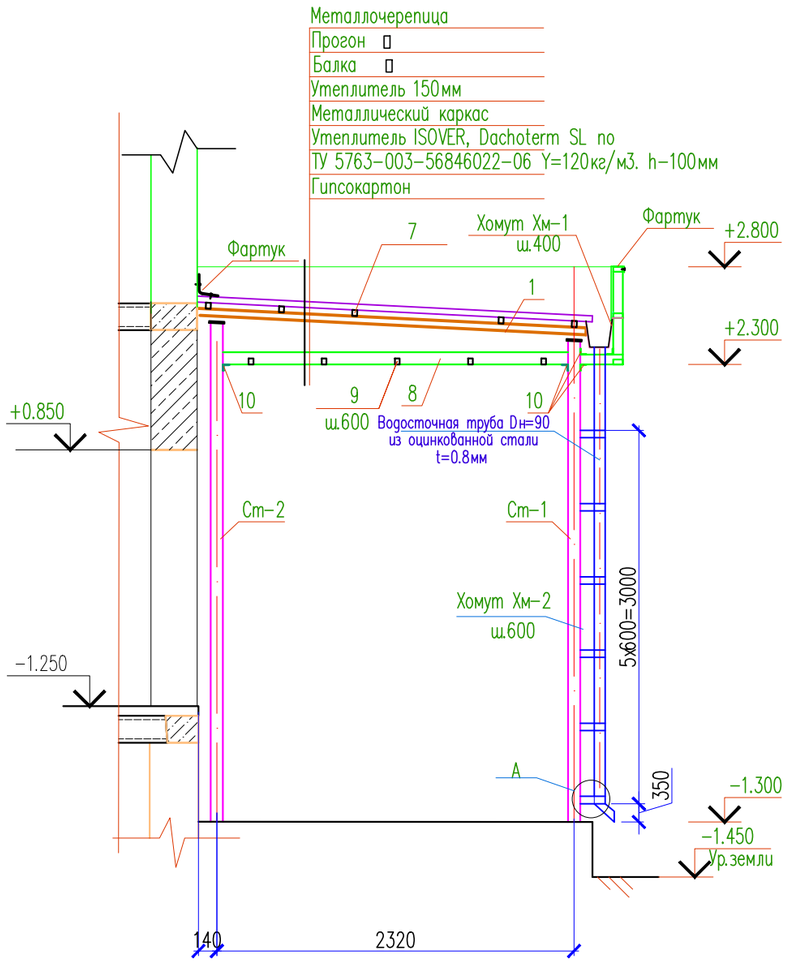

Лоток Л-1

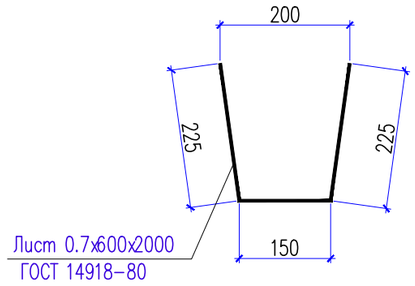

Хомут Хм-1

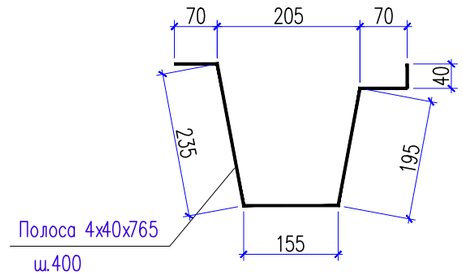

Хомут Хм-2

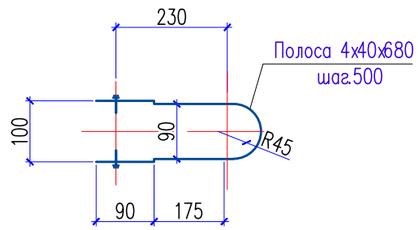

5 – 5

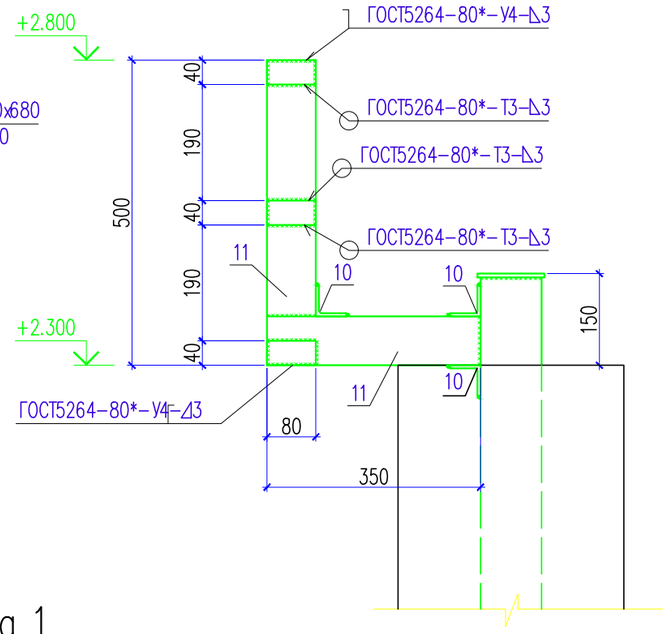

Развертка по Вид 1

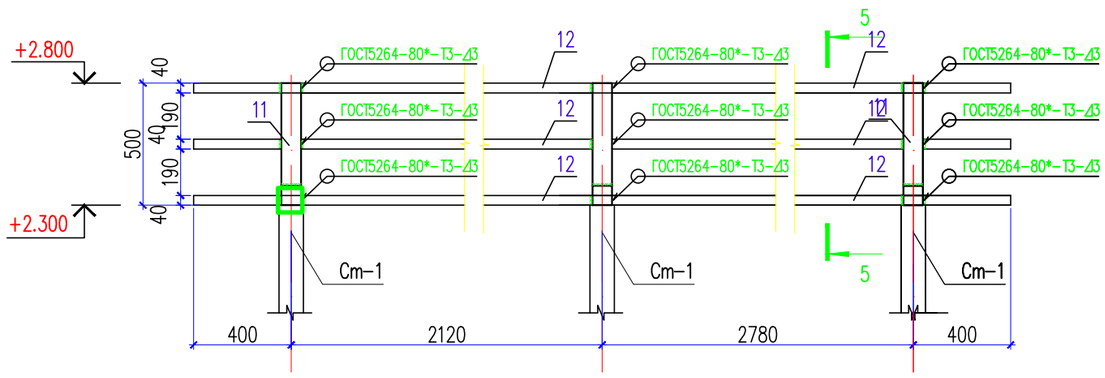

Развертка по Вид 2, 2н

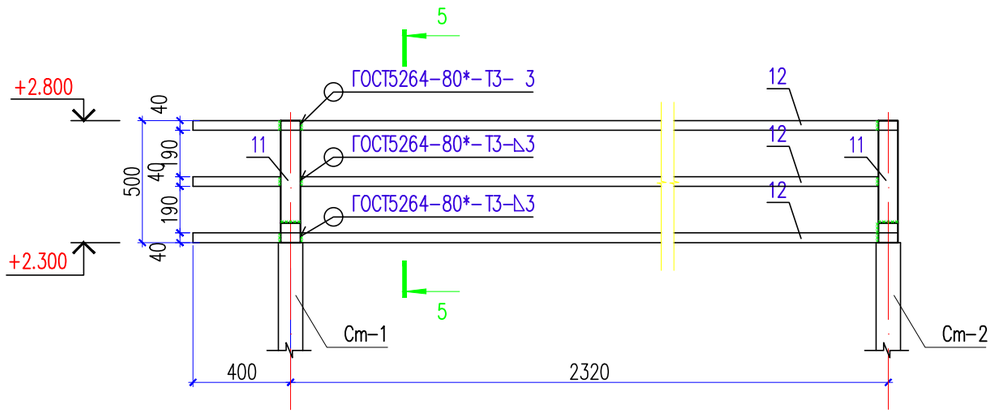

1. Данный лист см. совместно с листами –61–65

Изм.	Кол. уч.	Лист	N док.	Подп.	Дата	03/02-2023-АР		
						"Строительство 30 многоквартирных жилых домов в жилом массиве в конце улицы Аскарова, Жамбылская область, г.Тараз.Жилой дом №2 (с наружными сетями (электроснабжения, водоснабжение и канализация, газоснабжение) и благоустройством территорий"		
Проверил		Утелбаев Е.				Жилой дом	Стадия	Лист	Листов
Разработ.		Сарманов А.					РП	64	
Н.Контроль		Мокринская				Сечения 1–1.Развертка по Вид 1,2,2(н)	ТОО «Асад–ЛТД» Шымкент–2023г.		

Согласовано:

Взам. инв. N°

Подп. и дата

Инв. N° подл.

Формат

Спецификация материалов

Поз.	Обозначение	Наименование	Кол.	Масса ед., кг.	Примеч.
		Каркас козырька	1		
		Стойка Ст-1	3	52.14	156.42
1	ТУ 36-2287-80	Профиль 100х100х4 ТУ 36-2287-80 / С235 ГОСТ 27772-88* L=3900	1	47.00	47.00
2	ГОСТ 19903-74*	Лист 6х120х120 ГОСТ 19903-2015 / С235 ГОСТ 27772-88*	1	0.68	0.68
3	ГОСТ 19903-74*	Лист 10х200х200 ГОСТ 19903-74* / С235 ГОСТ 27772-88*	1	3.14	3.14
4	ГОСТ 19903-74*	Лист 6х50х140 ГОСТ 19903-74* / С235 ГОСТ 27772-88*	4	0.33	1.32
		Стойка Ст-2	2	53.34	106.68
5	ТУ 36-2287-80	Профиль 100х100х4 ТУ 36-2287-80 / С235 ГОСТ 27772-88* L=4000	1	48.20	48.20
2	ГОСТ 19903-74*	Лист 6х120х120 ГОСТ 19903-2015 / С235 ГОСТ 27772-88*	1	0.68	0.68
3	ГОСТ 19903-74*	Лист 10х200х200 ГОСТ 19903-74* / С235 ГОСТ 27772-88*	1	3.14	3.14
4	ГОСТ 19903-74*	Лист 6х50х140 ГОСТ 19903-74* / С235 ГОСТ 27772-88*	4	0.33	1.32
		Стойка Ст-3	1	55.15	
5.1	ТУ 36-2287-80	Профиль 100х100х4 ТУ 36-2287-80 / С235 ГОСТ 27772-88* L=4150	1	50.01	50.01
2	ГОСТ 19903-74*	Лист 6х120х120 ГОСТ 19903-2015 / С235 ГОСТ 27772-88*	1	0.68	0.68
3	ГОСТ 19903-74*	Лист 10х200х200 ГОСТ 19903-74* / С235 ГОСТ 27772-88*	1	3.14	3.14
4	ГОСТ 19903-74*	Лист 6х50х140 ГОСТ 19903-74* / С235 ГОСТ 27772-88*	4	0.33	1.32
6	ГОСТ 8545-80	Труба 100х70х4 ГОСТ 8545-80 / С235 ГОСТ 27772-88* L=2400	3	23.90	71.70
7	ГОСТ 8545-80	Труба 50х40х3 ГОСТ 8545-80 / С235 ГОСТ 27772-88* L=4980	5	19.07	95.35
8	ГОСТ 8545-80	Труба 100х50х4 ГОСТ 8545-80 / С235 ГОСТ 27772-88* м.п.	7.20	8.70	62.64
9	ГОСТ 8545-80	Труба 50х40х3 ГОСТ 8545-80 / С235 ГОСТ 27772-88* м.п.	20.5	3.83	78.52
10	ГОСТ 8509-93	Уголок 50х50х3 ГОСТ 8509-93 / С235 ГОСТ 27772-88* L=80	30	0.19	5.70
		Водосточный лоток Л-1	1		
Л-1	ГОСТ 14918-80	Лоток из листа 0.8х980х5600	1	34.50	34.50
Хм-1	ГОСТ 103-2006	Полоса 4х40 ГОСТ 103-2006 / С245 ГОСТ 27772-88* L=1110	12	1.39	16.68
В-1	ГОСТ 14918-80	Водосточная труба Dн=90 из оцинкованной стали 0.8х320 L=3100	1	6.23	6.23
Хм-2	ГОСТ 103-76	Полоса (ГОСТ 103-76) 4х40 ГОСТ 103-76 / С235 ГОСТ 27772-88* L=600	6	0.75	4.50

Спецификация материалов

Поз.	Обозначение	Наименование	Кол.	Масса ед., кг.	Примеч.
		Каркас парапета	1		
11	ГОСТ 8639-82	Труба 80х80х4 ГОСТ 8639-82 / С235 ГОСТ 27772-88* м.п.	5.95	9.33	55.51
12	ГОСТ 8545-80	Труба 80х40х4 ГОСТ 8545-80 / С235 ГОСТ 27772-88* м.п.	33.42	6.82	227.92
		Материалы:			
	ГОСТ 14918-80	Фартук толщ. 0.7			
		из оцинкованной стали м2	8.22	5.495	45.17
	ГОСТ 24045-94	Профнастил НС35-1000-0.6 м2	13.50		
		Утеплитель ISOVER, Dachoterm SL по ТУ 5763-003--56846022-06 плотностью 120 кг/м3 -100мм м2	13.00		
		Металлические стойки оштукатурить по сетке С-2,0-20 ГОСТ 5336-80* толщина б=30мм м2	8.40		
		Закладные детали МН-1	6	7.10	42.60
13	ГОСТ 19903-74*	Лист 10х200х200 ГОСТ 19903-74* / С235 ГОСТ 27772-88*	1	3.14	3.14
14	ГОСТ 24379.1-80	Болт 1.1 М16х250	4	0.99	3.96
		Фундамент Фм-1	4		
		Сетка С-2	1	1.9	
15	ГОСТ 34028-2016*	ø8 А-400 L=480	10	0.19	1.90
	Материалы:	Бетон кл. С10/12.5 м3	0.09		
		Бетон кл. В3.5 м3	0.05		Подбетонка
		Бетон кл. С10/12.5 м3	0.02		Под заливку (на все стойки)

1. Данный лист см. совместно с листами -61-65

Изм.	Кол. уч.	Лист	N док.	Подп.	Дата
Проверил		Утелбаев Е.			
Разработ.		Сарманов А.			
Н.Контроль		Мокринская			

03/02-2023-АР

"Строительство 30 многоквартирных жилых домов в жилом массиве в конце улицы Аскарова, Жамбылская область, г.Тараз.Жилой дом №2 (с наружными сетями (электроснабжения, водоснабжение и канализация, газоснабжение) и благоустройством территорий"

Жилой дом

Стадия	Лист	Листов
РП	65	

Спецификация материалов.

ТОО «Асад-ЛТД» Шымкент-2023г.

Согласовано:

Взам. инв. N

Подп. и дата

Инв. N подл.

Формат А3

Вход в подвал у оси 1

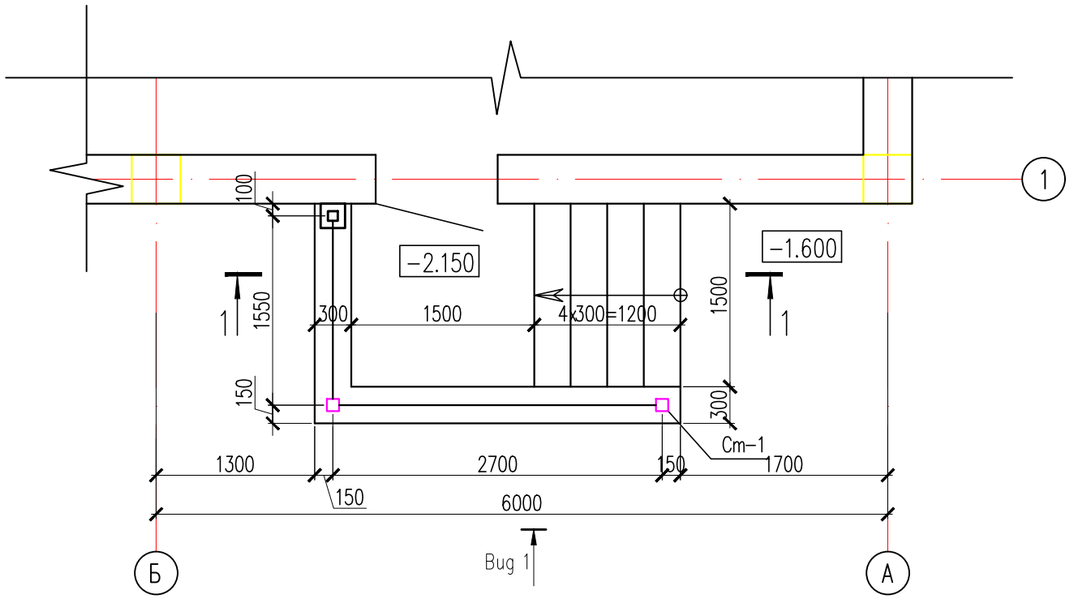

1 – 1

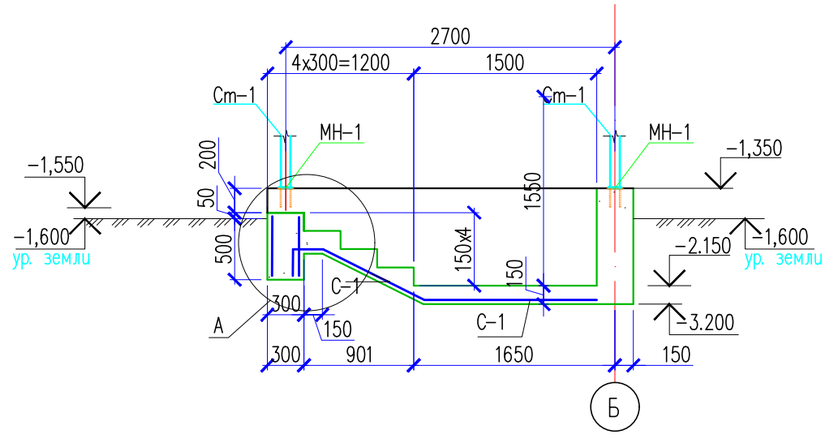

Развертка по Вид 1

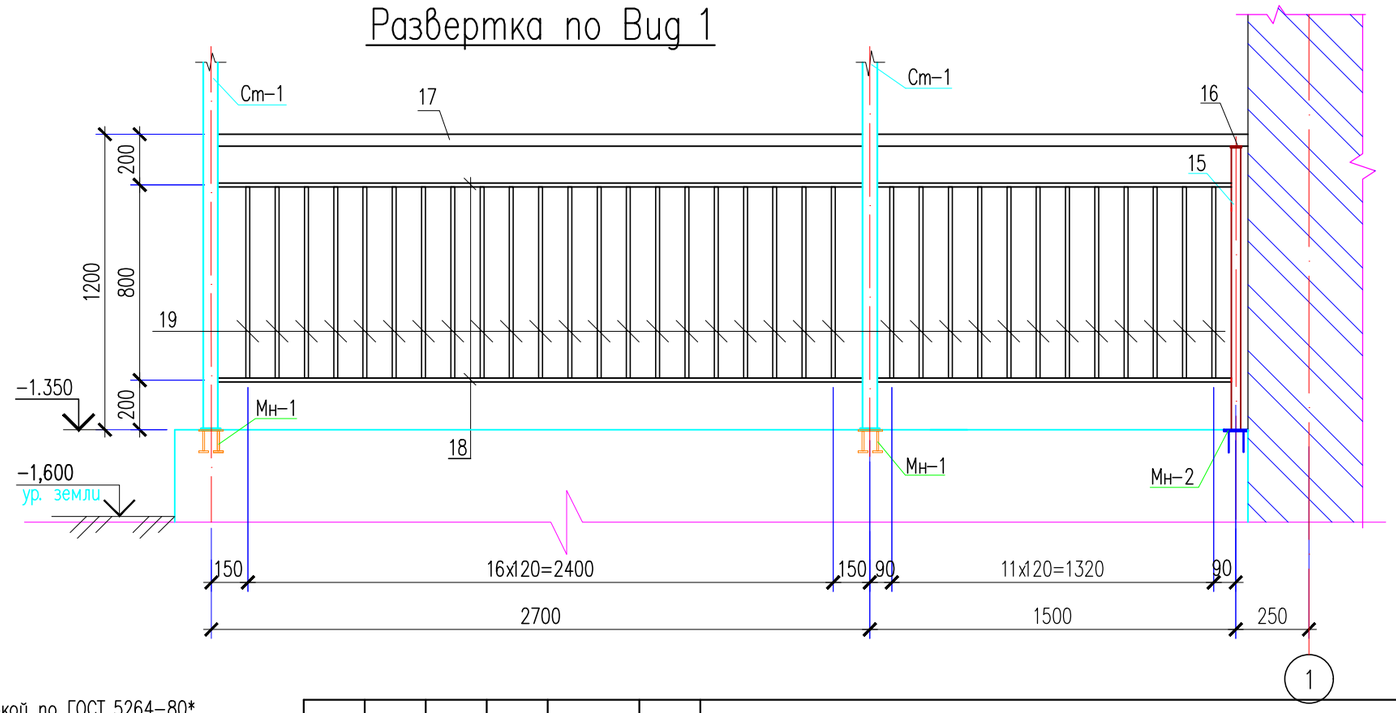

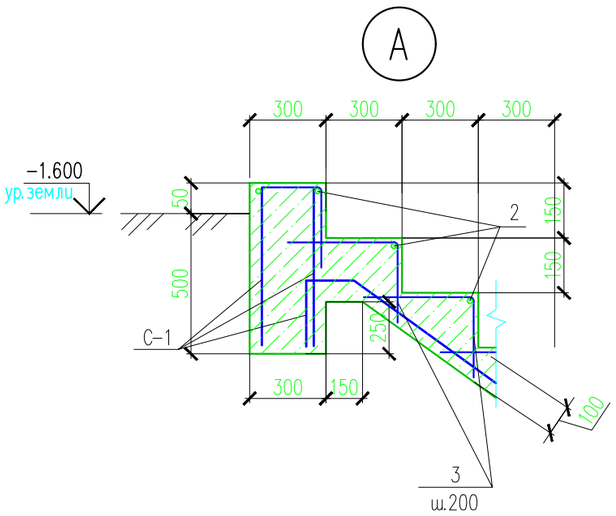

1. Соединение металлических элементов между собой производить ручной электродуговой сваркой по ГОСТ 5264–80* электродами Э42А по ГОСТ 9467–75*.
2. Длину сварных швов элементов каркаса принимать по длине контактных поверхностей стыкуемых элементов. Высоту сварных швов принимать по минимальной толщине стыкуемых элементов, но не менее 6 мм.
3. Металлические конструкции после окончания сварочных работ очистить от ржавчины и окалин. Все открытые металлические поверхности окрасить эмалями ПФ–115 по грунтовке ГФ–021 за два раза согласно СП РК 2.01–101–2013.
4. Бетонные и арматурные работы выполнить в соответствии с указаниями СН РК 5.03–07–2013 и СП РК 5.03–107–2013 "Несущие и ограждающие конструкции".
5. Снятие несущей опалубки производится после достижения бетоном 70% проектной прочности.
6. План подвала смотри на листе АР–#.

Изм.	Кол. уч.	Лист	N док.	Подп.	Дата	03/02–2023–АР		
						"Строительство 30 многоквартирных жилых домов в жилом массиве в конце улицы Аскарова, Жамбылская область, г.Тараз.Жилой дом №2 (с наружными сетями (электроснабжения, водоснабжение и канализация, газоснабжение) и благоустройством территорий"		
Проверил	Утелбаев Е.					Жилой дом	Стадия	Лист	Листов
Разработ.	Сарманов А.						РП	66	
Н.Контроль	Мокринская					Вход в подвал у оси 1. Разрез 1–1. Развертка по Вид 1. Узел А.	ТОО «Асад–ЛТД» Шымкент–2023г.		

Взам. инв. N | Подпись и дата | Инв. N подл.

План стоек и балок козырька К-1

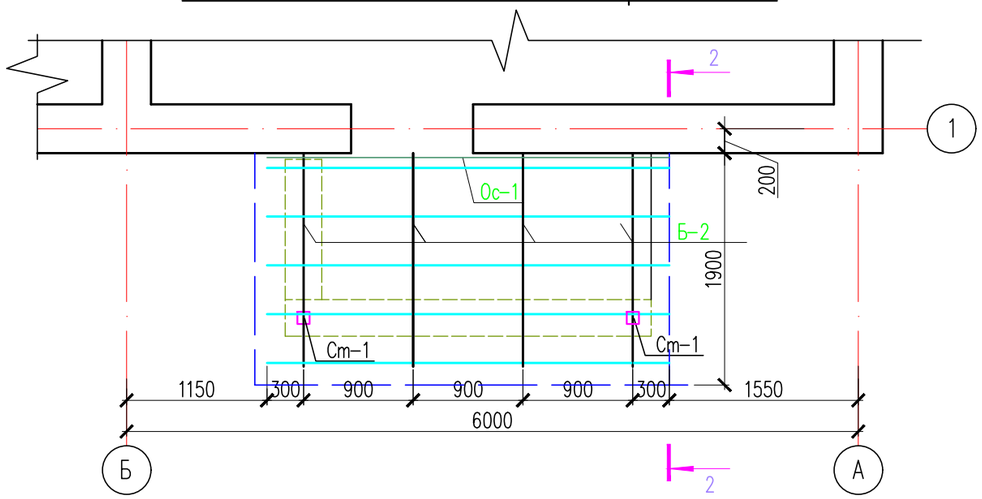

2 – 2

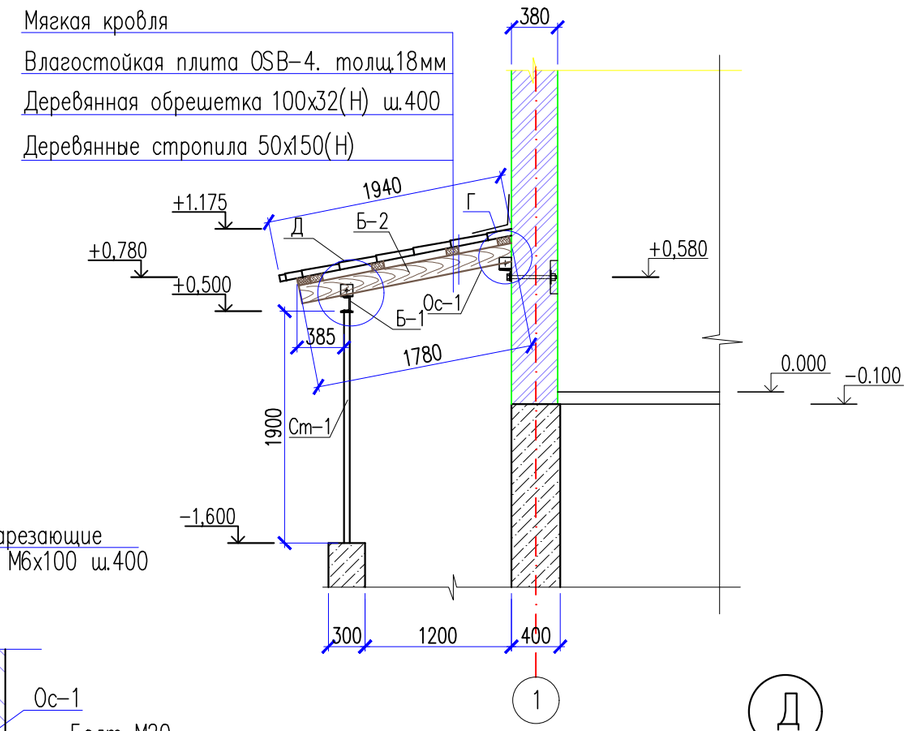

Г

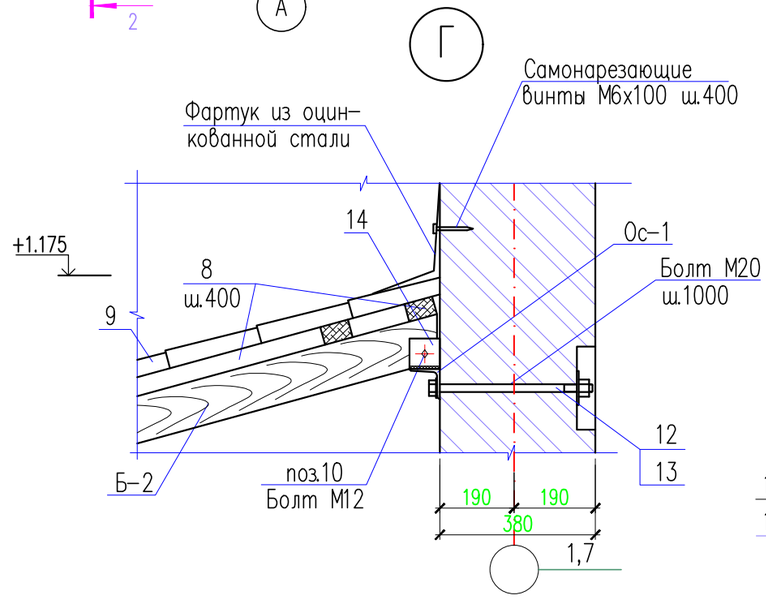

Стойка Ст-1

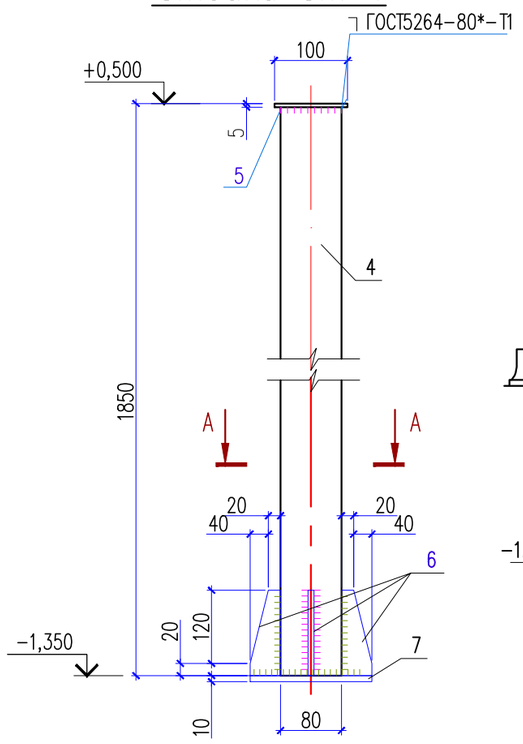

Деталь крепления стойки Ст-1

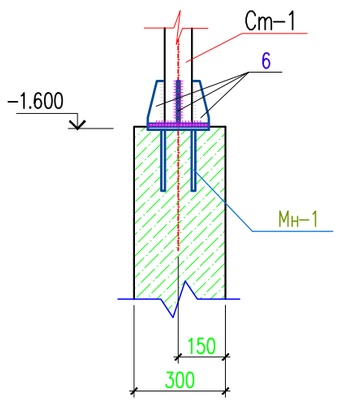

А – А

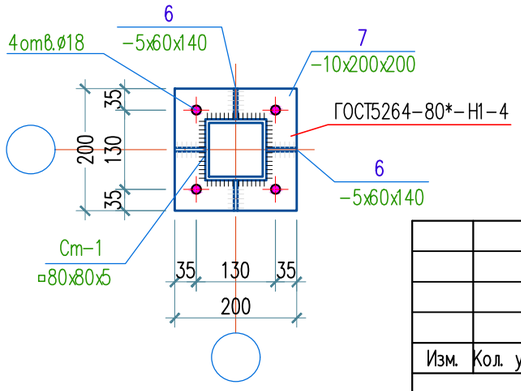

4 – 4

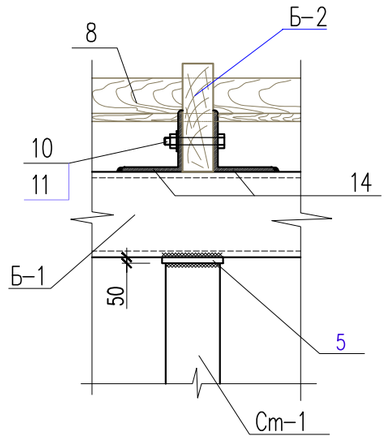

Д

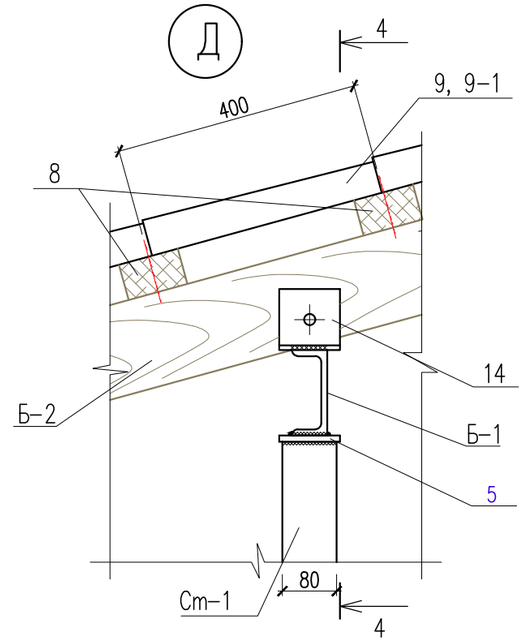

Изм.	Кол. уч.	Лист	N док.	Подп.	Дата
Проверил		Утелбаев Е.			
Разработ.		Сарманов А.			
Н.Контроль		Мокринская			

03/02-2023-АР

"Строительство 30 многоквартирных жилых домов в жилом массиве в конце улицы Аскарова, Жамбылская область, г.Тараз.Жилой дом №2 (с наружными сетями (электроснабжения, водоснабжение и канализация, газоснабжение) и благоустройством территорий"

Жилой дом

Стадия	Лист	Листов
РП	67	

Вход в подвал у оси 1.
План стоек и балок козырька К-1.
Разрез 2-2. Узел Г, Д.

ТОО «Асад-ЛТД»
Шымкент-2023г.

Взам. инв. N | Подпись и дата | Инв. N подл.

Спецификация материалов

Поз.	Обозначение	Наименование	Кол.	Масса ед., кг.	Примеч.
		Вход в подвал у оси 1	1		
		Сетка С-1 м²	8.25	2.88	23.76
1	ГОСТ 6727-80*	Сетка ø5 Вр-I L=1000	16	0.144	2,3
		Детали			
2	ГОСТ 5781-82*	ø12 А-III L=1450	4	1.29	5.16
3	ГОСТ 5781-82*	ø6 А-I L=650	32	0.14	4.48
	Материалы	Бетон кл. В12,5 для лестницы м3	0.84		
		Бетон кл. В12,5 для стены м3	3.40		
		Стойка Ст-1 шт	2	26.588	53.176
4	ГОСТ 8639-82	Труба 80х80х5 ГОСТ 8639-82 / С235 ГОСТ 27772-88* L=1900	1	21.736	21.736
5	ГОСТ 19903-74*	Лист 5х100х100 ГОСТ 19903-74* / С235 ГОСТ 27772-88*	1	0.392	0.392
6	ГОСТ 19903-74*	Лист 5х60х140 ГОСТ 19903-74* / С235 ГОСТ 27772-88*	4	0.330	1.320
7	ГОСТ 19903-74*	Лист 10х200х200 ГОСТ 19903-74* / С235 ГОСТ 27772-88*	1	3.140	3.140
		Козырек К8-1	2		
Б-1	ГОСТ 8240-97	Швеллер 12 ГОСТ 8240-97 / ВСт3кп ГОСТ 380-94* L=2700	1	28.08	28.08
Б-2	ГОСТ 24454-80*Е	Брус 50х150(h) l=1780	4	0.013 м3	0.052 м3
8	ГОСТ 24454-80*Е	Обрешетка 100х32(h), м.п.	16.5		0.053 м3
9		Влагостойкая плита OSB-4. толщ.18мм.м2	6.30		
9-1		Мягкая кровля. м2	6.30		
Ос-1	ГОСТ 8509-93	Уголок 100х100х7 ГОСТ 8509-93 / С245 ГОСТ 27772-88* L=2700	1	29.13	29.13
10	ГОСТ 7798-70*	Болт М12, l=80мм	10	0.0052	0.052
11	ГОСТ 5915-70*	Гайка М12	10	0.0157	0.157
12	ГОСТ 7798-70*	Болт М20, l=400мм	5	0.0134	0.067
13	ГОСТ 5915-70*	Гайка М20	5	0.0626	0.313
14	ГОСТ 8509-93	Уголок 100х100х7 ГОСТ 8509-93 / С245 ГОСТ 27772-88* L=100	20	1.08	21.60
	ТУ 67-269-79	Самонарезающие винты М6х50	20	0.0135	0.324
	ГОСТ 14918-80	Фартук из оцинкованной стали, м2	2,2	8.7	19,14

Спецификация материалов

Поз.	Обозначение	Наименование	Кол.	Масса ед., кг.	Примеч.
		Ограждения	1		
		Стойка			
15	ГОСТ 8639-82	Труба 40х40х3 ГОСТ 8639-82 / С235 ГОСТ 27772-88* L=1150	1	3.86	3.86
16	ГОСТ 19903-74*	Лист 4х50х50 ГОСТ 19903-74* / С235 ГОСТ 27772-88*	1	0.08	0.08
		Поручень			
17	ГОСТ 8545-80	Труба 50х30х2.5 ГОСТ 8545-80 / С235 ГОСТ 27772-88* L=4200	1	12.01	12.01
		Ригель			
18	ГОСТ 8545-80	Труба 30х20х2.5 ГОСТ 8545-80 / С235 ГОСТ 27772-88* L=4200	2	7.06	14.12
19	ГОСТ 8639-82	Труба 20х20х2 ГОСТ 8639-82 / С235 ГОСТ 27772-88* L=800	29	0.86	24.94
		Отводная труба			
20	ГОСТ 8732-78	Труба 50х2.5 ГОСТ 8732-78 / С235 ГОСТ 27772-88* L=1500	1	4.40	4.40
		Закладные детал Мн-2 шт	1	1.0	1.0
Мн-2	Серия 1.400-15. в 0.	МН 105-6	1	1.00	1.00

1. Данный лист см. совместно с листами АС-64, АС-65

Изм.	Кол. уч.	Лист	N док.	Подп.	Дата
Проверил		Утелбаев Е.			
Разработ.		Сарманов А.			
Н.Контроль		Мокринская			

03/02-2023-АР

"Строительство 30 многоквартирных жилых домов в жилом массиве в конце улицы Аскарова, Жамбылская область, г.Тараз.Жилой дом №2 (с наружными сетями (электроснабжения, водоснабжение и канализация, газоснабжение) и благоустройством территорий"

Жилой дом

Стадия	Лист	Листов
РП	68	

Вход в подвал у оси 1.
Спецификация материалов

ТОО «Асад-ЛТД»
Шымкент-2023г.

Взам. инв. N | Подпись и дата | Инв. N подл.

Вход в подвал у оси 18

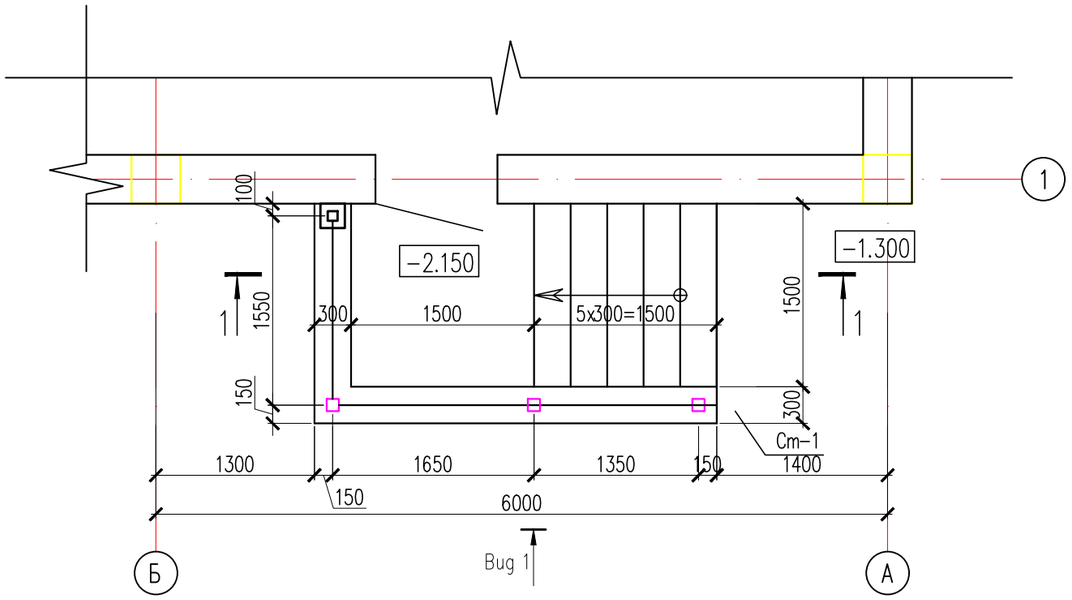

1 – 1

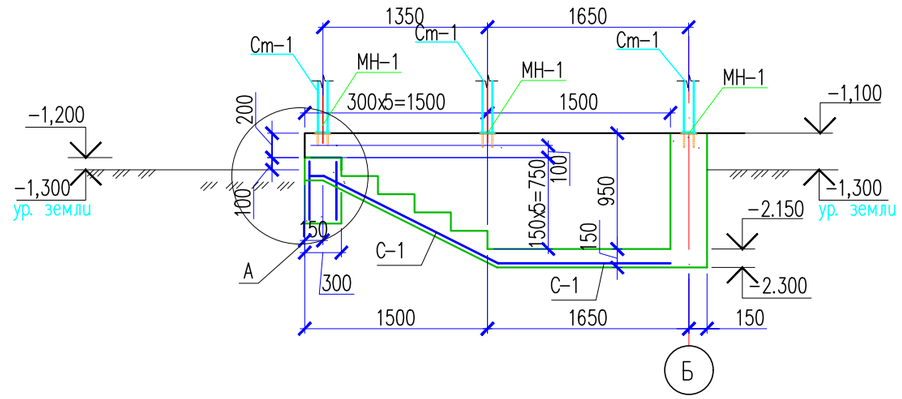

Развертка по Вид 1

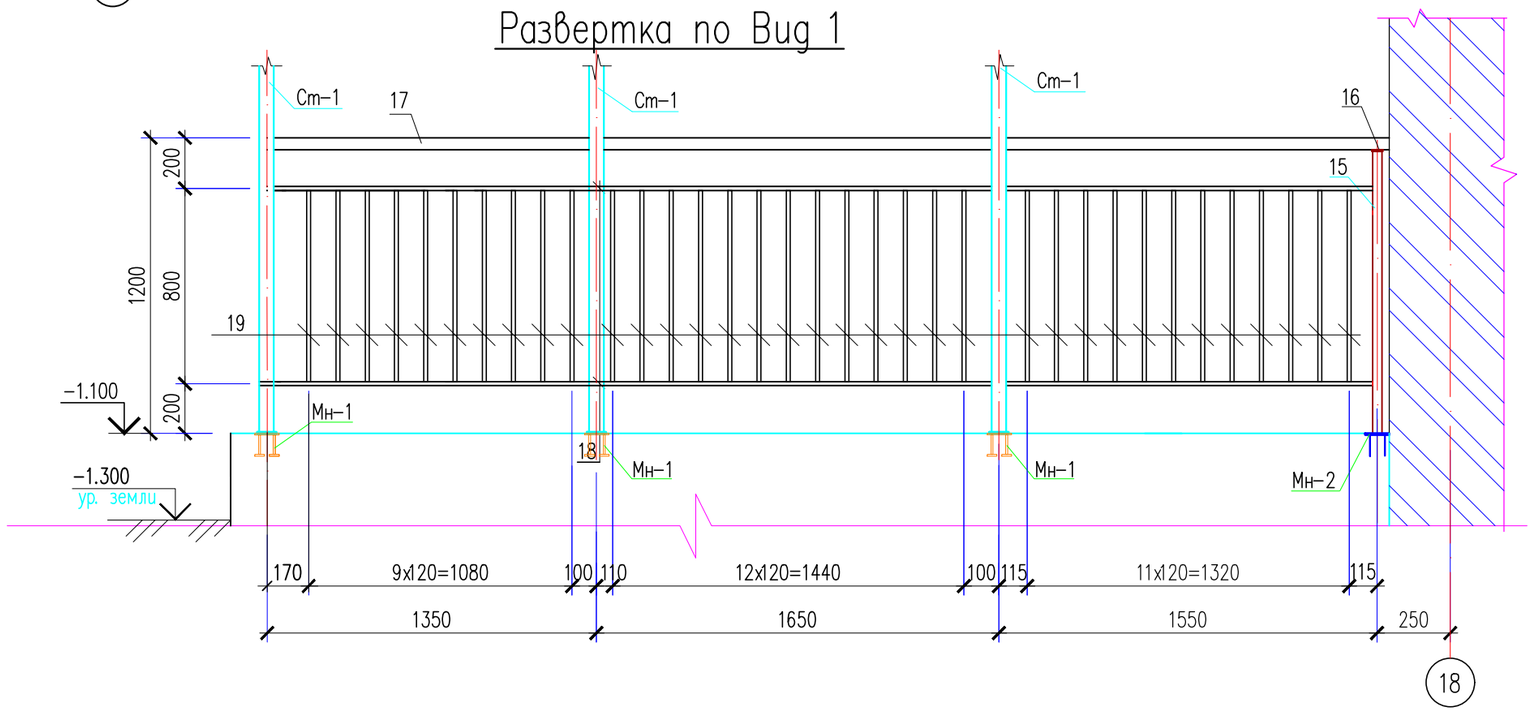

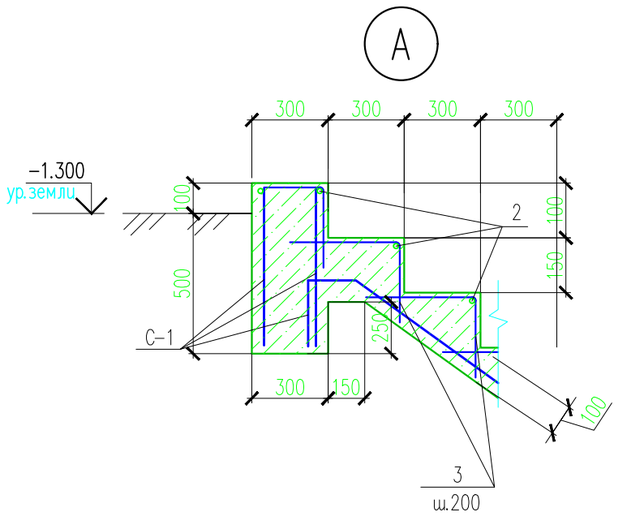

1. Соединение металлических элементов между собой производить ручной электродуговой сваркой по ГОСТ 5264–80* электродами Э42А по ГОСТ 9467–75*.
2. Длину сварных швов элементов каркаса принимать по длине контактных поверхностей стыкуемых элементов. Высоту сварных швов принимать по минимальной толщине стыкуемых элементов, но не менее 6 мм.
3. Металлические конструкции после окончания сварочных работ очистить от ржавчины и окалин. Все открытые металлические поверхности окрасить эмалями ПФ–115 по грунтовке ГФ–021 за два раза согласно СП РК 2.01–101–2013.
4. Бетонные и арматурные работы выполнить в соответствии с указаниями СН РК 5.03–07–2013 и СП РК 5.03–107–2013 "Несущие и ограждающие конструкции".
5. Снятие несущей опалубки производится после достижения бетоном 70% проектной прочности.
6. План подвала смотри на листе АР–#.

Изм.	Кол. уч.	Лист	N док.	Подп.	Дата	03/02–2023–АР		
						"Строительство 30 многоквартирных жилых домов в жилом массиве в конце улицы Аскарова, Жамбылская область, г.Тараз.Жилой дом №2 (с наружными сетями (электроснабжения, водоснабжение и канализация, газоснабжение) и благоустройством территорий"		
Проверил		Утелбаев Е.				Жилой дом	Стадия	Лист	Листов
Разработ.		Сарманов А.					РП	69	
Н.Контроль		Мокринская				Вход в подвал у оси 18. Разрез 1–1. Развертка по Вид 1. Узел А	ТОО «Асад–ЛТД» Шымкент–2023г.		

Взам. инв. N | Подпись и дата | Инв. N подл.

План стоек и балок козырька К-1

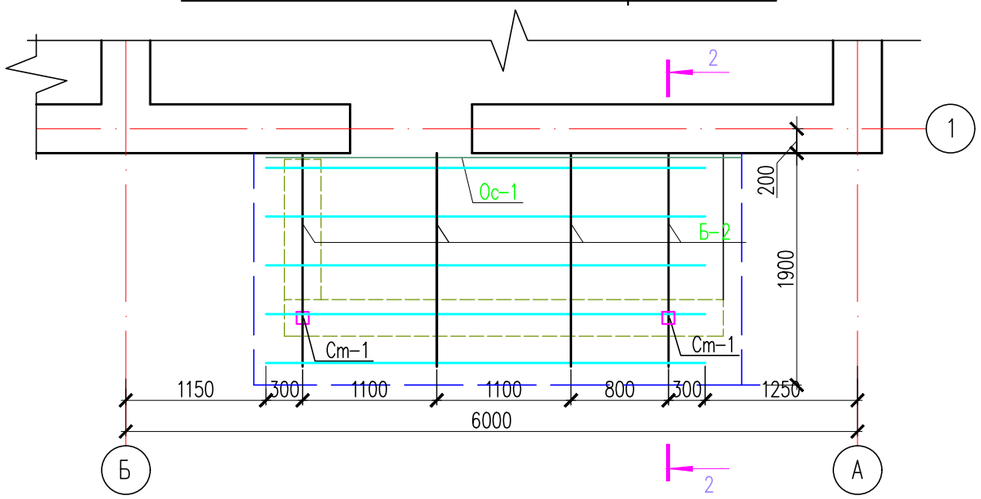

2 – 2

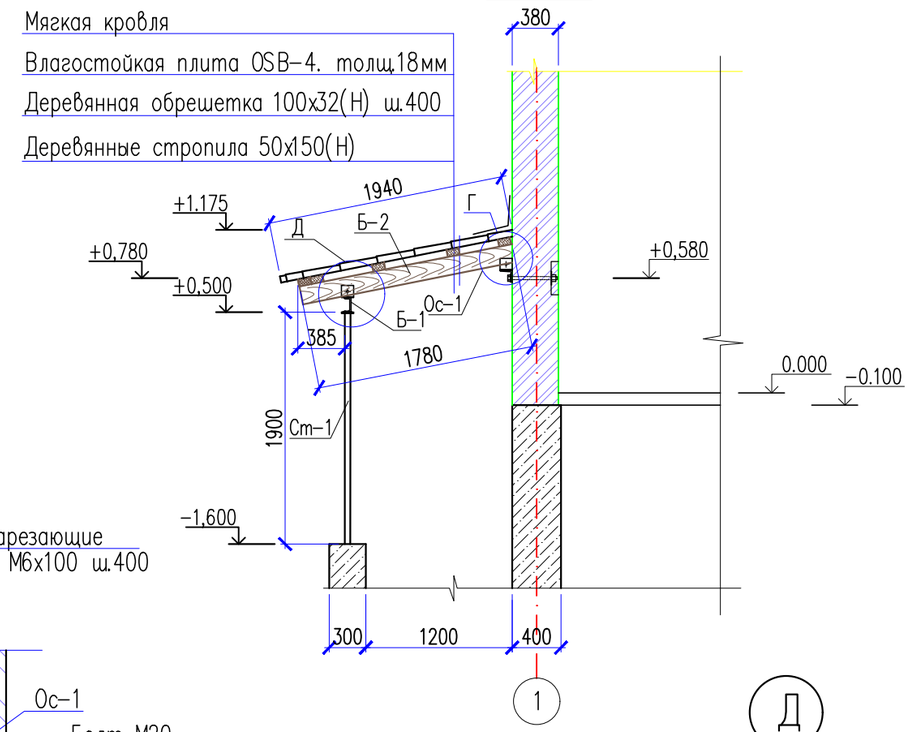

Г

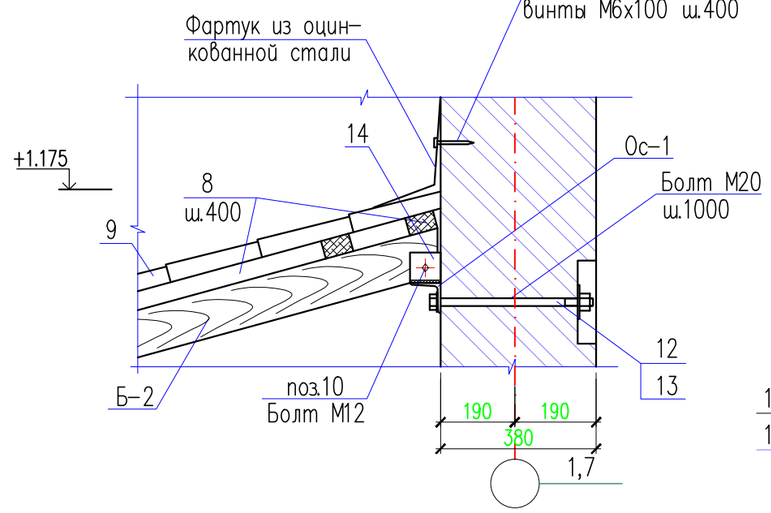

Стойка Ст-1

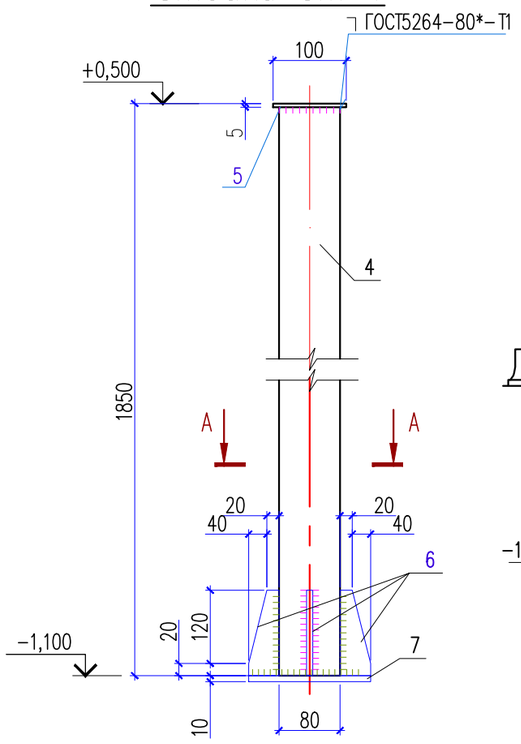

Деталь крепления стойки Ст-1

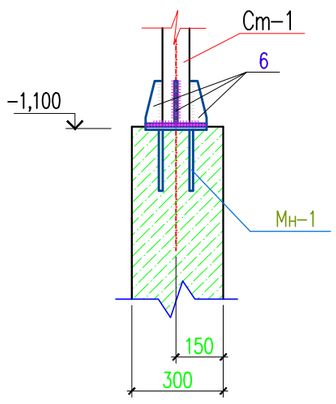

А – А

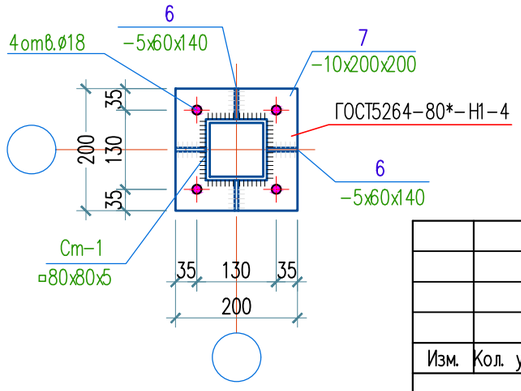

4 – 4

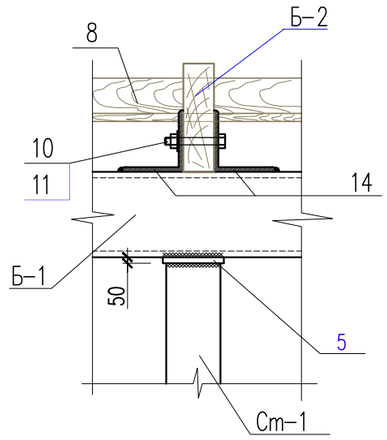

Д

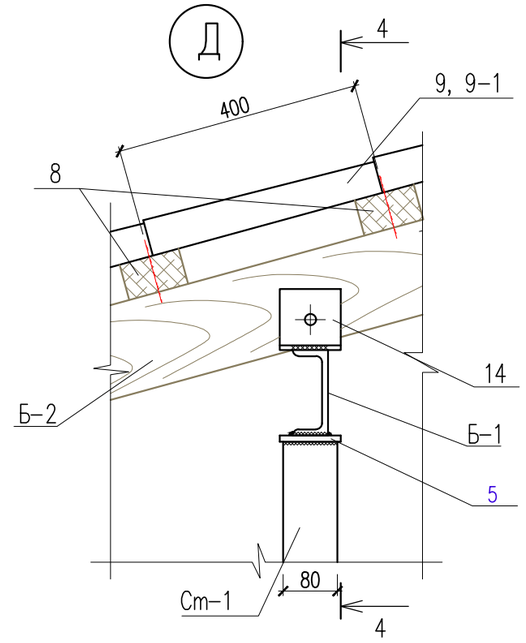

Изм.	Кол. уч.	Лист	N док.	Подп.	Дата
Проверил		Утелбаев Е.			
Разработ.		Сарманов А.			
Н.Контроль		Мокринская			

03/02-2023-АР

"Строительство 30 многоквартирных жилых домов в жилом массиве в конце улицы Аскарова, Жамбылская область, г.Тараз.Жилой дом №2 (с наружными сетями (электроснабжения, водоснабжение и канализация, газоснабжение) и благоустройством территорий"

Жилой дом

Стадия	Лист	Листов
РП	70	

Вход в подвал у оси 18.
План стоек и балок козырька К-1.
Разрез 2-2. Узел Г, Д.

ТОО «Асад-ЛТД»
Шымкент-2023г.

Взам. инв. N | Подпись и дата | Инв. N подл.

Спецификация материалов

Поз.	Обозначение	Наименование	Кол.	Масса ед., кг.	Примеч.
		Вход в подвал у оси 18	1		
		Сетка С-1 м²	10.0	2.88	28.80
1	ГОСТ 6727-80*	Сетка ø5 Вр-I L=1000	16	0.144	2,3
		Детали			
2	ГОСТ 5781-82*	ø12 А-III L=1450	6	1.29	7.74
3	ГОСТ 5781-82*	ø6 А-I L=650	48	0.14	6.72
	Материалы	Бетон кл. В12,5 для лестницы м3	1.0		
		Бетон кл. В12,5 для стены м3	4.20		
		Стойка Ст-1 шт	3	26.588	79.764
4	ГОСТ 8639-82	Труба 80х80х5 ГОСТ 8639-82 / С235 ГОСТ 27772-88* L=1900	1	21.736	21.736
5	ГОСТ 19903-74*	Лист 5х100х100 ГОСТ 19903-74* / С235 ГОСТ 27772-88*	1	0.392	0.392
6	ГОСТ 19903-74*	Лист 5х60х140 ГОСТ 19903-74* / С235 ГОСТ 27772-88*	4	0.330	1.320
7	ГОСТ 19903-74*	Лист 10х200х200 ГОСТ 19903-74* / С235 ГОСТ 27772-88*	1	3.140	3.140
		Козырек К8-1	2		
Б-1	ГОСТ 8240-97	Швеллер 12 ГОСТ 8240-97 / ВСт3кп ГОСТ 380-94* L=3300	1	34.32	34.32
Б-2	ГОСТ 24454-80*Е	Брус 50х150(h) l=1780	4	0.013 м3	0.052 м3
8	ГОСТ 24454-80*Е	Обрешетка 100х32(h), м.п.	19.50		0.063м3
9		Влагостойкая плита OSB-4. толщ.18мм. м2	7.50		
9-1		Мягкая кровля. м2	7.50		
Ос-1	ГОСТ 8509-93	Уголок 100х100х7 ГОСТ 8509-93 / С245 ГОСТ 27772-88* L=3300	1	35.61	35.61
10	ГОСТ 7798-70*	Болт М12, l=80мм	10	0.0052	0.052
11	ГОСТ 5915-70*	Гайка М12	10	0.0157	0.157
12	ГОСТ 7798-70*	Болт М20, l=400мм	5	0.0134	0.067
13	ГОСТ 5915-70*	Гайка М20	5	0.0626	0.313
14	ГОСТ 8509-93	Уголок 100х100х7 ГОСТ 8509-93 / С245 ГОСТ 27772-88* L=100	20	1.08	21.60
	ТУ 67-269-79	Самонарезающие винты М6х50	20	0.0135	0.324
	ГОСТ 14918-80	Фартук из оцинкованной стали, м2	2,2	8.7	19,14

Спецификация материалов

Поз.	Обозначение	Наименование	Кол.	Масса ед., кг.	Примеч.
		Ограждения	1		
		Стойка			
15	ГОСТ 8639-82	Труба 40х40х3 ГОСТ 8639-82 / С235 ГОСТ 27772-88* L=1150	1	3.86	3.86
16	ГОСТ 19903-74*	Лист 4х50х50 ГОСТ 19903-74* / С235 ГОСТ 27772-88*	1	0.08	0.08
		Поручень			
17	ГОСТ 8545-80	Труба 50х30х2.5 ГОСТ 8545-80 / С235 ГОСТ 27772-88* L=4850	1	13.87	13.87
		Ригель			
18	ГОСТ 8545-80	Труба 30х20х2.5 ГОСТ 8545-80 / С235 ГОСТ 27772-88* L=4850	2	8.15	16.30
19	ГОСТ 8639-82	Труба 20х20х2 ГОСТ 8639-82 / С235 ГОСТ 27772-88* L=800	35	0.86	30,1
		Отводная труба			
20	ГОСТ 8732-78	Труба 50х2.5 ГОСТ 8732-78 / С235 ГОСТ 27772-88* L=1500	1	4.40	4.40
		Закладные детал Мн-2 шт	1	1.0	1.0
Мн-2	Серия 1.400-15. в 0.	МН 105-6	1	1.00	1.00

1. Данный лист см. совместно с листами АР-67, АР-68.

Изм.	Кол. уч.	Лист	N док.	Подп.	Дата
Проверил		Утелбаев Е.			
Разработ.		Сарманов А.			
Н.Контроль		Мокринская			

03/02-2023-АР

"Строительство 30 многоквартирных жилых домов в жилом массиве в конце улицы Аскарова, Жамбылская область, г.Тараз.Жилой дом №2 (с наружными сетями (электроснабжения, водоснабжение и канализация, газоснабжение) и благоустройством территорий"

Жилой дом

Стадия	Лист	Листов
РП	71	

Вход в подвал у оси 18.
Спецификация материалов

ТОО «Асад-ЛТД»
Шымкент-2023г.

Взам. инв. N | Подпись и дата | Инв. N подл.