ТОО «Асад-ЛТД»

Государственная лицензия ГСЛ N19002756 от 21.01.2022г

Заказ: 03/1-2023

Заказчик: КГУ «Отдел строительства акимата города Тараза» Жамбылская область, г.Тараз

РАБОЧИЙ ПРОЕКТ

«Строительство 30 многоквартирных жилых домов в жилом массиве в конце улицы Аскарова, Жамбылская область, г.Тараз.Жилой дом №1 (с наружными сетями (электроснабжения, водоснабжение и канализация, газоснабжение) и благоустройством территорий»

Генеральный план.Водоснабжение и канализация.
Электроснабжение. Газоснабжение. Автополив.

03/1-2023-ГП,НВК,ЭСН,ГСВ

Том 2

Альбом 1

г.Шымкент - 2023 г.

ТОО «Асад-ЛТД»

Государственная лицензия ГСЛ N19002756 от 21.01.2022г

Заказ: 03/1-2023

Заказчик: КГУ «Отдел строительства акимата города Тараза» Жамбылская область, г.Тараз

РАБОЧИЙ ПРОЕКТ

«Строительство 30 многоквартирных жилых домов в жилом массиве в конце улицы Аскарова, Жамбылская область, г.Тараз.Жилой дом №1 (с наружными сетями (электроснабжения, водоснабжение и канализация, газоснабжение) и благоустройством территорий»

Генеральный план.Водоснабжение и канализация.
Электроснабжение. Газоснабжение. Автополив.

03/1-2023-ГП,НВК,ЭСН,ГСВ

Том 2

Альбом 1

Директор ТОО «Асад-ЛТД» Ақжолов Ә.

Главный инженер проекта Утелбаев Е.

г.Шымкент - 2023 г.

ВЕДОМОСТЬ ССЫЛОЧНЫХ ДОКУМЕНТОВ

Обозначение	Наименование	Примечание
СН РК 3.01-11-2013	"Градостроительство. Планировка и застройка	
	городских и сельских населенных пунктов"	
СН РК 3.01-105-2013	Благоустройству территорий населенных пунктов	
СП РК 3.06-101-2012	ПРОЕКТИРОВАНИЕ ЗДАНИЙ И СООРУЖЕНИЙ С УЧЕТОМ ДОСТУПНОСТИ ДЛЯ	
	МАЛОМОБИЛЬНЫХ ГРУПП НАСЕЛЕНИЯ. ОБЩИЕ ПОЛОЖЕНИЯ	
ГОСТ 21. 508-93	ПРАВИЛА ВЫПОЛНЕНИЯ РАБОЧЕЙ ДОКУМЕНТАЦИИ ГЕНЕРАЛЬНЫХ ПЛАНОВ	
	ПРЕДПРИЯТИЙ, СООРУЖЕНИЙ И ЖИЛИЩНО-ГРАЖДАНСКИХ ОБЬЕКТОВ	

ВЕДОМОСТЬ РАБОЧИХ ЧЕРТЕЖЕЙ ОСНОВНОГО КОМПЛЕКТА МАРКИ ГП.

Лист	Наименование	Примечание
1	Общие данные.	
2	Разбивочный план. М 1:500	
3	План организации рельефа. М 1:500	
4	Сводный план инжинерних сетей. М 1:500	
5	План благоустройства территории. М 1:500	
6	Ж\б арычный лоток тип 1.	
6.1	Ж/Б плита для перекрытия арочных лотков	
7	План земляных масс 5/1	
8	Сводный ведомост материалов 5/1	

ОБЩИЕ ДАННЫЕ

Настоящий проект разработан на основании АПЗ № KZ64VUA00794424 от 28.11.2022г, постановления акимата Постановление акимата города Тараз №6366 от 18.11.2022 , и задания на проектирование согласованного с заказчиком. Чертежи генерального плана разработаны на основании топографической съемки выполненной ТОО «Инжинерний изискание» в 2023 году М1:500, в соответствии с требованиями СН РК 3.01-11-2013 «Градостроительство. Планировка и застройка городских и сельских населенных пунктов».

ГЕНПЛАН УЧАСТКА СТРОИТЕЛЬСТВА.

Данным проектом предусматривается строительство "Строительство 30 многоквартирных жилых домов в жилом массиве в конце улицы Аскарова, Жамбылская область, г.Тараз".

Местонахождение участка г. Тараз в конце улицы Аскарова. Согласно госакту строительство 30 многоквартирных жилых домов выделено ------- га . Подъезды и подходы к участку и к проектируемому зданию решены с улицы. Покрытие проездов и пешеходных дорожек приняты асфальтобетонным, бетонным и плиточным. Вокруг здания предусмотрено устройство бетонной отмостки. Взаимное расположение и посадка здании выполнена с учетом рельефа местности, розы ветров, инсоляции и соблюдением требований по размещению жилых зданий.

ВЕРТИКАЛЬНАЯ ПЛАНИРОВКА

Вертикальная планировка решена с учетом прилегающей територрии и необходимости водоотвода. Отвод сточных и ливневых вод, решен поверхностный от зданий по тротуарному покрытию на проезды и далее за территорию.

ВЫНОС ОБЪЕКТА В НАТУРУ СЛЕДУЕТ ПРИНЯТЬ ПО СОГЛАСОВАНИЮ С ОРГАНИЗАЦИЕЙ ВЫПОЛНИВШЕЙ ТОПОГРАФИЧЕСКУЮ СЪЕМКУ, ПРЕДСТАВИТЕЛЯ ПРОЕКТНОЙ ОРГАНИЗАЦИИ И ГОРОДСКОЙ АРХИТЕКТУРЫ.

ОХРАНА ОКРУЖАЮЩЕЙ СРЕДЫ

Проектом предусмотрены мероприятия по использованию плодородного слоя почвы, выполненные в соответствии со СН РК 3.01-105-2013 "Благоустройство территорий населенных пунктов". Проектируемые деревья и кустарники являются защитой от шума и пыли.

БЛАГОУСТРОЙСТВО ТЕРРИТОРИИ

В благоустройстве территории проектируемого объекта предусмотрены: устройство асфальтобетонных проездов и тротуаров, устройство малых архитектурных форм и озеленение территории многолетними травами, кустарниками и деревьями. Сортамент кустарников и деревьев подобран с учетом климата, почвы. Места рассады выбраны по требованиям пожарной безопасности и сохранения нормативного расстояния до подземных инженерных сетей.

Рабочий проект"Строительство 30 многоквартирных жилых домов в жилом массиве в конце улицы Аскарова, Жамбылская область, г.Тараз"
разработан в соответствии с действующими на территории Республики Казахстан нормами и правилами в области строительного проектирования и обеспечивает безопасную эксплуатацию объекта при соблюдении предусмотренных проектом мероприятий.

Главный инженер проекта: Утелбаев
подпись фамилия дата

Изм.	Кол.уч.	Лист	N°док.	Подпись	Дата	03/01-2023-ГП		
						"Строительство 30 многоквартирных жилых домов в жилом массиве в конце улицы Аскарова, Жамбылская область, г.Тараз.Жилой дом №1 (с наружными сетями (электроснабжения, водоснабжение и канализация, газоснабжение) и благоустройством территорий"		
						Генеральный план	Стадия: РП	Лист: 1 / Листов:
ГИП		Утелбаев				Общие данные	ТОО "Асад-ЛТД" г.Шымкент- 2023г.	
Разработал		Кадыркулов		Кадыр				
Н.контр.		Колдасов						

Формат А3

Взам. инв.N | подпись и дата | инв. N подл.

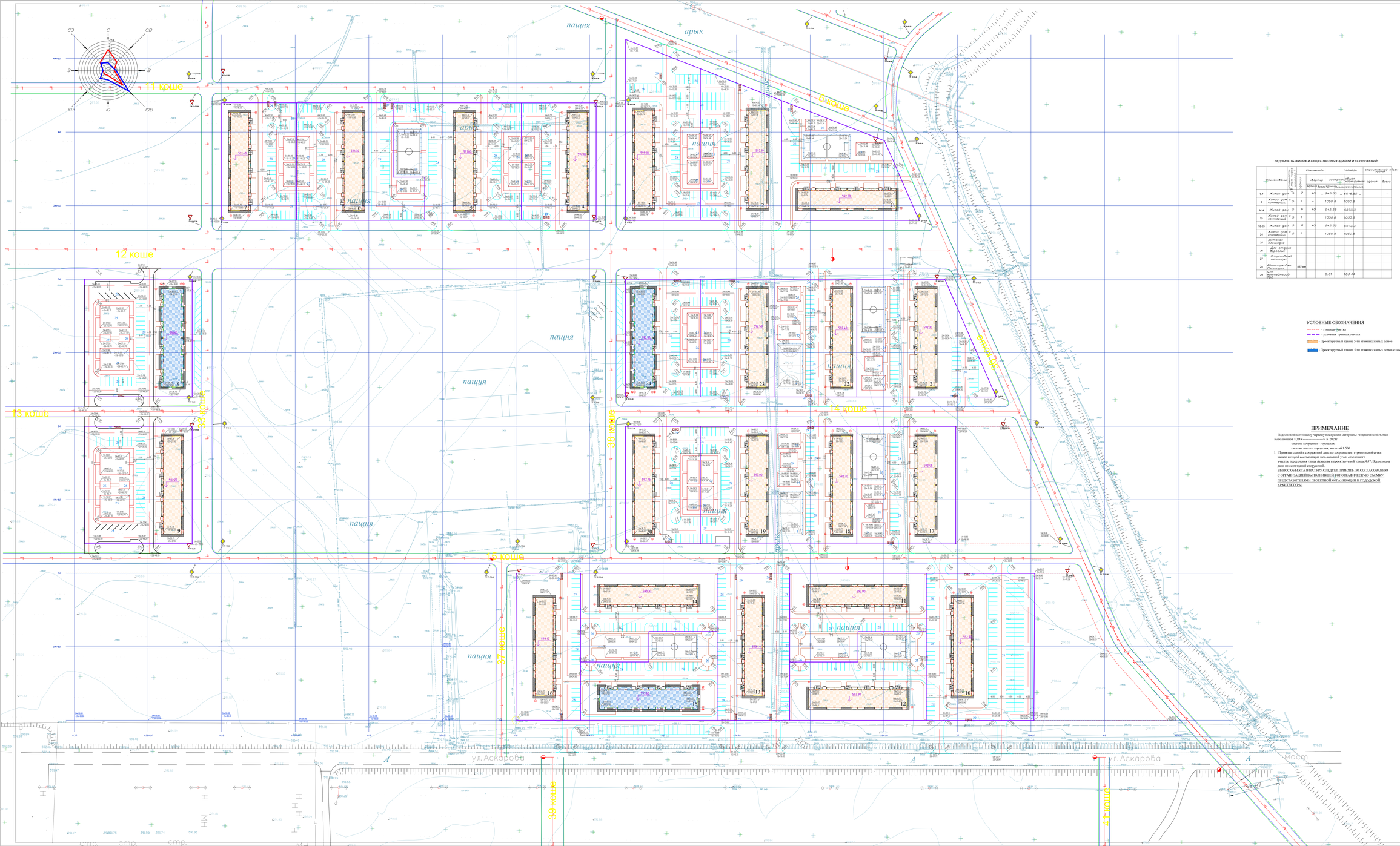

ВЕДОМОСТЬ ЖИЛЫХ И ОБЩЕСТВЕННЫХ ЗДАНИЙ И СООРУЖЕНИЙ

Позиционные обозначения	Наименование	Этажность	Количество квартир		Количество мест	Площадь квартир		Общая площадь здания	Строительный объем здания	
			Крупно-мерных	Всего		Крупно-мерных	Всего			Всего
1-7	Жилой дом	5	7	40	–	945.00		6618.85	–	–
8	Жилой дом коммерческий	5	1	–		1050.8		1050.8		
9-14	Жилой дом	5	6	40		945.00		5673.3		
15	Жилой дом коммерческий	5	1			1050.8		1050.8		
16-23	Жилой дом	5	6	40		945.00		5673.3		
24	Жилой дом коммерческий	5	1			1050.8		1050.8		
25	Детская площадка									
26	Для отдыха взрослых									
27	Спортивная площадка									
28	Автостоянка Гостевая	81м/м								
29	для постоянного хран.					6.81		163.44		

УСЛОВНЫЕ ОБОЗНАЧЕНИЯ

- граница участка
- условная граница участка
- Проектируемый здание 5-ти этажных жилых домов
- Проектируемый здание 5-ти этажных жилых домов с коммерческим этажом

ПРИМЕЧАНИЕ

Подосновой настоящему чертежу послужили материалы геодезической съемки выполненной ТОО «————————» в 2023г

система координат - городская,

система высот – городская, масштаб 1:500

1. Привязка зданий и сооружений дана по координатам строительной сетки начало которой соответствует юго-западной угол отведенного участка, пересечения улица Аскарова и проектируемой улицы №37. Все размеры даны по осям зданий сооружений.

ВЫНОС ОБЪЕКТА В НАТУРУ СЛЕДУЕТ ПРИНЯТЬ ПО СОГЛАСОВАННОЙ С ОРГАНИЗАЦИЙ ВЫПОЛНИВШЕЙ ТОПОГРАФИЧЕСКУЮ СЪЕМКУ, ПРЕДСТАВИТЕЛЯМИ ПРОЕКТНОЙ ОРГАНИЗАЦИИ И ГОРОДСКОЙ АРХИТЕКТУРЫ.

					03/01-2023-ГП		
Изм.	Кол.уч.	Лист	N док.	Подпись	Дата	"Строительство 30 многоквартирных жилых домов в жилом массиве в микро-районе Алгабас, Жетысуский район, г.Алматы. Вторая очередь. Наружные сети и объекты инженерно-технического обеспечения, газоснабжения и благоустройства территории"	
Генеральный план							
Примен.		Утвержден				Стадия	Лист	Листов
Разраб.		Кенжеусин				РП	2	
Н.контр.		Есенаев				Ритбеленский план М 1 : 500	ТОО "Анка-ЛТД" г.Шымкент 2023г.

ВЕДОМОСТЬ ЖИЛЫХ И ОБЩЕСТВЕННЫХ ЗДАНИЙ И СООРУЖЕНИЙ

Поз.	Наименование	Этажность	Кол-во зданий	Количество квартир		площади квартир		строительный объем здания	
				квартир	в том числе 1-комн.	квартир	в том числе 1-комн.		всего
1-7	Жилой дом	5	7	42	–	945.00	8818.89	–	–
8	Жилой дом коммерческий	5	1	–		1050.8	1050.8		
9-14	Жилой дом	5	6	40		945.00	5673.3		
15	Жилой дом коммерческий	5	1			1050.8	1050.8		
16-23	Жилой дом	5	6	40		945.00	5673.3		
24	Жилой дом коммерческий	5	1			1050.8	1050.8		
25	Детская площадка								
26	Для отдыха взрослых								
27	Спортивная площадка								
28	Автопарковка Площадка	187м/м							
29	для автомобилей ЛПО					6.81	163.44		

УСЛОВНЫЕ ОБОЗНАЧЕНИЯ

- граница участка
- условная граница участка
- Проектируемый здание 5-ти этажных жилых домов
- Проектируемый здание 5-ти этажных жилых домов с коммерческим этажом

УСЛОВНЫЕ ОБОЗНАЧЕНИЯ ОТМЕТКИ

- 592.50 / 591.50 — Отметки "красная" (проектная) / "черная" (натурная)
- 20 / 50.50 — Проектные уклоны по проездам (в промиле)
- Расстояние между проектными отметками
- Красные горизонтали с бергштрихами и отметками
- 591.30 — Нулевой отметка пола

						03/01-2023-ГП			
Изм.	Кол.уч.	Лист	N док.	Подпись	Дата	"Строительство 30 многоквартирных жилых домов в жилом массиве в микро-районе Аскарова, Жетысуйского района, г.Шымкент. Вторая очередь. Наружные сети электроснабжения, водоснабжения и водоотведения, газоснабжения и благоустройства территории"			
Генеральный план							Стадия	Лист	Листов
							РП	3	
Примен.			Утоев			План организации рельефа М 1 : 500	ТОО "Анка-ЛТД" г.Шымкент - 2023г.		
Рукод.			Кенесутов						
Н.контр.			Есенов						

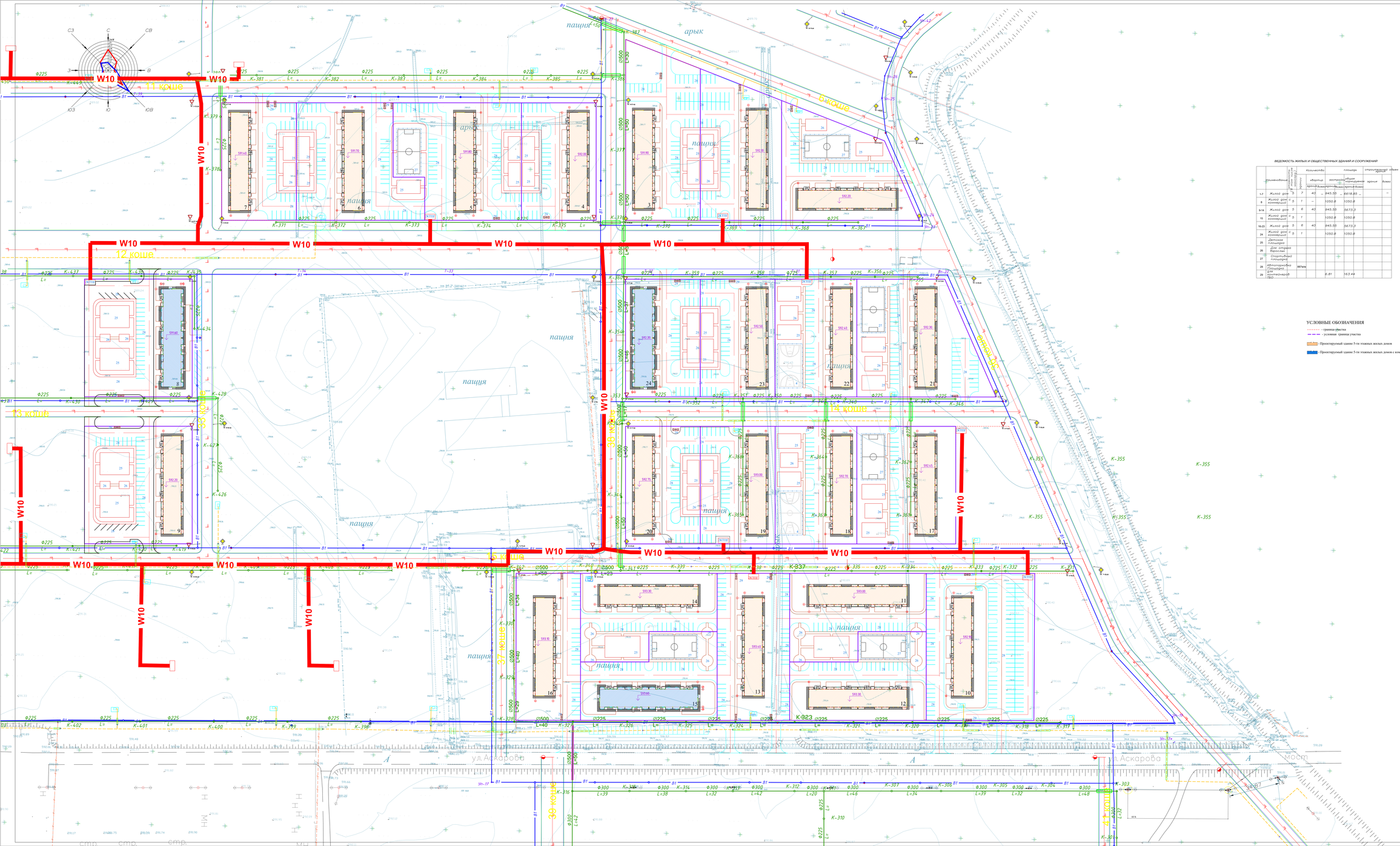

ВЕДОМОСТЬ ЖИЛЫХ И ОБЩЕСТВЕННЫХ ЗДАНИЙ И СООРУЖЕНИЙ

Условные обозначения	Наименование	Этажность	Количество		площадь		строительный объем	
			квартир	встроенных	общая площадь квартир	здания		всего
			квартир	всего	квартир	всего		
1-7	Жилой дом	5	7	40	945.00	6618.85	–	–
8	Жилой дом коммерческий	5	1	–	1050.8	1050.8		
9-14	Жилой дом	5	6	40	945.00	5673.3		
15	Жилой дом коммерческий	5	1		1050.8	1050.8		
16-23	Жилой дом	5	6	40	945.00	5673.3		
24	Жилой дом коммерческий	5	1		1050.8	1050.8		
25	Детская площадка							
26	Для отдыха взрослых							
27	Спортивная площадка							
28	Автостоянка Площадка для мусоросборников	86чмм			6.81	163.44		
29								

УСЛОВНЫЕ ОБОЗНАЧЕНИЯ

- граница участка
- условная граница участка
- Проектируемый здание 5-ти этажных жилых домов
- Проектируемый здание 5-ти этажных жилых домов с коммерческим этажом

					03/01-2023-ГП		
Изм.	Кол.уч.	Лист	N док.	Подпись	Дата	Устройство 10 многоквартирных жилых домов в квартале между улицами Аскарова, Жамбыла, Ташенова, Ибрагимова, Ауезова в городе Шымкенте. Сети электроснабжения, водоснабжения и водоотведения, теплоснабжения и благоустройства территории	
Проверил		Усабаев				Генеральный план	Стадия: РП / Лист: 4 / Листов:
Разраб.		Кенжеуов				Сводный план инженерных сетей М 1 : 500	ТОО "Анка-ЛТД" г.Шымкент 2023г.
Н.контр.		Есенаев					

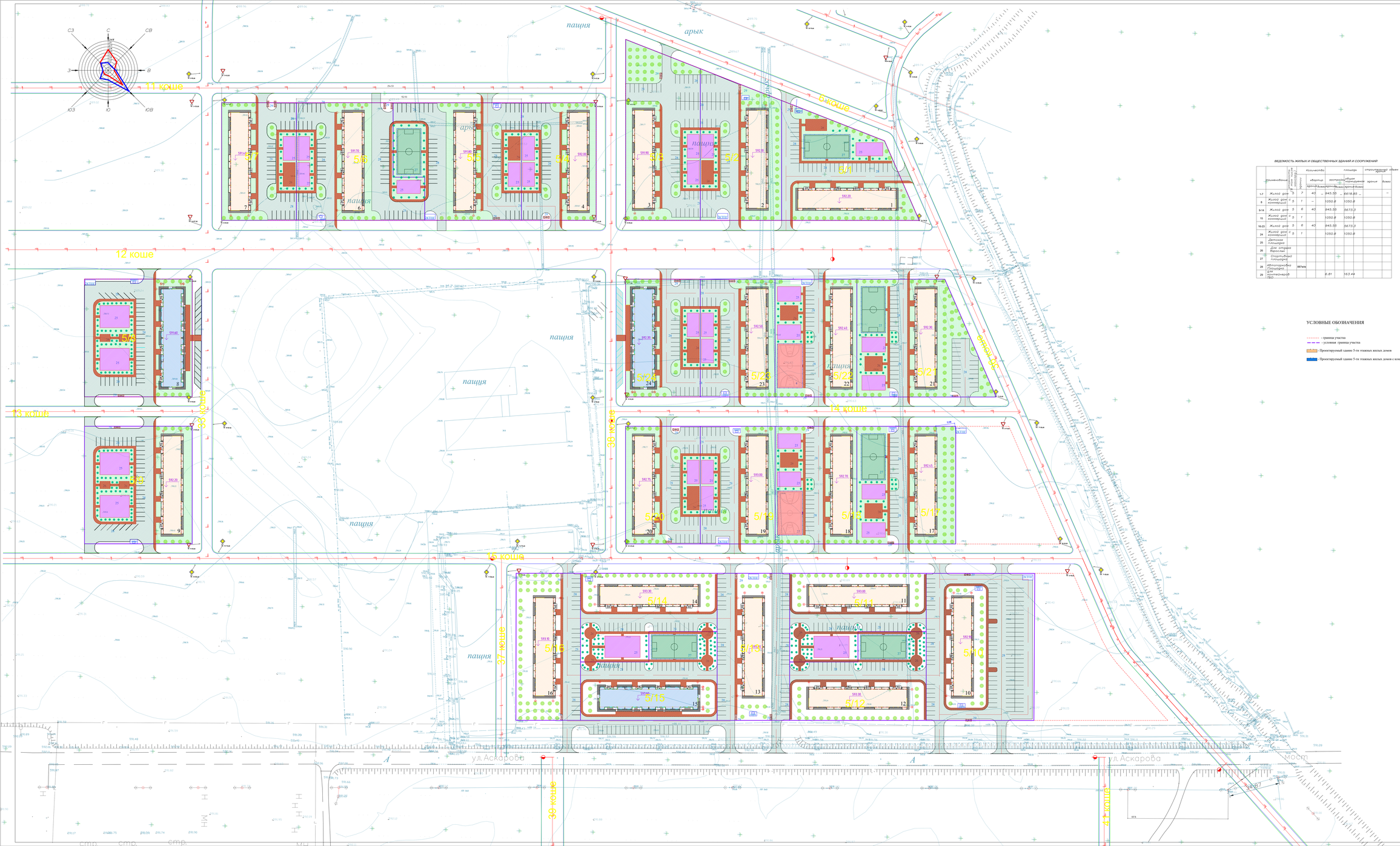
С
СВ
В
ЮВ
Ю
ЮЗ
З
СЗ
11 коше
12 коше
13 коше
14 коше
15 коше
16 коше
17 коше
18 коше
19 коше
20 коше
21 коше
22 коше
23 коше
24 коше
25 коше
26 коше
27 коше
28 коше
29 коше
30 коше
31 коше
32 коше
33 коше
34 коше
35 коше
36 коше
37 коше
38 коше
пашня
арык
ул. Аскарова
мост
5/1
5/2
5/3
5/4
5/5
5/6
5/7
5/8
5/9
5/10
5/11
5/12
5/13
5/14
5/15
5/16
5/17
5/18
5/19
5/20
5/21
5/22
5/23
5/24
5/25
5/26
5/27
5/28
5/29
5/30
5/31
5/32
5/33
5/34
5/35
5/36
5/37
5/38
5/39
5/40

Лоток железобетонный арычный

ВИД по А–А

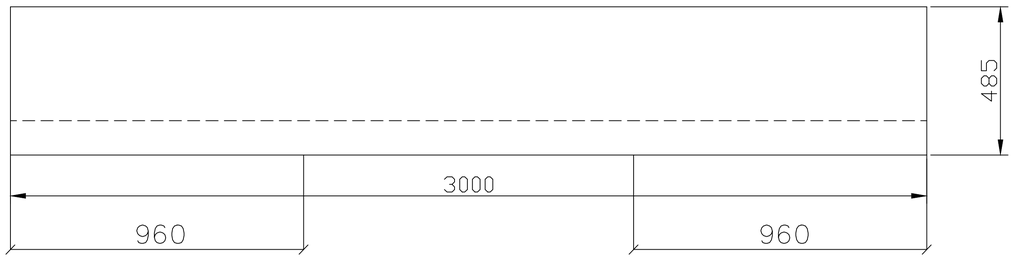

ВИД по Б–Б

Армирование лотка

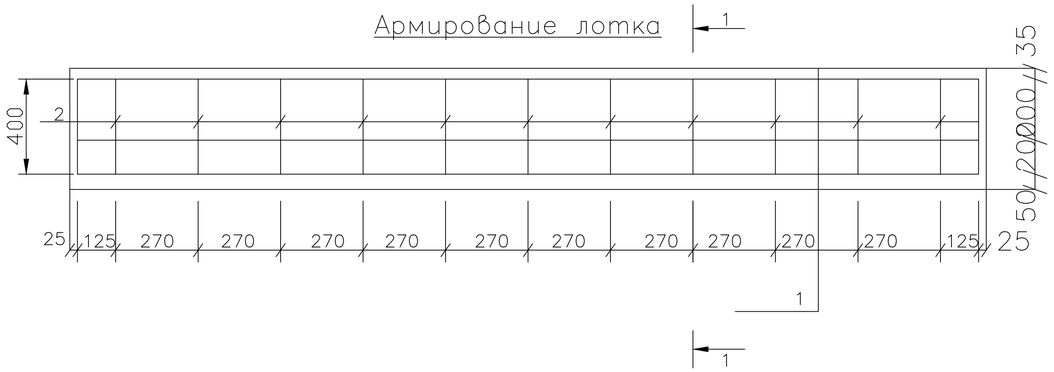

Лоток

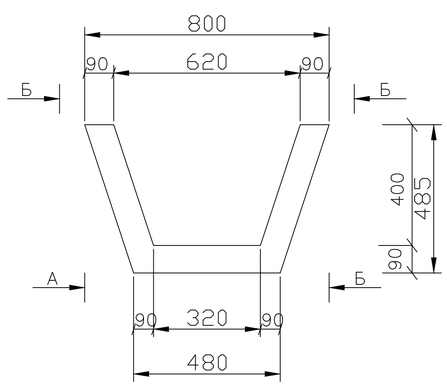

1–1

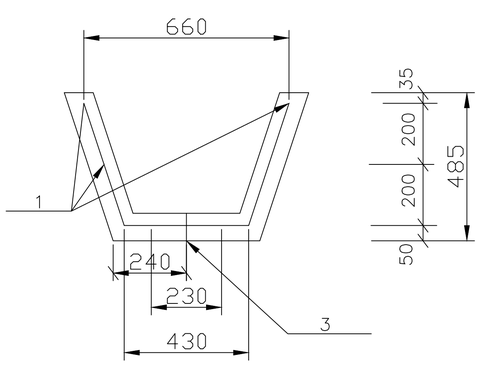

поз 3

Спецификация монолитной конструкций

N/п	Обозначение	Наименование	Кол.	Масса ед. кг.	Примечание (общ. вес)
		Лоток Тип 1		775	
		Сборочные единицы и детали			
1	Данный лист	ГОСТ 5781–91 AIII–10 L=2950	6	1.82	10.92
2	Данный лист	ГОСТ 5781–91 AIII–8 L=2950	11	0.51	5.61
		Петля			
3		ГОСТ 5781–91 AI–8 L=330	2	0.13	0.26
		Материалы:			
		Бетон кл. В 15 м3	0.33		

Ведомость расхода стали на элемент

Марка элемента	Изделия арматурные									Всего
	Арматура класса									
	A I				A III					
	ГОСТ 5781–91				ГОСТ 5781–91					
	8	–	–	итого	8	10	–	–	итого	
Плита	0.26			0.26	5.61	10.92			16.53	16.79

Изм.	Кол.	Лист	N Док	Подпис.	Дата.	03/01-2023-ГП		
						"Строительство 30 многоквартирных жилых домов в жилом массиве в конце улицы Аскарова, Жамбылская область, г.Тараз.Жилой дом №1 (с наружными сетями (электроснабжения, водоснабжение и канализация, газоснабжение) и благоустройством территорий"		
						Железобетонные конструкции	Стадия	Лист	Листов
ГИП		Утелбаев					РП	6	
Разработал		Кадыркулов				Ж\б арычный лоток тип 1.	ТОО "Асад-ЛТД" г.Шымкент- 2023г.		
Н.контр.		Колдасов							

Плита жзлезобетонная для перекрытия арочных лотков

План плиты

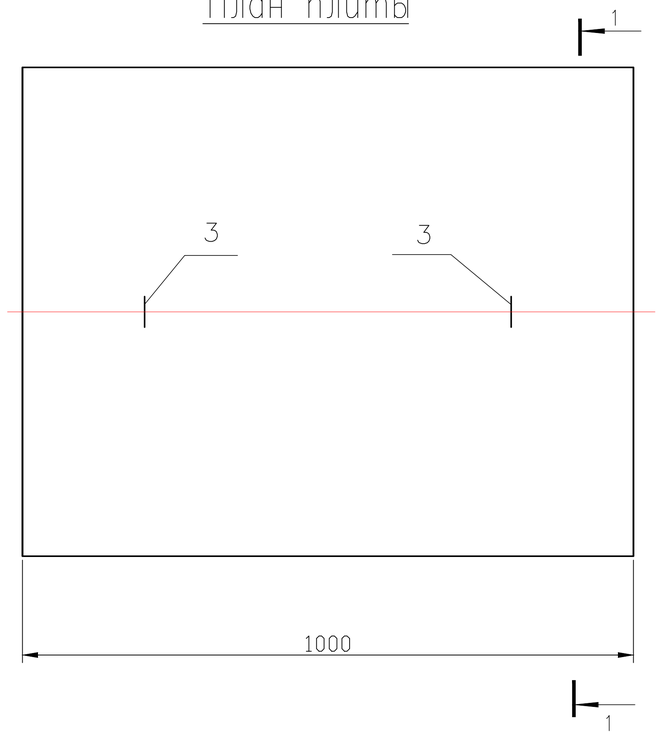

1 – 1

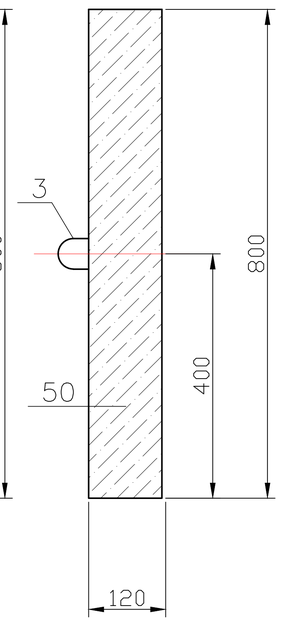

Армирование плиты

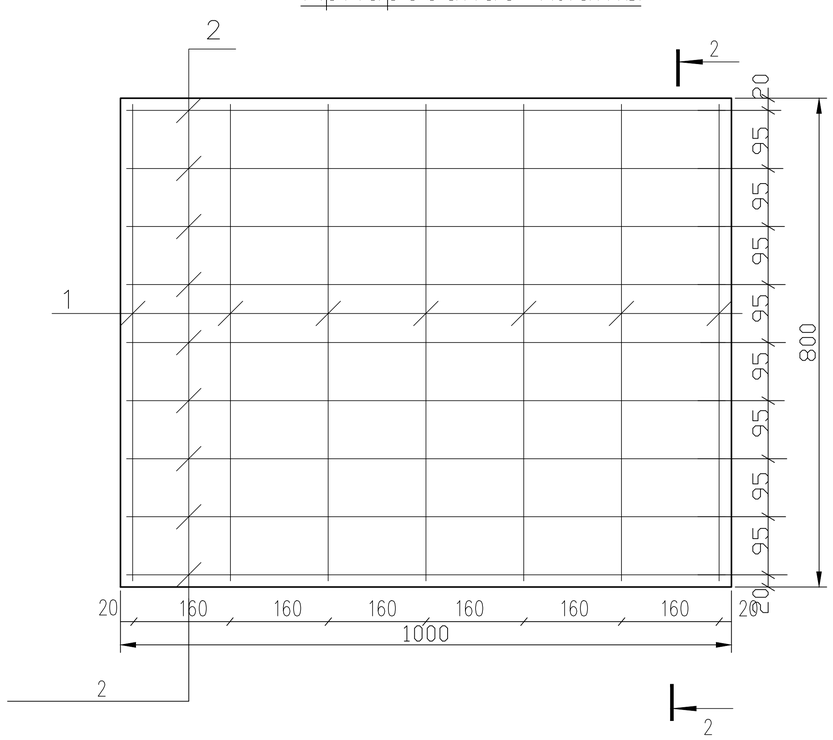

2 – 2

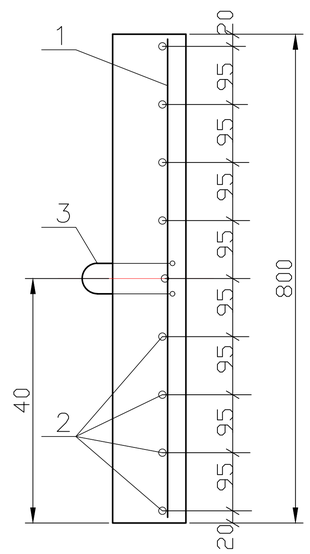

Спецификация материалов на плиты

N/п	Обозначение	Наименование	Кол.	Масса ед. кг.	Примечание (общ. вес)
		Плита			
		Сборочные единицы и детали			
1	ГОСТ 5781–91	12А III L=970	7	0.86	6.02
2	ГОСТ 5781–91	12А III L=770	9	0.68	6.12
		Петля			
3	ГОСТ 5781–91	8А I L=480	2	0.19	0.38
		Материалы:			
		Бетон кл. В 15 м3	0.096		

Ведомость расхода стали на элемент

Марка элемента	Изделия арматурные									Всего
	Арматура класса									
	А I				А III					
	ГОСТ 5781–91				ГОСТ 5781–91					
	8	–	–	итого	12	–	–	–	итого	
Плита	0.38			0.38	12.14				12.14	12.52

Изм.	Кол.	Лист	N док.	Подп.	Дата	03/01-2023-ГП			
						"Строительство 30 многоквартирных жилых домов в жилом массиве в конце улицы Аскарова, Жамбылская область, г.Тараз.Жилой дом №1 (с наружными сетями (электроснабжения, водоснабжение и канализация, газоснабжение) и благоустройством территорий"			
ГИП	Утелбаев					Железобетонные конструкции	Стадия	Лист	Листов
							РП	6.1	
Разработал	Кадыркулов					Ж/Б плита для перекрытия арочных лотков	ТОО "ШЫМГОРПРОЕКТ" г.Шымкент- 2023г.		
Н.контр.	Колдасов								

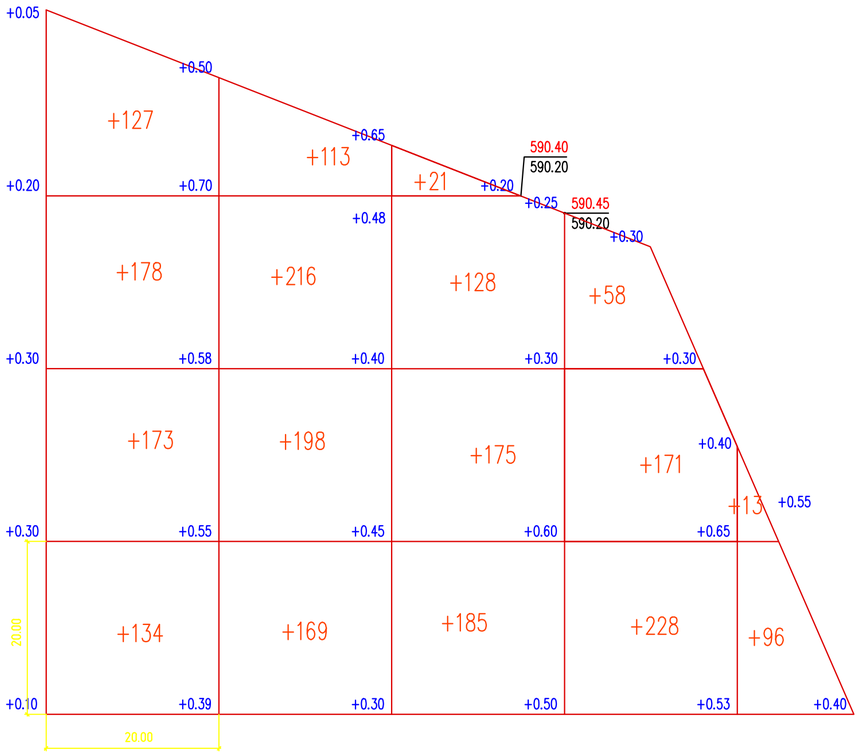

Итого,м3	Насыпь (+)	+612	+696	+509	+457	+109	Всего,м3	+2383
	Выемка (-)	--	--	--	--	--		--

Общая площадь насыпи = 5380 м2

Общая площадь картограммы = 5380 м2

ВЕДОМОСТЬ ОБЪЕМОВ ЗЕМЛЯНЫХ МАСС

Наименование грунта	Количество, м3				Примечание
	Заводская территория		Предзаводская территория		
	Насыпь (+)	Выемка (-)	Насыпь (+)	Выемка (-)	
1. Грунт планировки территории	+2383	--			
2. Вытесненный грунт		1064			
в т.ч. при устройстве:					
а) подземных частей зданий (сооружений)					см. КЖ часть
б) автодорожных покрытий		(732)			
в) плодородной почвы в участках озеленения		(332)			
г) водоотводных сооружений					
3. Поправка на уплотнение, k =0.10/0.10	238				см. инж.-геол. изыск.
3". Потери при транспортировке k =0.02/0.02	52				
Всего пригодного грунта	2673	1064			
5. Недостаток пригодного грунта		1609			
6. Плодородный грунт, всего		1076			
а) используемый для озеленения территории	332				
б) избыток плодородного грунта	744				
7. ИТОГО перерабатываемого грунта	3749	3749			

УСЛОВНЫЕ ОБОЗНАЧЕНИЯ

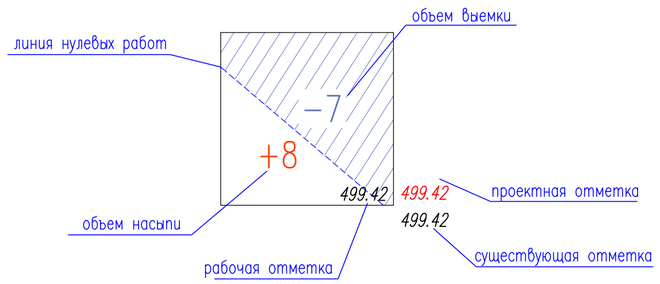

ПРИМЕЧАНИЕ

1. Подосновой настоящему чертежу послужили:
а) материалы геодезической сьемки выполненной в 2023 году,
система координат – местная,
система высот – Балтийскаяая,
масштаб 1:500
Обьемы из под здании и сетей см. соответствующие разделы.
2. Разбивка картограммы выполнена от юго-западного угла условного границы участка.
Размеры квадратов 20х20м.

Согласовано

Нач. ОВиВК
ЭП и АВп.

взам.инв.N

подпись и дата

инв. Nподл.

Изм.	Кол.уч.	Лист	N°док.	Подпись	Дата
Проверил		Утелбаев			
Разраб.		Кадиркулов			
Н.контр.		Колдасов			

03/01-2023-ГП

"Строительство 30 многоквартирных жилых домов в жилом массиве в конце улицы Аскарова, Жамбылская область, г.Тараз.Жилой дом №1 (с наружными сетями (электроснабжения, водоснабжение и канализация, газоснабжение) и благоустройством территорий"

Генеральный план

Стадия	Лист	Листов
РП	7	

План земляных масс 5/1

ТОО "ШЫМГОРПРОЕКТ" г.Шымкент- 2023г.

Ведомость малых архитектурных форм

№ п.п.	Обозначение	Наименование	Код	Кол-во	Примечание
1		Карусель с сидениями, шестиместная	8601-0101-0104	2	УСН РК 8.02-03-2021
2		Качели (диван с навесом 3 мест)	8601-0104-0412	1	УСН РК 8.02-03-2021
3		Игровый комплекс "kryptos II" (4,731м х2,895м х3,353м)	8601-0113-0111	1	УСН РК 8.02-03-2021
4		Игровой модуль "домик "	8601-0109-0306	1	УСН РК 8.02-03-2021
5		Качели "Кораблик"	8601-0104-0409	2	УСН РК 8.02-03-2021
6		Тренажер " Штурвал малый"	8601-0216-0102	1	УСН РК 8.02-03-2021
7		Тренажер " Штурвал большой"	8601-0216-0103	1	УСН РК 8.02-03-2021
8		Шведская стенка	8601-0204-0201	1	УСН РК 8.02-03-2021
9		Тренажер " Шейкер"	8601-0216-0107	1	УСН РК 8.02-03-2021
10		Тренажер " Жим ногами"	8601-0216-0101	1	УСН РК 8.02-03-2021
11		Лестница спортивная, тип ЛС 2,1м	8601-0204-0302	1	УСН РК 8.02-03-2021
12		Рукоход двухуровневый с турником	8601-0203-0104	1	УСН РК 8.02-03-2021
13		Турник с кольцами	8601-0202-0106	1	УСН РК 8.02-03-2021
14		Рукоход	8601-0203-0102	1	УСН РК 8.02-03-2021
15		Урна со вставкой	8601-0303-0206	8	УСН РК 8.02-03-2020
16		Скамья "Аллея" со спинкой	8601-0302-0311	8	УСН РК 8.02-03-2020
17		Ворота футбольные игровые	8601-0805-0101	2	УСН РК 8.02-03-2020
18		Калитка распашная из сетчатых панелей 3D. для спортплощадка	601-0605-0404	1	УСН РК 8.02-03-2020
19		Ограждение из панелей с прутками,и металлическими стойками, тип 3 D,, для спортплощадка	8601-0602-0601	95 п.м	УСН РК 8.02-03-2020
20		Навес над мусорными баками на 3 шт.	8601-0307-0104	1 шт	УСН РК 8.02-03-2020

Конструкция покрытие футбольного поля

Тип-4

Покрытие из искусственной травы	- 22 мм 8601-0703-0101
Плотный асфальтобетон из горячей мелкозернистой щебеночной смеси, типа Б, марки II, ГОСТ 9128-2009	- 40мм
Песчано-гравийноя смесь, (ПГС)	-100 мм
Уплотненный грунт	-150 мм

Тип-4

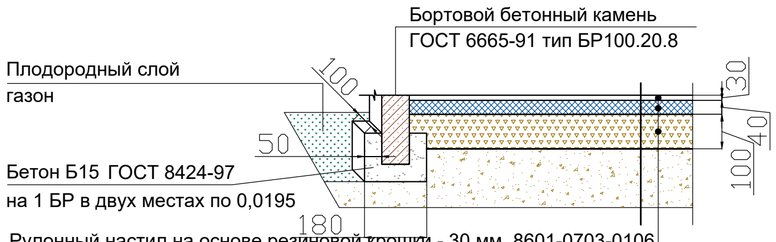

Рулонный настил на основе резиновой крошки	- 30 мм. 8601-0703-0106
Плотный асфальтобетон из горячей мелкозернистой щебеночной смеси, типа Б, марки II, ГОСТ 9128-2009	- 40мм
Песчано-гравийноя смесь, (ПГС)	-100 мм
Уплотненный грунт	-150 мм

Покрытие Тип-1 (проезды)

Горячий плотный мелкозернистый асфальтобетон по ГОСТ 9128-84, по основанию пропитанному битумом дорожным марки МГ и СГ (0.3л/м2)	- 50 мм
Горячий пористый крупнозернистый асфальтобетон по ГОСТ 9128-97	- 70 мм
Щебень фракционная каменных пород по ГОСТ 8267-82 с пропиткой битумной эмульсией (0.7л/м2)	- 180 мм
Гравийно-песчаная смесь	- 200 мм
Песок средней крупности	- 150 мм
Местный уплотненный грунт основания	

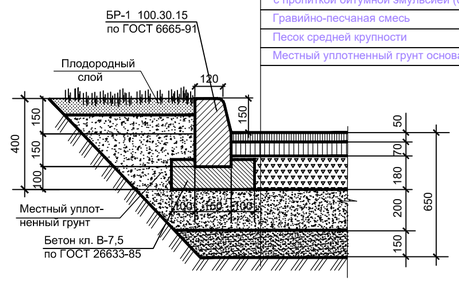

Покрытие Тип-2 (тротуары)

Тротуарная плитка 200х100мм (брусчатка)	- 60 мм
Песчано-гравийная смесь, укрепленная 10% цемента	- 100 мм
Щебень	- 80 мм
Гравийно-песчаная смесь	- 200 мм
Песок средней крупности	- 150 мм
Местный уплотненный грунт основания	

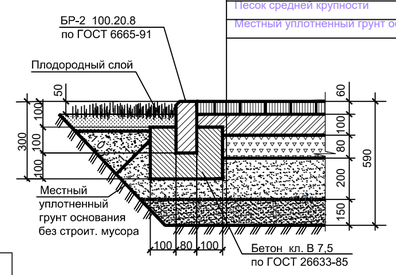

ВЕДОМОСТЬ ДОРОГ И ПЛОЩАДОК

Тип	Обозначение	Наименование	Ед. изм	Кол	БР100 30.15 пм	БР100 20.08 пм
1		Асфальтобетонное покрытие	м2	1520	210	
2		Плиточное покрытие	м2	465		235
3		Рулонный настил на основе резиновой крошки 8601-0703-0106 УСН РК 8.02-03.2020	м2	165		55
4		Покрытие из искусственной травы 8601-0703-0101 УСН РК 8.02-03.2020	м2	520		96
5		Отмостка	м2	95		
6		Асфальтобетонное покрытие вне территорий	м2	168	48	
7		Плиточное покрытие вне территорий	м2	12		14

Ведомость элементов озеленения

Поз.	Наименование	Воз-раст, лет	Кол.	Примечание
1	Карагач	5	32шт	без кома в посадочные ямы 0,7х0,7х0,6
2	Можевелник	5	15 шт	без кома в посадочные ямы 0,7х0,7х0,6
3	Газон	м2	1662.64	(по плодородному слою h-10см.)

Вид соору-жения	Номер сооружения и координата оси	Координата		Длина, п.м/шт	Тип укрепления или конструкция	Примечание
		начала	конца			
Лоток ж/б арычный	а			111п.м / 37шт	3.0х0.485х0.90	
Плита перекрытия	б			6п.м / 6шт	100х80х120	

ТЕХНИКО-ЭКОНОМИЧЕСКИЕ ПОКАЗАТЕЛИ 5/1

N п/п	Наименование	Ед. изм.	Кол-во	% к общей площади	Примечание
I	Площадь отведенного участка в т.ч.	м²	5380	100 %	по госакту -----га по усл.граница 0.5380га
	1.Площадь застройки	м²	952.36	17.7%	
	2.Площадь покрытий	м²	2765	51.3%	в том числе отмостка спортплощадка
	3.Площадь озеленения	м²	1662.64	31.0%	
	4.Площадь покрытий вне территорий	м²	180		

Изм.	Кол.уч.	Лист	N°док.	Подпись	Дата
Проверил		Утелбаев			
Разраб.		Кадиркулов			
Н.контр.		Колдасов			

03/01-2023-ГП

"Строительство 30 многоквартирных жилых домов в жилом массиве в конце улицы Аскарова, Жамбылская область, г.Тараз.Жилой дом №1 (с наружными сетями (электроснабжения, водоснабжение и канализация, газоснабжение) и благоустройством территорий"

Генеральный план

Стадия	Лист	Листов
РП	8	

Сводный ведомост материалов 5/1

ТОО "ШЫМГОРПРОЕКТ" г.Шымкент- 2023г.

Согласовано

Нач. ОВиВК

ЭП и АВп.

взам.инв.N

подпись и дата

инв. N подл.