Утвержден
приказом Министра
по инвестициям и развитию
Республики Казахстан
от 24 апреля 2017 года № 234
форма

Акт приемки объекта в эксплуатацию

"31" 01 2023 г.

Заказчик: **ТОО «Алтын Астык KZ», БИН 160840024919, тел. 87759869696, 151309, Республика Казахстан, Северо-Казахстанская область, район Шал акына, Семипольский сельский округ, село Ступинка ул.Қоскөл, строение 6 Б.**

фамилия, имя, отчество (при наличии) ИИН, телефон – для физических лиц, наименование организации – для юридических лиц, БИН, телефон, почтовый индекс, область, город, район, населенный пункт, наименование улицы, номер дома/здания (стационарного помещения)

на основании:

Декларации о соответствии (прилагается) **30.12.2022г., ТОО «СтройСпецТранс» директор Белякова Е.В., 010000, Республика Казахстан, г.Астана, район «Есиль», ул. Дінмұхамед Қонаев, зд.12/1, БИН 100440004087, тел. 87026174407.**

дата подписания декларации, наименование подрядной (генподрядной) организации, фамилия, имя, отчество (при его наличии) руководителя, юридический адрес, БИН, телефон

Заключения о качестве строительно-монтажных работ (прилагается) **30.12.2022г., ТОО «ИнжинирингГруп» - эксперт Пимонов В.Б., аттестат № KZ96VJE00063944 от 30.03.2021г., БИН 190940006958, тел. 8(7152) 50-49-49.**

дата подписания заключения, наименование организации, фамилия, имя, отчество (при его наличии) экспертов технического надзора, № и дата получения аттестатов, БИН, телефон

Заключения о соответствии выполненных работ проекту (прилагается) **30.12.2022г., ТОО «ДЕВЛАН-ПРОЕКТ», Остроух Д.А., ГИП № 17020832 от 08.12.2017г., БИН 110640004135, тел. +77759483222.**

дата подписания заключения, наименование организации, фамилия, имя, отчество (при наличии) экспертов авторского надзора, № и дата получения аттестатов, БИН, телефон

произведя осмотр готовности предъявленного подрядчиком (генеральным подрядчиком) к приемке в эксплуатацию объекта: **«Строительство зернохранилища с пунктом приемки, очистки, сушки и отгрузки зерна по адресу: СКО, район Шал акына, с. Ступинка».**

наименование объекта, вид строительства (новое, расширение, реконструкция, техническое перевооружение, модернизация, капитальный ремонт), уровень ответственности, техническая и технологическая сложность объекта

по адресу: **Республика Казахстан, Северо-Казахстанская область, район Шал акына, Семипольский сельский округ, село Ступинка.**

(область, район, населенный пункт, микрорайон, квартал, улица, номер дома (корпуса)

проверив комплектность исполнительной технической документации, в том числе посредством электронного модуля исполнительной технической документации «___» _____20__ года, дата ознакомления подтверждает что:

1. Строительство объекта осуществлено на основании:

1). Решение акима Семипольского сельского округа района Шал акына Северо-Казахстанской области от 16 сентября 2021 года № 7 о предоставлении права временного возмездного землепользования (аренды) сроком на 2 года на земельный участок общей площадью 3,9483 га;

документ, подтверждающий наступление юридических фактов (юридических составов), на основании которых возникают, изменяются или прекращаются права на земельный участок, в том числе договоры, решения судов, правовые акты исполнительных органов, свидетельство о праве на наследство, передаточный акт или разделительный баланс при реорганизации негосударственных юридических лиц, владеющих земельным участком на праве собственности или выкупивших право временного возмездного землепользования (аренды).

либо решения о реконструкции (перепланировке, переоборудовании) помещений (отдельных частей) существующих зданий от "___"_____20___года №_____;

наименование органа вынесшего решение

2) талона о приеме уведомления о строительно-монтажных работ:
Коммунальное государственное учреждение «Управление государственного архитектурно-строительного контроля и лицензирования акимата Северо-Казахстанской области», № KZ87REA00293407 от 02.09.2022.

наименование органа принявшего уведомление, дата и № принятия талона

3) проекта (проектно-сметной документации) **ТОО «ДЕВЛАН-ПРОЕКТ» № б/н.**

наименование проектной организации, номер проекта

утвержденного(й) **ТОО «Алтын Астык KZ», № 1 от 08.08.2022 г.;**

дата и номер проекта, наименование организации утвердившей (переутвердившей) проект и дата утверждении

2. Строительно-монтажные работы осуществлены в сроки:

начало работ **сентябрь 2022 г.;**

месяц, год

окончание работ **декабрь 2022 г.;**

месяц, год

при продолжительности строительства, 6 месяцев:

по норме или по проекту организации строительства, 6 месяцев;

фактически, 3 месяцев;

3. Объект (комплекс) имеет следующие основные технико-экономические показатели

(мощность, производительность, производственная площадь, протяженность, вместимость, объем, пропускная способность, провозная способность, число рабочих мест и тому подобное, заполняется по всем объектам (кроме жилых домов) в единицах измерения соответственно целевой продукции или основным видам услуг).

№ п/п	Наименование показателей	Ед. изм.	Показатели	
			заявленные	Рекомендуемые к утверждению
1	Мощность зернохранилища (вместимость)	тонн	6390	6390
2	Общая площадь земельного участка	га	1,06	1,077
3	Коэффициент застройки	%	9,68	9,52
4	Общая площадь сооружения зерноочистки	м2	102,6	102,6
5	Общая площадь завальной ямы	м2	139,02	139,02
6	Общая численность работающих, в том числе рабочих	чел.	25 13	25 13
7	Общая сметная стоимость строительства в текущих и прогнозных ценах, в том числе:	млн. тенге	1315,435	1121,803

4.Технологические и архитектурно-строительные решения по объекту характеризуются следующими данными: **согласно рабочего проекта выполнены следующие виды работ: «Строительство зернохранилища с пунктом приемки, очистки, сушки иотгрузки зерна по адресу: СКО, район Шал акына, с. Ступинка».** Фундамент - железобетон. Конструкция - металлическая.

краткие технические характеристики по особенностям его размещения, по основным материалам и конструкциям, инженерному и технологическому оборудованию

5.На объекте установлено предусмотренное проектом оборудование в количестве согласно актам о его приемке после индивидуального испытания и комплексного опробования;

6.Наружные инженерные коммуникации (холодное и горячее водоснабжение, канализация, теплоснабжение, газоснабжение, электроснабжение и связь) обеспечивают нормальную эксплуатацию объекта (здания, сооружения, помещения) и приняты городскими эксплуатационными организациями;

7. Сметная стоимость по утвержденному проекту (проектно-сметной документации): всего _____ тысяч тенге, в том числе строительно-монтажных работ_____ тысяч тенге, оборудования, инструмента и инвентаря _____тенге;

8. Сметная стоимость основных фондов, принимаемых в эксплуатацию ____ тысяч тенге, в том числе: стоимость строительно-монтажных работ_____ тысяч тенге;

Стоимость оборудования, инструмента и инвентаря_____ тенге;

9. Доля местного содержания предусмотрена в проектно-сметной документации _____% и фактически применено _____% (на объектах, финансируемых за счет государственных инвестиций и средств квазигосударственного сектора);

10. Класс энергоэффективности здания _____

11. Объект построен в соответствии с утвержденным проектом (проектно-сметной документацией) и требованиями государственных нормативных документов в области архитектуры, градостроительства и строительства.

РЕШИЛ: «Строительство зернохранилища с пунктом приемки, очистки, сушки иотгрузки зерна по адресу: СКО, район Шал акына, с. Ступинка», принять в эксплуатацию.

наименование объекта (комплекса)

Заказчик _____ **ТОО «Алтын Астык KZ» - Айнабаев Д.Э.**

Технический надзор _____ **ТОО «ИнжинирингГруп» - Пимонов В.Б.**

Авторский надзор _____ **ТОО «ДЕВЛАН-ПРОЕКТ» - Остроух Д.А.**

Подрядчик _____ **ТОО «СтройСпецТранс» - Белякова Е.В.**

План строения (Завальная яма)

Масштаб М1:200

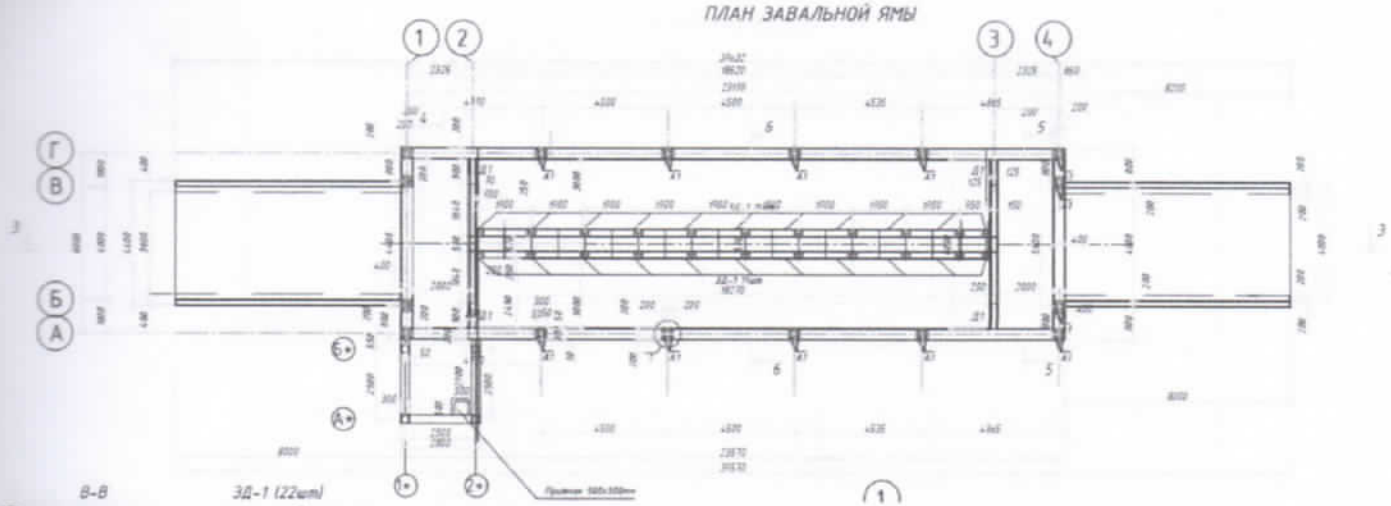

Экспликация к плану объекта:

Этаж	Номер помещения	Назначение помещения	Площадь по внутреннему обмеру (м²), в том числе	
			общая	полезная
1	2	3	4	5
-	-	-	-	-

План строения (Оперативная емкость)

Масштаб М1:200

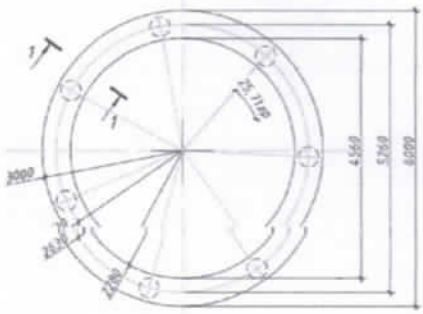

Экспликация к плану объекта:

Этаж	Номер помещения	Назначение помещения	Площадь по внутреннему обмеру (м²), в том числе	
			общая	полезная
1	2	3	4	5
-	-	-	-	-

План строения (Оперативная емкость с проездом)

Масштаб М1:200

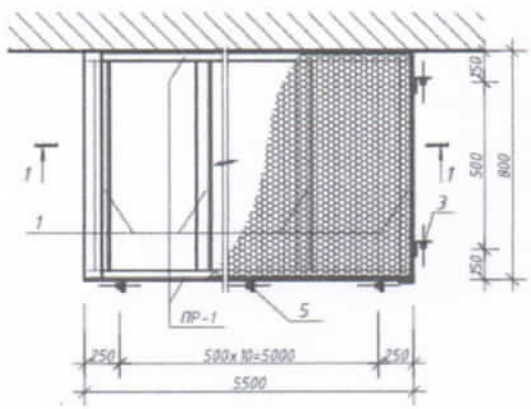

Экспликация к плану объекта:

Этаж	Номер помещения	Назначение помещения	Площадь по внутреннему обмеру (м²), в том числе	
			общая	полезная
1	2	3	4	5
-	-	-	-	-

План строения (Сооружение зерноочистки)

Масштаб М1:200

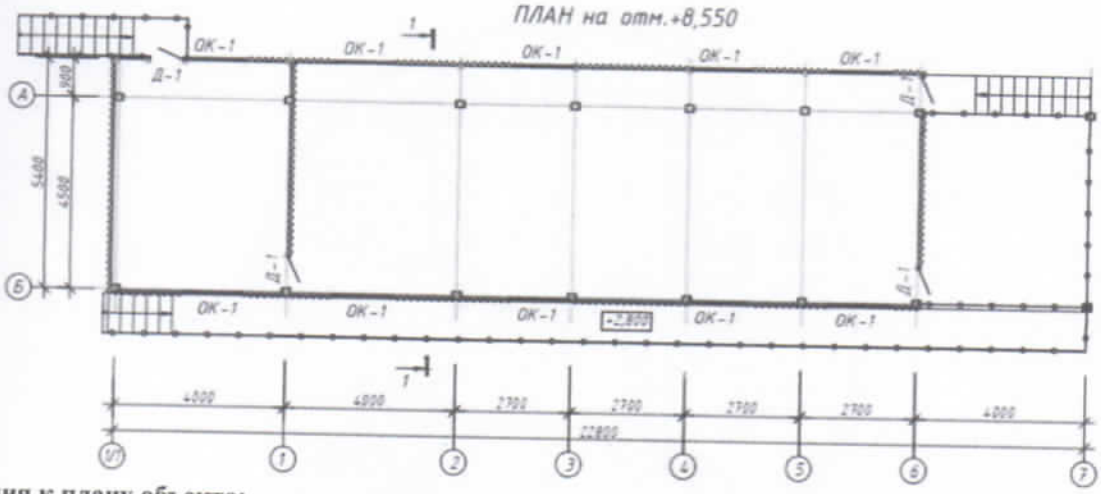

Экспликация к плану объекта:

Этаж	Номер помещения	Назначение помещения	Площадь по внутреннему обмеру (м²), в том числе	
			общая	полезная
1	2	3	4	5
-	-	-	-	-

План строения (Сушилка)

Масштаб М1:200

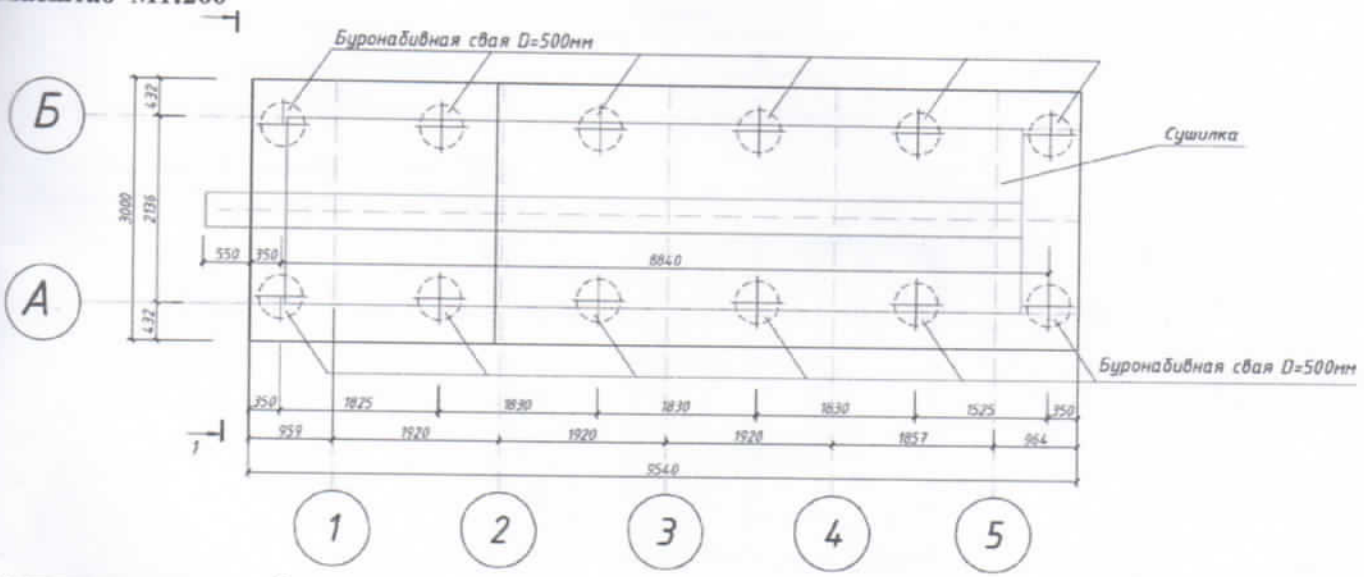

Экспликация к плану объекта:

Этаж	Номер помещения	Назначение помещения	Площадь по внутреннему обмеру (м²), в том числе	
			общая	полезная
1	2	3	4	5
-	-	-	-	-

План строения (Силос)
Масштаб М1:200

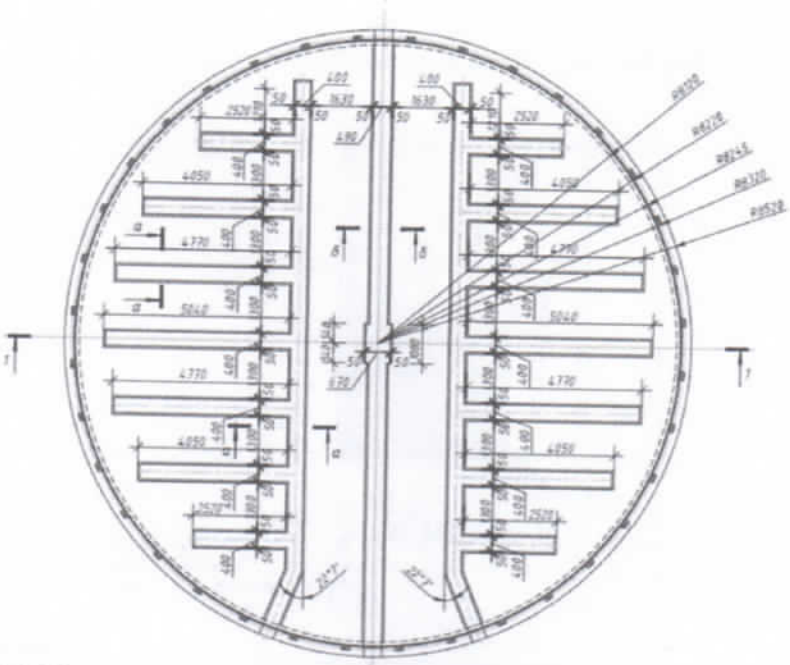

Экспликация к плану объекта:

Этаж	Номер помещения	Назначение помещения	Площадь по внутреннему обмеру (м²), в том числе	
			общая	полезная
1	2	3	4	5
-	-	-	-	-

План строения (Норийная вышка №1)
Масштаб М1:200

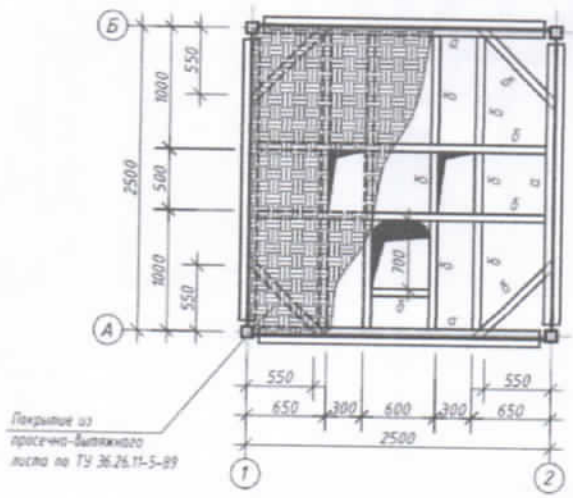

Экспликация к плану объекта:

Этаж	Номер помещения	Назначение помещения	Площадь по внутреннему обмеру (м²), в том числе	
			общая	полезная
1	2	3	4	5
-	-	-	-	-

План строения (Норийная вышка №2)
Масштаб М1:200

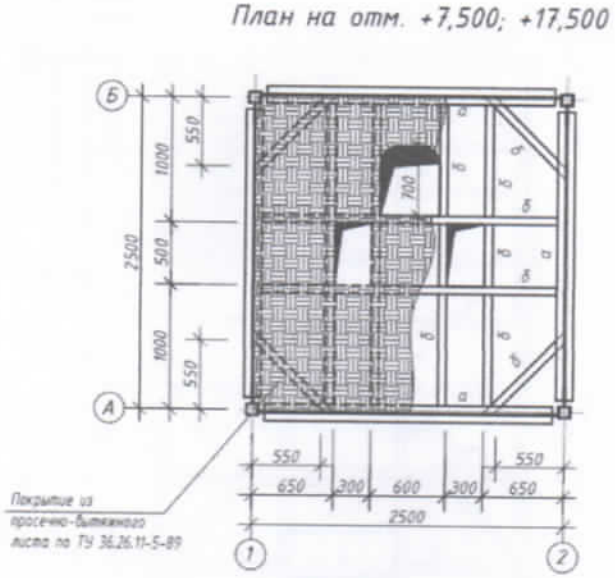

Экспликация к плану объекта:

Этаж	Номер помещения	Назначение помещения	Площадь по внутреннему обмеру (м²), в том числе	
			общая	полезная
1	2	3	4	5
-	-	-	-	-

План строения (Норийная вышка №3)
Масштаб М1:200

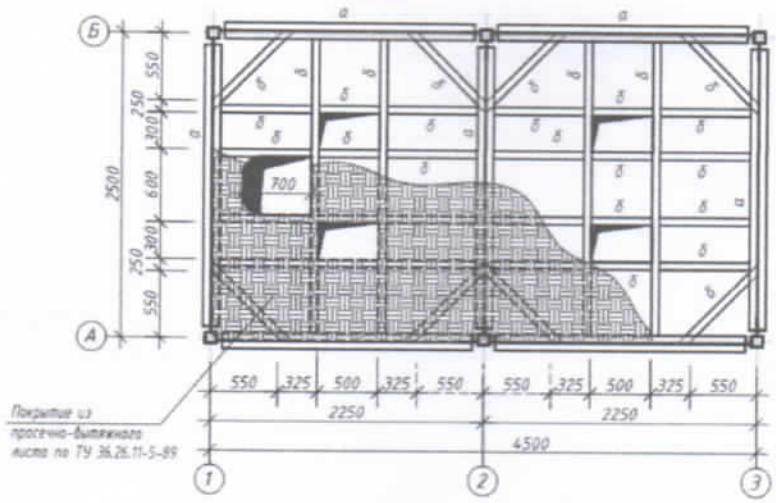

Экспликация к плану объекта:

Этаж	Номер помещения	Назначение помещения	Площадь по внутреннему обмеру (м²), в том числе	
			общая	полезная
1	2	3	4	5
-	-	-	-	-

План строения (Норийная вышка №4)
Масштаб М1:200

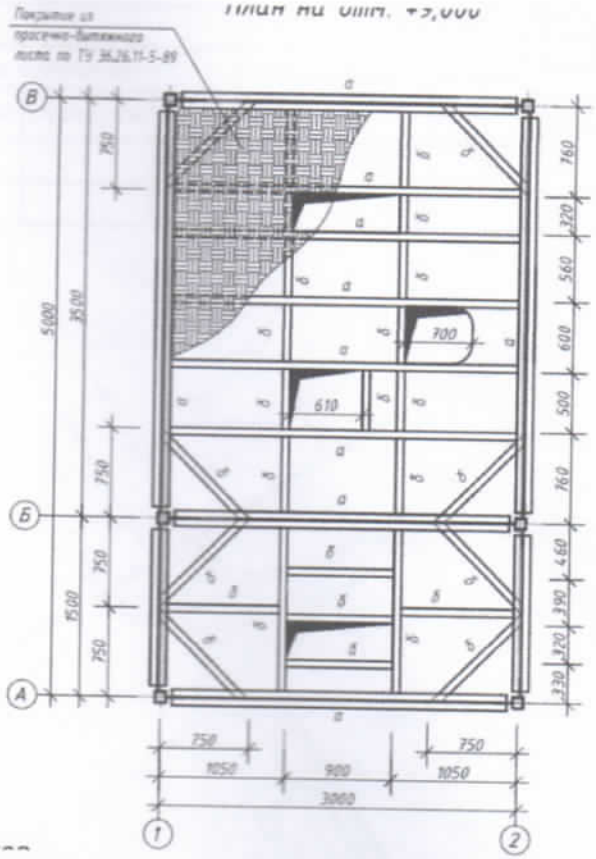

Экспликация к плану объекта:

Этаж	Номер помещения	Назначение помещения	Площадь по внутреннему обмеру (м²), в том числе	
			общая	полезная
1	2	3	4	5
-	-	-	-	-

Экспликация земельного участка

Общая площадь (га)	В том числе (м²)						Стоимость основных фондов, принимаемых в эксплуатацию (тысяч тенге)
	застроенная	дворовое покрытие			декоративный сад	огород	
		тротуары	отмостки	грунт			
1	2	3	4	5	6	7	8
3,9483	702,09	-	-	-	-	-	482 021,416

План земельного участка
Масштаб М1:2000

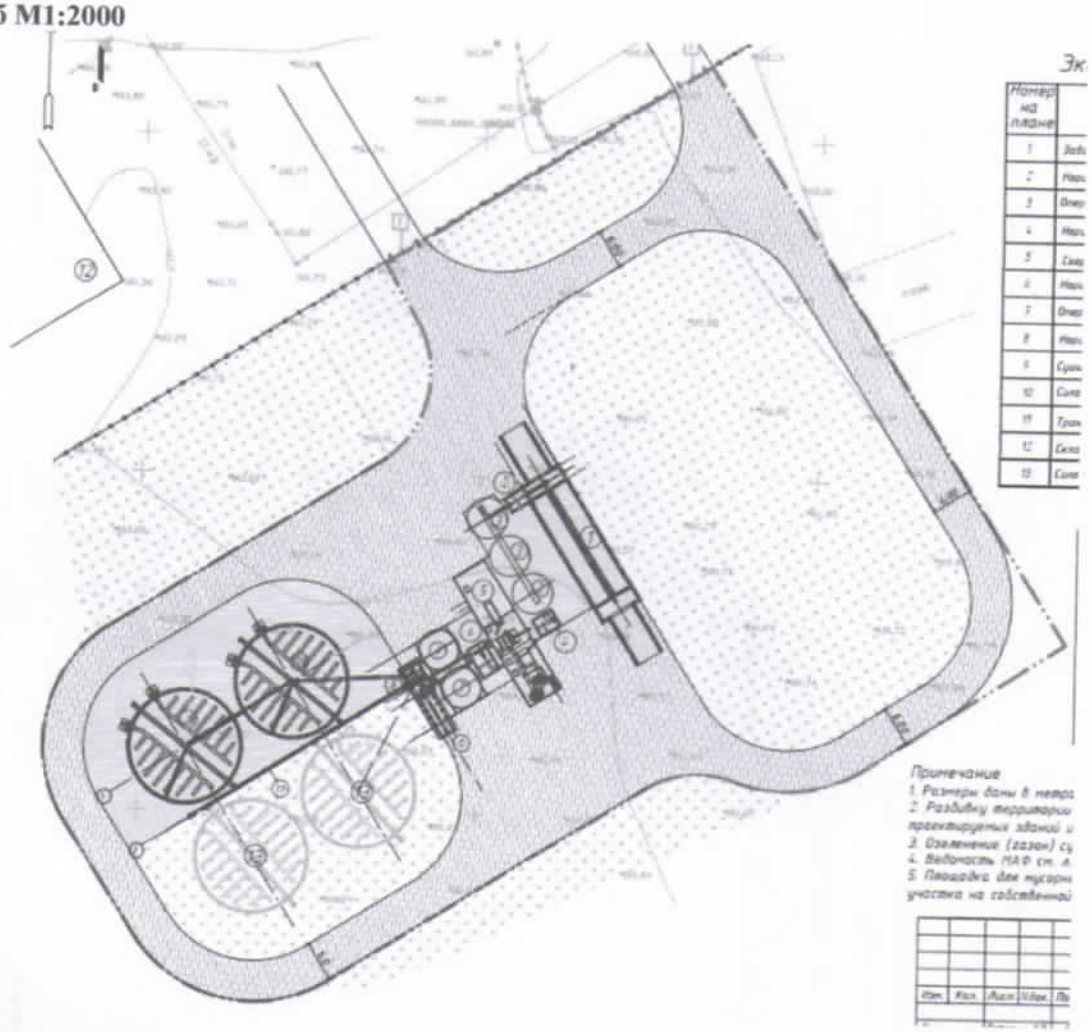

«Строительство зернохранилища с пунктом приемки, очистки, сушки и отгрузки зерна: завальная яма, оперативная ёмкость V 130 3 штуки, оперативная ёмкость с проездом 2 штуки, сооружение зерноочистки, сушилка, зернохранилище Силос V 3000 тонн 2 штуки, норийная вышка 4 штуки, по адресу: Северо-Казахстанская область, район Шал акына, Семипольский сельский округ, село Ступинка».

Наименование (многоквартирный жилой дом, промышленные, торговые объекты и т.п.)	Общие сведения									
	количество этажей (этаж)	количество квартир	количество помещений, комнат	площадь застройки (м2)	объем здания (м3)	общая площадь (м2)	жилая площадь (м2)	площадь не жилых помещений (м2)	площадь парковочных мест (м2)	площадь балкона, лоджии (м2)
1	2	3	4	5	6	7	8	9	10	11
Завальная яма	-	-	-	**230,9**	**1364,25**	**139,02**	-	-	-	-
Оперативная ёмкость V 130	-	-	-	**28,26**	**310,86**	**21,70**	-	-	-	-
Оперативная ёмкость V 130	-	-	-	**28,26**	**310,86**	**21,70**	-	-	-	-
Оперативная ёмкость V 130	-	-	-	**28,26**	**310,86**	**21,70**	-	-	-	-
Оперативная ёмкость с проездом	-	-	-	**34,34**	**563,17**	**21,70**	-	-	-	-
Оперативная ёмкость с проездом	-	-	-	**34,34**	**563,17**	**21,70**	-	-	-	-
Сооружение зерноочистки	-	-	-	**4,0**	**1333,8**	**102,6**	-	-	-	-
Сушилка	-	-	-	**20,16**	**179,45**	**12,6**	-	-	-	-
Зернохранилище Силос V 3000 тонн	-	-	-	**227,9**	**4444,05**	**217,35**	-	-	-	-
Зернохранилище Силос V 3000 тонн	-	-	-	**227,9**	**4444,05**	**217,35**	-	-	-	-
Норийная вышка № 1	-	-	-	**8,4**	**159,6**	**6,25**	-	-	-	-
Норийная вышка № 2	-	-	-	**9,61**	**177,78**	**6,25**	-	-	-	-
Норийная вышка № 3	-	-	-	**22,04**	**528,96**	**11,25**	-	-	-	-
Норийная вышка № 4	-	-	-	**25,62**	**666,15**	**15,0**	-	-	-	-

продолжение таблицы

Описание конструктивных элементов			Вид отопления	Благоустройство				
фундамент	стены	кровля		электроснабжение	водоснабжение	горячее водоснабжение	канализация	газоснабжение
12	13	14	15	16	17	18	19	20
Железобетон	Металлическая	Металлическая	-	От существующей сети	-	-	-	-

Техническое описание конструктивных элементов основного строения

№ п.п.	Наименование конструктивных элементов		Описание конструктивных элементов (материал, отделка и т.д.)
1	2		3
1	Фундамент		Железобетон
2	1) наружные и внутренние капитальные стены		Металлические
	2) перегородки		Металлические
3	Перекрытия	чердачное	-
		междуэтажное	-
4	Крыша		Металлическая

5	Полы	1-го этажа		-
		последующих этажей		-
6	Проемы	окна		Металлопластиковые
		двери		Металлические
7	Отделочные работы	внутренние		-
		наружные		-
8	Горячее водоснабжение			-
9	Водопровод			-
10	Канализация			-
11	Электроосвещение			От существующей сети
12	Отопление	печное		-
13		печное газовое		-
14		от ТЭЦ		-
15		от АГВ		-
16		от индивидуальной отопительной установки	на газе	-
17			на твердом топливе	-
18		от районной котельной	на газе	-
19			на твердом топливе	-
20	Разные работы			-

- Заказчик _____ **ТОО «Алтын Астык KZ» - Айнабаев Д.Э.**

фамилия, имя, отчество (при наличии), подпись руководителя Место печати (при наличии)

Авторский надзор _____ **ТОО «ДЕВЛАН-ПРОЕКТ» - Остроух Д.А.**

фамилия, имя, отчество (при наличии), подпись эксперта Место печати (при наличии)

«АЗАМАТТАРҒА АРНАЛҒАН ҮКІМЕТ» МЕМЛЕКЕТТІК КОРПОРАЦИЯСЫ»
КОММЕРЦИЯЛЫҚ ЕМЕС АКЦИОНЕРЛІК ҚОҒАМЫ СОЛТҮСТІК ҚАЗАҚСТАН
ОБЛЫСЫ БОЙЫНША ФИЛИАЛЫНЫҢ ШАЛ АҚЫН АУДАНДЫҚ БӨЛІМІ

1

Өтініш № 002237920577
Кадастрлық № 15-228-009-260

Тіркеу ісі №
Тіркелген күні 3.02.2023г
Тіркелген уақыты 17:10

Жылжымайтын мүлік объектісінің мекен жайы:
СКО р-н Шал акына
с. Ступинка
ул. Косков, 65

Тіркеуші (маман) Курпенев Т.К Қолы
Бөлім басшысы Курпенев Т.К Қолы

Тігілген және нөмірленген
Прошито и пронумеровано
Бет (бетте) Листа (листов)