ҚАЗАҚСТАН РЕСПУБЛИКАСЫ
ҚЫЗЫЛОРДА ОБЛЫСЫ
"ШИЕЛІ АУДАНЫНЫҢ
ҚҰРЫЛЫС, СӘУЛЕТ ЖӘНЕ
ҚАЛА ҚҰРЫЛЫСЫ БӨЛІМІ"
КОММУНАЛДЫҚ
МЕМЛЕКЕТТІК МЕКЕМЕСІ
ҚАБЫЛДАУ АКТІЛЕРІ
Тіркеу № 2 «16» 01 2025ж.

Утвержден приказом
Министра по инвестициям и развитию
Республики Казахстан
от 24 апреля 2017 года № 234

Акт приемки объекта в эксплуатацию

Сноска. Форма в редакции приказа Министра индустрии и инфраструктурного развития РК от 08.02.2021 № 53 (вводится в действие по истечении десяти календарных дней после дня его первого официального опубликования).

« 16 » января 2025г.

Заказчик: **КГП на праве хозяйственного ведения " Шиелийская многопрофильная центральная районная больница" управления здравоохранения Кызылординской области" - Республики Казахстан, Кызылординская область, Шиелийский район, с.Шиели, Калмаганбет Жайлыбаев, № 58. БИН 140640020390. Главный врач Әбілпатта Алмас Әбдіғаппарұлы**

(фамилия, имя, отчество (при его наличии) ИИН, телефон – для физических лиц, наименование организации – для юридических лиц, БИН, телефон, почтовый индекс, область, город, район, населенный пункт, наименование улицы, номер дома/здания (стационарного помещения)

на основании:

Декларации о соответствии (прилагается) **« 16 » 01 2025г.**
Товарищество с ограниченной ответственностью " Р и А - Сервис ЛТД "- Республика Казахстан, Кызылординская область, г. Кызылорда, ул. Жанкожа батыра, 82/36. БИН 060440007369. Директор Алтынбекұлы Ардак

(дата подписания декларации, наименование подрядной (генподрядной) организации, фамилия, имя, отчество (при его наличии) руководителя, юридический адрес, БИН, телефон)

Заключения о качестве строительно-монтажных работ (прилагается) **« 16 » 01 2025г.**
Индивидуальное (личное) предпринимательство «Табын КЗ» - Республика Казахстан, Кызылординская область, г. Кызылорда, улица Женис №23. ИИН 880101306109. Директор Ибрагимов Сардар Темирбекович. Технический надзор: Ибрагимов Сардар Темирбекович. Аттестаты № KZ34VJE00064672 от 19.04.2021г., № KZ07VJE00064673 от 19.04.2021г.,№ KZ59VJE00054716 от 20.05.2020г. В соответствии с договором №14 от 19.11.2024г. Приказом №7 от 07.11.2023г.

(дата подписания заключения, наименование организации, фамилия, имя, отчество (при его наличии) экспертов технического надзора, № и дата получения аттестатов, БИН, телефон)

Заключения о соответствии выполненных работ по проекту (прилагается)
« 16 » 01 2025г.Товарищество с ограниченной ответственностью «Проектная группа «Нео» , Республика Казахстан, г.Шымкент, Микрорайон Нуртас, улица ЖасТалап № 74. БИН 101240006792. Директор Абдухалилова Наргиза Ергешовна. Авторский надзор: Тагаев Нурали Абдукаримович. Приказом №12 от 19.11.2024г. Квалификационный аттестат Главный конструктор №0000098 от 23.08.2019г.

(дата подписания заключения, наименование организации, фамилия, имя, отчество (при его наличии) экспертов авторского надзора, № и дата получения аттестатов, БИН, телефон)

произведя осмотр готовности предъявленного подрядчиком (генеральным подрядчиком) к приемке в эксплуатацию объекта: **"Газоснабжение здания ФАП "Жидели арык" находящейся по адресу:Кызылординская обл, пос.Шиели, село Жидели арык, ул.Жамбул Жабаева 2"**

(наименование объекта и вид строительства (новое, расширение, реконструкция, техническое перевооружение, модернизация, капитальный ремонт)

Уровень ответственности- второй – нормальный

уровень ответственности,техническая и технологическая сложность объекта

по адресу **Кызылординская обл, пос.Шиели, село Жидели арык, ул. Ж.Жабаева 2"**

(область, район, населенный пункт, микрорайон, квартал, улица, номер дома (корпуса)

проверив комплектность исполнительной технической документации, в том числе посредством электронного модуля исполнительной технической документации "__ __ __2024 год__ года, дата ознакомления подтверждает что:

1. Строительство объекта осуществлено на основании:

1) правоустанавливающего документа на земельный участок от " 11 " 04 2011года № 10-154-029-291 Шиелийское районное отделение Кызылординского филиала РГП "НПЦ зем земельного кадастра"

документ, подтверждающий наступление юридических фактов (юридических составов), на основании которых возникают, изменяются или прекращаются права на земельный участок, в том числе договоры, решения судов, правовые акты исполнительных органов, свидетельство о праве на наследство, передаточный акт или разделительный баланс при реорганизации негосударственных юридических лиц, владеющих земельным участком на праве собственности или выкупивших право временного возмездного землепользования (аренды).

либо решения о реконструкции (перепланировке, переоборудовании) помещений (отдельных частей) существующих зданий от "___"_____20___года №_____;

наименование органа вынесшего решение

2) талона о приеме уведомления о начале строительно-монтажных работ **Коммунальное государственное учреждение "Управление по контролю Кызылординской области" KZ81REA00434262 от 27.11.2024г. 17:16**

наименование органа принявшего уведомление, дата и № принятия талона

2) проекта (проектно-сметной документации) **Товарищество с ограниченной ответственностью «Проектная группа «Нео» №0001423 от 17.10.2018г. Рабочий проект**

(наименование проектной организации, номер проекта)

утвержденного(й)**КГП на праве хозяйственного ведения " Шиелийская многопрофильная центральная районная больница" управления здравоохранения Кызылординской области" Кызылординская область, № 312 от 07.10.2024 года**

(дата и номер проекта, наименование организации утвердившей (переутвердившей) проект и дата утверждения)

2. Строительно-монтажные работы осуществлены в сроки:

начало работ **27.11.2024 года;**

(месяц, год)

окончание работ **27.12.2024 года;**

(месяц, год)

при продолжительности строительства, месяц: **1месяц ;** по норме или по проекту организации строительства, месяц: **1месяц ;** фактически, месяц: **10дней ;**

3. Объект (комплекс) имеет следующие основные технико-экономические показатели (мощность, производительность, производственная площадь, протяженность, вместимость, объем, пропускная способность, провозная способность, число рабочих мест и тому подобное, заполняется по всем объектам (кроме жилых домов) в единицах измерения соответственно целевой продукции или основным видам услуг):

Мощность, производительность и так далее	Единица измерения	По проекту		Фактически	
		общая (с учетом ранее принятых)	в том числе пускового комплекса или очереди	общая (с учетом ранее принятых)	в том числе пускового комплекса или очереди
Котел газовый настенный модели DAEWOO DGB-100	комплект	1		1	
Газовый счетчик БК-G4	шт	1		1	
Протяженность труб полиэтиленовых Ø 32х3,0	м	54		54	

Выпуск продукции (оказания услуг), предусмотренной проектом в объеме, соответствующем нормам освоения проектных мощностей в начальный период **не предусматривается**

(факт начала выпуска продукции с указанием объема)

4. Технологические и архитектурно-строительные решения по объекту характеризуются следующими данными:

1.Рабочий проекта «Газоснабжение здания ФАП находящейся по адресу: Кызылординская обл. Шиелийский район,сельский округ Жиделиарык,улицаа Ж.Жабаева №2» разработан на основании технических условий тУ-09-Шие-2024-000000187 от 18 марта 2024 г., выданных Кызылординским ПФ АО «КазТрансГаз

Аймак», задания на проектирование на топосъемке,выполненной ТОО «Проектная группа «НЕО»;

2.Проектом предусматривается прокладка газопровода низкого давления от точки врезки в подземный ПЭ газопровод Ø32 до котлов; Узел учет расхода газа счет G-4t с терморегулятором. В точке подключения к существующему газопроводу на газопроводе среднего давления предусмотрена установка отключающего устройства-ПЭ крана ду 32 в подземном варианте (под ковер);

3.Соединения полиэтиленовых труб со стальными осуществляют с помощью неразъемных соединений "полиэтилен-сталь" в стальном футляре на выходе из земли. Переход "полиэтилен-сталь" должен располагаться таким образом, чтобы место соединения полиэтиленовой и стальной его частей располагалось не выше уровня земли. Повороты линейной части газопровода в горизонтальной и вертикальной плоскостях выполняются полиэтиленовыми отводами или упругим изгибом с радиусом не менее 25 наружных диаметров трубы; Обозначение трассы предусматривается путем укладки сигнальной ленты желтого цвета с несмываемой надписью "Осторожно! Газ" на расстоянии 0,2 м от верха присыпанного полиэтиленового газопровода по всей длине трассы и прокладки над газ- дом изолированного медного провода с выводом его концов под защитное устройство, позволяющего определить местонахождение газопровода приборным методом, а так же путем установки опознавательных знаков на углах поворота;

4.Подземный газопровод среднего давления запроектирован из полиэтиленовых труб диаметром ду 32х3,0 ПЭ100 SDR 11 по СТ РК ГОСТ Р 50838-2011;

5.Надземный газопровод среднего и низкого давления запроектирован из стальных труб диаметром ду32х2.5 по ГОСТ 10704-91;

(краткие технические характеристики по особенностям его размещения, по основным материалам и конструкциям, инженерному и технологическому оборудованию)

5. На объекте установлено предусмотренное проектом оборудование в количестве согласно актам о его приемке после индивидуального испытания и комплексного опробования;

6. Наружные инженерные коммуникации (холодное и горячее водоснабжение, канализация, теплоснабжение, газоснабжение, электроснабжение и связь) обеспечивают нормальную эксплуатацию объекта (здания, сооружения, помещения) и приняты городскими эксплуатационными организациями;

7. Сметная стоимость по утвержденному проекту (проектной-сметной документации): всего **3417,838 тг ;** в том числе строительно-монтажных работ **1578,238тг ;** оборудования, инструмента и инвентаря **295,8тг;**

8. Сметная стоимость основных фондов, принимаемых в эксплуатацию **2250,949 тг;** в том числе: стоимость строительно-монтажных работ **1474,989тг**; стоимость оборудования, инструмента и инвентаря **295,8тг;**

9. Доля местного содержания предусмотрена в проектно-сметной документации _90_% и фактически применено _90_% (на объектах, финансируемых за счет государственных инвестиций и средств квазигосударственного сектора);

10. Класс энергоэффективности здания **не -имеет ;**

11. Объект построен в соответствии с утвержденным проектом (проектно-сметной документацией) и требованиями государственных нормативных документов в области архитектуры, градостроительства и строительства.

РЕШИЛ: "Газоснабжение здания ФАП "Жидели арык" находящейся по адресу:Кызылординская обл, пос.Шиели, село Жидели арык, ул.Жамбул Жабаева 2"

(наименование объекта (комплекса)

принять в эксплуатацию.

Заказчик: КГП на праве хозяйственного ведения " Шиелийская многопрофильная центральная районная больница" управления здравоохранения Кызылординской области" Главный врач Әбілпатта Алмас Әбдіғаппарұлы

фамилия, имя, отчество (при наличии), подпись руководителя, место печати (при наличии)

Технический надзор

1) аттестованный (-ые) эксперт (-ы) **Индивидуальное (личное) предпринимательство «Табын КЗ». Технический надзор: Ибрагимов Сардар Темирбекович. Аттестаты № KZ34VJE00064672 от 19.04.2021г., № KZ07VJE00064673 от 19.04.2021г.,№ KZ59VJE00054716 от 20.05.2020г.**

(фамилия, имя, отчество (при его наличии) эксперта, специализация аттестата, подпись, дата Место печати (при наличии)

2) аккредитованная организация **Индивидуальное (личное) предпринимательство «Табын КЗ»**

(наименование организации)

Директор Ибрагимов Сардар Темирбекович

фамилия, имя, отчество (при его наличии) руководителя, подпись, дата Место печати (при наличии)

имеющей в своем составе аттестованного (-ых) эксперта (-ов)

(фамилия, имя, отчество (при его наличии) эксперта, специализация аттестата), подпись, дата Место печати (при наличии)

Авторский надзор

1) **разработчик проекта: Товарищество с ограниченной ответственностью «Проектная группа «Нео» Директор Абдухалилова Наргиза Ергешовна**

(наименование организации, фамилия, имя, отчество (при его наличии), должность, подпись, дата) Место печати (при наличии)

2)организация **Товарищество с ограниченной ответственностью «Проектная группа «Нео»**

(наименование организации)

Товарищество с ограниченной ответственностью «Проектная группа «Нео» Авторский надзор: Тагаев Нурали Абдукаримович. Приказом №12 от 19.11.2024г. Квалификационный аттестат Главный конструктор №0000098 от 23.08.2019г.

фамилия, имя, отчество (при его наличии) руководителя, подпись, дата Место печати (при наличии)

имеющей в своем составе аттестованного (-ых) эксперта (-ов)

(фамилия, имя, отчество (при его наличии) эксперта, специализация аттестата), подпись, дата

Место печати (при наличии)

3) **аттестованный (-ые) эксперт (-ы)**

(фамилия, имя, отчество (при его наличии) эксперта, специализация аттестата, подпись, дата)

Место печати (при наличии)

Подрядчик (генеральный подрядчик)

ТОО " Р и А - Сервис ЛТД "- Директор Алтынбекұлы Арлан

фамилия, имя, отчество (при наличии), подпись руководителя, место печати (при наличии)

ҚАЗАҚСТАН РЕСПУБЛИКАСЫ
ҚЫЗЫЛОРДА ОБЛЫСЫ
"ШИЕЛІ АУДАНЫНЫҢ
ҚҰРЫЛЫС, СӘУЛЕТ ЖӘНЕ
ҚАЛА ҚҰРЫЛЫСЫ БӨЛІМІ"
КОММУНАЛДЫҚ
МЕМЛЕКЕТТІК МЕКЕМЕСІ
ҚАБЫЛДАУ АКТІЛЕРІ
Тіркеу № 2 16.01.25

Приложение 15 к акту приемки
объекта в эксплуатацию

форма

Технические характеристики объекта (газопровод, нефтепровод)
"Газоснабжение здания ФАП "Жидели арык" находящейся по адресу:Кызылординская обл, пос.Шиели, село Жидели арык, ул.Жамбул Жабаева 2"

№ п/п	Наименование	Единицы измерения	Количество, протяженность	Примечание
1	Протяженность трубопровода	м	11,0	
	Протяженность воздушной прокладки:	м		
	1) на эстакадах	м		
	2) на опорах	м		
	3) безопорная прокладка	м		
	Количество опор	шт	1	
	Протяженность подземной прокладки:	м	54,0	
	1) в проходных каналах	м		
	2) в полупроходных каналах	м		
	3) бесканальная прокладка	м		
2	Количество колодцев (камер)	шт		
3	Количество компенсаторов	шт		
4	Количество вводов	шт		
5	Количество задвижек d =50	шт		
	d =80	шт		
	d =100	шт		
	d =150	шт		
	d =200	шт		
6	Вентили (Фильтр) клапан d =50	шт		
	d =20	шт		
7	Кран шаровой d =15	шт	7	
	d =20	шт	2	
	d =25	шт	1	
	d =50	шт		
	d =65	шт		
8	Сифоны (гидрозатворы)	шт		
9	Переходники d =90x75	шт		
	Переходники d =63x50	шт	2	
	Переходники d =32x32	шт		

10	Затворы поворотные	шт		
11	Регуляторы давления	шт		
12	Скважины	шт		
13	Станки - качалки (тип _____ , марка ____)	шт		
	-//- (тип____, марка ____)	шт		
	-//- (тип____, марка ____)	шт		

Горизонтальный разрез скважины (колодца)	Вертикальный разрез скважины (колодца)
Масштаб _____	Масштаб _____
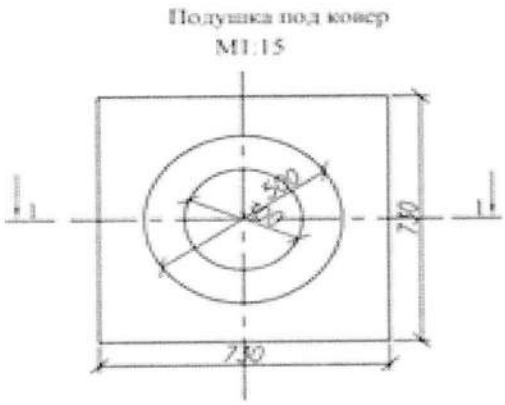	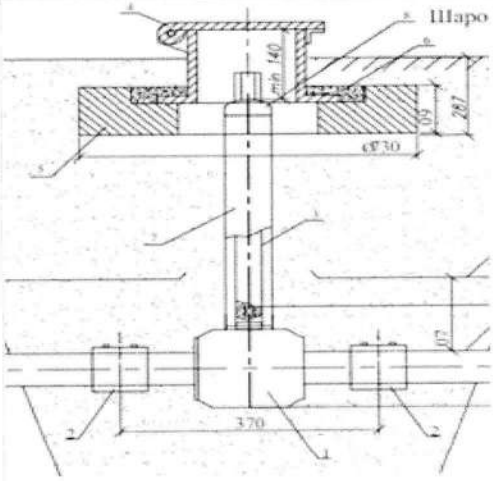

Спецификация

№ п/п	Наименование	Марка	Материал	Диаметр (мм) (размеры)	Коли-чество	Примечание
1	Труба	50838-2011	полиэтиленовая для подачи газообразного топлива	32х3,0 мм	54м	РЕ 100 ГАЗ
2	Труба	10705-80	стальная электросварная прямошовная	32х3,0 мм	11м	стальная

Схема привязки скважины (колодца) к постоянным точкам-ориентирам

Заказчик _____

КГП на праве хозяйственного ведения " Шиелийская многопрофильная центральная районная больница" управления здравоохранения Кызылординской области" Главный врач Әбілпатта Алмас Әбдіғаппарулы

фамилия, имя, отчество (при наличии), подпись руководителя, место печати (при наличии)

Товарищество с ограниченной ответственностью «Проектная группа «Нео» Авторский надзор: Тагаев Нурали Абдукаримович. Приказом №12 от 19.11.2024г. Квалификационный аттестат Главный конструктор №0000098 от 23.08.2019г.

_____

фамилия, имя, отчество (при его наличии), подпись эксперта, место печати (при наличии)

ҚАЗАҚСТАН РЕСПУБЛИКАСЫ
ҚЫЗЫЛОРДА ОБЛЫСЫ
"ШИЕЛІ АУДАНЫНЫҢ
ҚҰРЫЛЫС, СӘУЛЕТ ЖӘНЕ
ҚАЛА ҚҰРЫЛЫСЫ БӨЛІМІ"
КОММУНАЛДЫҚ
МЕМЛЕКЕТТІК МЕКЕМЕСІ
ҚАБЫЛДАУ АКТІЛЕРІ
Тіркеу № 2 « 16 » 01 2025ж.

Приложение 1
к приказу Министра
по инвестициям и развитию
Республики Казахстан
от 24 апреля 2017 года № 235

Заключение о качестве строительно-монтажных работ

« 16 » января 2025г.

Технический надзор: **Индивидуальное (личное) предпринимательство «Табын КЗ» - Республика Казахстан, Кызылординская область, г. Кызылорда, улица Женис №23. ИИН 880101306109. Директор Ибрагимов Сардар Темирбекович.**

(наименование организации, фамилия, имя, отчество (при наличии) руководителя, юридический адрес)

в лице **Технический надзор: Ибрагимов Сардар Темирбекович. Аттестаты № KZ34VJE00064672 от 19.04.2021г., № KZ07VJE00064673 от 19.04.2021г.,№ KZ59VJE00054716 от 20.05.2020г. Приказом №7 от 07.11.2023г.**

(фамилия, имя, отчество (при наличии) экспертов, № аттестатов, дата получения)

действующего на основании договора **№14 от 19.11.2024г.**

(№ договора и дата)

по объекту **"Газоснабжение здания ФАП "Жидели арык" находящейся по адресу:Кызылординская обл, пос.Шиели, село Жидели арык, ул.Жамбул Жабаева 2"**

(наименование и местонахождение объекта)

заказчиком которого является **КГП на праве хозяйственного ведения " Шиелийская многопрофильная центральная районная больница" управления здравоохранения Кызылординской области" Главный врач Әбілпатта Алмас Әбдіғаппарұлы**

(наименование организации, фамилия, имя, отчество (при наличии) руководителя)

подтверждает, что:

1. Строительство объекта осуществлялось

а) подрядчиком (генеральным подрядчиком)

ТОО «"Р и А - Сервис ЛТД" № 14017718 от 24.11.2014 года.

(наименование организации, № лицензии и дата получения)

в лице директор ***Алтынбекұлы А.***

(фамилия, имя, отчество (при наличии) руководителя)

б) субподрядными организациями

а) ТОО "MMM GROUP" № 20013735 от 18.09.2020 года директор Махатов Н.;
б) ТОО «ЗӘУЛІМ ШЫҢ » №14010598 от 21.07.2014 года, директор_Бектибаев Н.;
в) ТОО "Зангар 2050" № 24021358 от 13.06.2024 года замдиректор Маханов М.;
г) ТОО "DAR stroy 2050" № 24030872 от 18.10.2024 года директор Алмаханов Б.П.;

(наименование организации, № лицензии и дата получения ,фамилия, имя, отчество (при наличии) руководителя)

2. Строительно-монтажные работы осуществлены в сроки:

начало работ **27.11.2024 года;**

(месяц, год)

окончание работ **27.12.2024 года;**

(месяц, год)

при продолжительности строительства, месяц: **1месяц ;** по норме или по проекту организации строительства, месяц: **1месяц ;** фактически, месяц: **10дней ;**

3. Сметная стоимость по утвержденному проекту (проектной-сметной документации): всего **3417,838 тг ;** в том числе строительно-монтажных работ **1578,238тг ;** оборудования, инструмента и инвентаря **295,8тг;**

4. Сметная стоимость основных фондов, принимаемых в эксплуатацию **2250,949 тг;** в том числе: стоимость строительно-монтажных работ **1474,989тг**; стоимость оборудования, инструмента и инвентаря **295,8тг;**

5. Объект построен в соответствии с проектом (проектно-сметной документацией)
Товарищество с ограниченной ответственностью «Проектная группа «Нео» №0001423 от 17.10.2018г. Рабочий проект

(наименование проектной организации, номер проекта)

утвержденного(й) **КГП на праве хозяйственного ведения " Шиелийская многопрофильная центральная районная больница" управления здравоохранения Кызылординской области" Кызылординская область, № 312 от 07.10.2024 года**

(дата и номер проекта, наименование организации утвердившей (переутвердившей) проект и дата утверждения)

и требованиями государственных нормативных документов в области архитектуры, градостроительства и строительства;

6. Примененные строительные материалы, конструкции, оборудование и изделия соответствуют проекту и требованиям государственных нормативов;

6-1. Доля местного содержания предусмотрена в проектно-сметной документации _90_____% и фактически применено _90_____% (на объектах финансируемых за счет государственных инвестиций и средств квази государственного сектора);

7. Исполнительная техническая документация имеется в полном объеме;

8. Замечания, выданные техническим надзором в процессе строительства устранены;

9. Завершенный строительством объект обеспечивает прочность, устойчивость и надежность на протяжении всего срока службы (эксплуатации, использования, применения) и соответствует требованиям государственных нормативов направленных на обеспечение интересов и безопасности собственников (пользователей) и общества в целом.

Технический надзор:

организация **Индивидуальное (личное) предпринимательство «Табын КЗ» Директор Ибрагимов Сардар Темирбекович.**

(наименование организации, фамилия, имя, отчество (при наличии) руководителя)

М.П. _____ *подпись*

эксперт по техническому надзору:

Технический надзор: Ибрагимов Сардар Темирбекович.
Аттестаты № KZ34VJE00064672 от 19.04.2021г., № KZ07VJE00064673 от 19.04.2021г.,№ KZ59VJE00054716 от 20.05.2020г.

(фамилия, имя, отчество (при наличии) эксперта (экспертов) № аттестатов, подпись, дата)

М.П. _____ *подпись*

ҚАЗАҚСТАН РЕСПУБЛИКАСЫ
ҚЫЗЫЛОРДА ОБЛЫСЫ
"ШИЕЛІ АУДАНЫНЫҢ
ҚҰРЫЛЫС, СӘУЛЕТ ЖӘНЕ
ҚАЛА ҚҰРЫЛЫСЫ БӨЛІМІ"
КОММУНАЛДЫҚ
МЕМЛЕКЕТТІК МЕКЕМЕСІ
ҚАБЫЛДАУ АКТІЛЕРІ
Тіркеу № 2 «16» 01 2025ж.

Приложение 2
к приказу Министра
по инвестициям и развитию
Республики Казахстан
от 24 апреля 2017 года № 235

Заключение о соответствии выполненных работ проекту

«16» января **2025г.**

Авторский надзор: **Товарищество с ограниченной ответственностью «Проектная группа «Нео» , Республика Казахстан, г.Шымкент, Микрорайон Нуртас, улица ЖасТалап № 74. БИН 101240006792. Директор Абдухалилова Наргиза Ергешовна. Авторский надзор: Байболов Арай Сиябекович. Приказом №14 от 19.11.2024г.**

(наименование организации, фамилия, имя, отчество (при наличии) руководителя)

действующего на основании_____

(№ договора и дата)

по объекту **"Газоснабжение здания ФАП "Жидели арык" находящейся по адресу:Кызылординская обл, пос.Шиели, село Жидели арык, ул.Жамбул Жабаева 2"**

(наименование и местонахождение объекта)

заказчиком которого является **КГП на праве хозяйственного ведения " Шиелийская многопрофильная центральная районная больница" управления здравоохранения Кызылординской области" Главный врач Әбілпатта Алмас Әбдіғаппарұлы**

(наименование организации, фамилия, имя, отчество (при наличии) руководителя)

подтверждает, что:

1. Строительство объекта осуществлялось

а) подрядчиком (генеральным подрядчиком)

ТОО «"Р и А - Сервис ЛТД" № 14017718 от 24.11.2014 года.

(наименование организации, № лицензии и дата получения)

в лице директор ***Алтынбекулы А.***

(фамилия, имя, отчество (при наличии) руководителя)

б) субподрядными организациями

а) *ТОО "MMM GROUP" № 20013735 от 18.09.2020 года,* директор *Махатов Н.Е.;*

б) *ТОО «ЗӘУЛІМ ШЫҢ » №14010598 от 21.07.2014 года,* директор *Бектибаев Н.;*

в) ТОО "DAR stroy 2050" № 24030872 от 18.10.2024 года директор Алмаханов Б.П.;

г) ТОО "Зангар 2050" № 24021358 от 13.06.2024 года замдиректор Маханов М.;

(наименование организации, № лицензии и дата получения ,фамилия, имя, отчество (при наличии) руководителя)

2. Строительно-монтажные работы осуществлены в сроки:

начало работ **27.11.2024 года;**

(месяц, год)

окончание работ **27.12.2024 года;**

(месяц, год)

при продолжительности строительства, месяц: **1месяц ;** по норме или по проекту организации строительства, месяц: **1месяц ;** фактически, месяц: **10дней ;**

3. Примененные строительные материалы, конструкции, оборудование и изделия соответствуют требованиям проекта;

4. Замечания, выданные авторским надзором в процессе строительства, устранены;

5. Внесенные изменения в проект (проектно-сметную документацию) в процессе строительства выполнены в соответствии с требованиями нормативов в области архитектуры, градостроительства и строительства;

6. Объект построен в соответствии с проектом (проектно-сметной документацией) **Товарищество с ограниченной ответственностью «Проектная группа «Нео» №0001423 от 17.10.2018г. Рабочий проект**

(наименование проектной организации, номер проекта)

утвержденного(й) **КГП на праве хозяйственного ведения " Шиелийская многопрофильная**

центральная районная больница" управления здравоохранения Кызылординской области" Кызылординская область, № 312 от 07.10.2024 года

(дата и номер проекта, наименование организации утвердившей (перегутвердившей) проект и дата утверждения)

Авторский надзор:

организация **Товарищество с ограниченной ответственностью «Проектная группа «Нео» Директор Абдухалилова Наргиза Ергешовна.**

(наименование организации, фамилия, имя, отчество (при наличии) руководителя,)

*М.П.*_____*подпись, дата*

эксперт(ы) по авторскому надзору **Авторский надзор: Тагаев Нурали Абдукаримович. Приказом №12 от 19.11.2024г. Квалификационный аттестат Главный конструктор №0000098 от 23.08.2019г.**

(фамилия, имя, отчество (при наличии) эксперта (экспертов), № аттестатов, подпись, дата)

*М.П.*_____*подпись, дата*

ҚАЗАҚСТАН РЕСПУБЛИКАСЫ
ҚЫЗЫЛОРДА ОБЛЫСЫ
"ШИЕЛІ АУДАНЫНЫҢ
ҚҰРЫЛЫС, СӘУЛЕТ ЖӘНЕ
ҚАЛА ҚҰРЫЛЫСЫ БӨЛІМІ"
КОММУНАЛДЫҚ
МЕМЛЕКЕТТІК МЕКЕМЕСІ
ҚАБЫЛДАУ АКТІЛЕРІ
Тіркеу № 2 «16» 01 2025ж.

Приложение 3
к приказу Министра
по инвестициям и развитию
Республики Казахстан
от 24 апреля 2017 года № 235
форма

Декларация о соответствии

Сноска. Форма в редакции приказа Министра индустрии и инфраструктурного развития РК от 09.08.2019 № 632 (вводится в действие по истечении десяти календарных дней после дня его первого официального опубликования); с изменениями, внесенными приказом Министра индустрии и инфраструктурного развития РК от 08.02.2021 № 53 (вводится в действие по истечении десяти календарных дней после дня его первого официального опубликования).

" 16 " января **2025года**

Подрядчик (генеральный подрядчик): **Товарищество с ограниченной ответственностью " Р и А - Сервис ЛТД "- Республика Казахстан, Кызылординская область, г. Кызылорда, ул. Жанкожа батыра, 82/36. БИН 060440007369**

наименование организации, юридический адрес

в лице **Директор Алтынбекұлы Ардак**

фамилия, имя, отчество (при наличии) руководителя организации

по объекту **"Газоснабжение здания ФАП "Жидели арык" находящейся по адресу:Кызылординская обл, пос.Шиели, село Жидели арык, ул.Жамбул Жабаева 2"**

(наименование и местонахождение объекта)

заказчиком которого является **КГП на праве хозяйственного ведения " Шиелийская многопрофильная центральная районная больница" управления здравоохранения Кызылординской области" Главный врач Әбілпатта Алмас Әбдіғаппарұлы**

(наименование организации, фамилия, имя, отчество (при наличии) руководителя)

удостоверяет, что:

1. Строительно – монтажные работы на объекте выполнены в соответствии с утвержденным проектом (проектно – сметной документацией), государственными нормативами в сфере архитектурной, градостроительной и строительной деятельности;

2. Субподрядными организациями:

а) *ТОО "MMM GROUP" № 20013735 от 18.09.2020 года,* директор *Махатов Н.Е.;*

б) *ТОО «ЗӘУЛІМ ШЫҢ » №14010598 от 21.07.2014 года,* директор *Бектибаев Н.;*

в) ТОО "DAR stroy 2050" № 24030872 от 18.10.2024 года директор Алмаханов Б.П.;

г) ТОО "Зангар 2050" № 24021358 от 13.06.2024 года замдиректор Маханов М.;

(наименование организации, № лицензии и дата получения ,фамилия, имя, отчество (при наличии) руководителя)

1) 3. проекта (проектно-сметной документации) **Товарищество с ограниченной ответственностью «Проектная группа «Нео» №0001423 от 17.10.2018г. Рабочий проект**

(наименование проектной организации, номер проекта)

утвержденного(й) **КГП на праве хозяйственного ведения " Шиелийская многопрофильная центральная районная больница" управления здравоохранения Кызылординской области" Кызылординская область, № 312 от 07.10.2024 года**

(дата и номер проекта, наименование организации утвердившей (переутвердившей) проект и дата утверждения)

4. Объект (комплекс) имеет следующие основные технико-экономические показатели (мощность, производительность, производственная площадь, протяженность, вместимость, объем, пропускная способность, провозная способность, число рабочих мест и тому подобное, заполняется по всем объектам (кроме жилых домов) в единицах измерения соответственно целевой продукции или основным видам услуг):

Мощность, производительность и так далее	Единица измерения	По проекту		Фактически	
		общая (с учетом ранее принятых)	в том числе пускового комплекса или очереди	общая (с учетом ранее принятых)	в том числе пускового комплекса или очереди
Котел газовый настенный модели DAEWOO DGB-100	комплект	1		1	
Газовый счетчик БК-G4	шт	1		1	

Протяженность труб полиэтиленовых Ø 32х3,0	м	54		54	

Выпуск продукции (оказания услуг), предусмотренной проектом в объеме, соответствующем нормам освоения проектных мощностей в начальный период **не предусматривается**

(*факт начала выпуска продукции с указанием объема*)

5. Технологические и архитектурно-строительные решения по объекту характеризуется следующими данными:

1.Рабочий проекта «Газоснабжение здания ФАП находящейся по адресу: Кызылординская обл. Шиелийский район,сельский округ Жиделиарык,улицаа Ж.Жабаева №2» разработан на основании технических условий тУ-09-Шие-2024- 000000187 от 18 марта 2024 г., выданных Кызылординским ПФ АО «КазТрансГаз Аймак», задания на проектирование на топосъемке,выполненной ТОО «Проектная группа «НЕО»;

2.Проектом предусматривается прокладка газопровода низкого давления от точки врезки в подземный ПЭ газопровод Ø32 до котлов; Узел учет расхода газа счет G-4t с терморегулятором. В точке подключения к существующему газопроводу на газопроводе среднего давления предусмотрена установка отключающего устройства- ПЭ крана ду 32 в подземном варианте (под ковер);

3.Соединения полиэтиленовых труб со стальными осуществляют с помощью неразъемных соединений "полиэтилен-сталь" в стальном футляре на выходе из земли. Переход "полиэтилен-сталь" должен располагаться таким образом, чтобы место соединения полиэтиленовой и стальной его частей располагалось не выше уровня земли. Повороты линейной части газопровода в горизонтальной и вертикальной плоскостях выполняются полиэтиленовыми отводами или упругим изгибом с радиусом не менее 25 наружных диаметров трубы; Обозначение трассы предусматривается путем укладки сигнальной ленты желтого цвета с несмываемой надписью "Осторожно! Газ" на расстоянии 0,2 м от верха присыпанного полиэтиленового газопровода по всей длине трассы и прокладки над газ- дом изолированного медного провода с выводом его концов под защитное устройство, позволяющего определить местонахождение газопровода приборным методом, а так же путем установки опознавательных знаков на углах поворота;

4.Подземный газопровод среднего давления запроектирован из полиэтиленовых труб диаметром ду 32х3,0 ПЭ100 SDR 11 по СТ РК ГОСТ Р 50838-2011;

5.Надземный газопровод среднего и низкого давления запроектирован из стальных труб диаметром ду32х2.5 по ГОСТ 10704-91.

краткие технические характеристики по особенностям его размещения, по основным материалам и конструкциям, инженерному и технологическому оборудованию

6. На объекте установлено предусмотренное проектом оборудование в количестве согласно актам о его приемке после индивидуального испытания и комплексного опробования;

7. Мероприятия по охране труда, обеспечению взрывобезопасности, пожаробезопасности, охране окружающей природной среды и антисейсмические мероприятия, редусмотренные проектом выполнены;

8. Строительно-монтажные работы осуществлены в сроки:

начало работ **27.11.2024 года;**

(*месяц, год*)

окончание работ **27.12.2024 года;**

(*месяц, год*)

при продолжительности строительства, месяц: **1месяц ;** по норме или по проекту организации строительства, месяц: **1месяц ;** фактически, месяц: **10дней ;**

9. Примененные строительные материалы, конструкции, оборудование и изделия соответствуют требованиям проекта и государственных нормативов;

9-1. Доля местного содержания предусмотрена в проектно-сметной документации 90__% и фактически применено _90__% (на объектах финансируемых за счет государственных инвестиций и средств свази государственного сектора);

10. Исполнительная геодезическая съемка фактического положения подземных инженерных сетей и/или зданий (сооружений) выполнена (обязательное приложение к декларации о соответствии);

10-1. Исполнительная техническая документация имеется в полном объеме, в том числе в электронном модуле;

11. Наружные инженерные коммуникации (холодное и горячее водоснабжение, канализация, теплоснабжение, газоснабжение, электроснабжение и связь) обеспечивают нормальную эксплуатацию объекта, что подтверждается поставщиками услуг по инженерному и коммунальному обеспечению.

Поставщики услуг по инженерному и коммунальному обеспечению:

Нач. ПУ ЭЛВ Сарсембаев А. Ш.

наименование организации, фамилия, имя, отчество(при наличии), подпись руководителя, дата Место печати(при наличии)

Нач. Шиелийского РЭС Косжумов Е.Т.

наименование организации, фамилия, имя, отчество(при наличии), подпись руководителя, дата Место печати(при наличии)

12. Шумоизоляция здания соответствует проекту и подтверждается экспертным заключением выдаваемым государственной организацией осуществляющей санитарно-эпидемиологическую экспертизу по результатам лабораторных замеров проведенных аккредитованными испытательными лабораториями (центрами) (экспертное заключение прилагается);

13. Обеспечен доступ для маломобильных групп населения, что подтверждается органами социальной защиты населения_____**не требуется**_____;

фамилия, имя, отчество (при наличии), подпись руководителя, дата Место печати (при наличии)

Подрядчик (генеральный подрядчик) считает объект: **"Газоснабжение здания ФАП "Жидели арык" находящейся по адресу:Кызылординская обл, пос.Шиели, село Жидели арык, ул.Жамбул Жабаева 2"**

наименование объекта (комплекса)

готовым к приемке в эксплуатацию,и гарантирует качество выполненных строительно-монтажных и специальных работ, и принимает на себя обязательство устранять дефекты, возникшие по его вине при строительстве объекта согласно гарантийного срока в соответствии с законодательством Республики Казахстан.

Подрядчик (генеральный подрядчик)

Товарищество с ограниченной ответственностью " Р и А - Сервис ЛТД"

Директор Алтынбекулы Ардак

фамилия, имя, отчество (при наличии) руководителя, подпись, дата

Место печати (при наличии)

Жауапкершілігі Шектеулі Серіктестігі «Р и А - Сервис ЛТД» Товарищество с ограниченной ответственностью

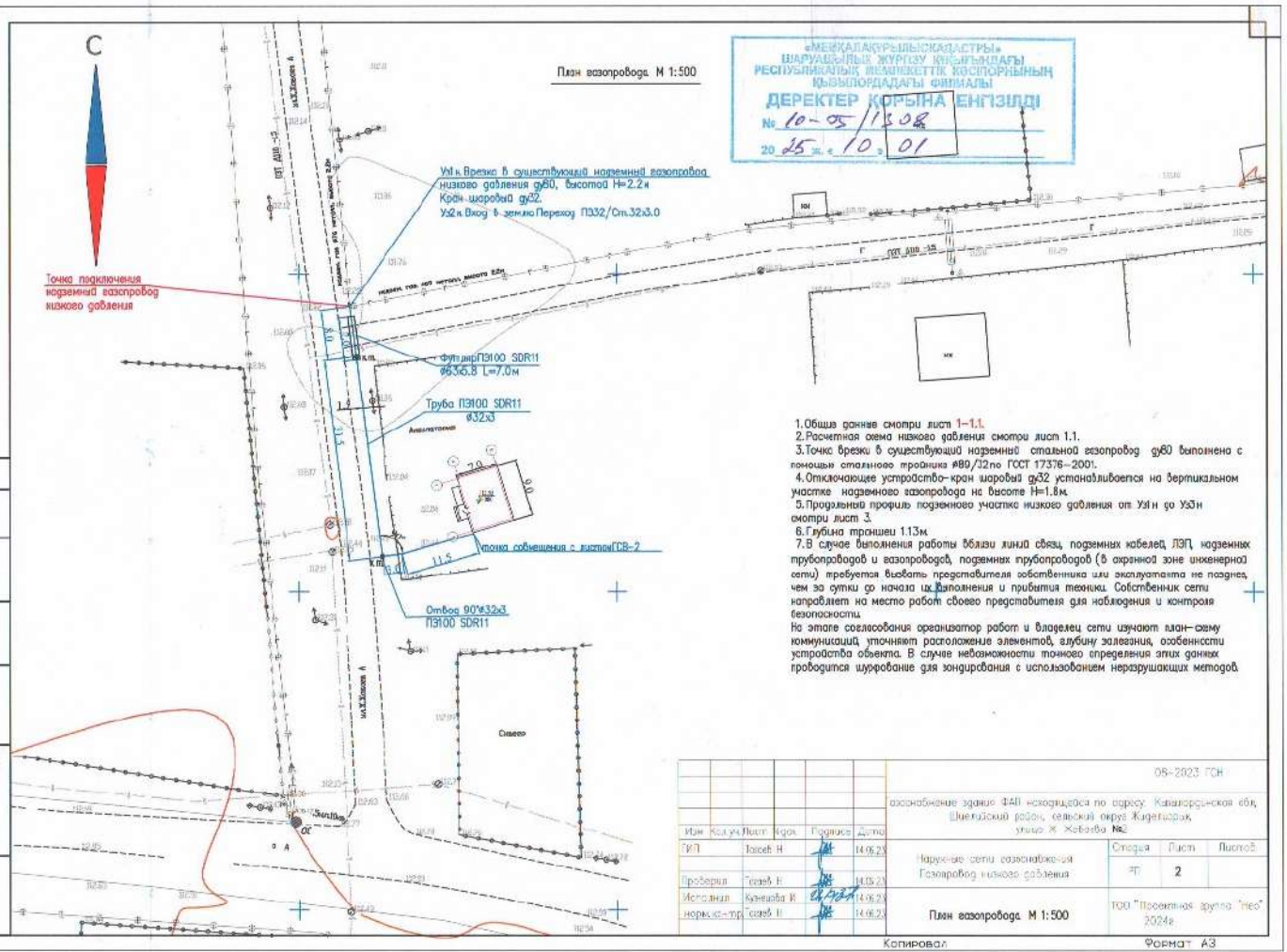

1. Общие данные смотри лист 1-1.1.
2. Расчетная схема низкого давления смотри лист 1.1.
3. Точка врезки в существующий подземный стальной газопровод ду80 выполнена с помощью стального тройника ø80/32по ГОСТ 17376-2001.
4. Отключающее устройство-кран шаровый ду32 устанавливается на вертикальном участке надземного газопровода на высоте Н=1.8м.
5. Продольный профиль подземного участка низкого давления от Ул1н до Ул3н смотри лист 3.
6. Глубина траншеи 1.13м
7. В случае выполнения работы вблизи линий связи, подземных кабелей ЛЭП, надземных трубопроводов и газопроводов, подземных трубопроводов (в охранной зоне инженерной сети) требуется вызвать представителя собственника или эксплуатанта не позднее, чем за сутки до начала их выполнения и прибытия техники. Собственник сети направляет на место работ своего представителя для наблюдения и контроля безопасности.

На этапе согласования организатор работ и владелец сети изучают план-схему коммуникаций, уточняют расположение элементов, глубину залегания, особенности устройства объекта. В случае невозможности точного определения этих данных проводится шурфование для зондирования с использованием неразрушающих методов.

Изм.	Кол.уч.	Лист	№док.	Подпись	Дата	05-2023 ГОН
ГИП		Газаев Н.			14.06.23	газоснабжение здания ФАП находящейся по адресу: Кавказская обл, Шелкайский район, сельский округ Жидеборык, улица Ж. Жакаева №2
Проверил		Газаев Н.			14.06.23	Наружные сети газоснабжения. Газопровод низкого давления
Исполнил		Кенешова И.			14.06.23	План газопровода М 1:500
Норм.контр.		Газаев Н.			14.06.23	

Стадия	Лист	Листов
РП	2	

ТОО "Проектная группа "Нео" 2024г

Согласовано

Взамен инв. №

Подп. и дата

Инв. № подл.

Копировал

Формат А3