ҚЫЗЫЛОРДА ОБЛЫСЫ
ШИЕЛІ АУДАНЫ

«ШИЕЛІ АУДАНЫНЫҢ ҚҰРЫЛЫС, СӘУЛЕТ ЖӘНЕ ҚАЛА ҚҰРЫЛЫСЫ БӨЛІМІ» КОММУНАЛДЫҚ МЕМЛЕКЕТТІК МЕКЕМЕСІ

КЫЗЫЛОРДИНСКАЯ ОБЛАСТЬ
ШИЕЛИЙСКИЙ РАЙОН

КОММУНАЛЬНОЕ ГОСУДАРСТВЕННОЕ УЧРЕЖДЕНИЕ «ОТДЕЛ СТРОИТЕЛЬСТВА, АРХИТЕКТУРЫ
ОТДЕЛ АРХИТЕКТУРЫ И ГРАДОСТРОИТЕЛЬСТВА ШИЕЛИЙСКОГО РАЙОНА»

120700 Қызылорда облысы, Шиелі ауданы,
Шиелі кенті, Көкшоқы м/а И.Әбікарімов көшесі 11
Тел./факс.: (8-72432) 35-5-09
E-mail: stroielsiya@mail.kz

120700 Кызылординская обл. Шиелийский район,
кент Шиели, мр Кокшокы улица И.Абикаримов 11
Тел./факс.: (8-72432) 35-5-09
E-mail: stroielsiya@mail.kz

16.01.2025 № 08-4/56

«Азаматтарға арналған үкімет» мемлекеттік корпорациясы КЕ АҚ–ның Қызылорда облысы бойынша филиалының Шиелі аудандық бөлім басшысы Н. Әбітхановқа

Көшірмесі: (сенімхатпен)
Хасанов Қуандық Уразбаевичке

Шиелі ауданының құрылыс, сәулет және қала құрылысы бөлімі» коммуналдық мемлекеттік мекемесі, (Бөлімге кіріс 15.01.2025 жылғы **(сенімхатпен)** Хасанов Қуандық Уразбаевичке) Қазақстан Республикасының 16.07.2001 жылғы «Қазақстан Республикасындағы сәулет, қала құрылысы және құрылыс қызметі туралы» 242 Заңына сәйкес «Қызылорда облысы, Шиелі ауданы, Шиелі кенті, Көкшоқы шағын ауданы, Ш.есенов көшесі №7А дәрігерлік амбулаторияға газ құрылысы» үшін қабылдау актісі 16.01.2025 жылы №3 есепке алынғандығын хабарлайды.

Бөлім басшысы **Д. Аман**

А. Рисманбетова
☎ 8 (724 32) 35-5-90

ҚАЗАҚСТАН РЕСПУБЛИКАСЫ
ҚЫЗЫЛОРДА ОБЛЫСЫ
"ШИЕЛІ АУДАНЫНЫҢ
ҚҰРЫЛЫС, СӘУЛЕТ ЖӘНЕ
ҚАЛА ҚҰРЫЛЫСЫ БӨЛІМІ"
КОММУНАЛДЫҚ
МЕМЛЕКЕТТІК МЕКЕМЕСІ
ҚАБЫЛДАУ АКТІЛЕРІ
Тіркеу № 3 «16» 01 2025ж.

Утвержден приказом
Министра по инвестициям и развитию
Республики Казахстан
от 24 апреля 2017 года № 234

Акт приемки объекта в эксплуатацию

Сноска. Форма в редакции приказа Министра индустрии и инфраструктурного развития РК от 08.02.2021 № 53 (вводится в действие по истечении десяти календарных дней после дня его первого официального опубликования).

« 16 » января 2025г.

Заказчик: **КГП на праве хозяйственного ведения " Шиелийская многопрофильная центральная районная больница" управления здравоохранения Кызылординской области" - Республики Казахстан, Кызылординская область, Шиелийский район, с.Шиели, Калмаганбет Жайлыбаев, № 58. БИН 140640020390. Главный врач Әбілпатта Алмас Әбдіғаппарұлы**

(фамилия, имя, отчество (при его наличии) ИИН, телефон – для физических лиц, наименование организации – для юридических лиц, БИН, телефон, почтовый индекс, область, город, район, населенный пункт, наименование улицы, номер дома/здания (стационарного помещения)

на основании:

Декларации о соответствии (прилагается) **« 16 » 01 2025г.**
Товарищество с ограниченной ответственностью " Р и А - Сервис ЛТД "- Республика Казахстан, Кызылординская область, г. Кызылорда, ул. Жанкожа батыра, 82/36. БИН 060440007369. Директор Алтынбекұлы Ардак

(дата подписания декларации, наименование подрядной (генподрядной) организации, фамилия, имя, отчество (при его наличии) руководителя, юридический адрес, БИН, телефон)

Заключения о качестве строительно-монтажных работ (прилагается) **« 16 » 01 2025г.**
Индивидуальное (личное) предпринимательство «Табын КЗ» - Республика Казахстан, Кызылординская область, г. Кызылорда, улица Женис №23. ИИН 880101306109. Директор Ибрагимов Сардар Темирбекович. Технический надзор: Ибрагимов Сардар Темирбекович. Аттестаты № KZ34VJE00064672 от 19.04.2021г., № KZ07VJE00064673 от 19.04.2021г.,№ KZ59VJE00054716 от 20.05.2020г.Приказом №12 от19.11.2023г.

(дата подписания заключения, наименование организации, фамилия, имя, отчество (при его наличии) экспертов технического надзора, № и дата получения аттестатов, БИН, телефон)

Заключения о соответствии выполненных работ по проекту (прилагается)
« 16 » 01 2025г. Товарищество с ограниченной ответственностью "Elcon Engineering" БИН : 091240007307. Республика Казахстан, Туркестанская область, Сарыагашский район, г.Сарыагаш, улица Халықтар Достығы, дом № 11. Директор : Мамбетов Әділхан Алмасханұлы. Авторский надзор: Байболов Арай Сиябеквич. Приказом №5 от 19.11.2024г. Аттестат : № KZ27VJE00069745 от 13.10.2021г.

(дата подписания заключения, наименование организации, фамилия, имя, отчество (при его наличии) экспертов авторского надзора, № и дата получения аттестатов, БИН, телефон)

произведя осмотр готовности предъявленного подрядчиком (генеральным подрядчиком) к приемке в эксплуатацию объекта: **«Строительство газоснабжения здания медицинской амбулатории по адресу: микрорайон Кокшокы, ул. Ш. Есенов №7А, поселок Шиели, Шиелийский район, Кызылординская область»**

(наименование объекта и вид строительства (новое, расширение, реконструкция, техническое перевооружение, модернизация, капитальный ремонт)

Уровень ответственности- второй – нормальный

уровень ответственности,техническая и технологическая сложность обьекта

по адресу **микрорайон Кокшокы, ул. Ш. Есенов №7А, поселок Шиели, Шиелийский район, Кызылординская область**

(область, район, населенный пункт, микрорайон, квартал, улица, номер дома (корпуса)

проверив комплектность исполнительной технической документации, в том числе посредством электронного модуля исполнительной технической документации "___" _____2024 год__ года, дата ознакомления подтверждает что:

1. Строительство объекта осуществлено на основании:

1) правоустанавливающего документа на земельный участок от " 21 " 12 2010года № 10-154-011-966 Шиелийское районное отделение Кызылординского филиала РГП "НПЦ зем земельного кадастра"

документ, подтверждающий наступление юридических фактов (юридических составов), на основании которых возникают, изменяются или прекращаются права на земельный участок, в том числе договоры, решения судов, правовые акты исполнительных органов, свидетельство о праве на наследство, передаточный акт или разделительный баланс при реорганизации негосударственных юридических лиц, владеющих земельным участком на праве собственности или выкупивших право временного возмездного землепользования (аренды).

либо решения о реконструкции (перепланировке, переоборудовании) помещений (отдельных частей) существующих зданий от "___"_____20___года №_____;

наименование органа вынесшего решение

2) талона о приеме уведомления о начале строительно-монтажных работ **Коммунальное государственное учреждение "Управление по контролю Кызылординской области" KZ80REA00434280 от 27.11.2024г.**

наименование органа принявшего уведомление, дата и № принятия талона

2) проекта (проектно-сметной документации) **Товарищество с ограниченной ответственностью «Elcon Engineering» №24020520 от 05.06.2024г. Рабочий проект**

(наименование проектной организации, номер проекта)

утвержденного(й) **КГП на праве хозяйственного ведения " Шиелийская многопрофильная центральная районная больница" управления здравоохранения Кызылординской области" Кызылординская область, № 318 от 10.10.2024 года**

(дата и номер проекта, наименование организации утвердившей (переутвердившей) проект и дата утверждения)

2. Строительно-монтажные работы осуществлены в сроки:

начало работ **27.11.2024 года;**

(месяц, год)

окончание работ **27.12.2024 года;**

(месяц, год)

при продолжительности строительства, месяц: **1месяц ;** по норме или по проекту организации строительства, месяц: **1месяц ;** фактически, месяц: **10дней ;**

3. Объект (комплекс) имеет следующие основные технико-экономические показатели (мощность, производительность, производственная площадь, протяженность, вместимость, объем, пропускная способность, провозная способность, число рабочих мест и тому подобное, заполняется по всем объектам (кроме жилых домов) в единицах измерения соответственно целевой продукции или основным видам услуг):

Мощность, производительность и так далее	Единица измерения	По проекту		Фактически	
		общая (с учетом ранее принятых)	в том числе пускового комплекса или очереди	общая (с учетом ранее принятых)	в том числе пускового комплекса или очереди
Котел стальной водогрейный отопительный газовый ГОСТ 30735-2001 тепловая мощность от 35 до 41 кВт	комплект	1		1	
Газовый счетчик G4	шт	1		1	
Общая протяженность газопровода низкого давления 0,003 МПа из полиэтиленовых труб ПЭ 100 SDR 11 диаметром 90х8,2мм	м	280		280	
Общая протяженность газопровода низкого давления 0,003 МПа из труб стальных электросварных по ГОСТ 10704-91 диаметром 25х2,8мм	м	55		55	

Выпуск продукции (оказания услуг), предусмотренной проектом в объеме, соответствующем нормам освоения проектных мощностей в начальный период_ **не предусматривается**

(факт начала выпуска продукции с указанием объема)

4. Технологические и архитектурно-строительные решения по объекту характеризуются следующими данными:

1. Подземный газопровод среднего давления: Настоящим проектом предусмотрено проектирование газопровода низкого давления в Шиелийнского района, мкр. Кокшокы, ул. Ш. Есенов, зд. 7А. Газоснабжение амбулатория предусматривается из существующий газопровод низкого давления Ду 225 мм. Давление в точке подключение - Р=0,003 МПа. Газопроводы низкого давления запроектированы подземными из полиэтиленовых труб ПЭ100 SDR11 Ø90х8,2 по СТ РК ГОСТ Р 50838-2011 с коэффициентом запаса прочности не менее 3,2 и прокладываются на глубине - 1,3 м до верха газопровода от поверхности земли, а также на выходе из земли - надземным из стальных труб Ø25х2,8 по ГОСТ 3262-75;

2. Надземный газопровод низкого давления: Надземные газопроводы низкого давления запроектированы из стальных водогазопроводных труб Дн25х2,8мм по ГОСТ 3262-75. Для выходов газопровода предусмотрены неразъемные узлы соединений «полиэтилен-сталь». Надземные газопроводы низкого давления запроектированы из стальных водогазопроводных труб Дн25х2,8мм по ГОСТ 3262-75. Крепление надземного газопровода предусмотрено на опорах Н=2,2м. Компенсация температурных удлинений газопровода осуществляется за счет углов поворота и выходов из земли. Проектируемый газопровод монтируется из стальных водогазопроводных труб диаметрами d-25х2,8 по ГОСТ 3262-75 протяженностью-55м;

3. Внутренние сети газоснабжения: Газопровод внутри котельной прокладывается открыто из стальных водогазопроводных труб Дн 25х2,8мм согласно ГОСТ 3262-75, крепление с шагом 1,5 м по стенам помещения котельной на кронштейнах. Перед котлами устанавливаются отключающие краны Ду25. Для продувки газопровода устанавливается продувочная свеча Ду 25мм. Снаружи продувочную свечу вывести выше кровли на 1,5 м;

(краткие технические характеристики по особенностям его размещения, по основным материалам и конструкциям, инженерному и технологическому оборудованию)

5. На объекте установлено предусмотренное проектом оборудование в количестве согласно актам о его приемке после индивидуального испытания и комплексного опробования;

6. Наружные инженерные коммуникации (холодное и горячее водоснабжение, канализация, теплоснабжение, газоснабжение, электроснабжение и связь) обеспечивают нормальную эксплуатацию объекта (здания, сооружения, помещения) и приняты городскими эксплуатационными организациями;

7. Сметная стоимость по утвержденному проекту (проектной-сметной документации): всего **12072,283 тг ;** в том числе строительно-монтажных работ **9225,511тг ;** оборудования, инструмента и инвентаря **422,608тг;**

8. Сметная стоимость основных фондов, принимаемых в эксплуатацию **10589,775 тг;** в том числе: стоимость строительно-монтажных работ **8542,139тг**; стоимость оборудования, инструмента и инвентаря **422,608тг;**

9. Доля местного содержания предусмотрена в проектно-сметной документации _90_% и фактически применено _90_% (на объектах, финансируемых за счет государственных инвестиций и средств квазигосударственного сектора);

10. Класс энергоэффективности здания **не -имеет ;**

11. Объект построен в соответствии с утвержденным проектом (проектно-сметной документацией) и требованиями государственных нормативных документов в области архитектуры, градостроительства и строительства.

РЕШИЛ: «Строительство газоснабжения здания медицинской амбулатории по адресу: микрорайон Кокшокы, ул. Ш. Есенов №7А, поселок Шиели, Шиелийский район, Кызылординская область»

(наименование объекта (комплекса)

принять в эксплуатацию.

Заказчик: КГП на праве хозяйственного ведения " Шиелийская многопрофильная центральная районная больница" управления здравоохранения Кызылординской области" Главный врач Әбілпатта Алмас Әбдіғаппарұлы. БИН 140640020390

фамилия, имя, отчество (при наличии), подпись руководителя, место печати (при наличии)

Технический надзор

1) аттестованный (-ые) эксперт (-ы) _____

(фамилия, имя, отчество (при его наличии) эксперта, специализация аттестата, подпись, дата Место печати (при наличии)

2) аккредитованная организация **Индивидуальное (личное) предпринимательство «Табын КЗ» ИИН 880101306109**

(наименование организации)

Директор Ибрагимов Сардар Темирбекович

фамилия, имя, отчество (при его наличии) руководителя, подпись, дата Место печати (при наличии)

имеющей в своем составе аттестованного (-ых) эксперта (-ов)

Индивидуальное (личное) предпринимательство «Табын КЗ» ИИН 880101306109 Технический надзор: Ибрагимов Сардар Темирбекович. Аттестаты № KZ34VJE00064672 от 19.04.2021г., № KZ07VJE00064673 от 19.04.2021г.,№ KZ59VJE00054716 от 20.05.2020г.

(фамилия, имя, отчество (при его наличии) эксперта, специализация аттестата), подпись, дата Место печати (при наличии)

Авторский надзор

1) **разработчик проекта: Товарищество с ограниченной ответственностью "Elcon Engineering" БИН : 091240007307. Директор : Мамбетов Әділхан Алмасханұлы.**

(наименование организации, фамилия, имя, отчество (при его наличии), должность, подпись, дата) Место печати (при наличии)

2)организация **Товарищество с ограниченной ответственностью "Elcon Engineering" БИН : 091240007307**

(наименование организации)

Товарищество с ограниченной ответственностью "Elcon Engineering" БИН : 091240007307. Авторский надзор: Байболов Арай Сиябеквич. Приказом №5 от 19.11.2024г. Аттестат : № KZ27VJE00069745 от 13.10.2021г.

фамилия, имя, отчество (при его наличии) руководителя, подпись, дата Место печати (при наличии)

имеющей в своем составе аттестованного (-ых) эксперта (-ов)_____

(фамилия, имя, отчество (при его наличии) эксперта, специализация аттестата), подпись, дата

Место печати (при наличии)

3) **аттестованный (-ые) эксперт (-ы)**_____

(фамилия, имя, отчество (при его наличии) эксперта, специализация аттестата, подпись, дата)

Место печати (при наличии)

Подрядчик (генеральный подрядчик)

ТОО " Р и А - Сервис ЛТД " БИН 060440007369. Директор Алтынбекулы Ардак

фамилия, имя, отчество (при наличии), подпись руководителя, место печати (при наличии)

ҚАЗАҚСТАН РЕСПУБЛИКАСЫ
ҚЫЗЫЛОРДА ОБЛЫСЫ
"ШИЕЛІ АУДАНЫНЫҢ
ҚҰРЫЛЫС, СӘУЛЕТ ЖӘНЕ
ҚАЛА ҚҰРЫЛЫСЫ БӨЛІМІ"
КОММУНАЛДЫҚ
МЕМЛЕКЕТТІК МЕКЕМЕСІ
ҚАБЫЛДАУ АКТІЛЕРІ
Тіркеу № 3 «16» 01 2025ж.

Приложение 15 к акту приемки
объекта в эксплуатацию

форма

Технические характеристики объекта (газопровод, нефтепровод)
«Строительство газоснабжения здания медицинской амбулатории по адресу: микрорайон Кокшокы, ул. Ш. Есенов №7А, поселок Шиели, Шиелийский район, Кызылординская область»

№ п/п	Наименование	Единицы измерения	Количество, протяженность	Примечание
1	Протяженность трубопровода	м	55	
	Протяженность воздушной прокладки:	м		
	1) на эстакадах	м		
	2) на опорах	м		
	3) безопорная прокладка	м		
	Количество опор	шт		
	Протяженность подземной прокладки:	м	280	
	1) в проходных каналах	м		
	2) в полупроходных каналах	м		
	3) бесканальная прокладка	м		
2	Количество колодцев (камер)	шт		
3	Количество компенсаторов	шт		
4	Количество вводов	шт		
5	Количество задвижек d =50	шт		
	d =80	шт		
	d =100	шт		
	d =150	шт		
	d =200	шт		
6	Вентили (Фильтр) клапан d =50	шт		
	d =20	шт		
7	Кран шаровой d =15	шт		
	d =20	шт		
	d =25	шт	4	
	d =50	шт		
	d =90	шт	1	
8	Сифоны (гидрозатворы)	шт		
9	Переходники d =90x89	шт	1	
	Переходники d =63x50	шт		
	Переходники d =32x32	шт	7	

10	Затворы поворотные	шт		
11	Регуляторы давления	шт		
12	Скважины	шт		
13	Станки - качалки (тип _____ , марка ____)	шт		
	-//- (тип____, марка ____)	шт		
	-//- (тип____, марка ____)	шт		

Горизонтальный разрез скважины (колодца)	Вертикальный разрез скважины (колодца)
Масштаб _____	Масштаб _____
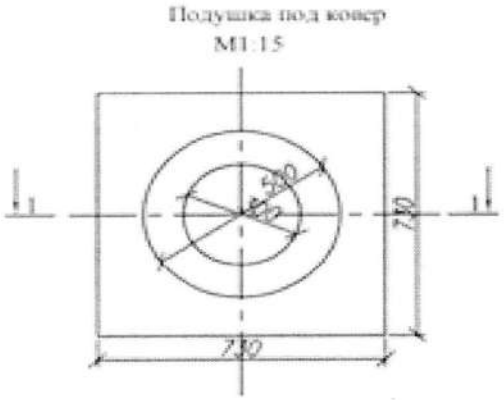	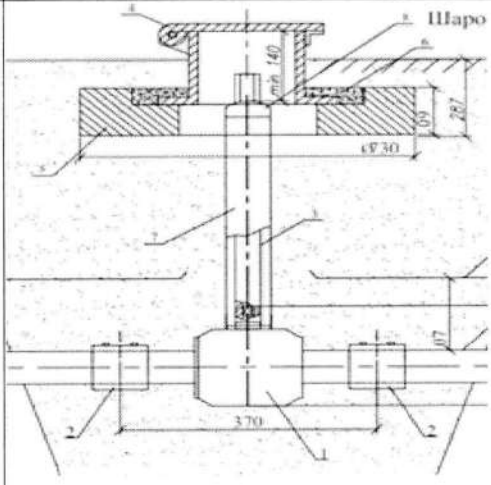

Спецификация

№ п/п	Наименование	Марка	Материал	Диаметр (мм) (размеры)	Коли-чество	Примечание
1	Труба	50838-2011	полиэтиленовая для подачи газообразного топлива	90х8,2 мм	280м	РЕ 100 ГАЗ
2	Труба	10705-80	стальная электросварная прямошовная	25х2,8 мм	55м	стальная

Схема привязки скважины (колодца) к постоянным точкам-ориентирам

Заказчик _____

КГП на праве хозяйственного ведения " Шиелийская многопрофильная центральная районная больница" управления здравоохранения Кызылординской области" Главный врач Әбілпатта Алмас Әбдіғаппарұлы

фамилия, имя, отчество (при наличии), подпись руководителя, место печати (при наличии)

Товарищество с ограниченной ответственностью "Eleon Engineering"
БИН : 091240007307
Авторский надзор: Байболов Арай Сиябекович. Приказом №5 от 19.11.2024г.

_____

фамилия, имя, отчество (при его наличии), подпись эксперта, место печати (при наличии)

ҚАЗАҚСТАН РЕСПУБЛИКАСЫ
ҚЫЗЫЛОРДА ОБЛЫСЫ
"ШИЕЛІ АУДАНЫНЫҢ
ҚҰРЫЛЫС, СӘУЛЕТ ЖӘНЕ
ҚАЛА ҚҰРЫЛЫСЫ БӨЛІМІ"
КОММУНАЛДЫҚ
МЕМЛЕКЕТТІК МЕКЕМЕСІ
ҚАБЫЛДАУ АКТІЛЕРІ
Тіркеу № 3 16 01 25

Приложение 2
к приказу Министра
по инвестициям и развитию
Республики Казахстан
от 24 апреля 2017 года № 235

Заключение о соответствии выполненных работ проекту

« 16 » января 2025г.

Авторский надзор: Товарищество с ограниченной ответственностью "Elcon Engineering" БИН : 091240007307. Республика Казахстан, Туркестанская область, Сарыагашский район, г.Сарыагаш, улица Халықтар Достығы, дом № 11. Директор : Мамбетов Әділхан Алмасханұлы. Авторский надзор: Байболов Арай Сиябекович. Приказом №5 от 19.11.2024г. Аттестат : № KZ27VJE00069745 от 13.10.2021г.

(наименование организации, фамилия, имя, отчество (при наличии) руководителя)

действующего на основании

(№ договора и дата)

по объекту «Строительство газоснабжения здания медицинской амбулатории по адресу: микрорайон Кокшокы, ул. Ш. Есенов №7А, поселок Шиели, Шиелийский район, Кызылординская область»

(наименование и местонахождение объекта)

заказчиком которого является КГП на праве хозяйственного ведения " Шиелийская многопрофильная центральная районная больница" управления здравоохранения Кызылординской области" Главный врач Әбілпатта Алмас Әбдіғаппарұлы

(наименование организации, фамилия, имя, отчество (при наличии) руководителя)

подтверждает, что:

1. Строительство объекта осуществлялось

а) подрядчиком (генеральным подрядчиком)

ТОО «"Р и А - Сервис ЛТД" № 14017718 от 24.11.2014 года.

(наименование организации, № лицензии и дата получения)

в лице директор *Алтынбекулы А.*

(фамилия, имя, отчество (при наличии) руководителя)

б) субподрядными организациями

1) ТОО «ЗӘУЛІМ ШЫҢ » №14010598 от 21.07.2014 года, директор Бектибаев Н.;

2) ТОО "MMM GROUP" № 20013735 от 18.09.2020 года директор Махатов Н.;

3) ТОО "Зангар 2050" № 24021358 от 13.06.2024 года замдиректор Маханов М.;

4) ТОО "DAR stroy 2050" № 24030872 от 18.10.2024 года директор Алмаханов Б.П.;

(наименование организации, № лицензии и дата получения ,фамилия, имя, отчество (при наличии) руководителя)

2. Строительно-монтажные работы осуществлены в сроки:

начало работ 27.11.2024 года;

(месяц, год)

окончание работ 27.12.2024 года;

(месяц, год)

при продолжительности строительства, месяц: 1месяц ; по норме или по проекту организации строительства, месяц: 1месяц ; фактически, месяц: 10дней ;

3. Примененные строительные материалы, конструкции, оборудование и изделия соответствуют требованиям проекта;

4. Замечания, выданные авторским надзором в процессе строительства, устранены;

5. Внесенные изменения в проект (проектно-сметную документацию) в процессе строительства выполнены в соответствии с требованиями нормативов в области архитектуры, градостроительства и строительства;

6. Объект построен в соответствии с проектом (проектно-сметной документацией) Товарищество с ограниченной ответственностью «Elcon Engineering» №24020520 от 05.06.2024г. Рабочий проект

(наименование проектной организации, номер проекта)

утвержденного(й) КГП на праве хозяйственного ведения " Шиелийская многопрофильная центральная районная больница" управления здравоохранения Кызылординской области" Кызылординская область, № 318 от 10.10.2024 года

(дата и номер проекта, наименование организации утвердившей (переутвердившей) проект и дата утверждения)

Авторский надзор:

организация Товарищество с ограниченной ответственностью "Elcon Engineering" Директор Мамбетов Әділхан Алмасханұлы

(наименование организации, фамилия, имя, отчество (при наличии) руководителя,)

М.П. _____ ***подпись, дата***

эксперт(ы) по авторскому надзору Авторский надзор: Байболов Арай Сиябекович. Приказом №5 от 19.11.2024г. Аттестат : № KZ27VJE00069745 от 13.10.2021г.

(фамилия, имя, отчество (при наличии) эксперта (экспертов), № аттестатов, подпись, дата)

М.П. _____ ***подпись, дата***

ҚАЗАҚСТАН РЕСПУБЛИКАСЫ
ҚЫЗЫЛОРДА ОБЛЫСЫ
"ШИЕЛІ АУДАНЫНЫҢ
ҚҰРЫЛЫС, СӘУЛЕТ ЖӘНЕ
ҚАЛА ҚҰРЫЛЫСЫ БӨЛІМІ"
КОММУНАЛДЫҚ
МЕМЛЕКЕТТІК МЕКЕМЕСІ
ҚАБЫЛДАУ АКТІЛЕРІ
Тіркеу № 3 «16» 01 2025 ж.

Приложение 1
к приказу Министра
по инвестициям и развитию
Республики Казахстан
от 24 апреля 2017 года № 235

Заключение о качестве строительно-монтажных работ

« 16 » января 2025 года

Технический надзор: Индивидуальное (личное) предпринимательство «Табын КЗ» - Республика Казахстан, Кызылординская область, г. Кызылорда, улица Жеңіс №23. ИИН 880101306109. Директор Ибрагимов Сардар Темирбекович.
(наименование организации, фамилия, имя, отчество (при наличии) руководителя, юридический адрес)

в лице Технический надзор: Ибрагимов Сардар Темирбекович.
Аттестаты № KZ34VJE00064672 от 19.04.2021г., № KZ07VJE00064673 от 19.04.2021г.,№ KZ59VJE00054716 от 20.05.2020г.
(фамилия, имя, отчество (при наличии) экспертов, № аттестатов, дата получения)

действующего на основании договора _____
(№ договора и дата)

по объекту «Строительство газоснабжения здания медицинской амбулатории по адресу: микрорайон Кокшокы, ул. Ш. Есенов №7А, поселок Шиели, Шиелийский район, Кызылординская область»
(наименование и местонахождение объекта)

заказчиком которого является КГП на праве хозяйственного ведения " Шиелийская многопрофильная центральная районная больница" управления здравоохранения Кызылординской области" Главный врач Обілшатта Алмас Обдіғаппарұлы
(наименование организации, фамилия, имя, отчество (при наличии) руководителя)

подтверждает, что:

1. Строительство объекта осуществлялось

а) подрядчиком (генеральным подрядчиком)

ТОО «"Р и А - Сервис ЛТД" № 14017718 от 24.11.2014 года.
(наименование организации, № лицензии и дата получения)

в лице директор *Алтынбекулы А.*
(фамилия, имя, отчество (при наличии) руководителя)

б) субподрядными организациями

1) *ТОО "MMM GROUP" № 20013735 от 18.09.2020 года*, директор *Махатов Н.Е.;*
2) *ТОО «ЗОУЛИМ ПЫЦ » №14010598 от 21.07.2014 года*, директор *Бектибаев Н.;*
3) ТОО "DAR stroy 2050" № 24030872 от 18.10.2024 года директор Алмаханов Б.П.;
4) ТОО "Зангар 2050" № 24021358 от 13.06.2024 года замдиректор Маханов М.;
(наименование организации, № лицензии и дата получения ,фамилия, имя, отчество (при наличии) руководителя)

2. Строительно-монтажные работы осуществлены в сроки:

начало работ 27.11.2024 года;
(*месяц, год*)

окончание работ 27.12.2024 года;
(*месяц, год*)

при продолжительности строительства, месяц: 1месяц ; по норме или по проекту организации строительства, месяц: 1месяц ; фактически, месяц: 10дней ;

3. Сметная стоимость по утвержденному проекту (проектной-сметной документации): всего 12072,283 тг ; в том числе строительно-монтажных работ 9225,511тг ; оборудования, инструмента и инвентаря 422,608тг;

4. Сметная стоимость основных фондов, принимаемых в эксплуатацию 10589,775 тг; в том числе: стоимость строительно-монтажных работ 8542,139тг; стоимость оборудования, инструмента и инвентаря 422,608тг;

5. Объект построен в соответствии с проектом (проектно-сметной документацией) Товарищество с ограниченной ответственностью «Elcon Engineering» №24020520 от 05.06.2024г. Рабочий проект

(наименование проектной организации, номер проекта)

утвержденного(й) КГП на праве хозяйственного ведения " Шиелийская многопрофильная центральная районная больница" управления здравоохранения Кызылординской области" Кызылординская область, № 318 от 10.10.2024 года

(дата и номер проекта, наименование организации утвердившей (переутвердившей) проект и дата утверждения)

и требованиями государственных нормативных документов в области архитектуры, градостроительства и строительства;

6. Примененные строительные материалы, конструкции, оборудование и изделия соответствуют проекту и требованиям государственных нормативов;

6-1. Доля местного содержания предусмотрена в проектно-сметной документации 90 % и фактически применено 90 % (на объектах финансируемых за счет государственных инвестиций и средств квази государственного сектора);

7. Исполнительная техническая документация имеется в полном объеме;

8. Замечания, выданные техническим надзором в процессе строительства устранены;

9. Завершенный строительством объект обеспечивает прочность, устойчивость и надежность на протяжении всего срока службы (эксплуатации, использования, применения) и соответствует требованиям государственных нормативов направленных на обеспечение интересов и безопасности собственников (пользователей) и общества в целом.

Технический надзор:

организация Индивидуальное (личное) предпринимательство «Табын КЗ»

Директор Ибрагимов Сардар Темирбекович.

(наименование организации, фамилия, имя, отчество (при наличии) руководителя)

М.П. _____ подпись

эксперт по техническому надзору:

Технический надзор: Ибрагимов Сардар Темирбекович.

Аттестаты № KZ34VJE00064672 от 19.04.2021г., № KZ07VJE00064673 от 19.04.2021г., № KZ59VJE00054716 от 20.05.2020г.

(фамилия, имя, отчество (при наличии) эксперта (экспертов) № аттестатов, подпись, дата)

М.П. _____ подпись

ҚАЗАҚСТАН РЕСПУБЛИКАСЫ
ҚЫЗЫЛОРДА ОБЛЫСЫ
"ШИЕЛІ АУДАНЫНЫҢ
ҚҰРЫЛЫС, СӘУЛЕТ ЖӘНЕ
ҚАЛА ҚҰРЫЛЫСЫ БӨЛІМІ"
КОММУНАЛДЫҚ
МЕМЛЕКЕТТІК МЕКЕМЕСІ
ҚАБЫЛДАУ АКТІЛЕРІ
Тіркеу № 3 «16» 01 2025ж.

Приложение 3
к приказу Министра
по инвестициям и развитию
Республики Казахстан
от 24 апреля 2017 года № 235
форма

Декларация о соответствии

Сноска. Форма в редакции приказа Министра индустрии и инфраструктурного развития РК от 09.08.2019 № 632 (вводится в действие по истечении десяти календарных дней после дня его первого официального опубликования); с изменениями, внесенными приказом Министра индустрии и инфраструктурного развития РК от 08.02.2021 № 53 (вводится в действие по истечении десяти календарных дней после дня его первого официального опубликования).

" 16 " января 2025 года

Подрядчик (генеральный подрядчик): Товарищество с ограниченной ответственностью " Р и А - Сервис ЛТД "- Республика Казахстан, Кызылординская область, г. Кызылорда, ул. Жанкожа батыра, 82/36. БИН 060440007369

наименование организации, юридический адрес

в лице Директор Алтынбекулы Ардак

фамилия, имя, отчество (при наличии) руководителя организации

по объекту «Строительство газоснабжения здания медицинской амбулатории по адресу: микрорайон Кокшокы, ул. Ш. Есенов №7А, поселок Шиели, Шиелийский район, Кызылординская область»

(наименование и местонахождение объекта)

заказчиком которого является КГП на праве хозяйственного ведения " Шиелийская многопрофильная центральная районная больница" управления здравоохранения Кызылординской области" Главный врач Обілиатта Алмас Обілиаппарулы

(наименование организации, фамилия, имя, отчество (при наличии) руководителя)

удостоверяет, что:

1. Строительно – монтажные работы на объекте выполнены в соответствии с утвержденным проектом (проектно – сметной документацией), государственными нормативами в сфере архитектурной, градостроительной и строительной деятельности;

2. Субподрядными организациями:

1) *ТОО "MMM GROUP" № 20013735 от 18.09.2020 года,* директор *Махатов И.Е.;*
2) *ТОО «ЗОУЛИМ ШЫҢ » №14010598 от 21.07.2014 года,* директор *Бектибаев Н.;*
3) ***ТОО "DAR stroy 2050" № 24030872 от 18.10.2024 года директор Алмаханов Б.П.;***
4) ***ТОО "Зангар 2050" № 24021358 от 13.06.2024 года замдиректор Маханов М.;***

(наименование организации, № лицензии и дата получения ,фамилия, имя, отчество (при наличии) руководителя)

1) 3. проекта (проектно-сметной документации) Товарищество с ограниченной ответственностью «Elcon Engineering» №24020520 от 05.06.2024г. Рабочий проект

(наименование проектной организации, номер проекта)

утвержденного(й) КГП на праве хозяйственного ведения " Шиелийская многопрофильная центральная районная больница" управления здравоохранения Кызылординской области" Кызылординская область, № 318 от 10.10.2024 года

(дата и номер проекта, наименование организации утвердившей (переутвердившей) проект и дата утверждения)

4. Объект (комплекс) имеет следующие основные технико-экономические показатели (мощность, производительность, производственная площадь, протяженность, вместимость, объем, пропускная способность, провозная способность, число рабочих мест и тому подобное, заполняется по всем объектам (кроме жилых домов) в единицах измерения соответственно целевой продукции или основным видам услуг):

Мощность, производительность и так далее	Единица измерения	По проекту		Фактически	
		общая (с учетом ранее принятых)	в том числе пускового комплекса или очереди	общая (с учетом ранее принятых)	в том числе пускового комплекса или очереди
Котел стальной водогрейный	комплект	1		1	

отопительный газовый ГОСТ 30735-2001 тепловая мощность от 35 до 41 кВт					
Газовый счетчик G4	шт	1		1	
Общая протяженность газопровода низкого давления 0,003 МПа из полиэтиленовых труб ПЭ 100 SDR 11 диаметром 90х8,2мм	м	280		280	
Общая протяженность газопровода низкого давления 0,003 МПа из труб стальных электросварных по ГОСТ 10704-91 диаметром 25х2,8мм	м	55		55	

Выпуск продукции (оказания услуг), предусмотренной проектом в объеме, соответствующем нормам освоения проектных мощностей в начальный период не предусматривается

(факт начала выпуска продукции с указанием объема)

5. Технологические и архитектурно-строительные решения по объекту характеризуется следующими данными:

1. Подземный газопровод среднего давления: Настоящим проектом предусмотрено проектирование газопровода низкого давления в Шелийского района, мкр. Кокшокы, ул. Ш. Есенов, зд. 7А. Газоснабжение амбулатория предусматривается из существующий газопровод низкого давления Ду 225 мм. Давление в точке подключение - Р=0,003 МПа. Газопроводы низкого давления запроектированы подземными из полиэтиленовых труб ПЭ100 SDR11 Ø90х8,2 по СТ РК ГОСТ Р 50838-2011 с коэффициентом запаса прочности не менее 3,2 и прокладываются на глубине - 1,3 м до верха газопровода от поверхности земли, а также на выходе из земли - надземным из стальных труб Ø25х2,8 по ГОСТ 3262-75;

2. Надземный газопровод низкого давления: Надземные газопроводы низкого давления запроектированы из стальных водогазопроводных труб Ди25х2,8мм по ГОСТ 3262-75. Для выходов газопровода предусмотрены неразъемные узлы соединений «полиэтилен-сталь». Надземные газопроводы низкого давления запроектированы из стальных водогазопроводных труб Ди25х2,8мм по ГОСТ 3262-75. Крепление надземного газопровода предусмотрено на опорах Н=2,2м. Компенсация температурных удлинений газопровода осуществляется за счет углов поворота и выходов из земли. Проектируемый газопровод монтируется из стальных водогазопроводных труб диаметрами d-25х2,8 по ГОСТ 3262-75 протяженностью-55м;

3. Внутренние сети газоснабжения: Газопровод внутри котельной прокладывается открыто из стальных водогазопроводных труб Ди 25х2,8мм согласно ГОСТ 3262-75, крепление с шагом 1,5 м по стенам помещения котельной на кронштейнах. Перед котлами устанавливаются отключающие краны Ду25. Для продувки газопровода устанавливается продувочная свеча Ду 25мм. Снаружи продувочную свечу вывести выше кровли на 1,5 м;

краткие технические характеристики по особенностям его размещения, по основным материалам и конструкциям, инженерному и технологическому оборудованию

6. На объекте установлено предусмотренное проектом оборудование в количестве согласно актам о его приемке после индивидуального испытания и комплексного опробования;

7. Мероприятия по охране труда, обеспечению взрывобезопасности, пожаробезопасности, охране окружающей природной среды и антисейсмические мероприятия, редусмотренные проектом выполнены;

8. Строительно-монтажные работы осуществлены в сроки:

начало работ 27.11.2024 года;

(месяц, год)

окончание работ 27.12.2024 года;

(месяц, год)

при продолжительности строительства, месяц: 1месяц ; по норме или по проекту организации строительства, месяц: 1месяц ; фактически, месяц: 10дней ;

9. Примененные строительные материалы, конструкции, оборудование и изделия соответствуют требованиям проекта и государственных нормативов;

9-1. Доля местного содержания предусмотрена в проектно-сметной документации 90 % и

фактически применено _90__% (на объектах финансируемых за счет государственных инвестиций и средств связи государственного сектора);

10. Исполнительная геодезическая съемка фактического положения подземных инженерных сетей и/или зданий (сооружений) выполнена (обязательное приложение к декларации о соответствии);

10-1. Исполнительная техническая документация имеется в полном объеме, в том числе в электронном модуле;

11. Наружные инженерные коммуникации (холодное и горячее водоснабжение, канализация, теплоснабжение, газоснабжение, электроснабжение и связь) обеспечивают нормальную эксплуатацию объекта, что подтверждается поставщиками услуг по инженерному и коммунальному обеспечению.

Поставщики услуг по инженерному и коммунальному обеспечению:

Нач. ПУ МТВ Сарсембаев А. Ш.

наименование организации, фамилия, имя, отчество(при наличии), подпись руководителя, дата Место печати(при наличии)

Нач. Шиелийского РЭС Колкунов Г. Т.

наименование организации, фамилия, имя, отчество(при наличии), подпись руководителя, дата Место печати(при наличии)

12. Шумоизоляция здания соответствует проекту и подтверждается экспертным заключением выдаваемым государственной организацией осуществляющей санитарно-эпидемиологическую экспертизу по результатам лабораторных замеров проведенных аккредитованными испытательными лабораториями (центрами) (экспертное заключение прилагается);

13. Обеспечен доступ для маломобильных групп населения, что подтверждается органами социальной защиты населения_____не требуется_____;

фамилия, имя, отчество (при наличии), подпись руководителя, дата Место печати (при наличии)

Подрядчик (генеральный подрядчик) считает объект: «Строительство газоснабжения здания медицинской амбулатории по адресу: микрорайон Кокшокы, ул. Ш. Есенов №7А, поселок Шиели, Шиелийский район, Кызылординская область»

наименование объекта (комплекса)

готовым к приемке в эксплуатацию и гарантирует качество выполненных строительно-монтажных и специальных работ, и принимает на себя обязательство устранять дефекты, возникшие по его вине при строительстве объекта согласно гарантийного срока в соответствии с законодательством Республики Казахстан.

Подрядчик (генеральный подрядчик)

Товарищество с ограниченной ответственностью " Р и А - Сервис ЛТД"

Директор Алтынбекулы Ардак

фамилия, имя, отчество (при наличии) руководителя, подпись, дата Место печати (при наличии)

ШАРУАШЫЛЫҚ ЖҮРГІЗУ ҚҰҚЫҒЫНДАҒЫ
РЕСПУБЛИКАЛЫҚ МЕМЛЕКЕТТІК КӘСІПОРНЫНЫҢ
ҚЫЗЫЛОРДАДАҒЫ ФИЛИАЛЫ
ДЕРЕКТЕР ҚОРЫНА ЕНГІЗІЛДІ
№ 10-05/1308
20 25 ж. « 10 » 01

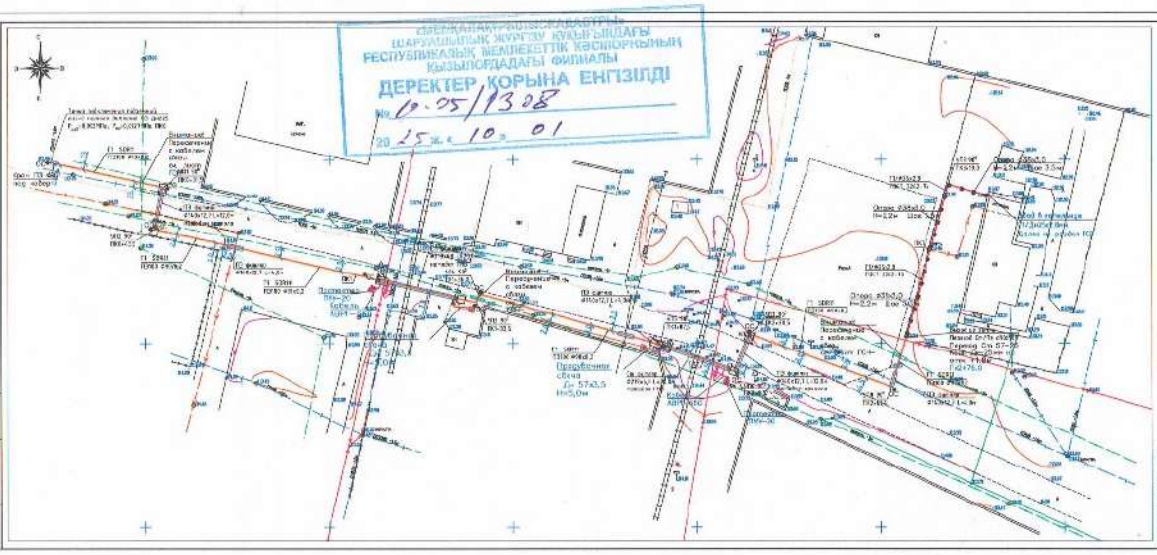

Примечания

1. Надземный газопровод выполнен из стальных бесшовных труб по ГОСТ 10705-75.
2. Подземный газопровод низкого давления выполнен из полиэтиленовых труб ПЭ80 SDR11 по СП РК ГОСТ Р 55838-2011 с коэффициентом запаса прочности не менее 2,2.
3. Перед началом строительства трассу газопровода вынести в натуру в соответствии с проектными указаниями на чертежах.
4. При пересечении газопровода через дороги газопровод предусмотрен подземным из ПЭ труб в полиэтиленовом футляре.
5. При пересечении подземных газопроводов с подземными инженерными коммуникациями разработку грунта производить вручную на 2 метра в каждую сторону от оси коммуникаций.
6. При производстве работ на пересечении с автомобильными дорогами и инженерными коммуникациями работы производить только с выключением газопровода небольшими веса в 5 предварительно предохранительной арматурой.
7. Показатели в графику технико-экономических показателей уточнены при производстве работ.
8. Глубина заложения подземного газопровода до верхней трубы принята 1,3 метра.

Условные обозначения

- Проектируемый подземный газопровод низкого давления из стали н=1,2м
- Переход надземной подземный газопровод
- Пересечение газопровода - установка подземных на горизонтальном вы-ти
- ПЭ трубы ПЭ80 SDR11 для газовой газопровода из полиэт. высотой 0,30
- Проектируемый подземный газопровод низкого давления
- Футляр с укреплением полиэтиленовой трубы из газопровода
- Контрольный пункт для выноса показания приборов
- Блокировочный шкафы

									10-2021-ГСа
Изм.	Кол.уч.	Лист	N док.	Подпись	Дата	«Строительство газопровода среднего давления для газоснабжения жилых домов по ул. Б. Кыдыр 20/1, жилых домов Шаяхметова, Кызылординская область»			
Разраб.						Надземный газопровод низкого давления	Стадия	Листов	
Провер.							Р	1	
Утверд.						План газопровода СМР	ТОО "Нова Технология" г. Кызылорда 2021г.		

Формат А4х4