Утвержден
приказом Министра индустрии
и инфраструктурного
развития РК
Республики Казахстан
от 08.02.2021 № 53
форма

Акт приемки объекта в эксплуатацию

«30» июля 2025 г.

Заказчик ТОО «TurStroy», БИН 210640022510
наименование организации - для юридических лиц, БИН, почтовый индекс,
В лице директора Тортаева Ербола Руслановича
фамилия, имя, отчество (при наличии) - для физических лиц,
город Астана, р-н Есиль, пр. Кабанбай Батыра,дом 60, корпус 20, квартира (офис) 2, почтовый индекс 010000.
область, город, район, населенный пункт, наименование улицы, номер дома/здания (стационарного помещения)
на основании:
Декларации о соответствии от «15» июля 2025 г., ТОО "Tengri Estate",
г.Астана, р-н Есиль, пр. Кабанбай Батыра, дом 60, корпус 20, квартира (офис) 2улица,, почтовый индекс 010000, БИН110540000565:
дата декларации, наименование организации, юридический адрес, БИН
в лице директора директора Богдан Артема Петровича
фамилия, имя, отчество (при наличии) руководителя организации

Заключения о качестве строительно-монтажных работ от «15» июля 2025 г.,
ТОО «Globex Project Management», БИН 210140021801, в лице руководителя управления по Техническому Надзору Уатбаева Гулжан Токтаровна
наименование организации, фамилия, имя, отчество (при наличии) руководителя, юридический адрес
в лице, экспертов:
Аульбекова Бейбута Уалиевича, аттестат № KZ75VJE00052682 от 07.02.2020 г.,
фамилия, имя, отчество (при наличии) экспертов, № аттестатов, дата получения
Аульбекова Бейбута Уалиевича, аттестат № KZ75VJE00052682 от 07.02.2020 г.,
фамилия, имя, отчество (при наличии) экспертов, № аттестатов, дата получения
Аульбекова Бейбута Уалиевича, аттестат № KZ75VJE00052682 от 07.02.2020 г.,
фамилия, имя, отчество (при наличии) экспертов, № аттестатов, дата получения

Заключения о соответствии выполненных работ проекту от «15» июля 2025 г ТОО «B&P ENGINEERING», в лице директора Қайырбекулы Бағдата, БИН 101240004904
(наименование организации фамилия, имя, отчество (при наличии) руководителя, БИН)
в лице инженера авторского надзора Алимбеков Канат Сейсенулы, № KZ20VJE00020498 от 17.10.2016 г., Приказ №04/04-АН от 04.04.2023г..
(фамилия, имя, отчество (при наличии) экспертов, № аттестатов, дата получения, БИН)

Заключения о соответствии выполненных работ проекту от «15» июля 2025 г ТОО «Астана-Жобалау»,БИН 141240008944, в лице директора Жунусова Мереке Кайрбулатовича
(наименование организации фамилия, имя, отчество (при наличии) руководителя, БИН)
в лице инженера авторского надзора Касенов Дулат Хайдарулы, №KZ90VJE00026998 от 01.06.2017 г., Приказ №20-ОД от 15.05.2023 г.

Заключения о соответствии выполненных работ проекту от «15» июля 2025 г ТОО «PST Project», БИН 220540039434, в лице директора Тулеубаева Ерлана Култаевича
(наименование организации фамилия, имя, отчество (при наличии) руководителя, БИН)
в лице инженера авторского надзора Тулеубаева Ерлана Култаевича, №0206 от 13.04.2024 г., Приказ №3 от 02.08.2024 г.
(фамилия, имя, отчество (при наличии) экспертов, № аттестатов, дата получения, БИН)

По объекту: «Строительства многоквартирного жилого комплекса со встроенным детским дошкольным учреждением, встроенными помещениями и паркингом», расположенного по адресу: г.Астана, район Нура, Толе Би 35/1

(наименование и адрес объекта)

Филиал некоммерческого акционерного общества «Государственная корпорация «Правительство для граждан» по городу Астана

(наименование органа, вынесшего решение)

либо решения о реконструкции (перепланировке, переоборудовании) помещений (отдельных частей) существующих зданий от "___"_____20___года №_____;

(наименование органа, вынесшего решение)

2) талона о приеме уведомления о начале или прекращении осуществления деятельности или определенных действий Государственное учреждение "Управление контроля и качества городской среды города Астаны", KZ44REA00352769 от 20.09.2023, KZ84REA00354183 от 28.09.2023, KZ21REA00413032 от 21.08.2024.

(наименование органа, принявшего уведомление, дата выдачи талона)

3) проекта (проектно-сметной документации), разработанной ТОО «B&P ENGINEERING», ГСЛ № 21009912 от 25.02.2021,

(наименование проектной организации, номер проекта)

утвержденным (ой): РГП «Госэкспертиза» № 01-0161/23 от 26.04.2023 г

(наименование организации утвердившей (переутвердившей) проект и дата утверждения)

ТОО «Астана-Жобалау», ГСЛ №20017994 от 30.11.2020г.,

(наименование проектной организации, номер проекта)

утвержденным (ой): ТОО «АВК Stroi Engineering (АБК Строй Инжиниринг)» №АВК-0012/23 от 02.05.2023

(наименование организации утвердившей (переутвердившей) проект и дата утверждения)

ТОО «PST Project», ГСЛ №22019033 от 13.10.2022г.,

(наименование проектной организации, номер проекта)

утвержденным (ой): ТОО «Гео Нұр эксперт» №ГЕОЭСП-0037/24 от 23.07.2024г.

(наименование организации утвердившей (переутвердившей) проект и дата утверждения)

2. Строительно-монтажные работы осуществлены в сроки:

начало работ сентябрь 2023 г.;

(месяц, год)

окончание работ июль 2025 г.;

(месяц, год)

при продолжительности строительства, месяц:

по норме или по проекту организации строительства, месяц: 10

фактически, месяц: 23

3. Объект (комплекс) имеет следующие основные технико-экономические показатели (мощность, производительность, производственная площадь, протяженность, вместимость, объем, пропускная способность, провозная способность, число рабочих мест и тому подобное, заполняется по всем объектам (кроме жилых домов) в единицах измерения соответственно целевой продукции или основным видам услуг):

		По проекту		Фактически	
Мощность, производительностьи так далее	Единица измерения	общая (с учетом ранее принятых)	в том числе пускового комплекса илиочереди	общая (с учетом ранее принятых)	в том числе пускового комплекса или очереди

Встроенная трансформаторна подстанция ТП – 2х1000/20-0,4 кВ	м2	58,9		58,9	
Электроснабжение	кВт	600		600	
Водоснабжение и водоотведение	куб. м/сутки	250		250	
Теплоснабжение	Гкал/час	1.4607		1.4607	
Газоснабжение	куб. м/час	-		-	

Выпуск продукции (оказания услуг), предусмотренной проектом в объеме, соответствующем нормам освоения проектных мощностей в начальный период ;

Жилой дом имеет следующие показатели:

Показатели	Единица измерения	По проекту	Фактически
Общая площадь	метр в квадрате (далее - $м^2$)	16 220,11	16099
Число этажей	этаж	9	9
Общий строительный объем	метр в кубе (далее - $м^3$)	67206,68	67206,68
В том числе подземной части	$м^3$	-	-
Встроенный детский сад	$м^2$	135,35 – н.п.5	142,8 – н.п.5
Площадь встроенных, встроенно-пристроенных и пристроенных помещений	$м^2$	Общая площадь н.п. – 1115,82 м2 с учетом кладовых помещений Итого по паркингу – 40 м.м. (в том числе для МГН)	Общая площадь н.п. – 1398,8 м2 с учетом кладовых помещений Итого по паркингу – 36 м.м. (в том числе для МГН) **Итого по м/м – 639 м2**

Показатели	По проекту			Фактически		
	число квартир	площадь квартир, $м^2$		число квартир	площадь квартир, $м^2$	
		общая	жилая		общая	жилая
Всего квартир, в том числе:	168	10401,83	5685,62	168	10 274,1	5613,8

однокомнатных	56	2440,01	1054	56	2413,4	1045,3
двухкомнатных	66	4095,92	2327,18	66	4046,8	2294,2
трехкомнатных	46	3865,9	2304,44	46	3813,9	2274,3
четырехкомнатных	0	0	0	0	0	0

г.Астана, р-н Нура, улица Толе Би, д. 35/1,

4. Технологические и архитектурно-строительные решения по объекту характеризуется следующими данными:

9 этажное здание;
Класс жилья - IV;
Фундамент – столбчатый на свайном основании;
Сваи – железобетонные забивные, сечением 300х300;
Каркас – монолитный;
Наружные и внутренние стены – газоблок, кирпич;
Перегородки – газоблок, кирпич;
Перекрытие межэтажное – монолитные железобетонные;
Лестницы и лестничные площадки – монолитные железобетонные;
Отделка внутренних стен – гипсовая штукатурка;
Отделка наружных стен - HPL-панели, фиброцементные панели;
Цветовая гамма – белая, бежевая,серая, коричневая;
Окна – пятикамерный профиль, трехкамерный стеклопакет;
Пандус с эксплуатируемой кровлей;

5. На объекте установлено предусмотренное проектом оборудование в количестве согласно актам о его приемке после индивидуального испытания и комплексного опробования.

6. Наружные инженерные коммуникации (холодное и горячее водоснабжение, канализация, теплоснабжение, газоснабжение, электроснабжение и связь) обеспечивают нормальную эксплуатацию объекта (здания, сооружения, помещения) и приняты городскими эксплуатационными организациями.

7. Сметная стоимость по утвержденному проекту (проектно-сметной документации):
всего 6 399,638 млн. тенге, в том числе:
строительно-монтажных работ 5 291,086 млн. тенге;
оборудования, инструмента и инвентаря 133,736 млн. тенге;
прочие затраты 974,816 млн. тенге.

8. Сметная стоимость основных фондов, принимаемых в эксплуатацию всего
всего 6 399,638 млн. тенге, в том числе:
строительно-монтажных работ 5 291,086 млн. тенге;
оборудования, инструмента и инвентаря 133,736 млн. тенге;
прочие затраты 974,816 млн. тенге.

9. Доля местного содержания предусмотрена в проектно-сметной документации 100% и фактически применено 75%

(на объектах, финансируемых за счет государственных инвестиций и средств квазигосударственного сектора);

10. Класс энергоэффективности здания высокий класс «В»;

11. Объект построен в соответствии с утвержденным проектом (проектно-сметной документацией) и требованиями государственных нормативных документов в области архитектуры, градостроительства и строительства.

РЕШИЛ:

«Многоквартирный жилой комплекс со встроенным детским дошкольным учереждением, встроенными помещениями и паркингом», расположенный по адресу: г.Астана, район Нура, ул. Толе Би 35/1 принять в эксплуатацию.

Заказчик:

Тортаев Ербол Русланович — подпись_____ дата_____ М.П.

фамилия, имя, отчество (при наличии)

Генеральный подрядчик:

Богдан Артем Петрович — подпись_____ дата_____ М.П.

фамилия, имя, отчество (при наличии)

Технический надзор:

Уатбаева Гулжан Токтаровна — подпись_____ дата_____ М.П.

фамилия, имя, отчество (при наличии)

Аульбекова Бейбута Уалиевича — подпись_____ дата_____ М.П.

фамилия, имя, отчество (при наличии)

Аульбекова Бейбута Уалиевича — подпись_____ дата_____ М.П.

фамилия, имя, отчество (при наличии)

Аульбекова Бейбута Уалиевича — подпись_____ дата_____ М.П.

фамилия, имя, отчество (при наличии)

Авторский надзор:

Қайырбекұлы Бағдата — подпись_____ дата_____ М.П.

фамилия, имя, отчество (при наличии)

Алимбеков Канат Сейсенулы — подпись_____ дата_____ М.П.

фамилия, имя, отчество (при наличии)

Авторский надзор:

Жунусова Мереке Кайрбулатовича — подпись_____ дата_____ М.П.

фамилия, имя, отчество (при наличии)

Касенов Дулат Хайдарулы — подпись_____ дата_____ М.П.

фамилия, имя, отчество (при наличии)

Авторский надзор:

Тулеубаева Ерлана Култаевича — подпись_____ дата_____ М.П.

фамилия, имя, отчество (при наличии)

Тулеубаева Ерлана Култаевича — подпись_____ дата_____ М.П.

фамилия, имя, отчество (при наличии)

Экспликация земельного участка (м2)

Общая площадь земельного участка	Застроенная площадь			Незастроенная площадь		
	Всего	Под основным строением	Под прочими постройками и сооружениями	Асфальтовое покрытие	Прочие замощения	грунт
1	2	3	4	5	6	7
0,6215 га	4760	4760	-	391,33	879,6	0

продолжение таблицы

Незастроенная площадь ($м^2$)									
Оборудованные площадки				Зеленые насаждения					
				всего	В том числе				
всего	Спортивные	Детские	Хозяйственные		Газон с деревьями	Плодовые сад	Газоны, цветочные клумбы	огород	прочие
8	9	10	11	12	13	14	15	16	17
				259,85					

Площадь по внутреннему обмеру ($м^2$), в том числе								
В отдельных квартирах	В общежитиях	В гостиницах	Торговая	Промышленных зданий и сооружений	Складская	Учреждений образования	Предприятия бытового обслуживания	Организации и учреждений управления, научных, банковских, общественных и.т.р.
9	10	11	12	13	14	15	16	17

продолжение таблицы

Площадь по внутреннему обмеру ($м^2$), в том числе							
Предприятий общественного питания	Здравоохранения	Физкультуры и спорта	Учреждений культуры и искусства	Транспортных зданий и сооружений	Сооружений инженерных сетей	Гаражей	Прочие
18	19	20	21	22	23	24	25

Техническое описание конструктивных элементов основания строения

№ п.п	Наименована конструктивных элементов			Описание конструктивных элементов (материал, отделка и.т.д.)
1	2			3
1	Фундамент			Свайный, монолит
2	Наружные и внутренние капитальные стены			Кирпич, газоблок
	Перегородки			Газоблок
3	Перекрытия	Чердачное		-
		Междуэтажное		Плита монолит
4	Крыша			Мягкая
5	Полы	1-го этажа		Бетон
		Междуэтажное		Цементная стяжка
6	Проемы	Окна		Алюминий, пластик
		Двери		Алюминий, пластик, металл
7	Отделочные работы	Внутренние		Штукатурка, левкас
		Наружные		HPL панели, фиброцементные панели.
8	Горячее водоснабжение			Центральное
9	Водопровод			Центральное
10	Канализация			Центральное
11	Электроосвещение			Центральное
12	Отопление	Печное		-
13		Печное / газовое		-
14		От ТЭЦ		Центральное
15		От АГВ		-
16		От индивидуальное отопительной установки	На газе	-
17			На твердом топливе	-
18		От районной котельной	На газе	-
19			На твердом топливе	-
20	Разные работы			-

Техническое описание служебных построек.

Показатели	Наименование служебных построек								
Площадь ($м^2$)									
Высота строения(м)									
Объём строение ($м^3$)									

Фундаменты									
Стены									
Перекрытия									
Крыша									
Полы									
Окна									
Двери									
Внутренняя отделка									
Наружная отделка									
Печи									

Техническое описание внутридворовых сооружений

Наименование сооружений	Размер в метрах				Объем ($м^3$)	Материал
	длина	ширина	площадь	Высота или глубина		
1	2	3	4	5	6	7

Техническое описание отдельных частей строения (подвалов, полуподвалов, мезонинов, мансард)

Наименование и назначения отдельных частей строений	Заглубление спланированной поверхности земли до пола подвала	Описание элементов					
		стены	перекрытия	полы	Внутренняя отделка	крыша	Дополнительные устройства
1	2	3	4	5	6	7	8

Техническое описание нежилых пристроек к основному строению

Наименование конструктивных элементов		Техническое описание конструктивных элементов
1		2
Фундамент		
Стены и перегородки		
Крыша		
Полы		
Перекрытия		
Проемы	Окна	
	Двери	
Отделочные работы	Внутренние	
	Наружные	
Разные работы		
Итого:		
Фундамент		
Стены и перегородки		

Крыша		
Полы		
Перекрытия		
Проемы	Окна	
	Двери	
Отделочные работы	Внутренние	
	Наружные	
Разные работы		
Итого:		

Исчисление площадей и объёмов основной и отделочных частей строений (подвалов, полуподвалов, мезонинов, мансард, крыш, пристроек и.т.п.)

Наименование частей строений и пристроек	Формула для подсчета площадей по наружному обмеру	Площадь ($м^2$)	Высота	Объём ($м^3$)	Наименование частей строений и пристроек	Формула для подсчета площадей по наружному обмеру	Площадь ($м^2$)	Высота	Объём ($м^3$)
1	2	3	4	5	6	7	8	9	10

Заказчик ТОО «TurStroy» директор Тортаев Е.Р._____
фамилия, имя, отчество (при наличии), подпись руководителя М.П

ТОО «B&P ENGINEERING» директор Қайырбекұлы Б. _____;
фамилия, имя, отчество (при наличии), подпись эксперта М.П

Авторский надзор Алимбеков К.С. _____;
фамилия, имя, отчество (при наличии), подпись эксперта М.П

Приложение 3
к Акту приемки объекта в эксплуатацию

Технические характеристики объекта (линии электропередач)

Многоквартирный жилой комплекс со встроенным детским дошкольным учреждением, встроенными помещениями и паркингом: город Астана, район Нура, ул. Толе Би д. 35/1»

№ п/п	Наименование	Единица измерения	Количество
1	2	3	4
1	Воздушные ЛЭП низкого напряжения …	километр (далее - км)	
2	Воздушные ЛЭП Высокого напряжения 10 кВ	км	
3	Кабельные ЛЭП низкого напряжения-0,4кВ	км	1,3
4	Кабельные ЛЭП высокого напряжения-20кВ	км	1,645
5	Площадь опор	$м^2$	
6	Опоры:		
	1) металлические	штук (далее - шт)	
	2) деревянные с деревянными приставками	шт	
	3) деревянные с железобетонными приставками	шт	
	4) железобетонные	шт	
	5) тросовые подвесы	шт	
7	Провода:		
	1) медные	км	
	2) алюминиевые АПвВГнг(а)-LS	км	2,95
	3) сталеалюминиевые	км	
8	Кронштейны для светильников:		
	1) железобетонные	шт	
	2) металлические	шт	
9	Арматура уличного освещения:		
	TUBUS LED Светильник настенный архитектурный, мощность-13W, напряжение-220V, габаритные размеры-180x248, угол рассеивание-10°, степень защиты-IP65, цветовая температура-4000K, цвет корпуса-Серебристый	шт	92
10	Кабели:		
	Кабель АВБбШВнг 5x4	м	
11	Муфты соединительные 0,4кВ	шт	
12	Муфты концевые 10кВ	шт	
	Муфты концевые 0,4кВ	шт	26
13	Контуры заземления	м	
14	Устройства грозозащиты	м	
15	Дорожные покрытия кабельных сетей:		
	1) асфальтобетонные	$м^2$	
	2) булыжные	$м^2$	
	3) тротуары	$м^2$	

Заказчик: ТОО «TurStroy» директор Тортаев Е.Р.

(наименование организации, Ф.И.О. (при наличии) директора)

«____»_____ 2023 г. _____

(дата) (подпись) М.П.

Авторский надзор: ТОО «PST Project» директор Тулеубаев Е.К.

(наименование организации, Ф.И.О. (при наличии) эксперта)

«____»_____ 2023 г. _____

(дата) (подпись) М.П.

Авторский надзор: ТОО «PST Project» Тулеубаев Е.К.

(наименование организации, Ф.И.О. (при наличии) эксперта)

«____»_____ 2023 г. _____

(дата) (подпись) М.П.

Приложение 12
к акту приемки объекта в эксплуатацию

Технические характеристики объекта (зеленые насаждения)

№ п.п.	Наименование	Единица измерение	Количество	Примечание
1	2	3	4	5
1	Длина улицы	м	-	
2	В том числе озелененная часть	м2	-	
3	Средняя ширина проезда	м	-	
4	Общая площадь объекта (проезд, сквер, парк, бульвар)	м2	6213,92	
5	Под зелеными насаждениями, из них		1260,55	
	под деревьями	м2	110,55	
	под кустарниками	м2	820	
	под цветниками	м2	330	
	под газонами	м2	-	
	в т.ч. - обыкновенные	м2	-	
	- партерные	м2	-	
	- луговые	м2	-	
6	Под замощением, из них			
	асфальтовое покрытие	м2	680,72	
	щебеночное покрытие	м2	-	
	плитами	м2	-	
	грунтовые улучшенные	м2	-	
	грунтовые	м2	-	
7	Под строениями	м2	-	
8	Под сооружениями	м2	-	
9	Под водоемами	м2	-	
10	Прочие	м2	-	
11	деревья	шт	41	
12	кусты	шт	0	
13	кустарники	шт	6415	
14	цветники	шт	3312	
15	газоны	м2	0	
16	порода деревьев:		- Сосна обыкновенная; - Береза обыкновенная; - Рябина обыкновенная	
17	возраст	год	-	

Заказчик ТОО «TurStroy» директор Тортаев Е.Р._____;
фамилия, имя, отчество (при наличии), подпись руководителя М.П

ТОО «B&P ENGINEERING» директор Қайырбекұлы Б. _____;
фамилия, имя, отчество (при наличии), подпись эксперта М.П

Авторский надзор Алимбеков К.С. _____;
фамилия, имя, отчество (при наличии), подпись эксперта М.П

Приложение 13
к акту приемки объекта в эксплуатацию
форма

Технические характеристики объекта (сети, водоводы, коллекторы и т.п.)

Многоквартирный жилой комплекс со встроенным детским дошкольным учреждением, встроенными помещениями и паркингом: город Астана, район Нура, ул. Толе Би д. 35/1»

№ п/п	Наименование	Единицы измерения	Количество, протяженность	Примечание
1	2	3	4	5
Водопровод				
	Водоводы (общая протяженность)	м	174,2	
	1) из стальных труб	м		
	2) из чугунных труб	м		
	3) из асбестоцементных труб	м		
	4) из железобетонных труб	м		
	5) из полиэтиленовых труб	м	174,2	
2	Распределительная сеть (общая протяженность)	м		
	1) из стальных труб	м		
	2) из чугунных труб	м		
	3) из асбестоцементных труб	м		
	4) из полиэтиленовых труб	м		
3	Смотровой колодец	шт	3	
4	Задвижка d-400	шт	1	
	« d-250	шт	2	
	« d-160	шт	1	
	« d-100	шт	2	
	« d-80	шт		
5	Вентили d-50	шт		
	« d-	шт		
	« d-	шт		
6	Кран d-	шт		
	« d-	шт		
	« d-	шт		
7	Гидрант	шт	1	
8	Водопроводный ввод	шт	4	
9	Питьевой фонтанчик	шт		
Канализация				
1	Коллекторы (общая протяженность)	м		
	1) из керамических труб	м		
	2) из чугунных труб	м		
	3) из бетонных труб	м		
	4) из асбестоцементных труб	м		
	5) из железобетонных труб	м		
2	Канализационная сеть (общая протяженность)	м	325,4	
	1) из керамических труб	м		
	2) из чугунных труб	м		
	3) из бетонных труб	м		
	4) из асбестоцементных труб	м		
	5) из железобетонных труб	м		
	6) из полипропилена	м	325,4	
3	Смотровой колодец	шт	20	
	Выпуск	шт	18	

Заказчик ТОО «TurStroy» директор Тортаев Е.Р.:
фамилия, имя, отчество (при наличии), подпись руководителя М.П.

Авторский надзор ТОО «Астана-Жобалау» Жунусов М.К.:
фамилия, имя, отчество (при наличии), подпись эксперта М.П

Авторский надзор ТОО «Астана-Жобалау» Касенов Д.Х.:
фамилия, имя, отчество (при наличии), подпись эксперта М.П

Приложение 14
к акту приемки объекта в эксплуатацию
форма

Технические характеристики объекта (тепловая трасса)

№ п/п	Наименование	Единицы измерения	Количество, протяженность	Примечание
1	Протяженность тепловой трассы	м	50	
	Протяженность воздушной прокладки:	м		
	1) на эстакадах	м		
	2) на опорах	м		
	Количество опор	шт		
	Протяженность подземной прокладки:	м	50	
	1) в проходных каналах	м	50	
	2) в полупроходных каналах	м		
	3) бесканальная прокладка	м		
2	Количество колодцев (камер)	шт	3	
3	Количество компенсаторов	шт		
4	Количество вводов	шт	1	
5	Количество задвижек	шт		

Заказчик ТОО «TurStroy» директор Тортаев Е.Р.:
фамилия, имя, отчество (при наличии), подпись руководителя М.П.

Авторский надзор ТОО «Астана-Жобалау» Жунусов М.К.:
фамилия, имя, отчество (при наличии), подпись эксперта М.П

Авторский надзор ТОО «Астана-Жобалау» Касенов Д.Х.:
фамилия, имя, отчество (при наличии), подпись эксперта М.П

Приложение 16 к акту приемки
объекта в эксплуатацию
форма

Технические характеристики объекта (линии связи)

№ п/п	Наименование	Единицы измерения	Количество, протяженность
1	2	3	
1	Воздушные линии связи, в том числе:	км	0
	1) марка	км	0
	2) марка	км	0
	3) марка	км	0
2	Кабельные линии связи, в том числе 20кВ:	км	1,645
	1) марка АПвБбВнг(А)LS	км	1,645
	2) марка КС-ОКБ-8-G.652.D-CF	км	0,825
	3) марка	км	0
3	Опоры, в том числе:	шт	0
	1) металлические	шт	0
	2) деревянные	шт	0
	3) анкерные	шт	0
	4) железобетонные	шт	0
	5) тросовые подвесы	шт	0
4	Колодцы сетевые, в том числе:	шт	1
	1) ККС 1	шт	1
	2) ККС 2	шт	0
	3) ККС 3	шт	0
	4) ККС 4	шт	0

	5) ККС 5	шт	0
5	Муфты соединительные	шт	0
6	Коллекторы коммуникационные, в том числе:		0
	1) керамические	км	0
	2) бетонные	км	0
	3) асбесто-цементные	км	0
	4) пластмассовые	км	0
7	НУП (необслуживаемые усилительные пункты)	шт	0
8	Прочие устройства		0

Горизонтальный разрез колодца	Вертикальный разрез колодца
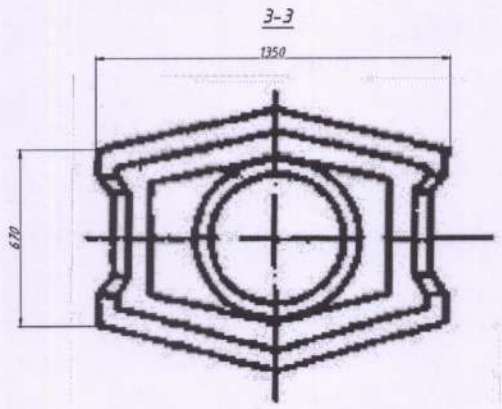	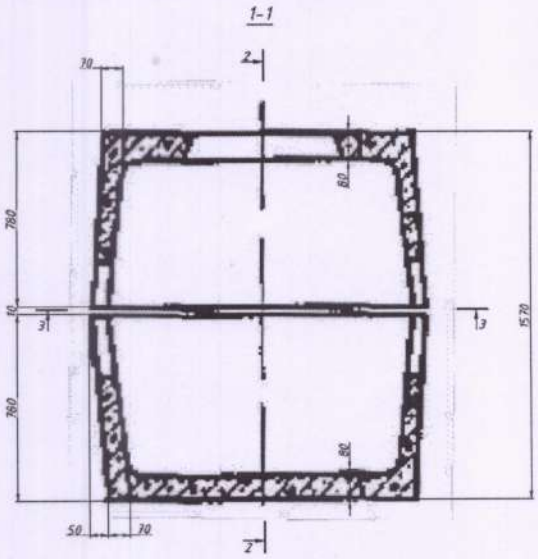

Спецификация

№ п/п	Наименование	Марка	Материал	Диаметр (мм) (размеры)	Количество	Примечание
	Сборный ж/б колодец	ККС-2-10	ЖБИ	1350x1030x1570	1	

Горизонтальный разрез НУП	Вертикальный разрез НУП

Спецификация

№ п/п	Наименование	Марка	Единицы измерения	Материал	Количество (размеры)	Примечание
1	Колодец КК1-КК2	К/К	шт	ЖБИ	1(d=2)	

Схема привязки колодцев кабельной линии связи и НУП к постоянным точкам-ориентирам

Заказчик: ТОО «TurStroy» директор Тортаев Е.Р.

(наименование организации, Ф.И.О. (при наличии) директора)

«____»_____ 2023 г. _____

(дата) (подпись) М.П.

Авторский надзор: ТОО «Астана-Жобалау» директор Жунусов М.К.

(наименование организации, Ф.И.О. (при наличии) эксперта

«____»_____ 2023 г. _____

(дата) (подпись) М.П.

Авторский надзор: ТОО «Астана-Жобалау» Касенов Д.Х.

(наименование организации, Ф.И.О. (при наличии) эксперта)

«____»_____ 2023 г. _____

(дата) (подпись) М.П.

Авторский надзор: ТОО «PST Project» директор Тулеубаев Е.К.

(наименование организации, Ф.И.О. (при наличии) эксперта)

«____»_____ 2023 г. _____

(дата) (подпись) М.П.

Авторский надзор: ТОО «PST Project» Тулеубаев Е.К.

(наименование организации, Ф.И.О. (при наличии) эксперта)

«____»_____ 2023 г. _____

(дата) (подпись) М.П.