Приложение
к приказу Министра индустрии и
инфраструктурного развития РК
от «08» февраля 2021 года № 53
от «09» августа 2019 года № 632

Утвержден
приказом Министра
по инвестициям и развитию
Республики Казахстан
от 24 апреля 2017 года № 234
форма

Акт приемки объекта в эксплуатацию

" 31" декабря 2024 года

Заказчик: **Государственное коммунальное предприятие на праве хозяйственного ведения «Алматы Су» Управления энергетики и водоснабжения города Алматы БИН080940004108 в лице Директор департамента водопроводных сетей Еділбай А.М. БИН 08094004108 г. Алматы, ул. Жарокова, 196**

фамилия, имя, отчество (при его наличии) ИИН, телефон– для физических лиц, наименование организации – для юридических лиц, , БИН,почтовый индекс,область, город, район, населенный пункт, наименование улицы, номер дома/здания (стационарного помещения)

на основании:

Декларации о соответствии **(прилагается) от «31» декабря 2024 года, представленной подрядчиком ТОО «Еділ-Строй Сервис» в лице директора Кудайбергенов Д.Н. Республика Казахстан, г г.Алматы. ул. Радостовца, № 152/6, БИН 080340002030 тел.8 702 169 29 99**

дата подписания декларации, наименование подрядной (генподрядной) организации, фамилия, имя, отчество (при наличии) руководителя, юридический адрес, БИН, телефон

Заключения о качестве строительно-монтажных работ**(прилагается) от «31» декабря 2024 года представленной техническим надзором Государственное коммунальное предприятие на праве хозяйственного ведения «Алматы Су» Управления энергетики и водоснабжения города Алматы в лице Директора департамента капитального строительства, Мамонова Д.Г.**

Эксперты: **Қайырбеков Н. А. аттестат № KZ90VJE00081318 от 15.06.2023 г**

дата подписания заключения, наименование организации, фамилия, имя, отчество (при его наличии) экспертов технического надзора, № и дата получения аттестатов, БИН, телефон

Заключения о соответствии выполненных работ проекту **(прилагается)**
от «31» декабря 2024 года представленного авторским надзором разработчиком рабочего проекта ТОО «ALEM PROEKT» директор Утинчиева А. Ш. 15-ГСЛ№002279 от 06.03.2018 г. БИН 050640018895

Эксперты: **Байболов А.С. аттестат № KZ90VJE00081318 от 15.06.2023 г**

дата подписания заключения, наименование организации, фамилия, имя, отчество (при его наличии) экспертов авторского надзора, № и дата получения аттестатов, БИН, телефон

произведя осмотр готовности предъявленного подрядчиком (генеральным подрядчиком)

ТОО «Еділ-Строй Сервис» к приемке в эксплуатацию объекта: **«Реконструкция водопроводных сетей. Водопроводная сеть по улице Шухова от улицы Пензенской до улицы Оренбургскоая в Медеуском районе города Алматы.» объект второй нормальный технически несложный уровень ответственности**

наименование объекта, вид строительства (новое, расширение, реконструкция, техническое перевооружение, модернизация, капитальный ремонт) уровень ответственности, техническая и технологическая сложность

объекта по адресу: **Республика Казахстан, г.Алматы, Медеуский район, ул. Шухова**

область, район, населенный пункт, микрорайон, квартал, улица, номер дома (корпуса)

проверив комплектность исполнительной технической документации в том числе электронного модуля исполнительной технической документации «___» _____20__г подтверждает что:

1. Строительство объекта осуществлено на основании:

1**) правоустанавливающего документа на землю выдано от "08"ноября 2017 года № 04-36/453; согласно решения КГУ «Управление энергетики и коммунального хозяйства города Алматы**

документ, подтверждающий наступление юридических фактов (юридических составов),на основании которых возникают, изменяются или прекращаются права на земельный участок, в том числе договоры, решения судов, правовые акты исполнительных органов, свидетельство о праве на наследство, передаточный акт или разделительный баланс при реорганизации негосударственных юридических лиц, владеющих земельным участком на праве собственности или выкупивших право временного возмездного землепользования (аренды).

либо решения о реконструкции (перепланировке, переоборудовании) помещений (отдельных частей) существующих зданий от «_____» _____ 2021___года

_____

Наименование органа вынесшего решение

2) талона о приеме уведомления о начале или прекращении осуществления деятельности или определенных действий **KZ55REA00391662 от 24.05.2024 г., KZ67REA00430246 от 08.11.2024 г. выданные Коммунальным государственным учреждением «Управление градостроительного контроля города Алматы»**

наименование органа принявшего уведомление, дата выдачи талона

3) проекта (проектно-сметной документации)

ТОО «ALEM PROEKT» 05 – 08 – 2023 НВ

наименование проектной организации, номер проекта

утвержденного(й) **ГКП на ПХВ «Алматы Су» УЭиИР г Алматы, № 03-02/480 от 01.11.2023 г.**

наименование организации утвердившей (переутвердившей)проект и дата утверждения

2. Строительно-монтажные работы осуществлены в сроки:

начало работ **июнь 2023 года;**

месяц, год

окончание работ **декабрь 2024 года;**

месяц, год

при продолжительности строительства, месяц:

по норме или по проекту организации строительства, месяц: **5,0**;

фактически, месяц **6,3**;

3. Объект (комплекс) имеет следующие основные технико-экономические показатели (мощность, производительность, производственная площадь, протяженность, вместимость, объем, пропускная способность, провозная способность, число рабочих мест и тому подобное, заполняется по всем объектам (кроме жилых домов) в единицах измерения соответственно целевой продукции или основным видам услуг):

Мощность, производительность и так далее	Единица измерения	По проекту		Фактически	
		общая (с учетом ранее принятых)	в том числе пускового комплекса или очереди	общая (с учетом ранее принятых)	в том числе пускового комплекса или очереди
Общая протяженность 2 697,7 м.	метр, шт.	**Водопроводная сеть** **Труба полиэтилен** D=315 мм L= 194,0 м D=280 мм L= 704,50 м D=225 мм L= 87,3 м D=160 мм L= 82,0 м D=110 мм L= 78,9 м D=63 мм L= 6,0 м D=32 мм L= 1293 м L общ.= 2 445,7 м		**Водопроводная сеть** **Труба полиэтилен** D=315 мм L= 193,1 м D=280 мм L= 697,7 м D=225 мм L= 86,1 м D=160 мм L= 82,4 м D=110 мм L= 78,8 м D=25 мм L= 1559,3 м L общ.= 2 697,4 м	

Выпуск продукции (оказания услуг), предусмотренной проектом в объеме, соответствующем нормам освоения проектных мощностей в начальный период_____

факт начала выпуска продукции с указанием объема

Жилой дом имеет следующие показатели:

Показатели	Единица измерения	По проекту	Фактически
Общая площадь	метр в квадрате (далее – м2)		
Число этажей	этаж		
Общий строительный объем	метр в кубе (далее – м3)		
В том числе подземной части	м3		
Площадь встроенных, встроенно-пристроенных и пристроенных помещений	м2		

Показатели	По проекту			Фактически		
	число квартир	площадь квартир, м2		число квартир	площадь квартир, м2	
		общая	жилая		общая	жилая
Всего квартир, в том числе: однокомнатных двухкомнатных трехкомнатных четырехкомнатных и более						

4. Технологические и архитектурно-строительные решения по объекту характеризуются следующими данными: **Водопроводная сеть выполнена из полиэтиленовых труб Ø 315 мм, 280 мм, 225 мм, 160 мм, 110 мм, 25 мм с монтажом колодцев из железобетонных колец, а также выполнено восстановление дорожного покрытия все строительно-монтажные работы проведены в соответствии со строительными нормами и правилами**

краткие технические характеристики по особенностям его размещения, по основным материалам и конструкциям, инженерному и технологическому оборудованию

5. На объекте установлено предусмотренные проектом оборудование в количестве согласно актам о его приемке после индивидуального испытания и комплексного опробования;

6. Наружные инженерные коммуникации (холодное и горячее водоснабжение, канализация, теплоснабжение, газоснабжение, электроснабжение и связь) обеспечивают нормальную эксплуатацию объекта (здания, сооружения, помещения) и приняты городскими эксплуатационными организациями;

7. Сметная стоимость по утвержденному проекту (проектной-сметной документации): всего **260 053,846** тысяч тенге, в том числе строительно-монтажных работ **243 479,556** тысяч тенге, оборудования, инструмента и инвентаря -_____ тысяч тенге;

8. Сметная стоимость основных фондов, принимаемых в эксплуатацию **226 666,055** тысяч тенге в том числе:

стоимость строительно-монтажных работ_____тысяч тенге
стоимость оборудования, инструмента и инвентаря
9. Доля местного содержания предусмотрена в проектно-сметной документации **100%** и фактически применено **79,7%** (на объектах финансируемых за счет государственных инвестиций и средств квазигосударственного сектора);
10. Класс энергоэффективности здания _____;
11. Объект построен в соответствии с утвержденным проектом (проектно-сметной документацией) и требованиями государственных нормативных документов в области архитектуры, градостроительства и строительства.

РЕШИЛ **«Реконструкция водопроводных сетей. Водопроводная сеть по улице Шухова от улицы Пензенской до улицы Оренбургскоая в Медеуском районе города Алматы.»**

наименование объекта (комплекса)

Принять в эксплуатацию

Заказчик:
Директор департамента водопроводных сетей ГКП на ПХВ «Алматы Су» УЭиВ г. Алматы Еділбай А. М.

фамилия, имя, отчество (при его наличии), подпись руководителя *М.П.*

Технический надзор:
Директор департамента капитального строительства, ГКП на ПХВ «Алматы Су» УЭи В г.Алматы Мамонов Д.Г.

фамилия, имя, отчество (при его наличии), подпись руководителя *М.П.*

Эксперт(ы) по техническому надзору **Кайырбеков Н. А.**
аттестат № KZ90VJE00081318 от 15.06.2023 г.

фамилия, имя, отчество (при наличии) эксперта (экспертов) № аттестатов

Авторский надзор:
Директор
ТОО «ALEM PROEKT»
Утинчиева А.Ш.

фамилия, имя, отчество (при его наличии), должность), подпись руководителя *М.П.*

эксперт(ы) по авторскому надзору **Байболов А.С.**
аттестат № KZ27VJE00069745 от 13.10.2021 года

(фамилия, имя, отчество (при наличии) эксперта (экспертов) № аттестатов)

подпись, дата *М.П.*

Подрядчик (генеральный подрядчик):
Директор ТОО «Еділ-Строй Сервис»
Кудайбергенов Д.Н.

фамилия, имя, отчество (при его наличии), должность), подпись руководителя *МП*

Приложение 13 к акту приемки
объекта в эксплуатацию
форма

Технические характеристики объекта (сети, водоводы, коллекторы и тому подобное)

№ п/п	Наименование	Единицы измерения	Количество, протяженность	Примечание
1	2	3	4	5
Водопровод				
1	Водоводы (общая протяженность)	м		
	1) из стальных труб	м		
	2) из чугунных труб	м		
	3) из асбестоцементных труб	м		
	4) из железобетонных труб	м		
	5) из полиэтиленовых труб	м		
2	Распределительная сеть (общая протяженность)	м	**2 697,4**	
	1) из стальных труб	м		
	2) из чугунных труб	м		
	3) из асбестоцементных труб	м		
	4) из полиэтиленовых труб	м	**2 697,4**	
3	Прочие устройства			
	Смотровой колодец	шт	**27**	
	Задвижка d- 300	шт	**2**	
	« d- 250		**3**	
	« d- 200	шт	**2**	
	« d- 150	шт	**5**	
	« d- 100	шт	**4**	
	« d-			
	« d-	шт		
	Вентили d-	шт		
	« d-	шт		
	« d-	шт		
	Кран d-	шт		
	« d-	шт		
	« d-	шт		
	Гидрант	шт	**8**	
	Водопроводный ввод	шт		
	Водоразборная колонка	шт		
	Стальной футляр	шт		
	Питьевой фонтанчик	шт		
Канализация				
1	Коллекторы (общая протяженность)	м		
	1) из керамических труб	м		
	2) из чугунных труб	м		
	3) из бетонных труб	м		
	4) из асбестоцементных труб	м		
	5) из железобетонных труб	м		
	6) полимерный рукав (методом санации)	м		
	7)	м		
2	Канализационная сеть (общая протяженность)	м		
3	Прочие устройства			
	Смотровой колодец	шт		
	Выпуск	шт		
	Восстановительный ремонт камеры			

Горизонтальный разрез колодца	Вертикальный разрез колодца
Масштаб 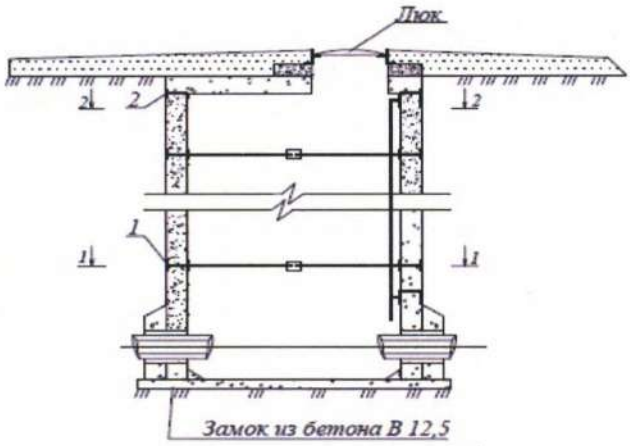	**Масштаб** 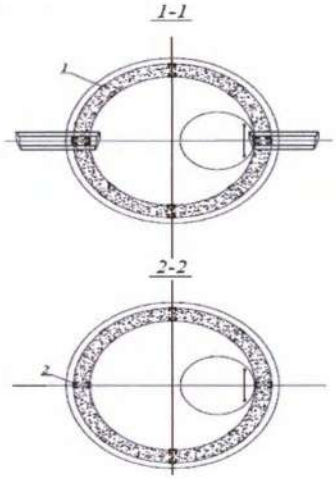

Спецификация

№ п/п	Наименование	Марка	Материал	Диаметр (мм) (размеры)	Количест-во	Примечание
1	Колодцы круглые из сборного железобетона д=2000мм	серия 3.900. 1-14	Железо-бетон	2000	3	
2	Колодцы круглые из сборного железобетона д=1500мм	серия 3.900. 1-14	Железо-бетон	1500	24	

Схема привязки колодца к постоянным точкам-ориентирам

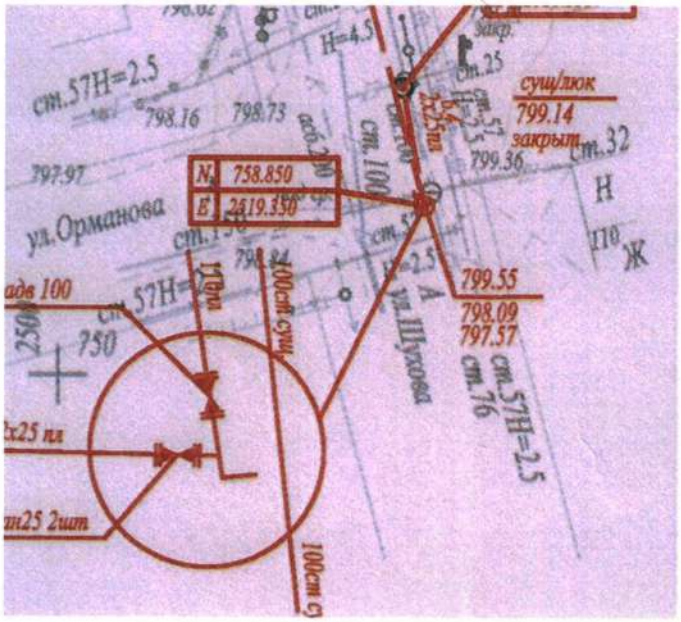

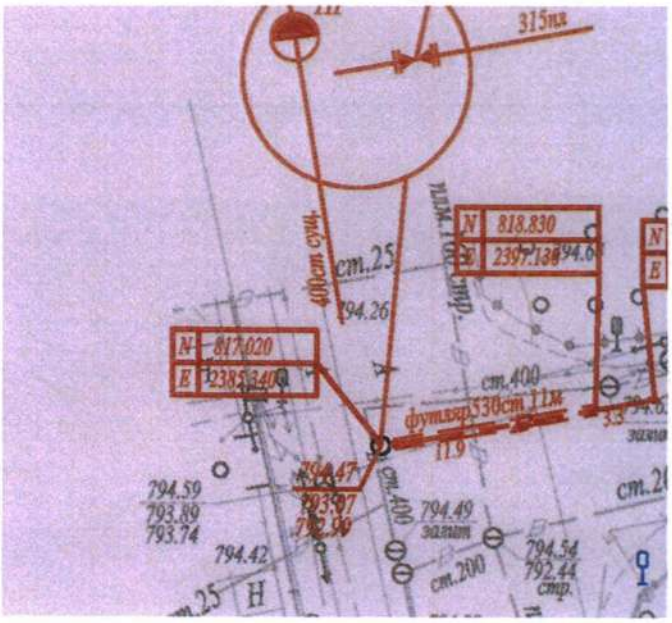

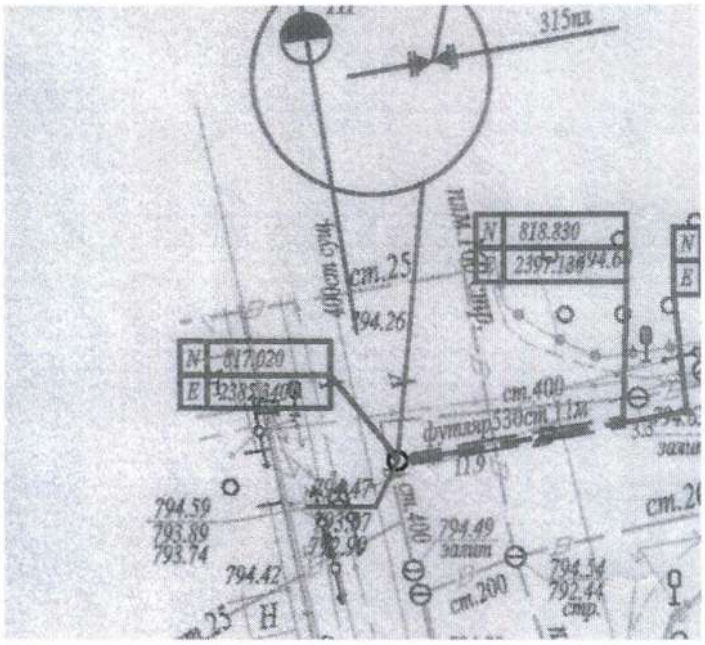

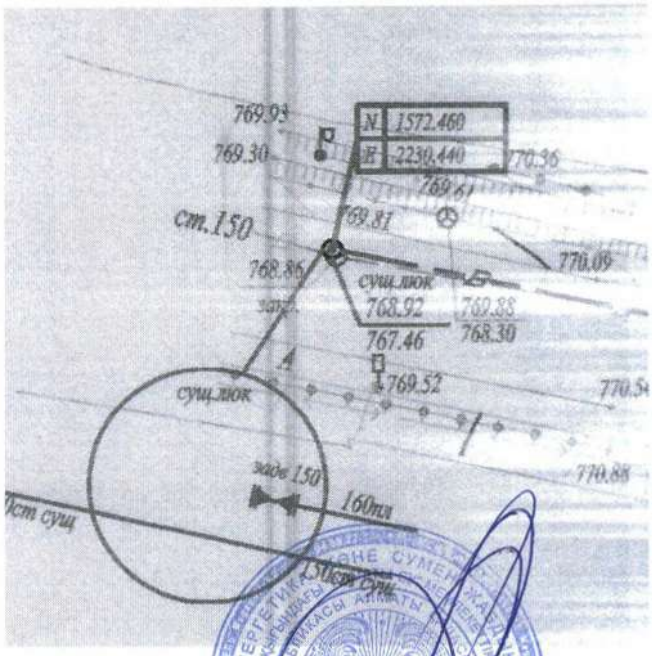

Заказчик:

Директор департамента водопроводных сетей ГКП на ПХВ «Алматы Су» УЭиВ г. Алматы Еділбай А. М.

фамилия, имя, отчество (при его наличии), подпись руководителя *Место печати (при наличии)*

Авторский надзор:

Эксперт

ТОО «ALEM PROEKT» Байболов А.С.

фамилия, имя, отчество (при его наличии), подпись эксперта *Место печати (при наличии)*