ТОО «Асад-ЛТД»

Государственная лицензия ГСЛ N19002756 от 21.01.2022г

Заказ: 03/6-2023

Заказчик: КГУ «Отдел строительства акимата города Тараза» Жамбылская область, г.Тараз

РАБОЧИЙ ПРОЕКТ

«Строительство 30 многоквартирных жилых домов в жилом массиве в конце улицы Аскарова, Жамбылская область, г.Тараз.Жилой дом №6 (с наружными сетями (электроснабжения, водоснабжение и канализация, газоснабжение) и благоустройством территорий»

Водопровод и канализация

03/6-2023-ВК

Том 2

Альбом 4

г.Шымкент - 2023 г.

ТОО «Асад-ЛТД»

Государственная лицензия ГСЛ N19002756 от 21.01.2022г

Заказ: 03/6-2023

Заказчик: КГУ «Отдел строительства акимата города Тараза» Жамбылская область, г.Тараз

РАБОЧИЙ ПРОЕКТ

«Строительство 30 многоквартирных жилых домов в жилом массиве в конце улицы Аскарова, Жамбылская область, г.Тараз.Жилой дом №6 (с наружными сетями (электроснабжения, водоснабжение и канализация, газоснабжение) и благоустройством территорий»

Водопровод и канализация

03/6-2023-ВК

Том 2

Альбом 4

Директор ТОО «Асад-ЛТД» Ақжолов Ә.

Главный инженер проекта Утелбаев Е.

г.Шымкент - 2023 г.

Ведомость рабочих чертежей основного проекта

Марка	Наименование	Примечание
1	Общие данные (начало)	
2	Общие данные (окончание)	
3	План систем В1 на отм. -2.100	
4	План систем В1 и Т3 на отм. 0.000	
5	Экспликация помещений на отм. 0.000	
6	План систем В1 и Т3 на отм. +3.000,+6.000,+6.000,+12.000	
7	Экспликация помещений на отм. +3.000,+6.000,+6.000,+12.000	
8	План систем К1,К2,К3Н на отм. -2.100	
9	План систем К1,К2 на отм. 0.000	
10	Экспликация помещений на отм. 0.000	
11	План систем К1,К2, на отм. +3.000,+6.000,+6.000,+12.000	
12	Экспликация помещений на отм. +3.000,+6.000,+6.000,+12.000	
13	План систем К1,К2, на чердачном этаже	
14	План систем КВ и К2 на кровли	
15	Аксонометрическая схема магистральных трубопроводов В1 и Т3 и обвязки насосных станций	
16	План технического помещения насосной. Аксонометрическая схема обвязки насосных станций	
17	Схемы систем В1 и Т3 (стояк 1)	
18	Схемы систем В1 и Т3 (стояк 2)	
19	Схемы систем В1 и Т3 (стояк 3)	
20	Схемы систем В1 и Т3 (стояк 4)	
21	Схемы магистральных системы К1	
22	Схемы системы К1	
23	Схемы системы К1	
24	Схема сетей вытяжной канализации КВ-1,2	
25	Схемы системы К2	
26	Расположение поквартирный водомер для холодной воды в шкафе	Узел А
27	Водомерный узел №1 (общедомовой)	
28		
29		
30		
31		
32		
33		
34		

Ведомость ссылочных и прилагаемых документов

Обозначение	Наименование	Примечание
	Ссылочные документы	
Серия 4.904-69	"Детали крепления санитарно-технических	
	приборов и трубопроводов"	
	Прилагаемые документы	
266-2022 ВК.СО	Спецификация оборудования.	7 листов

Основные показатели по чертежам водопровода и канализации.

Наименование системы	Потребный напор на вводе, м	Расчетный расход				Установленная мощность э/двигателей, квт	Примечание
		м3/сут	м3/час	л/с	при пожаре л/с		
Противопожарный водопровод	-		-	-	-		
Общий хоз-питьевой водопровод	22,16	48,00	5,43	2,35			
Бытовая канализация		48,00	5,43	2,35+1,6			
Ливневая канализация				14,04			
Производственная канализация			5,0				

Согласовано:
Нач.отд.ОВ и ВК
Нач.отд.ЭЛ и авт
ГАП

Взам. инв. №

Подпись и дата

Инв. № подл.

Рабочий проект разработан в соответствии с действующими на территории Республики Казахстан нормами и правилами и предусматривает мероприятия, обеспечивающие взрывопожаробезопасность, исключающие вредные воздействия на окружающую среду и воздушный бассейн, а также предупреждающие чрезвычайные ситуации природного и техногенного характера

ГИП _____ Утелбаев Е.

Изм.	Кол.уч	Лист	N док	Подпись	Дата
ГИП	Утелбаев Е.				
Исполнил	Умбетаев				
Проверил	Утелбаев Е.				
Н. контр.	Мокринская				

03/06-2023-ВК

"Строительство 30 многоквартирных жилых домов в жилом массиве в конце улицы Аскарова, Жамбылская область, г.Тараз.Жилой дом №6(с наружними сетями (электроснабжения, водоснабжение и канализация, газоснабжение) и благоустройством территорий"

Жилой дом

Стадия	Лист	Листов
РП	1	27

Общие данные (начало)

ТОО «Асад-ЛТД»
Шымкент - 2023.

Общие указания.

Рабочий проект внутренних сетей водоснабжения и канализации выполнен на основании:
- задания на проектирования, утвержденного заказчиком;
- СП РК 4.01-101-2012 "Внутренний водопровод и канализация зданий, сооружений",
- СН РК 4.01-01-2011 "Внутренний водопровод и канализация зданий";
- СН РК 3.02-01-2011 "Жилые здания";
- инженерно-геологических условий выданных ТОО «ГЕО - Инженерные Изыскания»;
- архитектурно-строительных чертежей.

Данным проектом предусмотрено:
- система хозяйственно-питьевого водопровода;
- система горячего водоснабжения;
- система бытовой канализации до первого колодца;
- система производственный канализации напорный;
- система внутреннего водостока.

Расчет водопотребления и водоотведения выполнен по СП РК 4.01-101-2012 "Внутренний водопровод и канализация зданий, сооружений".

Исходные данные:
- количество жителей в жилого дома («Строительство 30 многоквартирных жилых домов в жилом массиве в конце улицы Аскарова в г. Тараз, Жамбылской области (16 домов)» - 260 человека (согласно задания технолога.)
- высота здания от уровня земли - 13,660 м согласно Технического регламента «Общие требования к пожарной безопасности» Главы 2., п.5, п.п.4..
- гарантированный напор в сети составляет Нгар. =0.12МПа (согласно ТУ №195 от ГКП "ЖАМБЫЛ СУ" 28.07.2023г выданных КГУ "Отдел строительства акимата города Тараз").

Согласно отчета об инженерно-геологических условиях В пределах площадки по номенклатурному виду и просадочным свойствам грунтов, до глубины 10,0 м, выделено два инженерно-геологических элемента (ИГЭ):

первый ИГЭ - суглинок светло-коричневый, макропористый, твердой консистенции, просадочный, мощностью 0,3-1,3 м. Просадка суглинка от собственного веса при замачивании отсутствует. Тип грунтовых условий площадки по просадочности - первый;

второй ИГЭ - галечниковый грунт с песчаным заполнителем до 25 %, с включением валунов до 10 %, от малой степени водонасыщения до насыщенного водой, вскрытой мощностью 8,5-9,5 м.

Подземные воды, на период изысканий (май 2023 г.), вскрыты на глубине 2,3-2,9 м от поверхности земли.

Поверхность земли площадки ровная, с общим уклоном на северо-восток. Высотные отметки поверхности земли площадки изменяются в пределах 589,18-591,53м.

Согласно таблицы 6.2 СП РК 2.03-30-2017, сейсмическая опасность участка строительства при II типе грунтовых условий в баллах по карте ОСЗ-2 475 -8 баллов.

Внутриплощадочные сети водоснабжения и канализации выполняются по отдельному проекту.

Хозяйственно-питьевой водопровод.

На вводе в здание установлен общедомовой водомерный счетчик с обводной линией. На обводной линии следует устанавливать задвижку, опломбированную в закрытом положении.

Магистральные трубопроводы, проложенные по подвалу, стояки и трубопроводы, проложенные в шахтах, изолируются гибкой трубчатой изоляцией "K-flex".

Жилой дом.

Хоз-питьевой водопровод выполнен:
-- разводка к санитарно-техническим приборам из полипропиленовых труб.
- водомерный узел с обводной линией.
- поливочные краны по периметру здания;
- вводы - из стальных электросварных труб по ГОСТ 10704-91;
- разводка по подвалу и стояки - из полипропиленовых труб;
- разводка по квартирам - из полипропиленовых труб. На сети хоз-питьевого водопровода установлена запорная арматура на вводе в здание, у оснований стояков, на ответвлениях в каждую квартиру. Схема сети тупиковая. Прокладка труб по жилой части дома принята открытая.

По заданию на проектирование поквартирные водомерные счетчики устанавливаются в шахтах в лестничном клетке на каждом этаже.

Напор в точке подключения к городским сетям согласно технических условий - 12,0м. Для подачи воды в проекте предусмотрена установка повышения давления модель WILO TESCOR-2 Helix V 406/SKw-EB-R, на базе двух горизонтальных насосов Wilo с частотным регулированием. Технические характеристики установки повышения давления в системе В1: Q=3,0 м3/ч, Н=30,0м, N=2x0,75 кВт.

Внутреннее пожаротушение непредусматривается:
- высота здания согласно Технического регламента «Общие требования к пожарной безопасности» Главы 2., п.5, п.п.4. составляет 13,660 м. Поэтому высота жилого здания не соответствует требованиям Табл.1 СП РК 4.01-101-2012, согласно п.4.2.7 СП РК 4.01-101-2012 в зданиях и помещениях, объемом или высотой менее указанных в табл. 1* и 2 внутренний противопожарный водопровод не требуется.

Горячее водоснабжение.

Горячее водоснабжение от индивидуального котла (см. раздел "ОВ").

Трубопроводы горячей воды выполнены из полипропиленовых труб.

Труба напорная из полипропилена PP-R армированная SDR 6 PN 20 ГОСТ 32415-2013.

На сети установлена запорно-регулирующая арматура.

Бытовая канализация.

Трубопроводы бытовой канализации выполнены:
- выпуски - из чугунных канализационных труб по ГОСТ 6942.3-80;
- магистральные трубопроводы в подвале, стояки и отводящие трубопроводы от санприборов - из поливинилхлоридных канализационных труб по ГОСТ 22689-2014.

При изменении направления прокладки канализационных труб следует применять пологие отводы.

На сетях канализации установлены ревизии и прочистки, для вентиляции предусмотрены вентиляционные стояки. Против ревизий на стояках при скрытой прокладке предусмотрены лючки.

Уклоны канализационных труб: для Ф100 - 0,02, Ф50 - 0,03. Вентиляционные трубы по чердаку прокладываются с уклоном 0,01 в сторону стояка

Канализация напорная производственная.

Трубопроводы производственная напорная канализации выполнены:
- выпуски - из стальных водогазопроводных неоцинкованных труб по ГОСТ 3262-75*;
- магистральные трубопроводы в подвале от приямков - из стальных водогазопроводных неоцинкованных труб по ГОСТ 3262-75*.

В приямке предусмотрены дренажные насосы Гном 10-6. Стальные трубы защищены от коррозии, выполнены антикоррозийная изоляция стальных трубопроводов: -грунтовка поверхности стальных труб ГФ-21, -окраска поверхности стальных труб эмалью ПФ115.

Внутренний водосток.

Трубопроводы внутреннего водостока выполнены из чугунных канализационных труб по ГОСТ 6942-98.

Трубопроводы, проложенные в пределах охлаждаемых участков, изолируются гибкой трубчатой изоляцией "K-flex".

Вокруг воронок, лотков и трубопроводов в пределах чердака проложен теплоизоляция гибкой трубчатой "K-flex".

Чаши водосточных воронок жестко закрепляются к несущим конструкциям покрытия и соединяются со стояками через компенсаторы.

Отвод стоков дождевой канализации принят открыто на отмостку здания. На стояке предусматривается гидравлический затвор с отводом талых вод в бытовую канализацию в зимнее время.

Общие примечания.

Жесткая заделка трубопроводов в конструкциях стен и фундаментах зданий не допускается. Зазор между трубопроводом и конструкцией заполняется эластичным водо- и газонепроницаемым материалом.

Заделку отверстий в перекрытиях и стенах выполнять после всех работ по монтажу и испытанию трубопроводов.

В местах прохода через строительные конструкции трубы из полимерных материалов прокладываются в гильзах. Расположение стыков труб в гильзах не допускается.

Наружные поверхности стальных труб покрыть эмалью ПФ-115 ГОСТ 6465-76* за 1 раз по огрунтовке ГФ-021 ГОСТ 25129-82*.

Акты освидетельствования скрытых работ:

- Устройство естественного основания под трубопроводы канализации ниже отм. 0.000;
- Устройство искусственного основания под трубопроводы канализации ниже отм. 0.000;
- Прокладка трубопроводов канализации ниже отм. 0.000;
- Обратная засыпка трубопроводов канализации ниже отм. 0.000;
- Монтаж трубопроводов системы ливневой канализации крепление к конструкциям здания;
- Монтаж трубопроводов систем ХГВС и крепление к конструкциям здания;
- Устройство прохода трубопроводов ХГВС, канализации через стены и перекрытия;
- Антикоррозионная обработка трубопроводов;
- Монтаж очистных установок;

Условные обозначения:

--- В1 ---	-	Хоз-питьевой противопожарный водопровод
--- ТЗ ---	-	Трубопровод горячей воды (прямой)
--- К1 ---	-	Канализация хозяйственно-бытовая
--- К2 ---	-	Внутренний водосток (канализация ливневая)
--- КЗН ---	-	Канализация производственная напорная
	-	Теплоизоляция для труб

Изм.	Кол.уч	Лист	N док.	Подпись	Дата	03/06-2023-ВК		
						"Строительство 30 многоквартирных жилых домов в жилом массиве в конце улицы Аскарова, Жамбылская область, г.Тараз.Жилой дом №6(с наружными сетями (электроснабжения, водоснабжение и канализация, газоснабжение) и благоустройством территории"		
ГИП		Утелбаев Е.				Жилой дом	Стадия: РП	Лист: 2 / Листов: 27
Исполнил		Умбетаев						
Проверил		Утелбаев Е.				Общие данные (окончание)	ТОО «Асад-ЛТД» Шымкент - 2023.	
Н. контр.		Мокринская						

Согласовано:
Нач.отд.ОВ и ВК
Нач.отд.ЭЛ и авт.
ГАП

Взам. инв. №
Подпись и дата
Инв. № подл.

План систем В1 на отм. -2.100

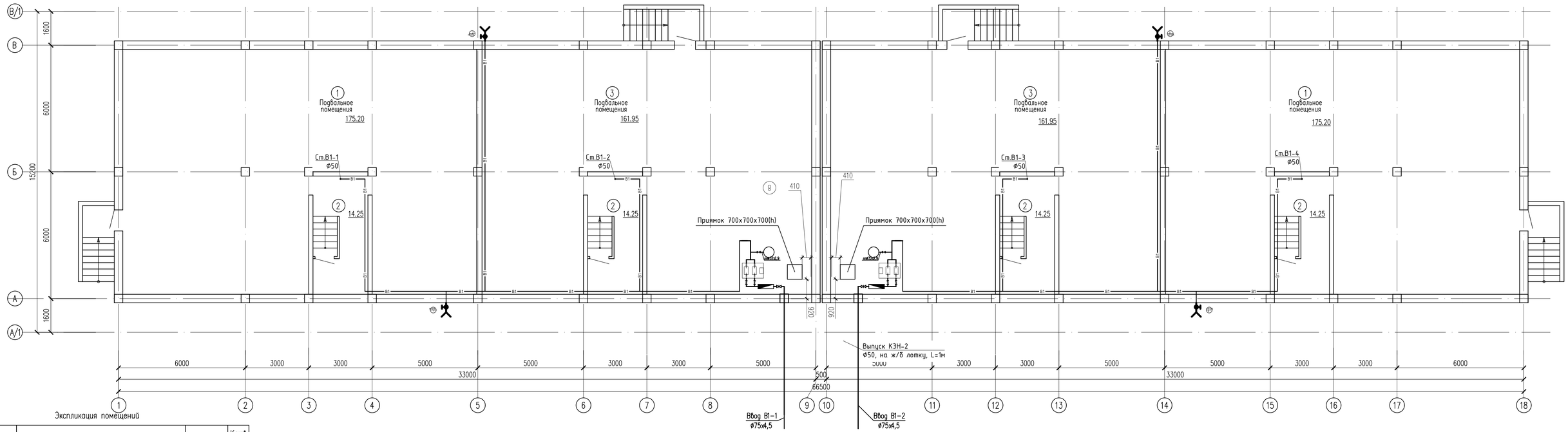

Экспликация помещений

Номер помещения	Наименование	Площадь, м²	Кат* помещения
1	Подвальное помещение x2	175.20	
2	Лестничная клетка ж4	14.25	
3	Подвальное помещение x2	161.95	
	Всего:	731.30	

Согласовано

Взам. инв. N

Подп. и дата

Инв. N подл.

Изм.	Кол.уч	Лист	N док.	Подпись	Дата
ГИП		Утелбаев Е.			
Исполнил		Умбетаев			
Проверил		Утелбаев Е.			
Н. контр.		Мокринская			

03/06-2023-ВК

"Строительство 30 многоквартирных жилых домов в жилом массиве в конце улицы Аскарова Жамбылская область, г.Тараз.Жилой дом №6(с наружными сетями (электроснабжения, водоснабжение и канализация, газоснабжение) и благоустройством территории"

Жилой дом

Стадия	Лист	Листов
РП	3	27

План систем В1 на отм. -2.100

ТОО «Асад-ЛТД»
Шымкент – 2023.

Копировал

Формат А4-3

План систем В1 и Т3 на отм. 0.000

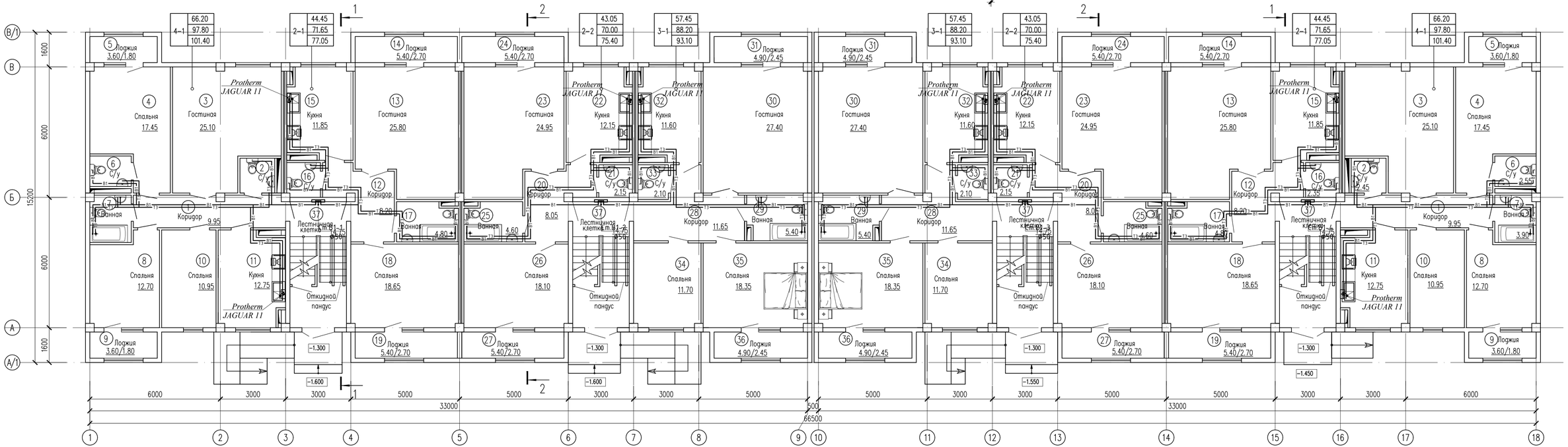

Изм.	Кол.уч	Лист	N док.	Подпись	Дата
ГИП		Утелбаев Е.			
Исполнил		Умбетаев			
Проверил		Утелбаев Е.			
Н. контр.		Мокринская			

03/06-2023-ВК

"Строительство 30 многоквартирных жилых домов в жилом массиве в конце улицы Аскорова, Жамбылская область, г.Тараз.Жилой дом №6(с наружными сетями (электроснабжения, водоснабжение и канализация, газоснабжение) и благоустройством территорий"

Жилой дом

Стадия	Лист	Листов
РП	4	27

План систем В1 и Т3 на отм. 0.000

ТОО «Асад-ЛТД»
Шымкент – 2023.

Согласовано

Взам. инв. N

Подп. и дата

Инв. N подл.

Копировал

Формат А4-3

Экспликация помещений

Номер поме-щения	Наименование	Площадь, м2	Приме-чание (м2)
4-х комнатная квартира (Тип квартиры 4-1) 2 шт.			
1	Коридор	9.95	
2	С/у	2.45	
3	Гостинная	25.10	
4	Спальня	17.45	
5	Лоджия	1.80	
6	С/у	2.55	
7	Ванная	3.90	
8	Спальня	12.70	
9	Лоджия	1.80	
10	Спальня	10.95	
11	Кухня	12.75	
	Жилая площадь	66.20	
	Общая площадь без летних помещ	97.80	
	Общая площадь	101.40	
2-х комнатная квартира (Тип квартиры 2-1) 2 шт.			
12	Коридор	8.20	
13	Гостинная	25.80	
14	Лоджия	2.70	
15	Кухня	11.85	
16	С/у	2.35	
17	Ванная	4.80	
18	Спальня	18.65	
19	Лоджия	2.70	
	Жилая площадь	44.45	
	Общая площадь без летних помещ	71.65	
	Общая площадь	77.05	
2-х комнатная квартира (Тип квартиры 2-2) 2 шт.			
20	Коридор	8.05	
21	С/у	2.15	
22	Кухня	12.15	
23	Гостинная	24.95	
24	Лоджия	2.70	

Экспликация помещений

Номер поме-щения	Наименование	Площадь, м2	Приме-чание (м2)
25	Ванная	4.60	
26	Спальня	18.10	
27	Лоджия	2.70	
	Жилая площадь	43.05	
	Общая площадь без летних помещ	70.0	
	Общая площадь	75.40	
3-х комнатная квартира (Тип квартиры 3-1) 2 шт.			
28	Коридор	11.65	
29	Ванная	5.40	
30	Гостинная	27.40	
31	Лоджия	2.45	
32	Кухня	11.60	
33	С/у	2.10	
34	Спальня	11.70	
35	Спальня	18.35	
36	Лоджия	2.45	
	Жилая площадь	57.45	
	Общая площадь без летних помещ	88.20	
	Общая площадь	93.10	
37	Лестничная клетка x4	14.75	
Общая площадь этажа		752.90	
Общая площадь квартир		693.90	

Согласовано

Взам. инв. N

Подп. и дата

Инв. N подл.

Изм.	Кол.уч	Лист	N док	Подпись	Дата
ГИП		Утелбаев Е.			
Исполнил		Умбетаев			
Проверил		Утелбаев Е.			
Н. контр.		Мокринская			

03/06-2023-ВК

"Строительство 30 многоквартирных жилых домов в жилом массиве в конце улицы Аскарова, Жамбылская область, г.Тараз.Жилой дом №6(с наружными сетями (электроснабжения, водоснабжение и канализация, газоснабжение) и благоустройством территорий"

Жилой дом

Стадия	Лист	Листов
РП	5	27

Экспликация помещений на отм. 0.000

ТОО «Асад-ЛТД»
Шымкент - 2023.

Копировал

Формат А3

План систем В1 и Т3 на отм. +3.000,+6.000,+6.000,+12.000

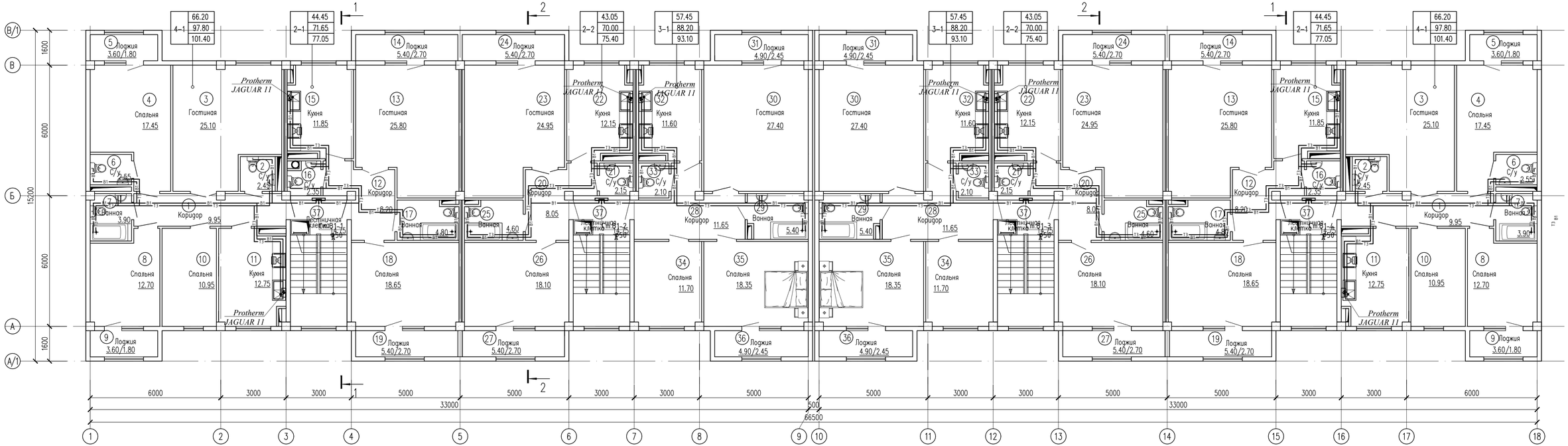

						03/06-2023-ВК			
Изм.	Кол.уч	Лист	N док.	Подпись	Дата	"Строительство 30 многоквартирных жилых домов в жилом массиве в конце улицы Аскарова Жамбылская область, г.Тараз.Жилой дом №6(с наружными сетями (электроснабжения, водоснабжение и канализация, газоснабжение) и благоустройством территории"			
ГИП		Утелбаев Е.				Жилой дом	Стадия	Лист	Листов
Исполнил		Умбетаев					РП	6	27
Проверил		Утелбаев Е.				План систем В1 и Т3 на отм. +3.000,+6.000,+6.000,+12.000	ТОО «Асад-ЛТД» Шымкент – 2023.		
Н. контр.		Мокринская							

Согласовано

Взам. инв. N

Подп. и дата

Инв. N подл.

Копировал

Формат А4-3

Экспликация помещений

Номер поме-щения	Наименование	Площадь, м2	Приме-чание (м2)
4-х комнатная квартира (Тип квартиры 4-1) 2 шт.			
1	Коридор	9.95	
2	С/у	2.45	
3	Гостинная	25.10	
4	Спальня	17.45	
5	Лоджия	1.80	
6	С/у	2.55	
7	Ванная	3.90	
8	Спальня	12.70	
9	Лоджия	1.80	
10	Спальня	10.95	
11	Кухня	12.75	
	Жилая площадь	66.20	
	Общая площадь без летних помещ	97.80	
	Общая площадь	101.40	
2-х комнатная квартира (Тип квартиры 2-1) 2 шт.			
12	Коридор	8.20	
13	Гостинная	25.80	
14	Лоджия	2.70	
15	Кухня	11.85	
16	С/у	2.35	
17	Ванная	4.80	
18	Спальня	18.65	
19	Лоджия	2.70	
	Жилая площадь	44.45	
	Общая площадь без летних помещ	71.65	
	Общая площадь	77.05	
2-х комнатная квартира (Тип квартиры 2-2) 2 шт.			
20	Коридор	8.05	
21	С/у	2.15	
22	Кухня	12.15	
23	Гостинная	24.95	
24	Лоджия	2.70	

Экспликация помещений

Номер поме-щения	Наименование	Площадь, м2	Приме-чание (м2)
25	Ванная	4.60	
26	Спальня	18.10	
27	Лоджия	2.70	
	Жилая площадь	43.05	
	Общая площадь без летних помещ	70.0	
	Общая площадь	75.40	
3-х комнатная квартира (Тип квартиры 3-1) 2 шт.			
28	Коридор	11.65	
29	Ванная	5.40	
30	Гостинная	27.40	
31	Лоджия	2.45	
32	Кухня	11.60	
33	С/у	2.10	
34	Спальня	11.70	
35	Спальня	18.35	
36	Лоджия	2.45	
	Жилая площадь	57.45	
	Общая площадь без летних помещ	88.20	
	Общая площадь	93.10	
37	Лестничная клетка x4	14.75	
Общая площадь этажа		752.90	
Общая площадь квартир		693.90	

Согласовано

Взам. инв. N

Подп. и дата

Инв. N подл.

Изм.	Кол.уч	Лист	N док	Подпись	Дата
ГИП		Утелбаев Е.			
Исполнил		Умбетаев			
Проверил		Утелбаев Е.			
Н. контр.		Мокринская			

03/06-2023-ВК

"Строительство 30 многоквартирных жилых домов в жилом массиве в конце улицы Аскарова, Жамбылская область, г.Тараз.Жилой дом №6(с наружными сетями (электроснабжения, водоснабжение и канализация, газоснабжение) и благоустройством территорий"

Жилой дом

Стадия	Лист	Листов
РП	7	27

Экспликация помещений на отм. +3.000,+6.000,+6.000,+12.000

ТОО «Асад-ЛТД» Шымкент - 2023.

Копировал

Формат А3

План систем К1,К2,К3Н на отм. -2.100

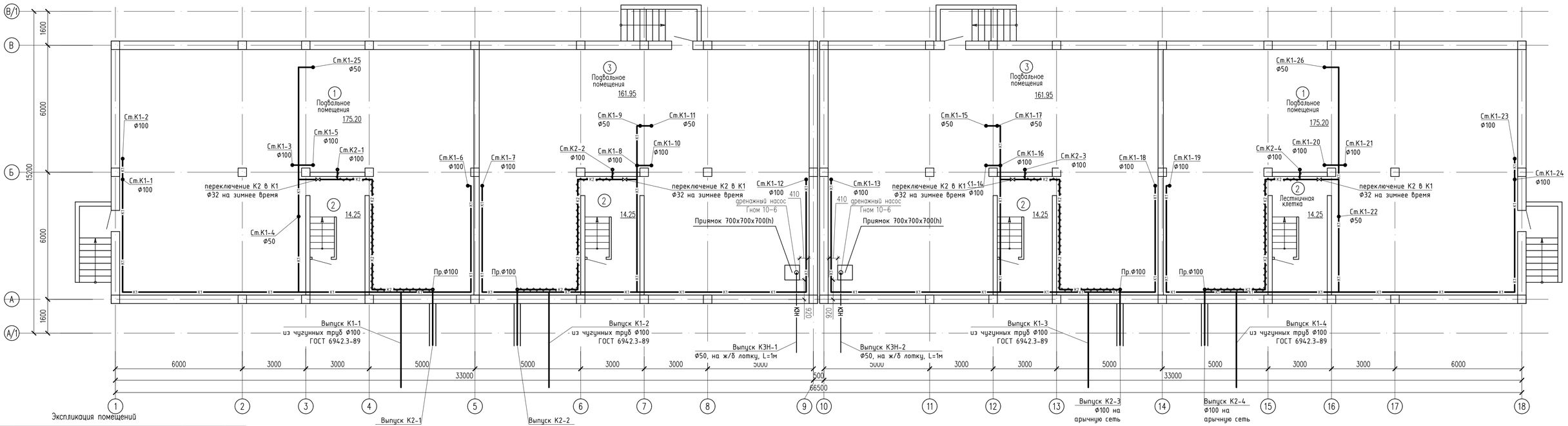

Экспликация помещений

Номер помещения	Наименование	Площадь, м²	Кат* помещения
1	Подвальное помещение x2	175.20	
2	Лестничная клетка ж4	14.25	
3	Подвальное помещение x2	161.95	
	Всего:	731.30	

Согласовано

Взам. инв. N

Подп. и дата

Инв. N подл.

Изм.	Кол.уч	Лист	N док.	Подпись	Дата
ГИП	Утелбаев Е.				
Исполнил	Умбетаев				
Проверил	Утелбаев Е.				
Н. контр.	Мокринская				

03/06-2023-ВК

"Строительство 30 многоквартирных жилых домов в жилом массиве в конце улицы Аскарова Жамбылская область, г.Тараз.Жилой дом №6(с наружными сетями (электроснабжения, водоснабжение и канализация, газоснабжение) и благоустройством территории"

Жилой дом

Стадия	Лист	Листов
РП	8	27

План систем К1,К2 и К3Н на отм. -2.100

ТОО «Асад-ЛТД» Шымкент - 2023.

Копировал

Формат А4-3

План систем К1,К2 на отм. 0.000

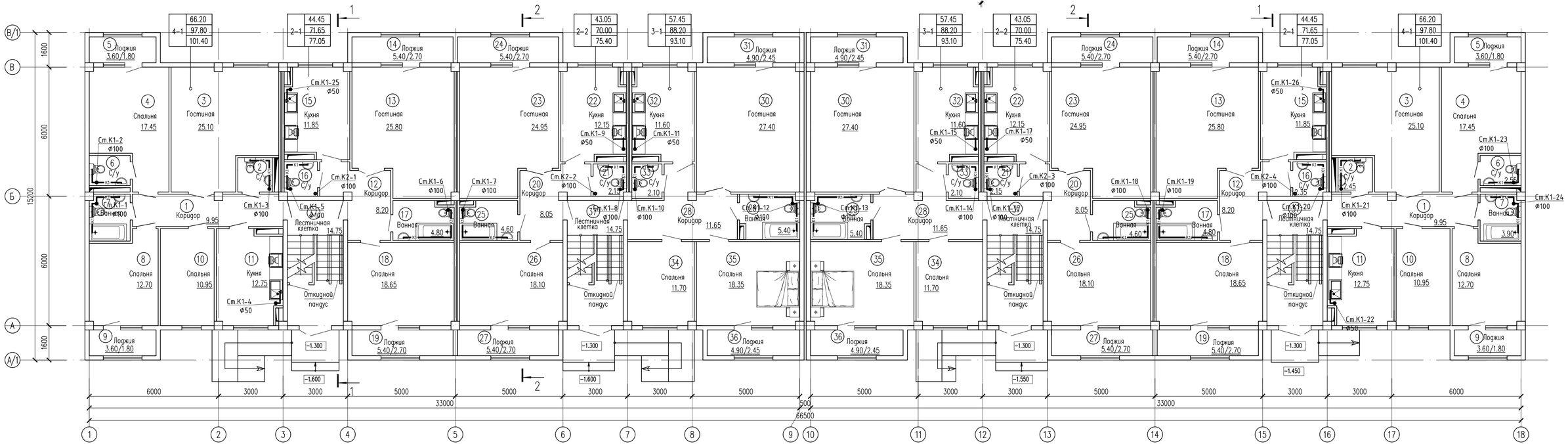

Изм.	Кол.уч	Лист	N док.	Подпись	Дата
ГИП		Утелбаев Е.			
Исполнил		Умбетаев			
Проверил		Утелбаев Е.			
Н. контр.		Мокринская			

03/06-2023-ВК

"Строительство 30 многоквартирных жилых домов в жилом массиве в конце улицы Аскарова Жамбылская область, г.Тараз.Жилой дом №6(с наружными сетями (электроснабжения, водоснабжение и канализация, газоснабжение) и благоустройством территории"

Жилой дом

Стадия	Лист	Листов
РП	9	27

План систем К1 и К2 на отм. 0.000

ТОО «Асад-ЛТД» Шымкент – 2023.

Согласовано

Взам. инв. N

Подп. и дата

Инв. N подл.

Копировал

Формат А4-3

Экспликация помещений

Номер поме-щения	Наименование	Площадь, м2	Приме-чание (м2)
4-х комнатная квартира (Тип квартиры 4-1) 2 шт.			
1	Коридор	9.95	
2	С/у	2.45	
3	Гостинная	25.10	
4	Спальня	17.45	
5	Лоджия	1.80	
6	С/у	2.55	
7	Ванная	3.90	
8	Спальня	12.70	
9	Лоджия	1.80	
10	Спальня	10.95	
11	Кухня	12.75	
	Жилая площадь	66.20	
	Общая площадь без летних помещ	97.80	
	Общая площадь	101.40	
2-х комнатная квартира (Тип квартиры 2-1) 2 шт.			
12	Коридор	8.20	
13	Гостинная	25.80	
14	Лоджия	2.70	
15	Кухня	11.85	
16	С/у	2.35	
17	Ванная	4.80	
18	Спальня	18.65	
19	Лоджия	2.70	
	Жилая площадь	44.45	
	Общая площадь без летних помещ	71.65	
	Общая площадь	77.05	
2-х комнатная квартира (Тип квартиры 2-2) 2 шт.			
20	Коридор	8.05	
21	С/у	2.15	
22	Кухня	12.15	
23	Гостинная	24.95	
24	Лоджия	2.70	

Экспликация помещений

Номер поме-щения	Наименование	Площадь, м2	Приме-чание (м2)
25	Ванная	4.60	
26	Спальня	18.10	
27	Лоджия	2.70	
	Жилая площадь	43.05	
	Общая площадь без летних помещ	70.0	
	Общая площадь	75.40	
3-х комнатная квартира (Тип квартиры 3-1) 2 шт.			
28	Коридор	11.65	
29	Ванная	5.40	
30	Гостинная	27.40	
31	Лоджия	2.45	
32	Кухня	11.60	
33	С/у	2.10	
34	Спальня	11.70	
35	Спальня	18.35	
36	Лоджия	2.45	
	Жилая площадь	57.45	
	Общая площадь без летних помещ	88.20	
	Общая площадь	93.10	
37	Лестничная клетка x4	14.75	
Общая площадь этажа		752.90	
Общая площадь квартир		693.90	

Согласовано

Взам. инв. N

Подп. и дата

Инв. N подл.

Изм.	Кол.уч	Лист	N док	Подпись	Дата
ГИП		Утелбаев Е.			
Исполнил		Умбетаев			
Проверил		Утелбаев Е.			
Н. контр.		Мокринская			

03/06-2023-ВК

"Строительство 30 многоквартирных жилых домов в жилом массиве в конце улицы Аскарова, Жамбылская область, г.Тараз.Жилой дом №6(с наружными сетями (электроснабжения, водоснабжение и канализация, газоснабжение) и благоустройством территорий"

Жилой дом	Стадия	Лист	Листов
	РП	10	27

Экспликация помещений на отм. 0.000

ТОО «Асад-ЛТД»
Шымкент - 2023.

Копировал

Формат А3

План систем К1,К2, на отм. +3.000,+6.000,+6.000,+12.000

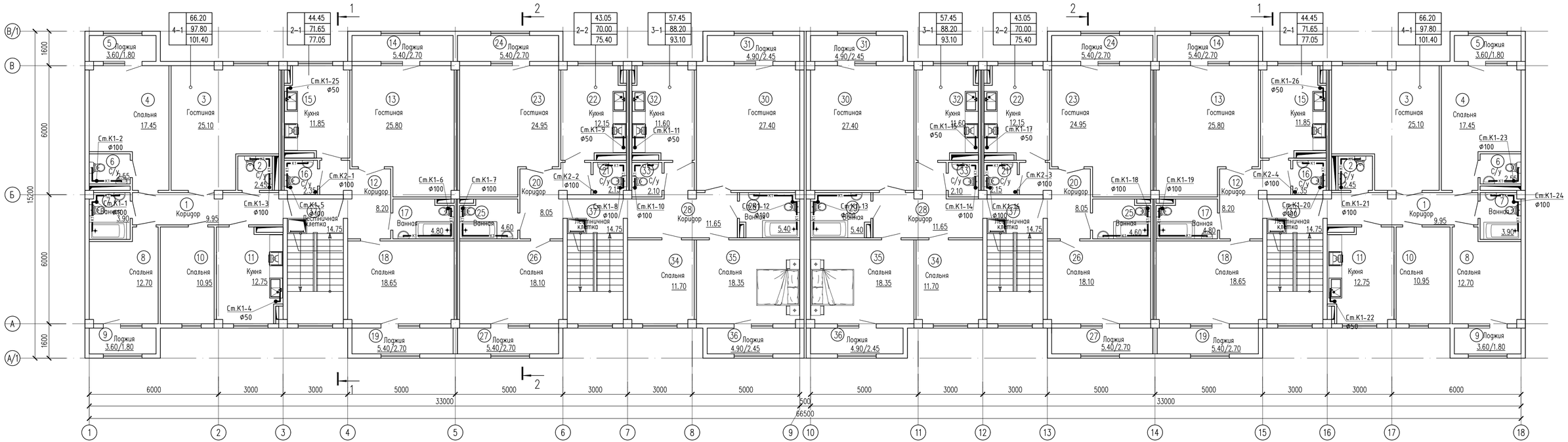

Изм.	Кол.уч	Лист	N док.	Подпись	Дата
ГИП		Утелбаев Е.			
Исполнил		Умбетаев			
Проверил		Утелбаев Е.			
Н. контр.		Мокринская			

03/06-2023-ВК

"Строительство 30 многоквартирных жилых домов в жилом массиве в конце улицы Аскарова Жамбылская область, г.Тараз.Жилой дом №6(с наружными сетями (электроснабжения, водоснабжение и канализация, газоснабжение) и благоустройством территории"

Жилой дом

Стадия	Лист	Листов
РП	11	27

План систем К1 и К2 на отм. +3.000,+6.000,+6.000,+12.000

ТОО «Асад-ЛТД» Шымкент – 2023.

Согласовано

Взам. инв. N

Подп. и дата

Инв. N подл.

Копировал

Формат А4-3

Экспликация помещений

Номер поме-щения	Наименование	Площадь, м2	Приме-чание (м2)
4-х комнатная квартира (Тип квартиры 4-1) 2 шт.			
1	Коридор	9.95	
2	С/у	2.45	
3	Гостинная	25.10	
4	Спальня	17.45	
5	Лоджия	1.80	
6	С/у	2.55	
7	Ванная	3.90	
8	Спальня	12.70	
9	Лоджия	1.80	
10	Спальня	10.95	
11	Кухня	12.75	
	Жилая площадь	66.20	
	Общая площадь без летних помещ	97.80	
	Общая площадь	101.40	
2-х комнатная квартира (Тип квартиры 2-1) 2 шт.			
12	Коридор	8.20	
13	Гостинная	25.80	
14	Лоджия	2.70	
15	Кухня	11.85	
16	С/у	2.35	
17	Ванная	4.80	
18	Спальня	18.65	
19	Лоджия	2.70	
	Жилая площадь	44.45	
	Общая площадь без летних помещ	71.65	
	Общая площадь	77.05	
2-х комнатная квартира (Тип квартиры 2-2) 2 шт.			
20	Коридор	8.05	
21	С/у	2.15	
22	Кухня	12.15	
23	Гостинная	24.95	
24	Лоджия	2.70	

Экспликация помещений

Номер поме-щения	Наименование	Площадь, м2	Приме-чание (м2)
25	Ванная	4.60	
26	Спальня	18.10	
27	Лоджия	2.70	
	Жилая площадь	43.05	
	Общая площадь без летних помещ	70.0	
	Общая площадь	75.40	
3-х комнатная квартира (Тип квартиры 3-1) 2 шт.			
28	Коридор	11.65	
29	Ванная	5.40	
30	Гостинная	27.40	
31	Лоджия	2.45	
32	Кухня	11.60	
33	С/у	2.10	
34	Спальня	11.70	
35	Спальня	18.35	
36	Лоджия	2.45	
	Жилая площадь	57.45	
	Общая площадь без летних помещ	88.20	
	Общая площадь	93.10	
37	Лестничная клетка x4	14.75	
Общая площадь этажа		752.90	
Общая площадь квартир		693.90	

Согласовано

Взам. инв. N

Подп. и дата

Инв. N подл.

Изм.	Кол.уч	Лист	N док	Подпись	Дата
ГИП		Утелбаев Е.			
Исполнил		Умбетаев			
Проверил		Утелбаев Е.			
Н. контр.		Мокринская			

03/06-2023-ВК

"Строительство 30 многоквартирных жилых домов в жилом массиве в конце улицы Аскарова, Жамбылская область, г.Тараз.Жилой дом №6(с наружными сетями (электроснабжения, водоснабжение и канализация, газоснабжение) и благоустройством территорий"

Жилой дом

Стадия	Лист	Листов
РП	12	27

Экспликация помещений на отм. +3.000,+6.000,+6.000,+12.000

ТОО «Асад-ЛТД» Шымкент - 2023.

Копировал

Формат А3

План систем К1,К2, на чердачном этаже

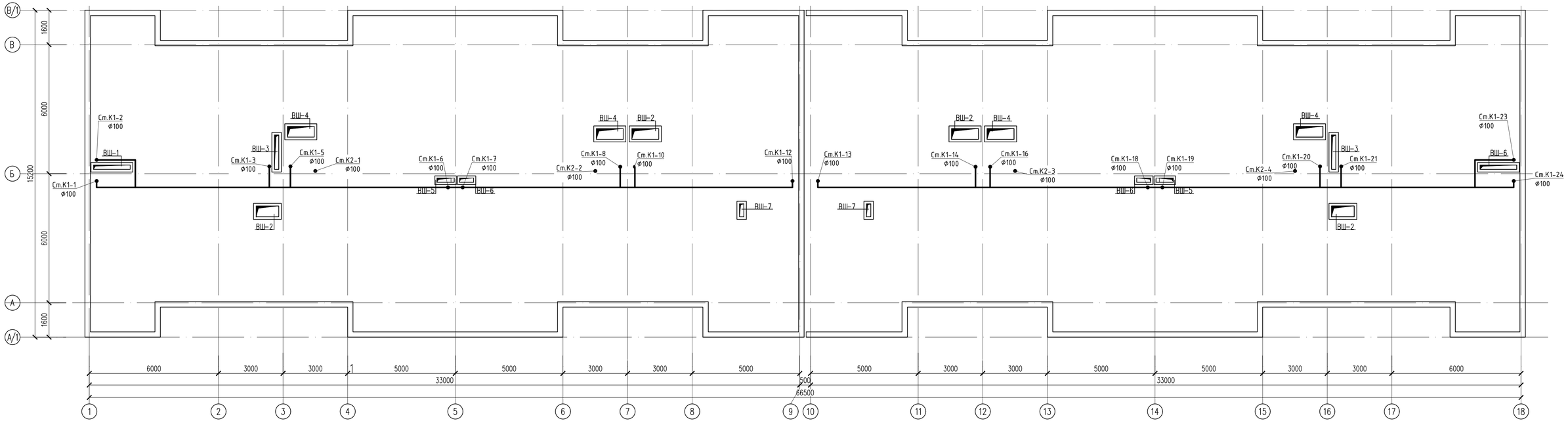

Изм.	Кол.уч	Лист	N док.	Подпись	Дата	03/06-2023-ВК "Строительство 30 многоквартирных жилых домов в жилом массиве в конце улицы Аскарова Жамбылская область, г.Тараз.Жилой дом №6(с наружными сетями (электроснабжения, водоснабжение и канализация, газоснабжение) и благоустройством территории"
ГИП		Утелбаев Е.				Жилой дом — Стадия: РП; Лист: 13; Листов: 27
Исполнил		Умбетаев				
Проверил		Утелбаев Е.				План систем К1,К2, на чердачном этаже — ТОО «Асад-ЛТД» Шымкент – 2023.
Н. контр.		Мокринская				

Согласовано

Взам. инв. N

Подп. и дата

Инв. N подл.

Копировал

Формат А4-3

План систем КВ и К2 на кровли

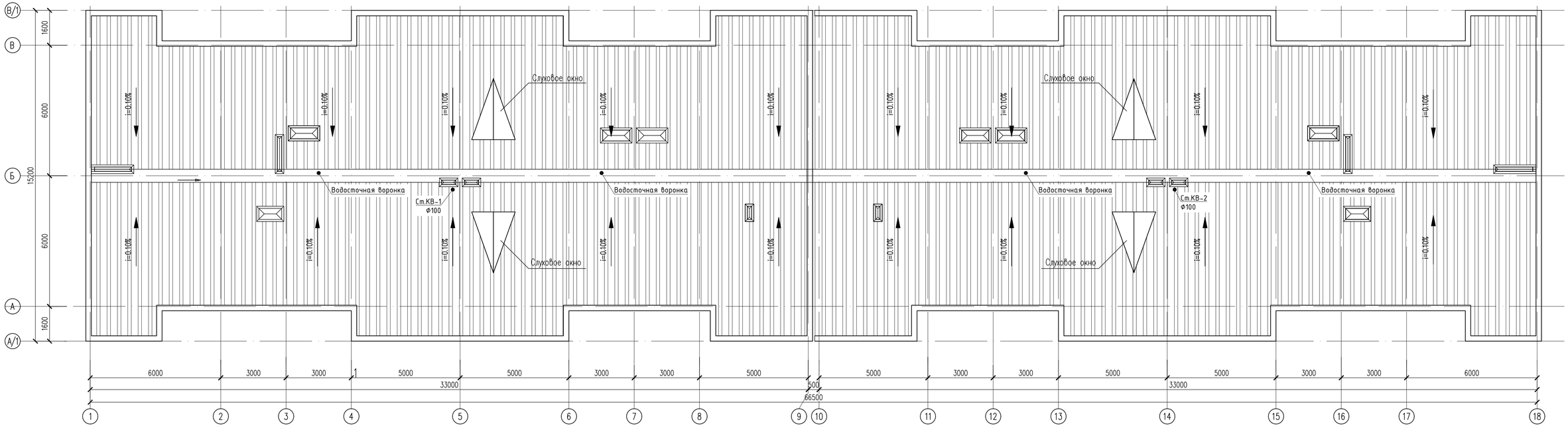

						03/06-2023-ВК
Изм.	Кол.уч	Лист	N док.	Подпись	Дата	"Строительство 30 многоквартирных жилых домов в жилом массиве в конце улицы Аскарова, Жамбылская область, г.Тараз.Жилой дом №6(с наружными сетями (электроснабжения, водоснабжение и канализация, газоснабжение) и благоустройством территории"
ГИП		Утелбаев Е.				Жилой дом — Стадия: РП; Лист: 14; Листов: 27
Исполнил		Умбетаев				
Проверил		Утелбаев Е.				План систем КВ и К2 на кровли — ТОО «Асад-ЛТД» Шымкент – 2023.
Н. контр.		Мокринская				

Согласовано

Взам. инв. N

Подп. и дата

Инв. N подл.

Копировал

Формат А4-3

Аксонометрическая схема магистральных трубопроводов В 1 и обвязки насосных станций

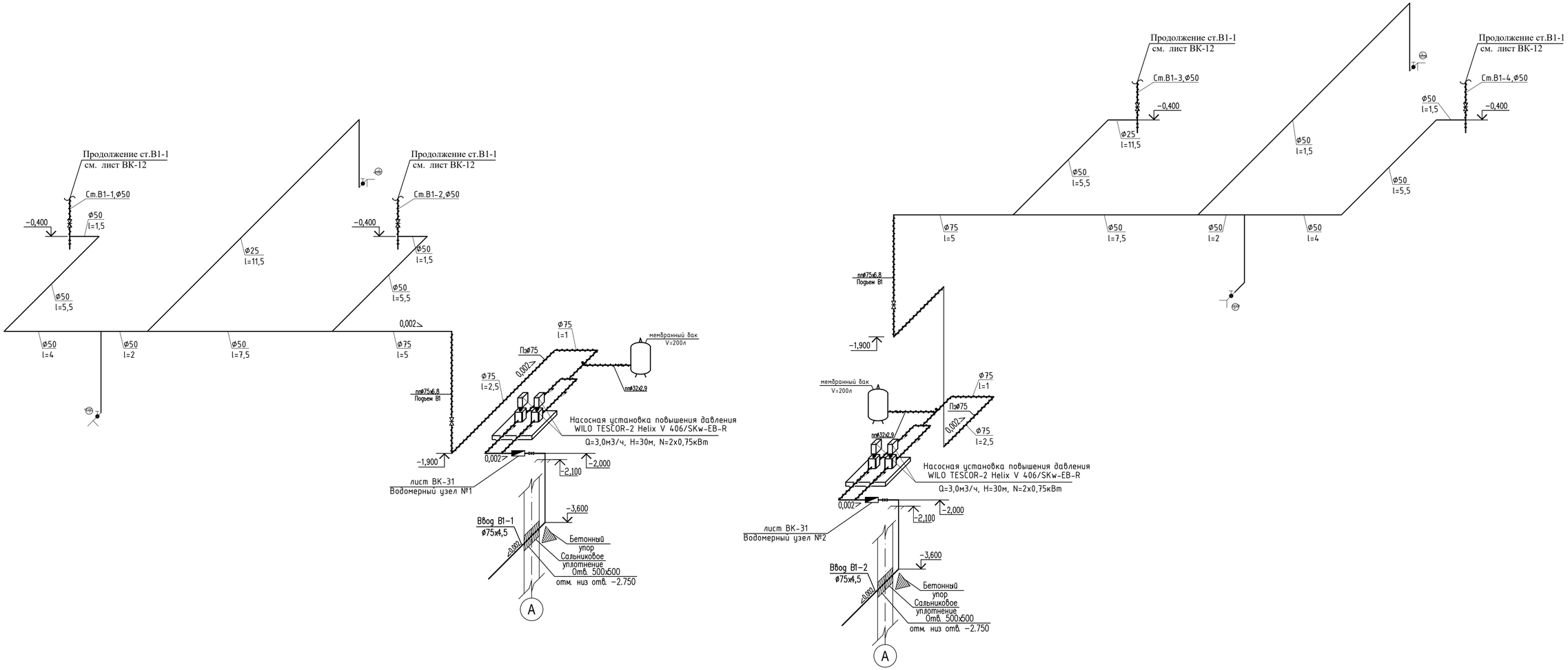

Изм.	Кол.уч	Лист	N док.	Подпись	Дата	03/06-2023-ВК "Строительство 30 многоквартирных жилых домов в жилом массиве в конце улицы Аскарова, Жамбылская область, г.Тараз.Жилой дом №6(с наружными сетями (электроснабжение, водоснабжение и канализация, газоснабжение) и благоустройством территорий"
ГИП		Утелбаев Е.				Жилой дом
Исполнил		Умбетаев				Стадия: РП; Лист: 15; Листов: 27
Проверил		Утелбаев Е.				Аксонометрическая схема магистральных трубопроводов В 1 и обвязки насосных станций
Н. контр.		Мокринская				ТОО «Асад-ЛТД» Шымкент – 2023.

Согласовано:

Взам. инв. N

Подп. и дата

Инв. N подл.

Формат

План технического помещения насосной. Аксонометрическая схема обвязки насосных станций

План насосной блок 1

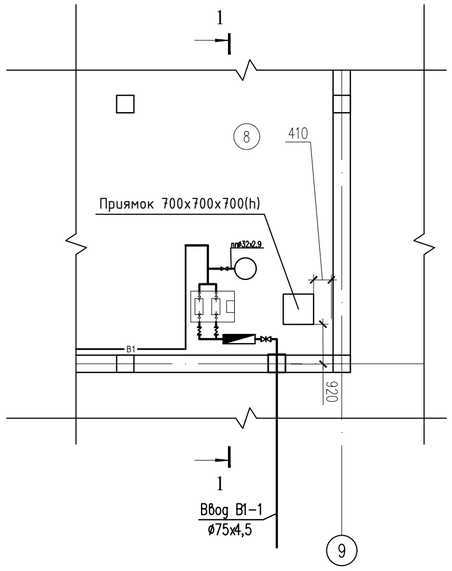

План насосной блок 2

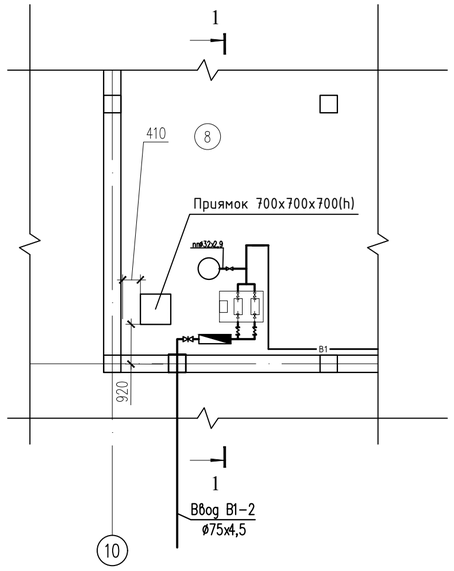

Разрез 1-1

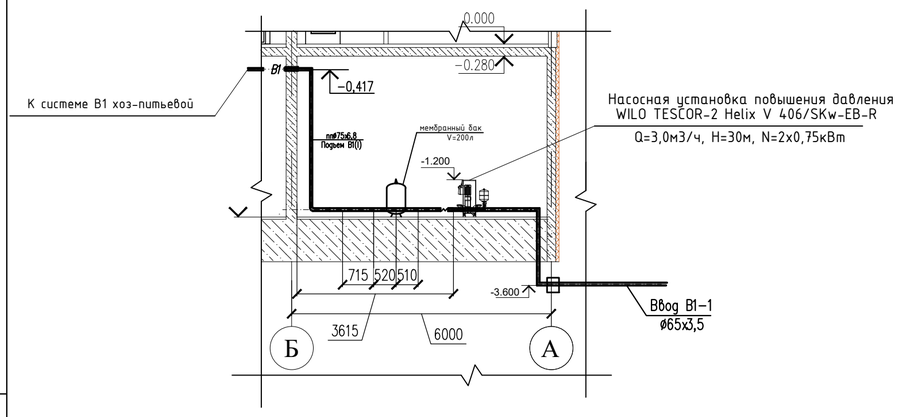

Разрез 1-1

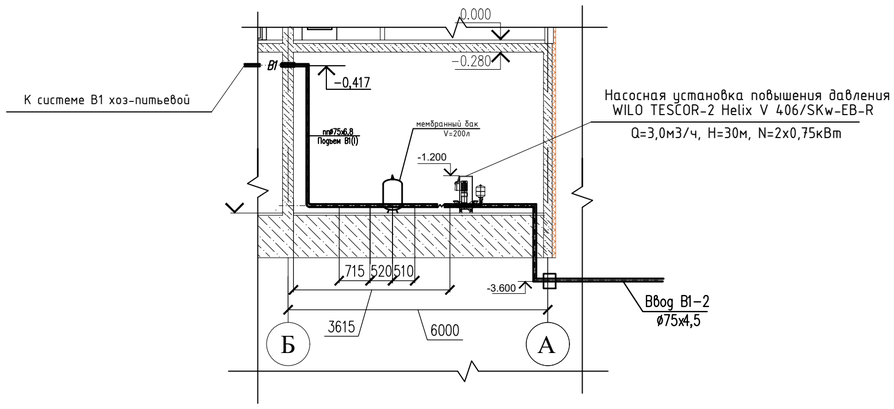

Аксонометрическая схема обвязки

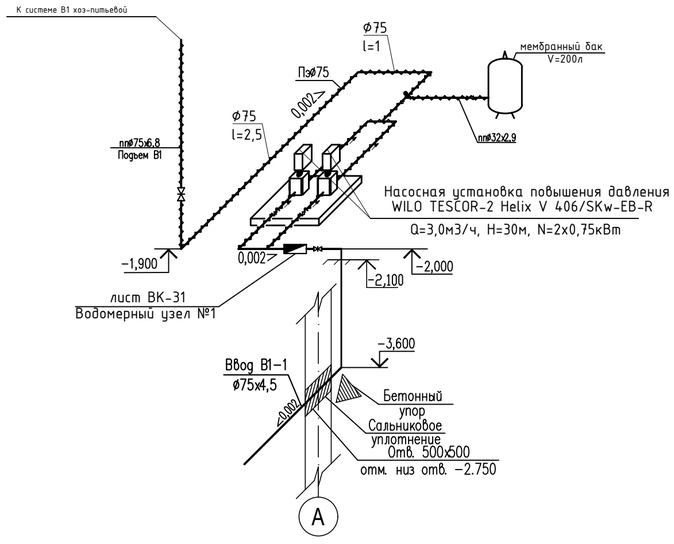

Аксонометрическая схема обвязки

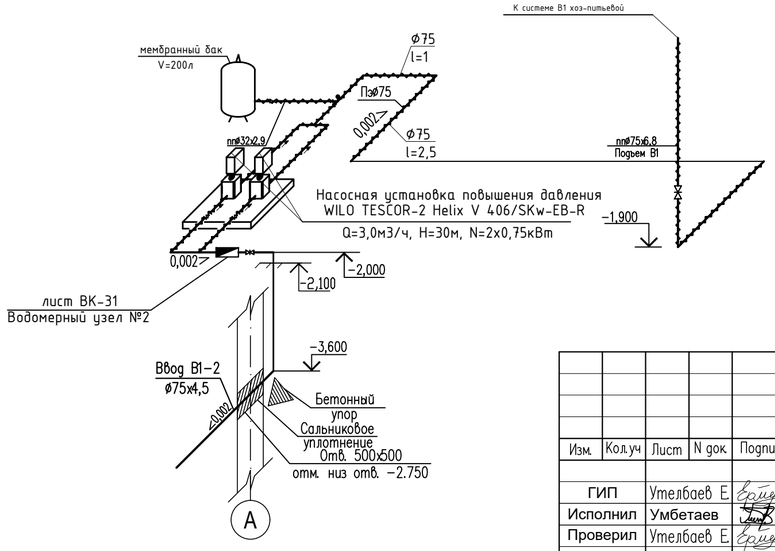

Примечание.

Арматуры в составе насосного станция входит в комплекте.

Изм.	Кол.уч	Лист	N док.	Подпись	Дата	03/06-2023-ВК		
						"Строительство 30 многоквартирных жилых домов в жилом массиве в конце улицы Аскарова, Жамбылская область, г.Тараз.Жилой дом №6(с наружными сетями (электроснабжения, водоснабжение и канализация, газоснабжение) и благоустройством территорий"		
ГИП	Утелбаев Е.					Жилой дом	Стадия	Лист	Листов
Исполнил	Умбетаев						РП	16	27
Проверил	Утелбаев Е.					План технического помещения насосной. Аксонометрическая схема обвязки насосных станций	ТОО «Асад-ЛТД» Шымкент – 2023.		
Н. контр.	Мокринская								

Согласовано:		
Нач.отд.ОВ и ВК	Ибрагимов С.	
Нач.отд.ЭЛ и АВТ	Алимбаев Г.	
ГАП	Тимофеев А.	

Взам. инв. №

Подпись и дата

Инв. № подл.

В 1(1)

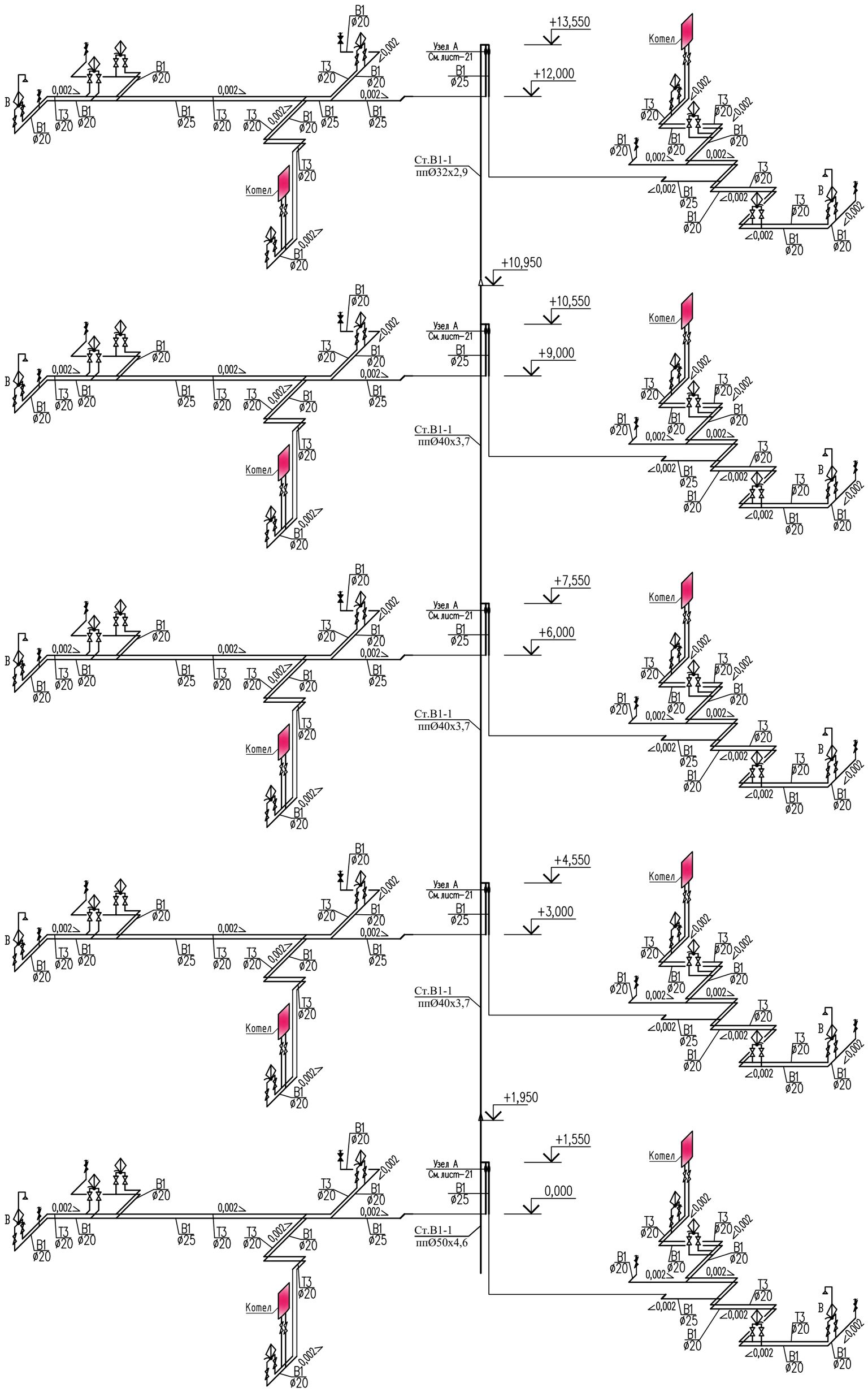

						03/06-2023-ВК		
						"Строительство 30 многоквартирных жилых домов в жилом массиве в конце улицы Аскарова, Жамбылская область, г.Тараз.Жилой дом №6(с наружными сетями (электроснабжения, водоснабжение и канализация, газоснабжение) и благоустройством территорий"		
Изм.	Кол.уч	Лист	N док.	Подпись	Дата			
ГИП		Утелбаев Е.				Жилой дом	Стадия	Лист	Листов
Исполнил		Умбетаев					РП	17	27
Проверил		Утелбаев Е.				Схемы систем В1 и Т3 (стояк 1)	ТОО «Асад–ЛТД» Шымкент – 2023.		
Н. контр.		Мокринская							

Согласовано

Взам. инв. N

Подп. и дата

Инв. N подл.

Копировал

Формат А2

В 1(2)

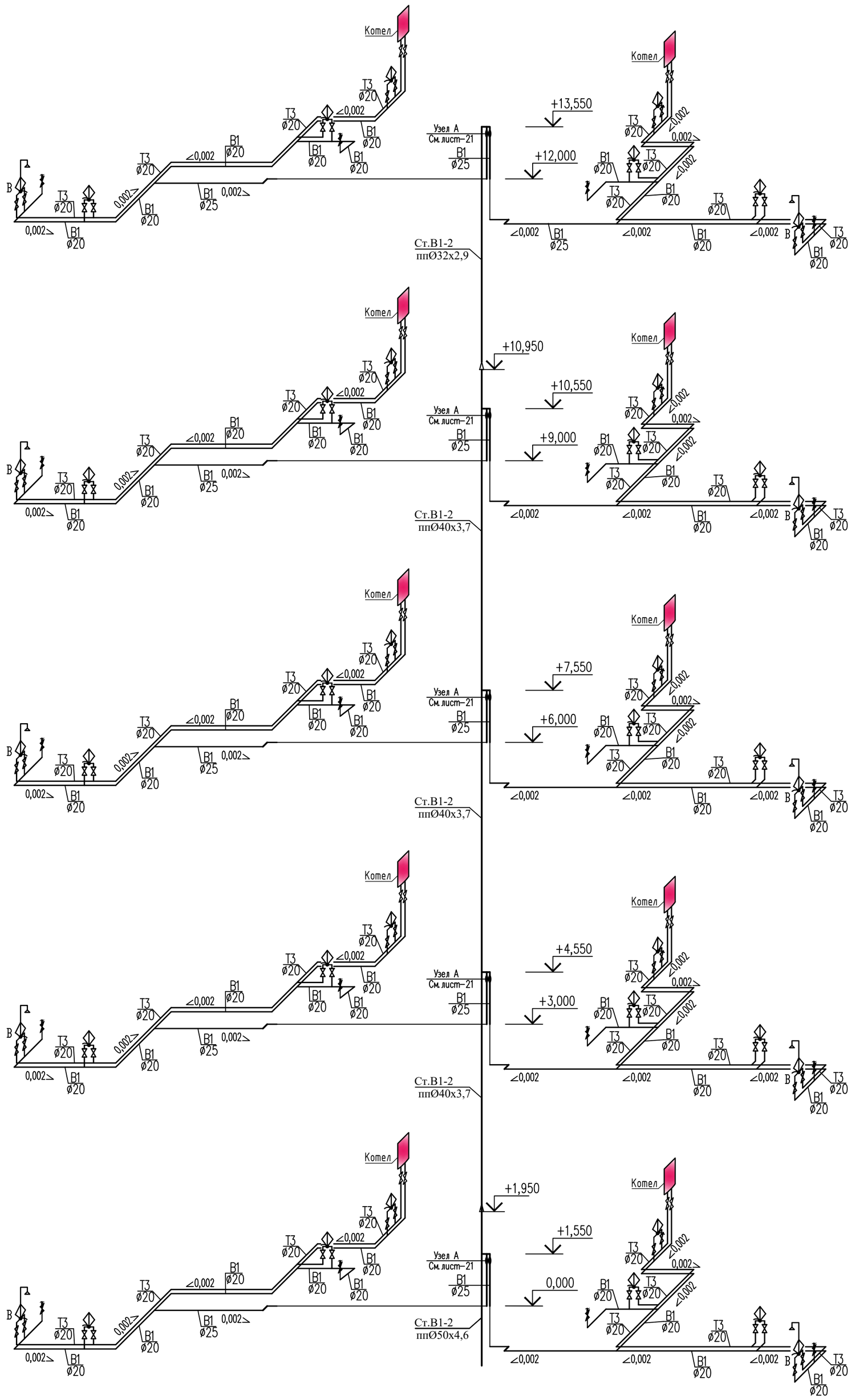

Изм.	Кол.уч	Лист	N док.	Подпись	Дата
ГИП		Утелбаев Е.			
Исполнил		Умбетаев			
Проверил		Утелбаев Е.			
Н. контр.		Мокринская			

03/06-2023-ВК

"Строительство 30 многоквартирных жилых домов в жилом массиве в конце улицы Аскарова, Жамбылская область, г.Тараз.Жилой дом №6(с наружными сетями (электроснабжения, водоснабжение и канализация, газоснабжение) и благоустройством территорий"

Жилой дом

Стадия	Лист	Листов
РП	18	27

Схемы систем В1 и Т3 (стояк 2)

ТОО «Асад-ЛТД» Шымкент – 2023.

Согласовано

Взам. инв. N

Подп. и дата

Инв. N подл.

Копировал

Формат А2

В 1(3)

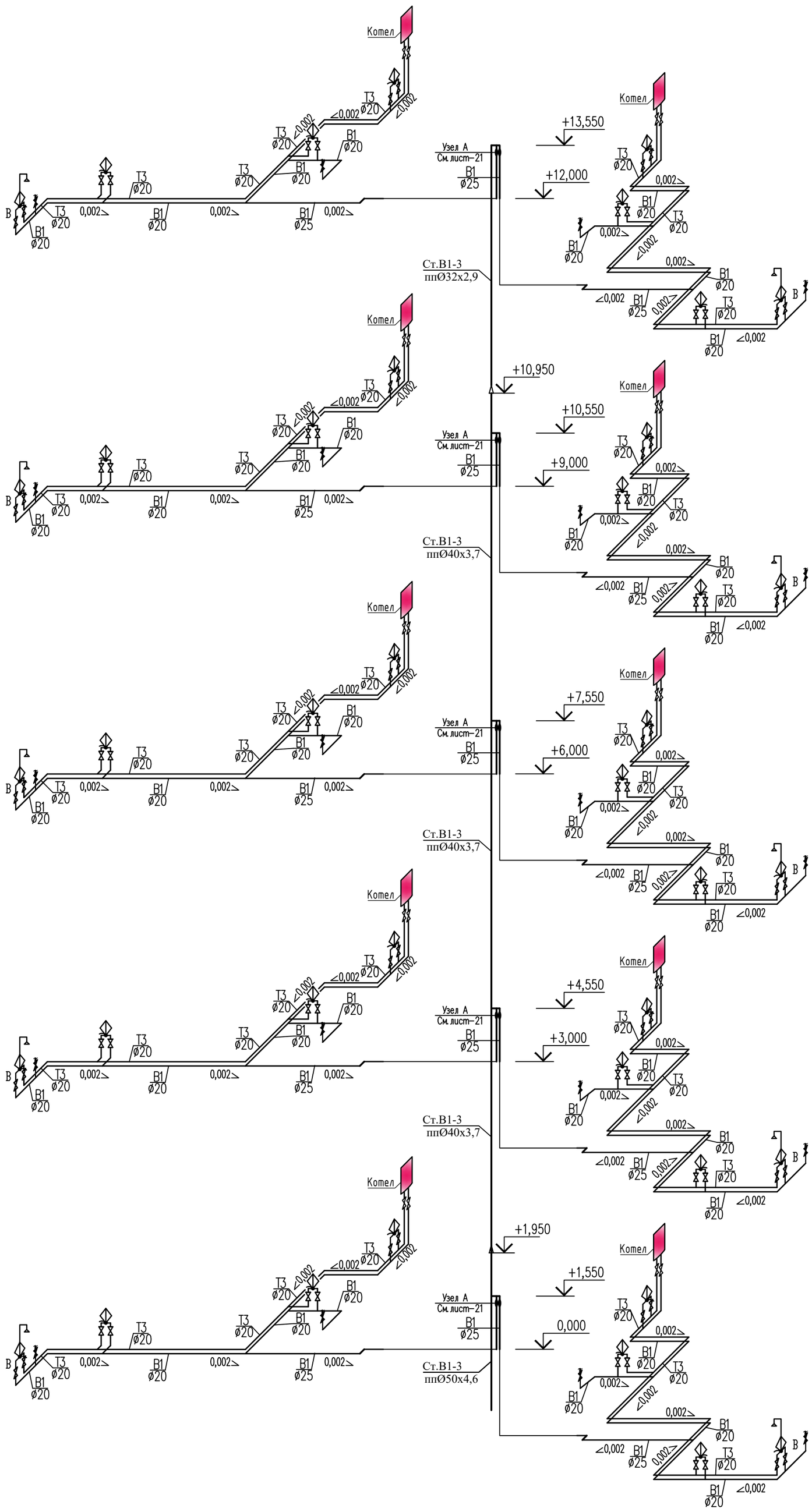

Изм.	Кол.уч	Лист	N док.	Подпись	Дата
ГИП		Утелбаев Е.			
Исполнил		Умбетаев			
Проверил		Утелбаев Е.			
Н. контр.		Мокринская			

03/06-2023-ВК

"Строительство 30 многоквартирных жилых домов в жилом массиве в конце улицы Аскарова, Жамбылская область, г.Тараз.Жилой дом №6(с наружными сетями (электроснабжения, водоснабжение и канализация, газоснабжение) и благоустройством территорий"

Жилой дом

Стадия	Лист	Листов
РП	19	27

Схемы систем В1 и Т3 (стояк 3)

ТОО «Асад-ЛТД»
Шымкент – 2023.

Согласовано

Взам. инв. N

Подп. и дата

Инв. N подл.

Копировал

Формат А2

В 1(4)

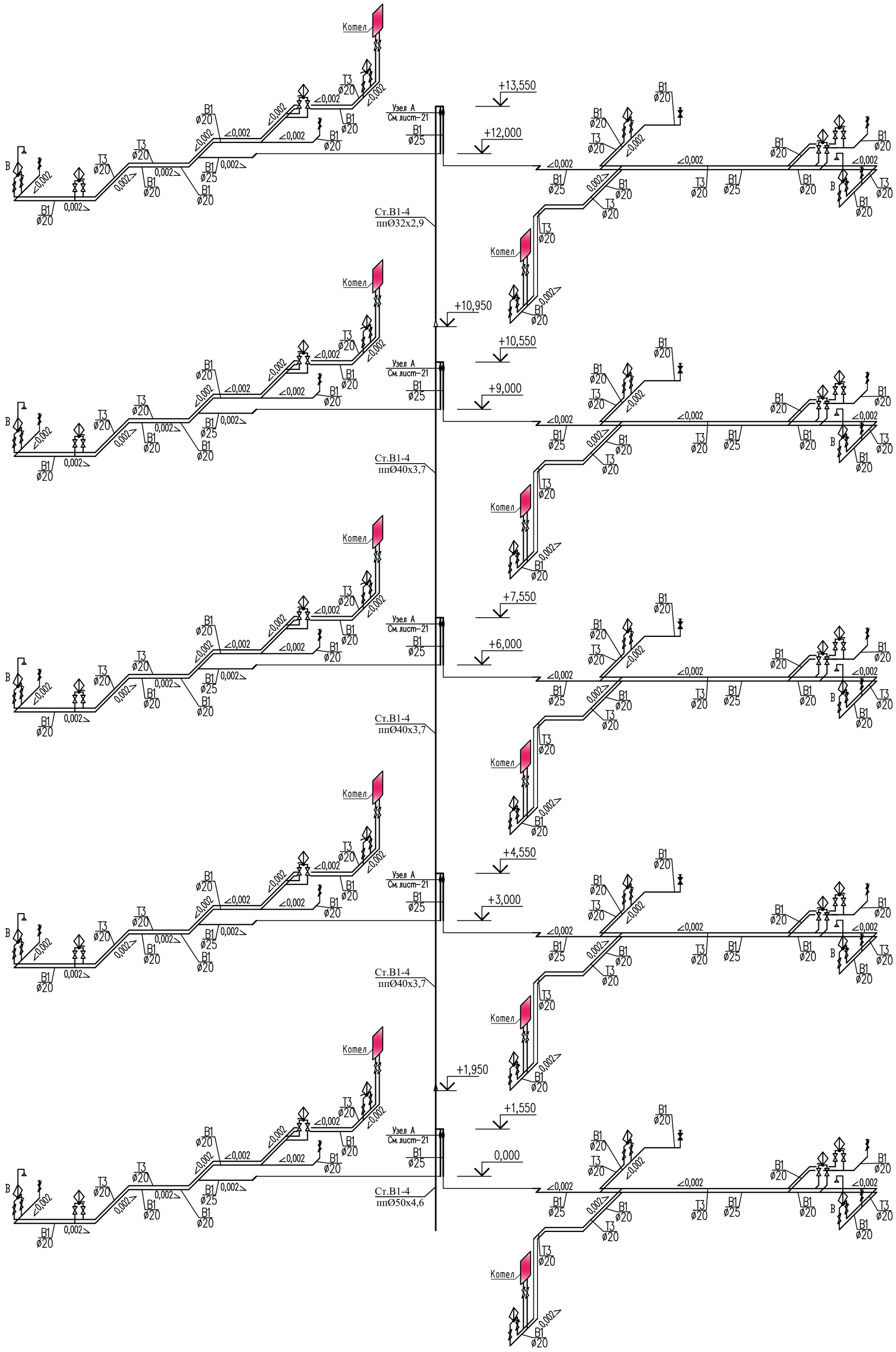

						03/06-2023-ВК		
						"Строительство 30 многоквартирных жилых домов в жилом массиве в конце улицы Аскарова, Жамбылская область, г.Тараз.Жилой дом №6(с наружными сетями (электроснабжения, водоснабжение и канализация, газоснабжение) и благоустройством территорий"		
Изм.	Кол.уч	Лист	N док.	Подпись	Дата			
ГИП		Утелбаев Е.				Жилой дом	Стадия	Лист	Листов
Исполнил		Умбетаев					РП	20	27
Проверил		Утелбаев Е.				Схемы систем В1 и Т3 (стояк 4)	ТОО «Асад-ЛТД» Шымкент - 2023.		
Н. контр.		Мокринская							

Согласовано

Взам. инв. N

Подп. и дата

Инв. N подл.

Копировал

Формат А2

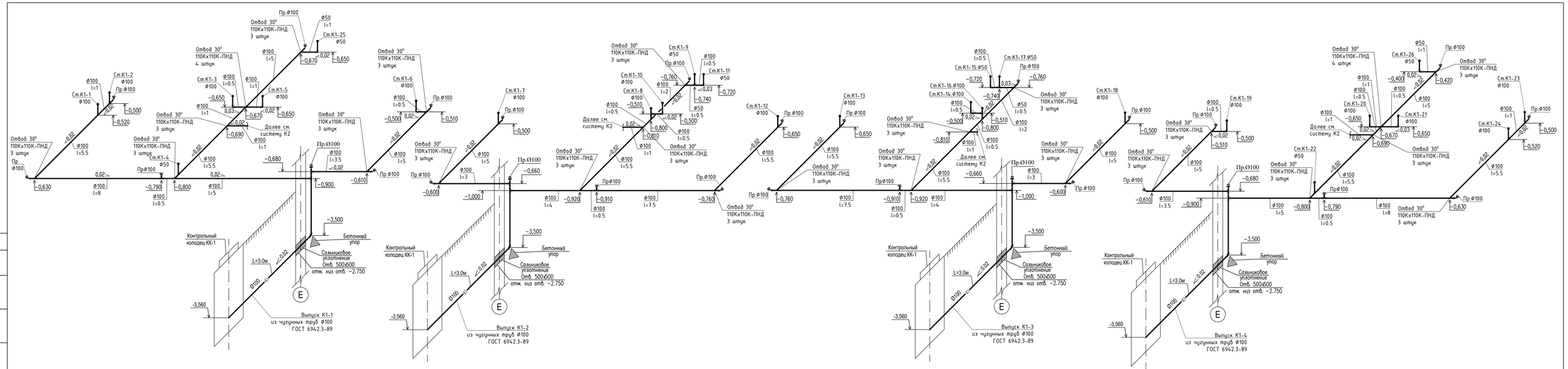

Изм.	Кол.уч	Лист	N док.	Подпись	Дата	03/06-2023-ВК
						"Строительство 30 многоквартирных жилых домов в жилом массиве в конце улицы Аскарова, Жамбылская область, г.Тараз.Жилой дом №6(с наружними сетями (электроснабжение, водоснабжение и канализация, газоснабжение) и благоустройством территории"
ГИП	Утелбаев Е.					Жилой дом — Стадия: РП; Лист: 21; Листов: 27
Исполнил	Умбетаев					
Проверил	Утелбаев Е.					Схемы магистральных системы К1 — ТОО «Асад-ЛТД» Шымкент – 2023.
Н. контр.	Мокринская					

Согласовано:

Взам. инв. N

Подп. и дата

Инв. N подл.

Формат

Схемы стояков сетей канализации К1

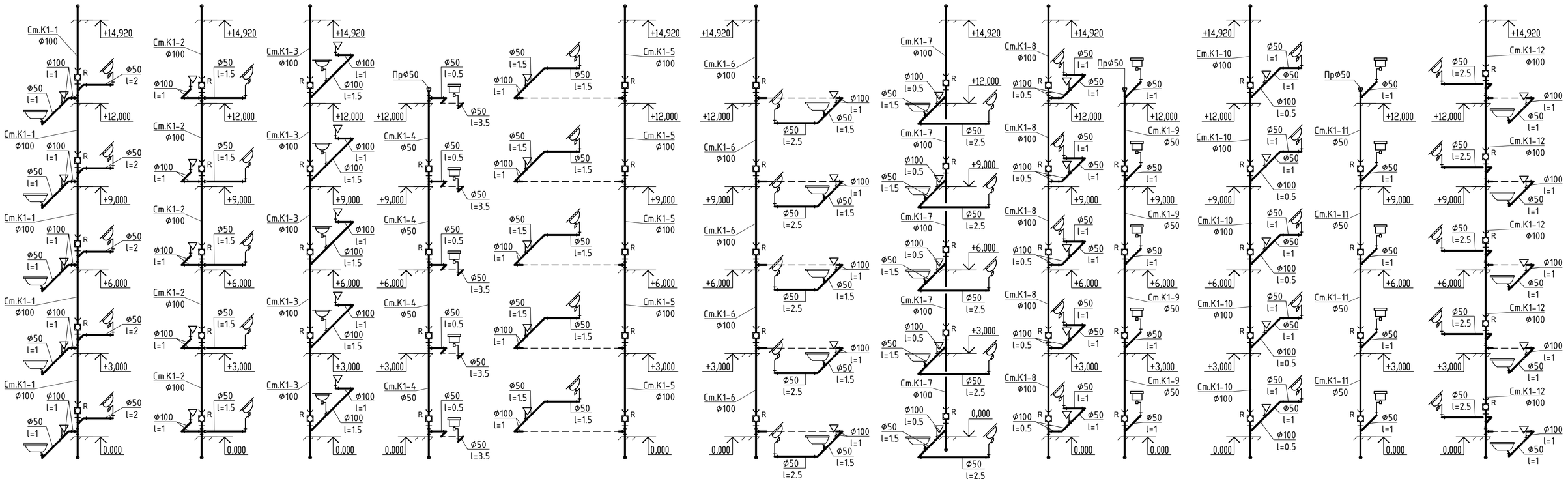

Согласовано:

Взам. инв. №

Подп. и дата

Инв. № подл.

Изм.	Кол.уч	Лист	N док.	Подпись	Дата
ГИП		Утелбаев Е.			
Исполнил		Умбетаев			
Проверил		Утелбаев Е.			
Н. контр.		Мокринская			

03/06-2023-ВК

"Строительство 30 многоквартирных жилых домов в жилом массиве в конце улицы Аскарова, Жамбылская область, г.Тараз.Жилой дом №6(с наружными сетями (электроснабжения, водоснабжение и канализация, газоснабжение) и благоустройством территорий"

Жилой дом

Стадия	Лист	Листов
РП	22	27

Схемы системы К1

ТОО «Асад-ЛТД»
Шымкент – 2023.

Формат

Схемы стояков сетей канализации К1

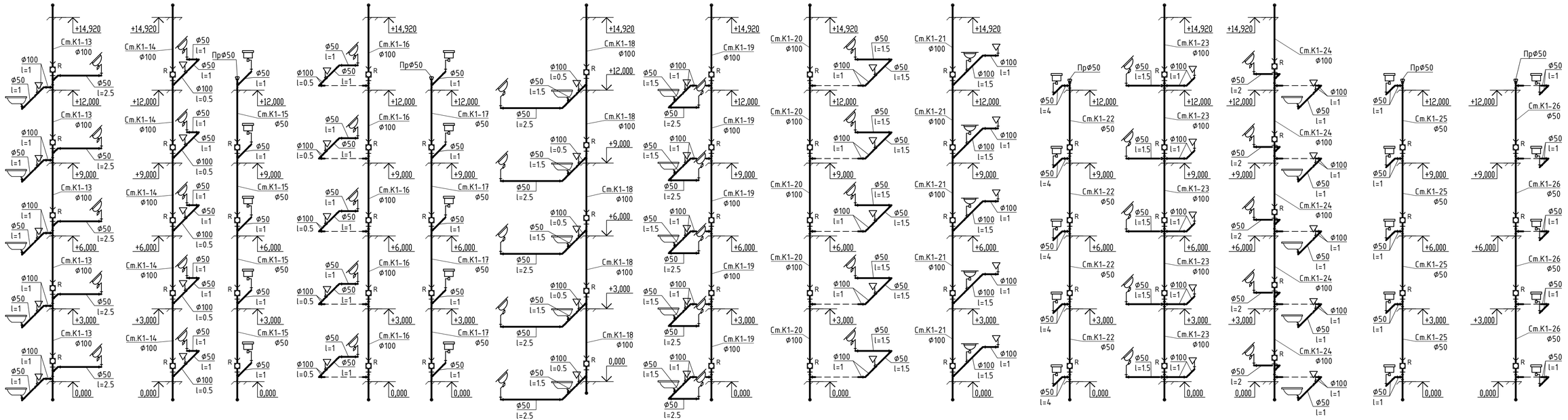

Изм.	Кол.уч	Лист	N док.	Подпись	Дата	03/06-2023-ВК
						"Строительство 30 многоквартирных жилых домов в жилом массиве в конце улицы Аскарова, Жамбылская область, г.Тараз.Жилой дом №6(с наружными сетями (электроснабжения, водоснабжение и канализация, газоснабжение) и благоустройством территория"
ГИП	Утелбаев Е.					Жилой дом — Стадия: РП; Лист: 23; Листов: 27
Исполнил	Умбетаев					
Проверил	Утелбаев Е.					Схемы системы К1 — ТОО «Асад-ЛТД» Шымкент – 2023.
Н. контр.	Мокринская					

Согласовано:

Инв. N подл. | Подп. и дата | Взам. инв. N

Формат

Схема сетей вытяжной канализации КВ-1,2

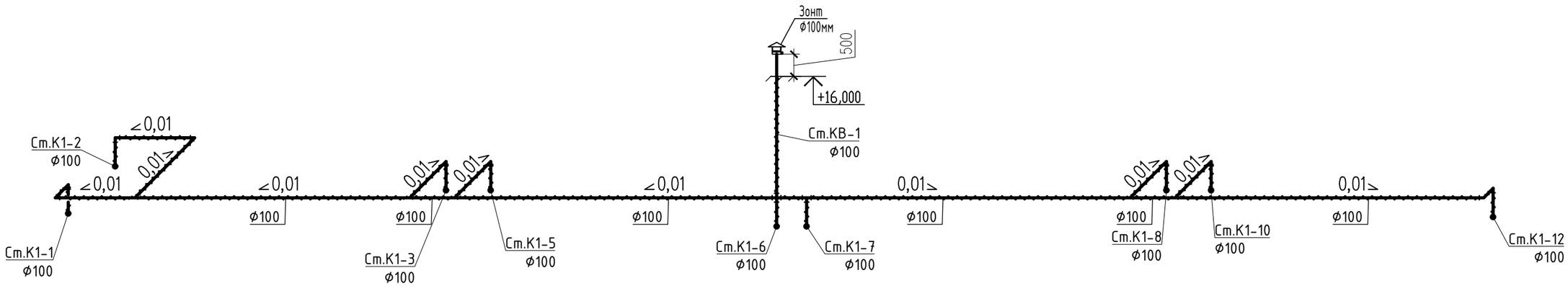

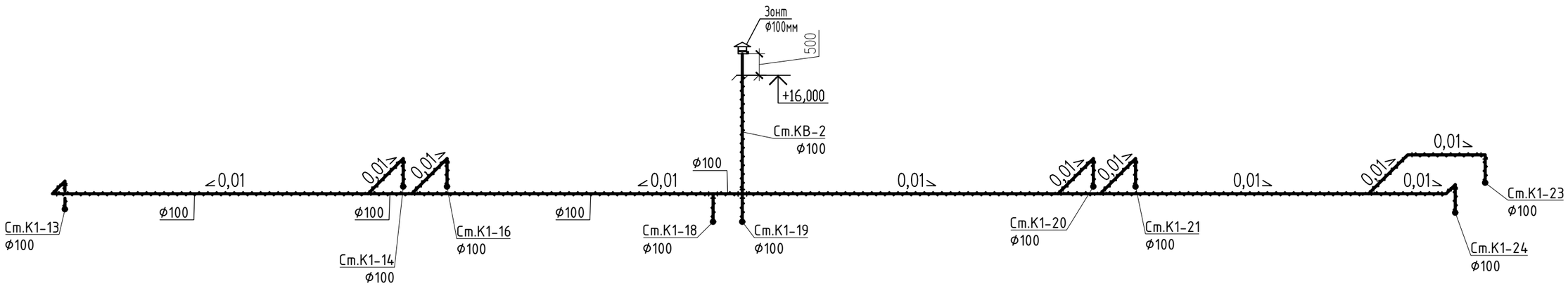

Согласовано:

Взам. инв. №

Подп. и дата

Инв. № подл.

Изм.	Кол.уч	Лист	N док.	Подпись	Дата	03/06-2023-ВК
						"Строительство 30 многоквартирных жилых домов в жилом массиве в конце улицы Аскарова, Жамбылская область, г.Тараз.Жилой дом №6(с наружными сетями (электроснабжения, водоснабжение и канализация, газоснабжение) и благоустройством территорий"
ГИП		Утелбаев Е.				Жилой дом — Стадия: РП; Лист: 24; Листов: 27
Исполнил		Умбетаев				
Проверил		Утелбаев Е.				Схема сетей вытяжной канализации КВ-1,2
Н. контр.		Мокринская				ТОО «Асад-ЛТД» Шымкент – 2023.

Формат

Схемы системы К2

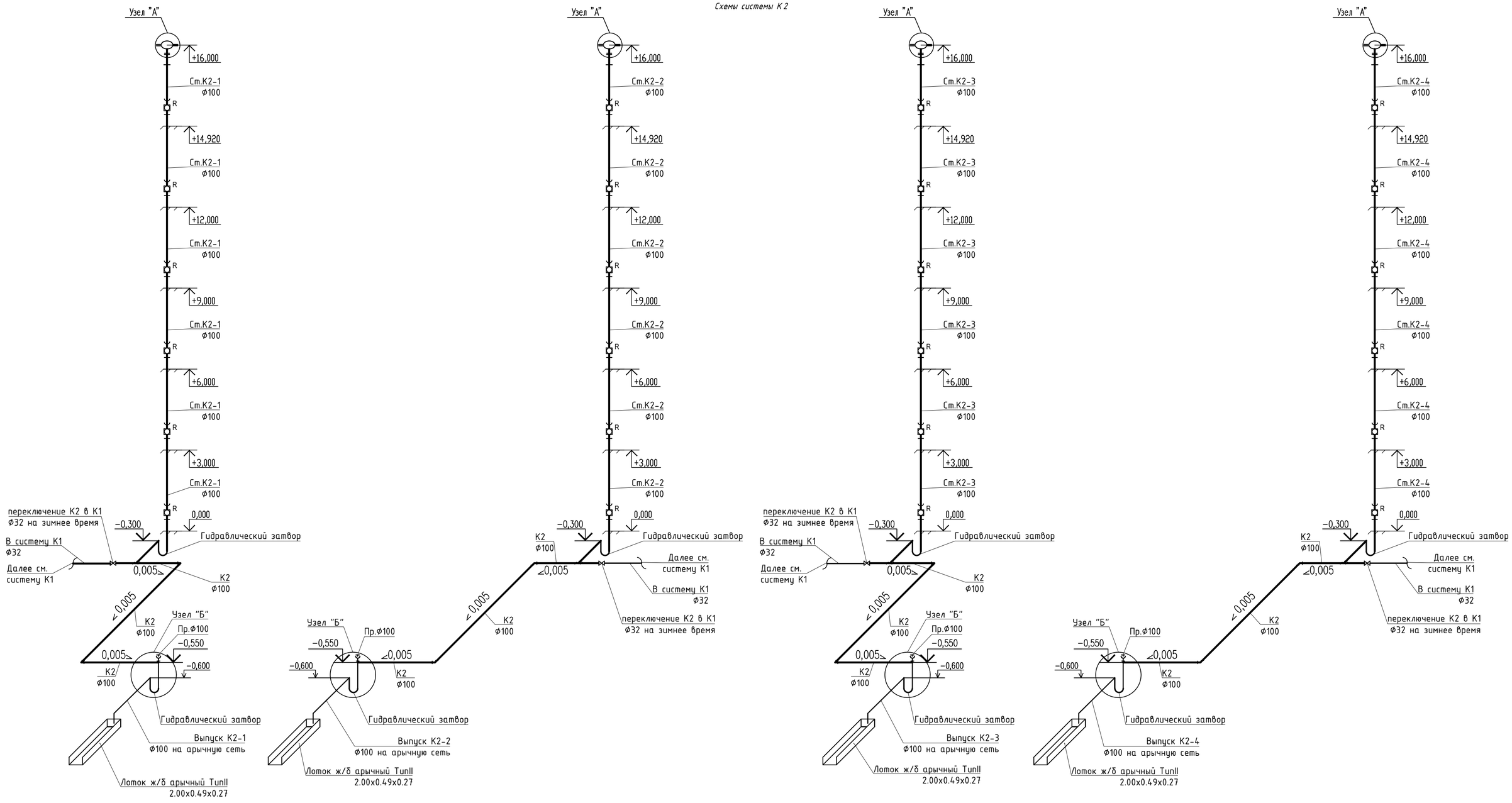

Узел "А"

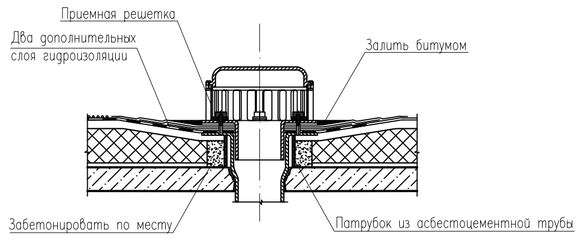

Узел "Б"

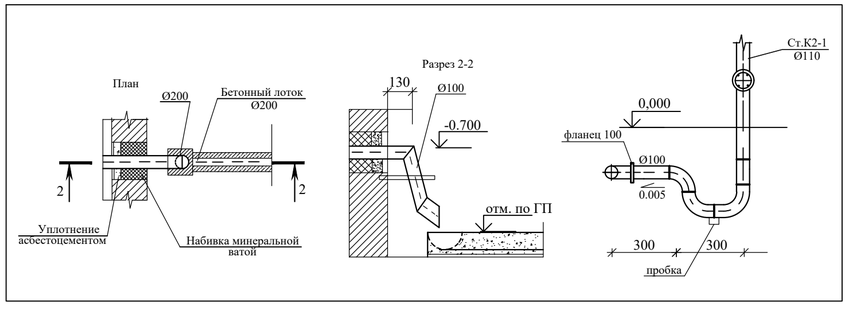

Согласовано:

Взам. инв. N°

Подп. и дата

Инв. N° подл.

						03/06-2023-ВК
						"Строительство 30 многоквартирных жилых домов в жилом массиве в конце улицы Аскарова, Жамбылская область, г.Тараз.Жилой дом №6(с наружными сетями (электроснабжения, водоснабжение и канализация, газоснабжение) и благоустройством территорий"
Изм.	Кол.уч	Лист	N док	Подпись	Дата	
ГИП		Утелбаев Е.				Жилой дом — Стадия: РП; Лист: 25; Листов: 27
Исполнил		Умбетаев				
Проверил		Утелбаев Е.				Схема системы К2 — ТОО «Асад–ЛТД» Шымкент – 2023.
Н. контр.		Мокринская				

Формат А3х3 *Формат*

Узел А

Установка индивидуальных водомеров для холодной воды на лестничном клетке (в шкафе), на каждом этаже, на 2 потребителя.

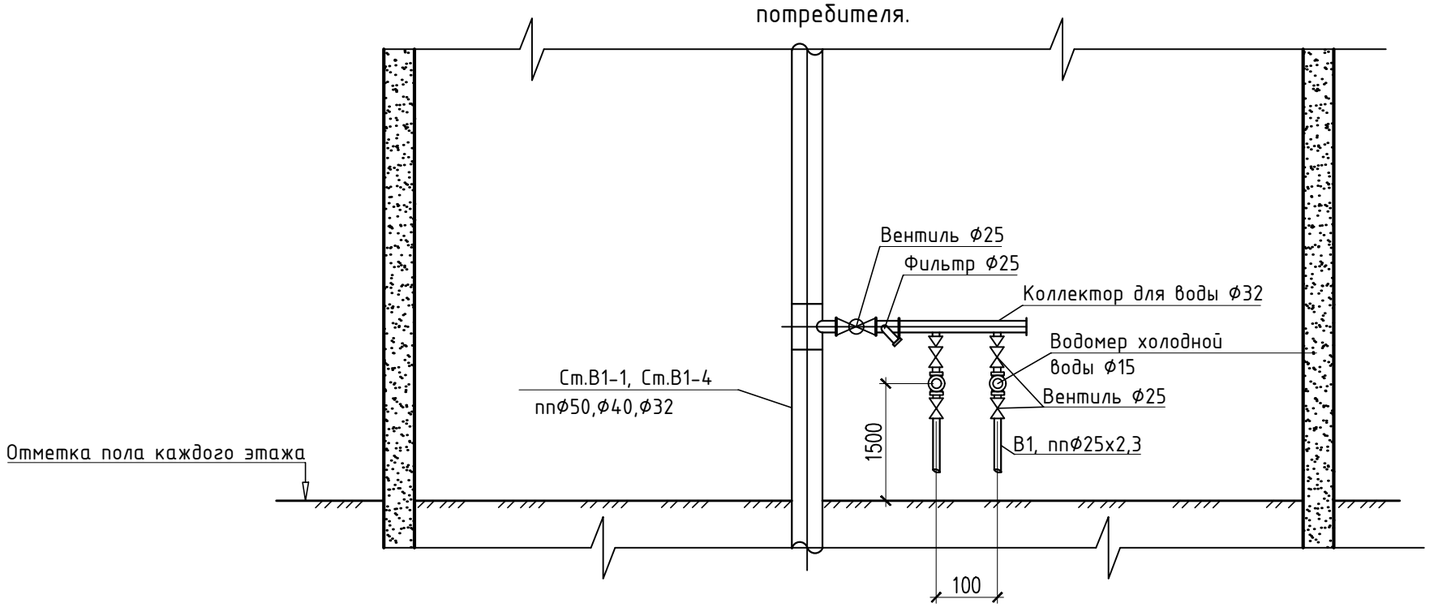

Согласовано:

Нач.отд.ОВ и ВК	Ибрагимов С	
Нач.отд.ЭЛ и авт.	Алимбаев Г.	
ГАП	Тимофеев А.	

Взам. инв. №	Подпись и дата	Инв. № подл.

Изм.	Кол.уч	Лист	N док.	Подпись	Дата
ГИП		Утелбаев Е.			
Исполнил		Умбетаев			
Проверил		Утелбаев Е.			
Н. контр.		Мокринская			

03/06-2023-ВК

"Строительство 30 многоквартирных жилых домов в жилом массиве в конце улицы Аскарова, Жамбылская область, г.Тараз.Жилой дом №6(с наружными сетями (электроснабжения, водоснабжение и канализация, газоснабжение) и благоустройством территорий"

Жилой дом

Стадия	Лист	Листов
РП	26	27

Расположение поквартирный водомер для холодной воды в шкафе

ТОО «Асад-ЛТД»
Шымкент – 2023.

Спецификация материалов

Марка поз.	Обозначение	Наименование	Коли-че-ство	Единица измере-ния	Примечание
А		Водомерный узел. Состав комплекта:			
1	Flodis	Счетчик холодной воды одноструйный DN25 дистанционного съема показателей (без радиомодуля)	шт	1	
2	ВС-03-20	Y-образный фильтр PN10 DN25	шт	1	
3	11б18бк	Кран латунный, трехходовой натяжной, муфтовый с контрольным фланцем для манометра ø15	шт	1	
4	МП3-У	Манометр ø15	шт	1	
5	10б19бк1	Кран пробно-спускной сальниковый ø25	шт	1	
6	Belgicast F4 BV-05-47	Задвижка с обрезиненным клином PN10 DN65	шт	2	
7	30с41нж	Задвижка ст. фланцевая Ф65	шт	3	29,0
8	ГОСТ 17378-2001	Переход К-Ф65х25	шт	1	
9	ГОСТ 17378-2001	Тройник стальной равнопроходной Ф65х4,0мм	шт	2	
10	ГОСТ 17378-2001	Отвод стальной Ф65х4,0мм	шт	2	
11	ГОСТ 33259-2015	Фланцы стальные приварные 1МПа PN 10 65мм	шт	2	
12	ГОСТ 33259-2015	Фланец стальной свободный Ф65	шт	1	
13	СТ РК ГОСТ Р52134-2010	Втулка под фланец ПЭ100 SDR17 Ф75	шт	1	

Водомерный узел.

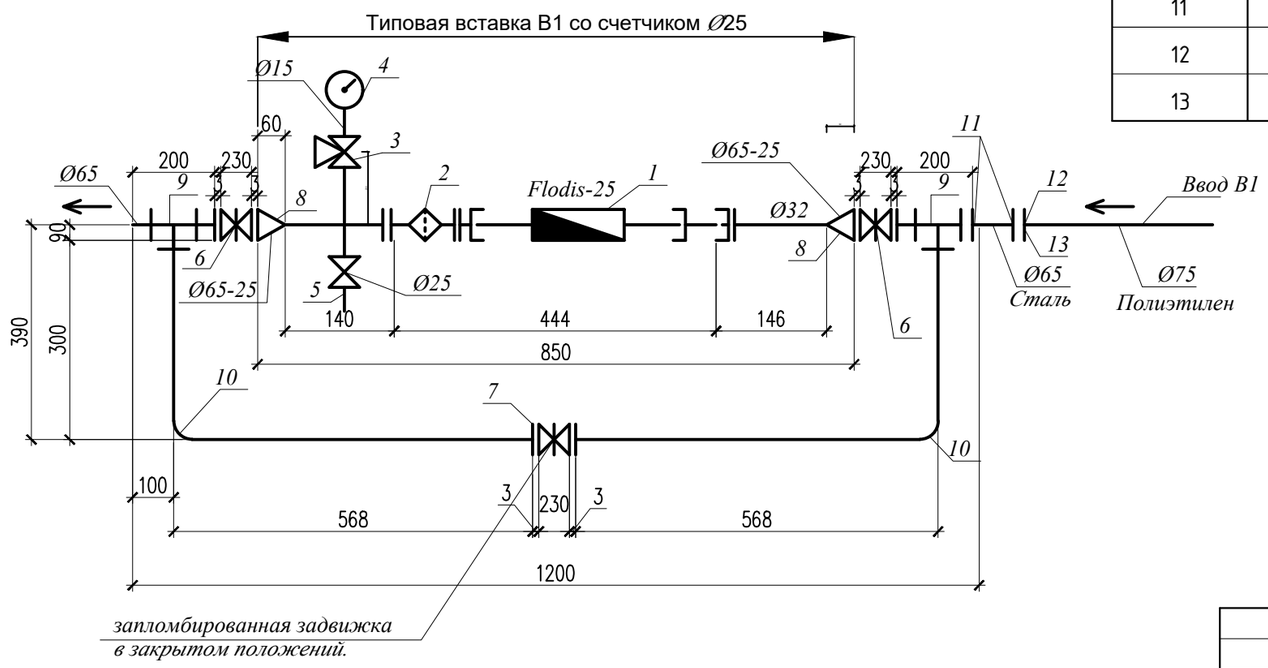

Изм.	Кол.уч	Лист	N док.	Подпись	Дата
ГИП		Утелбаев Е.			
Исполнил		Умбетаев			
Проверил		Утелбаев Е.			
Н. контр.		Мокринская			

03/06-2023-ВК

"Строительство 30 многоквартирных жилых домов в жилом массиве в конце улицы Аскарова, Жамбылская область, г.Тараз.Жилой дом №6(с наружными сетями (электроснабжения, водоснабжение и канализация, газоснабжение) и благоустройством территорий"

Жилой дом

Стадия	Лист	Листов
РП	27	27

Водомерный узел №1 общедомовой

ТОО «Асад-ЛТД» Шымкент – 2023.

ВзамениванъN

Подпись и дата

Инв, Nподл.

Копировал

Формат А3

Позиция.	Наименование и техническая характеристика.	Тип, марка обозначение документа, опросного листа.	Код оборудования, изделия, материала.	Завод изготовитель.	Единица измерения.	Количество.	Масса единицы, кг.	Примечание.
1	2	3	4	5	6	7	8	9
	Водопровод хозяйственно-питьевой ,В1							
1	Труба напорная из полипропилена PP-R не армированная SDR 11 PN 10 75х6,8 мм,	ГОСТ 32415-2013			м	22,0	1,46	
2	Труба напорная из полипропилена PP-R не армированная SDR 11 PN 10 ø50х4,6мм	ГОСТ 32415-2013			м	66,0	0,638	
3	Труба напорная из полипропилена PP-R не армированная SDR 11 PN 10 ø40х3,7мм	ГОСТ 32415-2013			м	40,0	0,412	
4	Труба напорная из полипропилена PP-R не армированная SDR 11 PN 10ø32х2,9 мм	ГОСТ 32415-2013			м	12,0	0,261	
5	Труба напорная из полипропилена PP-R не армированная SDR 11 PN 10 ø25х2,3 мм	ГОСТ 32415-2013			м	212,0	0,164	
6	Труба напорная из полипропилена PP-R не армированная SDR 11 PN 10ø20х1,9 мм	ГОСТ 32415-2013			м	970,0	0,107	
7	Отвод 90° для полипропиленовой трубы ø75х6,8	ГОСТ 32415-2013			шт	16		
8	Отвод 90° для полипропиленовой трубы ø50х4,6	ГОСТ 32415-2013			шт	6		
9	Отвод 90° для полипропиленовой трубы ø25х2,3	ГОСТ 32415-2013			шт	116		
10	Отвод 90° для полипропиленовой трубы ø20х1,9	ГОСТ 32415-2013			шт	232		
11	Тройник для полипропиленовой трубы ø75	ГОСТ 32415-2013			шт	4		
12	Тройник для полипропиленовой трубы ø50	ГОСТ 32415-2013			шт	4		
13	Тройник для полипропиленовой трубы ø25	ГОСТ 32415-2013			шт	20		
14	Тройник для полипропиленовой трубы ø20	ГОСТ 32415-2013			шт	210		
15	Тройник для полипропиленовой трубы ø75/50	ГОСТ 32415-2013			шт	2		
16	Тройник для полипропиленовой трубы ø75/32	ГОСТ 32415-2013			шт	2		
17	Тройник для полипропиленовой трубы ø50/32	ГОСТ 32415-2013			шт	4		
18	Тройник для полипропиленовой трубы ø50/25	ГОСТ 32415-2013			шт	4		
19	Тройник для полипропиленовой трубы ø40/32	ГОСТ 32415-2013			шт	12		
20	Тройник для полипропиленовой трубы ø25/20	ГОСТ 32415-2013			шт	30		
21	Переходник для полипропиленовой трубы 75/50	ГОСТ 32415-2013			шт	2		
22	Переходник для полипропиленовой трубы 50/40	ГОСТ 32415-2013			шт	4		
23	Переходник для полипропиленовой трубы 40/32	ГОСТ 32415-2013			шт	4		
24	Переходник для полипропиленовой трубы 25/20	ГОСТ 32415-2013			шт	60		
25	Клипсы под полипропиленовые трубы ø75	ГОСТ 32415-2013			шт	22		

Взам инв. N

Подпись и дата

Инв. N подл.

Изм.	Кол.уч.	Лист	N док.	Подп.	Дата
ГИП		Султангалиев			
ГАП		Мамытбаев			
Разработ.		Умбетаев			
Н. контроль		Черепанова Т			

03/06-2023 ВК.СО

Спецификация оборудования и материалов.

Стадия	Лист	Листов
РП	1	7

ТОО «Асад-ЛТД». г.Шымкент-2023г

Копировал

Формат А3

Позиция.	Наименование и техническая характеристика.	Тип, марка обозначение документа, опросного листа.	Код оборудования, изделия, материала.	Завод изготовитель.	Единица измерения.	Количество.	Масса единицы, кг.	Примечание.
1	2	3	4	5	6	7	8	9
26	Клипсы под полипропиленовые трубы ø50	ГОСТ 32415-2013			шт	66		
27	Клипсы под полипропиленовые трубы ø40	ГОСТ 32415-2013			шт	40		
28	Клипсы под полипропиленовые трубы ø32	ГОСТ 32415-2013			шт	12		
29	Клипсы под полипропиленовые трубы ø25	ГОСТ 32415-2013			шт	212		
30	Клипсы под полипропиленовые трубы ø20	ГОСТ 32415-2013			шт	970		
32	Муфта полипропилен ø20*1/2 с наружней резьбой	ГОСТ 32415-2013			шт	264		
33	Настенный комплект (планка) для смесителя ванны	ГОСТ 32415-2013			шт	40		
34	Муфта соединительные полипропиленовые ø75	ГОСТ 32415-2013			шт	20		
35	Муфта соединительные полипропиленовые ø50	ГОСТ 32415-2013			шт	32		
36	Муфта соединительные полипропиленовые ø40	ГОСТ 32415-2013			шт	24		
37	Муфта соединительные полипропиленовые ø32	ГОСТ 32415-2013			шт	60		
38	Муфта соединительные полипропиленовые ø25	ГОСТ 32415-2013			шт	160		
39	Муфта соединительные полипропиленовые ø20	ГОСТ 32415-2013			шт	260		
40	Вентиль шаровый полипропиленовый ø25	ГОСТ 32415-2013			шт	20		
41	Вентиль шаровый полипропиленовый ø20	ГОСТ 32415-2013			шт	100		
42	Гибкая подводка 1/2" L=0,6м				шт	260		
43	Смеситель для умывальника типа См-УмОЦБА	ГОСТ 25809-96			шт	90		
44	Смеситель для мойки типа См-МДЦБА	ГОСТ 25809-96			шт	40		
45	Смеситель для ванны См-ВДРНШл	ГОСТ 25809-96			шт	40		
46	Теплоизоляция для труб d 75*9 (утеплитель труб)	K-Flex			м	22		
47	Теплоизоляция для труб d 50*9 (утеплитель труб)	K-Flex			м	66		
48	Коллектор с наружой резьбой 1", 2х1"	Valtec			шт	20		
49	Кронштейны для коллекторов 1"				шт	40		
50	Фильтр сетчатый латунный муфтовый ø25				шт.	20		
51	Вентиль проходной муфтовый латунный Ру 1МПа, ø25	15Б3р			шт.	20	0,76	
52	Шкаф коллекторный, длина 600 мм, высота 460мм, глубина 110 мм				шт	20		
53	Гидравлическое испытание				м	1322,0		
54	Промывка и дезинфекция трубопроводов				м	1322,0		

Взам инв. N

Подпись и дата

Инв. N подл.

Позиция.	Наименование и техническая характеристика.	Тип, марка обозначение документа, опросного листа.	Код оборудования, изделия, материала.	Завод изготовитель.	Единица измерения.	Количество.	Масса единицы, кг.	Примечание.
1	2	3	4	5	6	7	8	9
26	Клипсы под полипропиленовые трубы ø50	ГОСТ 32415-2013			шт	66		
27	Клипсы под полипропиленовые трубы ø40	ГОСТ 32415-2013			шт	40		
28	Клипсы под полипропиленовые трубы ø32	ГОСТ 32415-2013			шт	12		
29	Клипсы под полипропиленовые трубы ø25	ГОСТ 32415-2013			шт	212		
30	Клипсы под полипропиленовые трубы ø20	ГОСТ 32415-2013			шт	970		
32	Муфта полипропилен ø20*1/2 с наружней резьбой	ГОСТ 32415-2013			шт	264		
33	Настенный комплект (планка) для смесителя ванны	ГОСТ 32415-2013			шт	40		
34	Муфта соединительные полипропиленовые ø75	ГОСТ 32415-2013			шт	20		
35	Муфта соединительные полипропиленовые ø50	ГОСТ 32415-2013			шт	32		
36	Муфта соединительные полипропиленовые ø40	ГОСТ 32415-2013			шт	24		
37	Муфта соединительные полипропиленовые ø32	ГОСТ 32415-2013			шт	60		
38	Муфта соединительные полипропиленовые ø25	ГОСТ 32415-2013			шт	160		
39	Муфта соединительные полипропиленовые ø20	ГОСТ 32415-2013			шт	260		
40	Вентиль шаровый полипропиленовый ø25	ГОСТ 32415-2013			шт	20		
41	Вентиль шаровый полипропиленовый ø20	ГОСТ 32415-2013			шт	100		
42	Гибкая подводка 1/2" L=0,6м				шт	260		
43	Смеситель для умывальника типа См-УмОЦБА	ГОСТ 25809-96			шт	90		
44	Смеситель для мойки типа См-МДЦБА	ГОСТ 25809-96			шт	40		
45	Смеситель для ванны См-ВДРНШл	ГОСТ 25809-96			шт	40		
46	Теплоизоляция для труб d 75*9 (утеплитель труб)	K-Flex			м	22		
47	Теплоизоляция для труб d 50*9 (утеплитель труб)	K-Flex			м	66		
48	Коллектор с наружой резьбой 1", 2х1"	Valtec			шт	20		
49	Кронштейны для коллекторов 1"				шт	40		
50	Фильтр сетчатый латунный муфтовый ø25				шт.	20		
51	Вентиль проходной муфтовый латунный Ру 1МПа, ø25	15Б3р			шт.	20	0,76	
52	Шкаф коллекторный, длина 600 мм, высота 460мм, глубина 110 мм				шт	20		
53	Гидравлическое испытание				м	1322,0		
54	Промывка и дезинфекция трубопроводов				м	1322,0		

Взам инв. N

Подпись и дата

Инв. N подл.

Позиция.	Наименование и техническая характеристика.	Тип, марка обозначение документа, опросного листа.	Код оборудования, изделия, материала.	Завод изготовитель.	Единица измерения.	Количество.	Масса единицы, кг.	Примечание.
1	2	3	4	5	6	7	8	9
55	Поливочный кран ø 25 (наружный):				комплект	4		
55.1	а) вентиль запорный муфтовый ø 25	15кч18п2			шт	1	1.4	
55.2	б) рукав резино-тканевый ø25 длиной 10м	18698-79*			шт	1	1,03	
56	Труба стальная электросварная ø50мм (гильза для поливочного крана)L=500мм	ГОСТ 10704-91			шт	6	4	
57	Упор бетонный БМВ 7,5 V=0.027м3				шт	2	0.027	
58	Сальниковое уплотнение				шт	2		
	Водомерный узел хол.воды (поквартирный)							
1	Счетчик холодный воды ø15 с радиомодулем в комплекте:				компл	40		
	– Счетчик ГВ ø15 Residia-jet	SENSUS			шт	1	0,47	
	– Фитинги присоединительные (штуцер ø15)				шт	1	0,14	
	– Модуль Residia-P с имп. выходом	SENSUS			шт	1	0,05	
2	Переход стальной ø25х15	ГОСТ 17378-2001			шт	80	0,07	
3	Вентиль ø25 (водомерный узел)	15ч8п2			шт	80	0,75	
	Водомерный узел 1 (общедомовой)			См.лист ВК-31	компл.	2		
	Водопровод горячего водоснабжения Т3							
1	Труба напорная из полипропилена PP-R армированная							
	SDR 6 PN 20 ø20х3,4мм	ГОСТ 32415-2013			м	770,0	0,163	
2	Отвод 90° для полипропиленовой трубы ø20х3,4	ГОСТ 32415-2013			шт	350		
3	Тройник для полипропиленовой трубы ø20	ГОСТ 32415-2013			шт	130		
4	Клипсы под полипропиленовые трубы ø20	ГОСТ 32415-2013			шт	750		
5	Муфта полипропилен ø20*1/2 с наружней резьбой	ГОСТ 32415-2013			шт	170		
6	Гибкая подводка 1/2" L=0,6м	ГОСТ 32415-2013			шт	170		
7	Вентиль шаровый полипропиленовый ø20	ГОСТ 32415-2013			шт	210		
8	Гидравлическое испытание				м	770,0		
9	Промывка и дезинфекция трубопроводов				м	770,0		

Взам инв. N | Подпись и дата | Инв. N подл.

Позиция.	Наименование и техническая характеристика.	Тип, марка обозначение документа, опросного листа.	Код оборудования, изделия, материала.	Завод изготовитель.	Единица измерения.	Количество.	Масса единицы, кг.	Примечание.
1	2	3	4	5	6	7	8	9
	Оборудование помещение насосной (хоз.питьевой).							
1	Насосная установка повышения давления WILO TESCOR-2 Helix V 406/SKw-EB-R Q=3m3/h H=30m в комплекте из 2-х насосов Helix V 406 (1раб+1рез)		N=2x0,75кВт (1раб.,1рез.) ТКП прилагается	ТОО TESCO	компл.	2	115	Прайс
2	Бак мембранный DL CE 200 л Elbi				шт	1	60	
3	Трубопровод стальной электросварной ø65x3,5(для устройства ввода)	ГОСТ 10704-91			м	16,0	8,38	
4	Трубопровод стальной электросварной ø65x3,5	ГОСТ 10704-91			м	7,0	8,38	
5	Задвижка стальная с выдвижным шпинделем DN65	30с41нж		KARLSKRONA	шт	1	29	
6	Вентиль муфтовый, Ру-16 ø32	15кч18п1			шт	2	1,70	
7	Крепление стальных трубопроводов ø65				кг	9		
8	Фланец стальной плоский приварной ø65	ГОСТ 12820-80*			шт	4	4,00	
9	Буртовая втулка ø63x5,8 полипропиленовый	ГОСТ Р 52134-2003			шт	1	0,23	
10	Антикоррозийная изоляция стальных трубопроводов:							
	- Грунтовка ГФ-021				м2	3,25		
	- Эмаль КО-811				м2	3,25		
11	Сальниковое уплотнение нажимной С-1 для ст/трубы ø65	5.905-26.08.1-7.00-04			шт	2		
12	Компенсатор фланцевый (гибкая вставка), PN 10, DN 65	типа Seagull ГОСТ 27036-86		Т от -10°С до +110°С	шт	2		
13	Теплоизоляция для труб d 89*9 (утеплитель труб)	K-Flex			м	28,0		
14	Теплоизоляция для труб d 57*9 (утеплитель труб)	K-Flex			м	6,0		
15	Гидравлическое испытание				м	23,0		
16	Промывка и дезинфекция трубопроводов				м	23,0		

Взам инв. N

Подпись и дата

Инв. N подл.

Позиция.	Наименование и техническая характеристика.	Тип, марка обозначение документа, опросного листа.	Код оборудо-вания, изде-лия, матери-ала.	Завод изготовитель.	Единица измере-ния.	Количес-тво.	Масса единицы, кг.	Примечание.
1	2	3	4	5	6	7	8	9
	Канализация хозяйственно-бытовая, К1							
1	Унитаз керамический с косым выпуском с цельноотлитой полочкой УНКЦ со смывным бачком	ГОСТ 30493-96			шт	90		
2	Мойка стальная эмалированная унифицированная с одной чашей, размерами 500 мм х 500 мм	ГОСТ 23695-94			шт	40		
3	Умывальник керамический с пьедесталом 600Х450	ГОСТ 30493-96			шт	90		
4	Ванна стальная 1500х800 мм	-			шт	40		
5	Труба канализационная ПВХ ø100	ГОСТ 22689-2014			м	645,0		
6	Труба канализационная ПВХ ø50	ГОСТ 22689-2014			м	415,0		
7	Отвод 90° для канализационной трубы из ПВХ ø100	ГОСТ 22689-2014			шт	128		
8	Отвод 90° для канализационной трубы из ПВХ ø50	ГОСТ 22689-2014			шт	258		
9	Отвод 45° для канализационной трубы из ПВХ ø100	ГОСТ 22689-2014			шт	20		
10	Отвод 30° для канализационной трубы из ПВХ ø100	ГОСТ 22689-2014			шт	68		
11	Отвод 30° для канализационной трубы из ПВХ ø50	ГОСТ 22689-2014			шт	30		
12	Тройник для канализационной трубы из ПВХ ø100	ГОСТ 22689-2014			шт	188		
13	Тройник для канализационной трубы из ПВХ ø50	ГОСТ 22689-2014			шт	152		
14	Тройник для канализационной трубы из ПВХ ø100х50	ГОСТ 22689-2014			шт	34		
15	Тройник косой 45° для канализационной трубы из ПВХ ø100	ГОСТ 22689-2014			шт	90		
16	Тройник косой 45° для канализационной трубы из ПВХ ø50	ГОСТ 22689-2014			шт	30		
17	Тройник косой 45° для канализационной трубы из ПВХ ø100/ø50	ГОСТ 22689-2014			шт	20		
18	Крестовина 45° для канализационной трубы из ПВХ ø100/100/50	ГОСТ 22689-2014			шт	10		
19	Переходник для канализационной трубы из ПВХ ø100/50	ГОСТ 22689-2014			шт	75		
20	Клипсы под канализационной трубы из ПВХ ø100	ГОСТ 22689-2014			шт	645		
21	Клипсы под канализационной трубы из ПВХ ø50	ГОСТ 22689-2014			шт	375		
22	Труба канализационная чугунная ø100 (для устройства выпуска)	ГОСТ 22689-2014			м	21,0	13,9	
23	Ревизия с крышкой из ПВХ ø100	ГОСТ 22689-2014			шт	90	0,7	
24	Прочистка из ПВХ ø100	ГОСТ 22689-2014			шт	28	0,5	
25	Ревизия с крышкой из ПВХ ø50	ГОСТ 22689-2014			шт	32	0,7	
26	Прочистка из ПВХ ø50	ГОСТ 22689-2014			шт	8	0,5	
27	Лючек сантехнический ЛМЗ 30*30 (с замком)	Теплолюкс, г.Шымкент			шт	120		

Подпись и дата

Инв. N подл.

Позиция.	Наименование и техническая характеристика.	Тип, марка обозначение документа, опросного листа.	Код оборудо-вания, изде-лия, матери-ала.	Завод изготовитель.	Единица измере-ния.	Количес-тво.	Масса единицы, кг.	Примечание.
1	2	3	4	5	6	7	8	9
28	Изоляция для труб d 114*13 (утеплитель труб)	K-Flex			м	242,0		
29	Сальниковое уплотнение нажимной С-1 для чуг.трубы ø100	5.905-26.08.1-7.00-04			шт	4		
30	Бетонные упоры В7.5				м3	0,096		
31	Гидравлическое испытание				м	1060,0		
32	Зонт вентиляционный Д100	Серия 5.904-51			шт	2		
	<u>Внутренний водосток, К2</u>							
1	Воронка водосточная чугунная	Вр-9			шт	4		
2	Компенсационный раструб для водосточных воронок ø200	чк 150			шт	4	8,4	
3	Ревизия с крышкой из ПВХ ø100	ГОСТ 22689-2014			шт	24	0,5	
4	Труба канализационная полиэтиленовая ø110х6,6	ГОСТ 18599-2001			м	124,0		
5	Лючек сантехнический ЛМЗ 30*30 (с замком)	Теплолюкс, г.Шымкент			шт	24		
6	Прочистка из ПВХ ø100	ГОСТ 22689-89			шт	4	0,5	
7	Труба стальная водогазопроводная ø32	ГОСТ 3262-75			м	7,0	3,78	
8	Кран сальниковый ø32	11ч6бк			шт	4	2,5	
9	Отвод 45° полиэтиленовый ø110х6,6	ГОСТ 18599-2001			шт	8		
10	Тройник полиэтиленовый ø110х6,6	ГОСТ 18599-2001			шт	8		
11	Переходник ø110-ø32	ГОСТ 22689-2014			шт	4		
12	Гидрозатвор				шт	8	0,8	
13	Антикоррозийная изоляция стальных трубопроводов:							
	-Грунтовка поверхности стальных труб ГФ-21	ГОСТ 25129-82			м2	1,5		
	-Окраска поверхности стальных труб эмалью ПФ115	ГОСТ 6465-76			м2	1,5		
14	Сальниковое уплотнение нажимной С-1 для ПЭ.трубы ø100	5.905-26.08.1-7.00-04			шт	4		
15	Лоток ж/б арычный TunII 2.00х0.49х0.27				шт	4		
16	Решетка стальная ячеистая. Размеры (ДхШхВ), мм: 1000х500х30				шт	4	15,0	

Взам инв. N

Подпись и дата

Инв. N подл.

Позиция.	Наименование и техническая характеристика.	Тип, марка обозначение документа, опросного листа.	Код оборудования, изделия, материала.	Завод изготовитель.	Единица измерения.	Количество.	Масса единицы, кг.	Примечание. для 2 блок,
1	2	3	4	5	6	7	8	9
	Канализация напорная, К3Н							
1	Насос грязевой дренажный Гном 10-6	Q=10,0 м3/ч, H=6,0 м			шт	2	17	
2	Труба стальная электросварная Ø57х3,0	ГОСТ 10704-91			м	14,0	4,0	
3	Окраска масляной краской в два слоя				м2	5,02		
4	Гидравлическое испытание				м	14,0		

Взам инв. N

Подпись и дата

Инв. N подл.

Изм.	Кол.уч.	Лист	N док.	Подпись	Дата

03/06-2023 ВК.СО

Лист 7