Утвержден приказом
Министра по инвестициям и развитию
Республики Казахстан от 24 апреля 2017
года № 234. Зарегистрирован в
Министерстве юстиции Республики
Казахстан 25 мая 2017 года № 15141.
Утвержден приказом Министра индустрии
и инфраструктурного развития Республики
Казахстан от 08.02.2021 № 53
форма

Акт приемки объекта в эксплуатацию

«31» июня 2025 г.

Заказчик Коммунальное государственное учреждение «Аппарат акима Медеуского района города Алматы
г.Алматы, Пушкина, 72 БИН 360940000025 тел. 8 727 263 40 93,
Аким Оразалин Еркебулан Нурланович

фамилия, имя, отчество (при его наличии) ИИН,телефон – для физических лиц, наименование организации – для юридических лиц, БИН,телефон, почтовый индекс, область, город, район, населенный пункт, наименование улицы, номер дома/здания (стационарного помещения)

на основании: договора №310 от 05 июня 2024 года.

Декларации о соответствии (прилагается), «31» июня 2025 г. ТОО «КазЕвроСтрой»
г.Астана, ул. Алихана Бокейхана, 10/1 БИН 050940013378 тел: 8-777-267-92-15
Директор - Нургалиев А.Г.

дата подписания декларации, наименование подрядной (генподрядной) организации, фамилия, имя, отчество (при его наличии) руководителя, юридический адрес, БИН, телефон

Заключения о качестве строительно-монтажных работ (прилагается), «31» июня 2025 г.
ТОО «Музтау» БИН: 050840001510 РеспубликаКазахстан, Алматинская область,
Жамбылский район, село Каргалы, ул Иле12, телефон 8 727 355 72 12
Директор Боскымбаев Даниял Болгабекович
1) Нурмагамбетов Даурен Асылбекович – инженер эксперт по надзору за строительством,
аттестат эксперта Аттестат № KZ69VJE00058610 от 21.10.2020г., на основании приказа
№ 165- Ѳ от 21.10.2020г.; аттестат эксперта Аттестат № № KZ37VJE00070826 от 23.11.2021г.
на основании приказа №2321-Ѳ

дата подписания заключения, наименование подрядной (генподрядной) организации, фамилия, имя, отчество (при его наличии) экспертов технического надзора, № и дата получения аттестатов, БИН, телефон,

Заключения о соответствии выполненных работ по проекту (прилагается), «31» июня 2025 г.
ТОО «Инжиниринг центр» 050000, Республика Казакстан,г. Алматы, ул. Кабдолова, 16/1
Лицензия ГСЛ №00317 05.05.2022г.; БИН: 051 040 004 955; тел. +7 (727) 393 87 77
Директор Костенко А.А.
Эксперты:
1) Эксперт – Ковалев Сергей Геннадьевич на основании приказа №20/24 от 25.06.2024г.

дата подписания заключения, наименование подрядной (генподрядной) организации, фамилия, имя, отчество (при его наличии) экспертов авторского надзора, № и дата получения аттестатов, БИН, телефон,

произведя осмотр готовности предъявленного подрядчиком (генеральным подрядчиком) к приемке в эксплуатацию объекта: «Реконструкция парковой зоны Терренкур-2».;
Объект относится ко_второму – нормальному уровню_ответственности. Не относящийся к технически сложным.

наименование объекта, вид строительства (новое, расширение, реконструкция, техническое перевооружение, модернизация, капитальный ремонт), уровень ответственности, техническая и технологическая сложность объекта

по адресу: Медеуский район г.Алматы.

(область, район, населенный пункт, микрорайон, квартал, улица, номер дома (корпуса)

проверив комплектность исполнительной технической документации, в том числе посредством электронного модуля исполнительной технической документации
"31" июня 2025 года, дата ознакомления подтверждает что:

1. Строительство объекта осуществлено на основании:

1) правоустанавливающего документа на земельный участок от "___" _____ 20__ года №_____

документ, подтверждающий наступление юридических фактов (юридических составов), на основании которых возникают, изменяются или прекращаются права на земельный участок, в том числе договоры, решения судов, правовые акты исполнительных органов, свидетельство о праве на наследство, передаточный акт или разделительный баланс при реорганизации негосударственных юридических лиц, владеющих земельным участком на праве собственности или выкупивших право временного возмездного землепользования (аренды). либо решения о реконструкции (перепланировке, переоборудовании) помещений (отдельных частей) существующих зданий от "_____"_____20_____года

наименование органа вынесшего решение

2) талона о приеме уведомления о начале строительно-монтажных работ

Уведомление KZ70REA00399152 от 21.06.2024;

Уведомление KZ43REA00447556 от 21.01.2025;

Уведомление KZ79REA00468054 от 05.05.2025;

Уведомление KZ00REA00483541 от 04.07.2025;

Коммунальное государственное учреждение «Управление градостроительного контроля города Алматы».

наименование органа принявшего уведомление, дата и № принятия талона

3) проекта (проектно-сметной документации): ТОО «Инжиниринг центр»

Рабочий проект 07/23-ОПЗ, 08/24-ЭОМ, 07/23-КЖ, 08/24-АС,00/24-ГП стр.1-18, Том 3-СМ 07/23-ВП -1-2 уч.

наименование проектной организации, номер проекта

утвержденного(й): Постановление за №2/252 от 17.04.2023; акт приема-передачи за №57 от 18.04.2023; решение за №08.1.18-1959 от 23.11.2023 23.11.2023; Архитектурно-планировочное задание на проектирование KZ19VUA01029586 Дата выдачи: 28.11.2023 года, утвержденное КГУ «Управление городского планирования и урбанистики города Алматы»;

дата и номер проекта, наименование организации утвердившей (переутвердившей) проект и дата утверждения

2. Строительно-монтажные работы осуществлены в сроки:

начало работ: июня 2024 г.

месяц, год

окончание работ: июля 2025 г.

месяц, год

при продолжительности строительства, месяц: 8 месяцев;

по норме или по проекту организации строительства, месяц: 8 месяцев;

фактически, месяц:13 месяцев

3. Объект (комплекс) имеет следующие основные технико-экономические показатели (мощность, производительность, производственная площадь, протяженность, вместимость, объем, пропускная способность, провозная способность, число рабочих мест и тому подобное, заполняется по всем объектам (кроме жилых домов) в единицах измерения соответственно целевой продукции или основным видам услуг):

Мощность, производительность и так далее	Ед. изм.	По проекту		Фактически	
		общая (с учетом ранее принятых)	в том числе пускового комплекса или очереди	общая (с учетом ранее принятых)	в том числе пускового комплекса или очереди
Площадь участка в границах акта	м2	34980		34980	
Площадь застройки (всего)	$м^2$	4280,22		4280,22	
Площадь покрытий (всего)	$м^2$	7017,0		7017,0	
Площадь озеленения участка	$м^2$	23592,78		23592,78	

Выпуск продукции (оказания услуг), предусмотренной проектом в объеме, соответствующем нормам освоения проектных мощностей в начальный период

_____;

факт начала выпуска продукции с указанием объема

Мощность, производительность и так далее	Ед. изм	По проекту		Фактически	
		общая (с учетом ранее принятых)	в том числе пускового комплекса или очереди	общая (с учетом ранее принятых)	в том числе пускового комплекса или очереди
Устройство резервуара 50м3.	шт.	-		2	
Ливневая канализация К2	м.	53		53	
Водопровод	м.	-		103	
Наружное освещение	м.	5111,36		5111,36	
Система автоматизированного полива (общая площадь территории полива зеленных насаждений)	м2	8800		8800	

Жилой дом имеет следующие показатели:

Показатели	Единица измерения	По проекту	Фактически
Общая площадь	метр в квадрате (далее – $м^2$)		
Число этажей	Этаж		
Общий строительный объем	метр в кубе (далее – $м^3$)		
В том числе подземной части	$м^3$		
Площадь встроенных, встроенно-пристроенных и пристроенных помещений	$м^2$		

Показатели	По проекту			Фактически		
	число квартир	площадь квартир, $м^2$		число квартир	площадь квартир, $м^2$	
		общая	жилая		общая	Жилая
Всего квартир, в том числе: однокомнатных двухкомнатных трехкомнатных четырехкомнатных и более						

4. Сезон эксплуатации системы: с 15 апреля по 15 октября (6 месяцев ежегодно) при температуре окружающего воздуха не ниже +15°С. Норма полива - 4 л/м²/сут (основание - СП РК 4.01-101-2012 таблица В.1 п.24.1). Общая площадь территории полива зеленных насаждений составляет 18 470кв.м.

Для полива участков предусматривается привозная вода, хранящаяся в 2-х подземных водонакопительных емкостях №№1,2. Объем каждой емкости по 50м³.

Электроснабжение осуществляется от существующей трансформаторной подстанций ТП6486. Для потребителей III категории запроектировано вводно-распределительное устройство установленное на территории с защищенном исполнении, который запитывается по кабельной линии от РУ-0,4кВ свободной ячейки ЩО-70. Кабели на напряжение 0,4кВ выбраны марки АВБбШвнг, сечением 3х120+1х70мм2 с алюминиевыми жилами, с изиляцией из поливинилхлоридного пластика (ПВХ), бронированные. Питающая линия состоит из двух кабелей. В траншее кабели прокладываются на глубине 0,7м от планированной отметки земли, под проезжей частью на глубине 1м. При пересечении с инженерными коммуникациями и с проезжей частью кабели прокладываются в жестких ПНД трубах диаметром 110мм.

Проектом предусматривается освещение главных входов, вспомогательных входов, центральных аллей и площадки массового отдыха. Нормируемая освещенность принята: центральные аллеи -4Лк, тротуаров и зон отдыха- 6Лк. Напряжение сети общего освещения ~380/220В. Светильники должны устанавливаться вне крон деревьев.

Для освещения тротуаров, удаленных от зон отдыха используются светодиодные осветительные установки типа "Торшер" высотой 3,0м, мощностью 40Вт, Расстояние от цоколя опоры до бордюрного камня улицы принято -1м, до тротуаров -0,3м, до арыка -не менее 0,5м.

краткие технические характеристики по особенностям его размещения, по основным материалам и конструкциям, инженерному и технологическому оборудованию

5. На объекте установлено предусмотренное проектом оборудование в количестве согласно актам о его приемке после индивидуального испытания и комплексного опробования;

6. Наружные инженерные коммуникации (холодное и горячее водоснабжение, канализация, теплоснабжение, газоснабжение, электроснабжение и связь) обеспечивают нормальную эксплуатацию объекта (здания, сооружения, помещения) и приняты городскими эксплуатационными организациями;

7. Сметная стоимость по утвержденному проекту (проектно-сметной документации):
всего 1 421 235,39 тыс. тенге,
в том числе строительно-монтажных работ 1 403 854,96 тыс. тенге,
оборудования, инструмента и инвентаря 17 380,43 тысяч тенге;

8.Сметная стоимость основных фондов, принимаемых в эксплуатацию 1 421 235,39 тыс. тенге,
стоимость строительно-монтажных работ 1 403 854,96 тыс. тенге;
стоимость оборудования, инструмента и инвентаря 17 380,43 тысяч тенге;

9. Доля местного содержания предусмотрена в проектно-сметной документации 100% и фактически применено 100% (на объектах, финансируемых за счет государственных инвестиций и средств квазигосударственного сектора);

10. Класс энергоэффективности здания _____;

11. Объект построен в соответствии с утвержденным проектом (проектно-сметной документацией) и требованиями государственных нормативных документов в области архитектуры, градостроительства и строительства.

РЕШИЛ: объект «Реконструкция парковой зоны «Терренкур-2»

наименование объекта (комплекса)

принять в эксплуатацию.

Заказчик Коммунальное государственное учреждение «Аппарат акима Медеуского района города Алматы

Аким Оразалин Еркебулан Нурланович

фамилия, имя, отчество (при его наличии), подпись руководителя Место печати (при наличии)

Технический надзор:

1) аттестованный (-ые) эксперт (-ы) ТОО «Музтау

Директор Боскымбаев Даниял Болгабекович

(фамилия, имя, отчество (при его наличии) эксперта, специализация аттестата, подпись, дата Место печати (при наличии)

2) аккредитованная организация

(наименование организации) имеющей в своем составе аттестованного (-ых) эксперта (-ов), фамилия, имя, отчество (при его наличии) руководителя, подпись, дата Место печати (при наличии)

ТОО «Музтау эксперт по надзору за строительством Нурмагамбетов Даурен Асылбекович

(фамилия, имя, отчество (при его наличии) эксперта, специализация аттестата), подпись, дата Место печати (при наличии)

Авторский надзор:

1) разработчик проекта ТОО «Инжиниринг центр»

Директор Костенко А.А.

(наименование организации, фамилия, имя, отчество (при его наличии), должность), подпись, дата Место печати (при наличии)

2) организация

(наименование организации) имеющей в своем составе аттестованного (-ых) эксперта (-ов), фамилия, имя, отчество (при его наличии) руководителя, подпись, дата Место печати (при наличии)

(фамилия, имя, отчество (при его наличии) эксперта, специализация аттестата), подпись, дата. Место печати (при наличии)

3) аттестованный (-ые) эксперт (-ы) ТОО «Инжиниринг центр»

эксперт авторского надзора Ковалев Сергей Геннадьевич

(фамилия, имя, отчество (при его наличии) эксперта, специализация аттестата), подпись, дата Место печати (при наличии)

Подрядчик (генеральный подрядчик) ТОО «КазЕвроСтрой»

Директор - Нургалиев А.Г.

фамилия, имя, отчество (при его наличии), подпись руководителя Место печати (при наличии)

Приложение 3
к акту приемки объекта в эксплуатацию
форма

Технические характеристики объекта (линии электропередач)

№ п/п	Наименование	Единица измерения	Количество
1	2	3	4
1	Воздушные ЛЭП низкого напряжения 0,4кВ	километр (далее – км)	
2	Воздушные ЛЭП Высокого напряжения 6 кВ	км	
3	Кабельные ЛЭП низкого напряжения 0,4кВ	км	5111,36
4	Кабельные ЛЭП высокого напряжения 6 кВ	км	
5	Площадь опор	м 2	
6	Опоры:		
	1) металлические	штук (далее – шт.)	141
	2) деревянные с деревянными приставками	шт	
	3) деревянные с железобетонными приставками	шт	
	4) железобетонные	шт	
	5) тросовые подвесы	шт	
7	Провода:		
	1) медные марки	км	
	медные марки	км	
	2) алюминиевые	км	
	3) сталеалюминиевые	км	
8	Кронштейны для светильников:		
	1) железобетонные	шт	
	2) металлические	шт	
9	Арматура уличного освещения:		
	1) светильники с лампами накаливания	шт	

	2) светильники с ртутными лампами	шт	
	3) светильники с светодиодными лампами	шт	141
10	Кабели:		
	1) марки напряжением 6кВ	км	
	2) марки АВБбШвнг5х16мм^2 напряжением 0,4 кВ	км	700
	3) марки АВБбШвнг 4х120+1х70мм^2 напряжением 0,4 кВ	км	477
	4) марки АВБбШвнг 5х10мм^2 напряжением 0,4 кВ	км	500
	5) марки АВБбШвнг 5х6мм^2 напряжением 0,4 кВ	км	2600
	6) марки ВВГ 4х2,5 мм^2 напряжением 0,4 кВ	км	18,36
	7) марки ВВГ 3х1,5 мм^2-напряжением 0,4 кВ	км	105,06
	8) марки КВВГ2х1,5мм^2-напряжением 0,4 кВ	км	68,34
	9) марки КВВГ3х1,5мм^2-напряжением 0,4 кВ	км	20,4
	10)марки КВВГ 10х1,5мм^2-напряжением 0,4 кВ	км	622,2
11	Муфты соединительные...	шт	
12	Муфты концевые	шт	236
13	Контуры заземления	шт	
14	Устройства грозозащиты	шт	
15	Дорожные покрытия кабельных сетей:		
	1) асфальтобетонные	м 2	
	2) булыжные	м 2	
	3) тротуары	м 2	

Заказчик
Оразалин Е.Н.

фамилия, имя, отчество (при его наличии), подпись руководителя Место печати (при наличии)

Авторский надзор
Ковалев С.Г.

фамилия, имя, отчество (при его наличии), подпись эксперта Место печати (при наличии)

Приложение 13
к акту приемки объекта в эксплуатацию
форма

Технические характеристики объекта (сети, водоводы, коллекторы и тому подобное)

№ п/п	Наименование	Единицы измерения	Количество, протяженность	Примечание
1	2	3	4	5
Водопровод				
	Водоводы (общая протяженность)	м		
	1) из полиэтиленовых труб	м	103	
	2) из чугунных труб	м		
	3) из асбестоцементных труб	м		
	4) из железобетонных труб	м		
2	Распределительная –сеть (общая протяженность)	м		
	1) из стальных труб	м		
	2) из чугунных труб	м		
	3) из асбестоцементных труб	м		
	4) из полиэтиленовых труб	м	8800	
	5) из полиэтиленовых труб (футляр)	м		
3	Прочие устройства			
	Смотровой колодец	шт.		
	Задвижка d-300мм	шт.		
	Вантуз d-50мм	шт.		
	Водомерный узел d-15мм	шт.		
	Вентиль типа Herz	шт.		
	Гидрант	шт.		
	Водопроводный ввод	шт.		
	Водоразборная колонка	шт.		
	Питьевой фонтанчик	шт.		
Канализация				
1	Коллекторы (общая протяженность)	м		
	1) из керамических труб	м		
	2) из чугунных труб	м		
	3) из бетонных труб	м		
	4) из асбестоцементных труб	м		
	5) из железобетонных труб	м		
2	Канализационная сеть (общая протяженность)	м		
	1) из керамических труб	м		
	2) из чугунных труб	м		
	3) из бетонных труб	м		
	4) из асбестоцементных труб	м		
	5) полиэтиленовых труб	м	53	
	6) из железобетонных труб (эстакада и футляры)	м		
3	Прочие устройства			
	Дренажный колодец	шт.	1	
Горизонтальный разрез колодца		Вертикальный разрез колодца		
Масштаб 1:5		Масштаб 1:50		

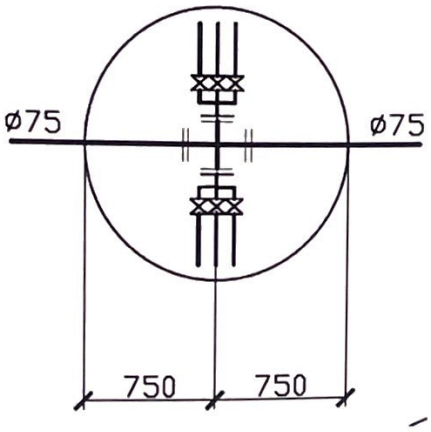

Рисунок 1

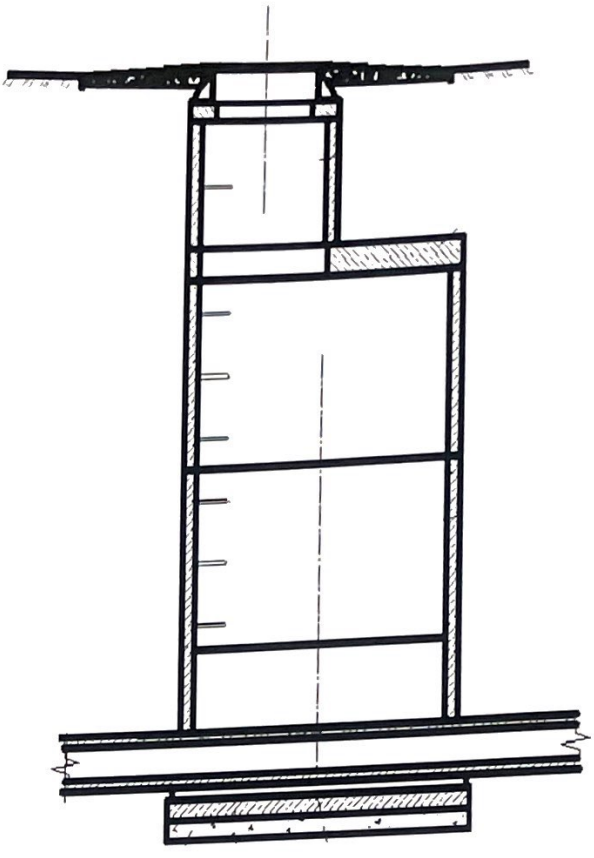

Рисунок 2

Спецификация

№ п/п	Наименование	Марка	Материал	Диаметр (мм) (размеры)	Количество	Примечание
1	Плита днища	ПН 15	Железобетон	1500	1	
2	Кольцо стеновое	КС 15.9	Железобетон	1500	1	
3	Плита перекрытия	1ПП15-1	Железобетон	1500	1	
4	Кольцо опорное	КО6	Железобетон	600	1	
5	Люк чугунный ГОСТ3634-99	Тип-Т	чугунный	600	1	

Заказчик
Оразалин Е.Н.

фамилия, имя, отчество (при его наличии), подпись руководителя Место печати (при наличии)

Авторский надзор
Ковалев С.Г.

фамилия, имя, отчество (при его наличии), подпись эксперта Место печати (при наличии)