Утвержден приказом
Министра по инвестициям и развитию
Республики Казахстан
от 24 апреля 2017 года № 234

Акт приемки объекта в эксплуатацию

"20" 11 2023года

Заказчик ГУ «Отдел архитектуры, строительства, жилищно-коммунального хозяйства, пассажирского транспорта и автомобильных дорог района Аксуат» , тел.: 87234622312, БИН 220740036982, 071500, Республика Казахстан, область Абай, район Аксуат, с.Аксуат, АМАНКЕЛДИ, 1
фамилия, имя, отчество (при его наличии) ИИН, телефон – для физических лиц, наименование организации – для юридических лиц, БИН, телефон, почтовый индекс, область, город, район, населенный пункт, наименование улицы, номер дома/здания (стационарного помещения)

на основании:

Декларации о соответствии (прилагается) «20» ноябрь 2023 г.
ТОО«УниверсалСтройСервис» Момбеков Ж.А. г.Шымкент, Толстого, 119, БИН 040940024224, тел.: 8(7252)777999;
дата подписания декларации, наименование подрядной (генподрядной) организации, фамилия, имя, отчество (при его наличии) руководителя, юридический адрес, БИН, телефон

Заключения о качестве строительно-монтажных работ (прилагается) «20» ноябрь 2023 г.
ТОО «Актаустройэксперт», Берикбаев Е.Н., KZ20VJE00070550 от 11.11.2021 г., БИН 021140003456, тел.: 87017787637;
дата подписания заключения, наименование организации, фамилия, имя, отчество (при егоналичии) экспертов технического надзора, № и дата получения аттестатов, БИН, телефон

Заключения о соответствии выполненных работ проекту (прилагается) «20» ноябрь 2023г.
ТОО «Шыгыс Курылыс Жоба», Сегизбаев Т.О., №15016480 от 10.09.2015г., БИН 091140009322, тел.: 8 7232 25 22 37;
дата подписания заключения, наименование организации, фамилия, имя, отчество (при его наличии) экспертов авторского надзора, № и дата получения аттестатов, БИН, телефон

произведя осмотр готовности предъявленного подрядчиком (генеральным подрядчиком) к приемке в эксплуатацию объекта: «Строительство водопроводных сетей и сооружений в селе Коктубек Аксауатского района Абайской области», уровень ответственности – II нормальный, технически не сложный
наименование объекта, вид строительства (новое, расширение, реконструкция, техническое перевооружение, модернизация, капитальный ремонт), уровень ответственности, техническая и технологическая сложность объекта по

адресу с Коктубек Аксауатского района Абайской области.
(область, район, населенный пункт, микрорайон, квартал, улица, номер дома (корпуса)

проверив комплектность исполнительной технической документации, в том числе посредством электронного модуля исполнительной технической документации"__"_____2023 года, дата ознакомления подтверждает что:

1. Строительство объекта осуществлено на основании:

1) правоустанавливающего документа на земельный участок от "11"июля 2022 года , №12, Государственное учреждение «Аппарат акима Сатпаевского сельского округа района Аксуат области Абай»

документ, подтверждающий наступление юридических фактов (юридических составов), на основании которых возникают, изменяются или прекращаются права на земельный участок, в том числе договоры,

решения судов, правовые акты исполнительных органов, свидетельство о праве на наследство, передаточный акт или разделительный баланс при реорганизации негосударственных юридических лиц, владеющих земельным участком на праве собственности или выкупивших право временного возмездного землепользования (аренды).

либо решения о реконструкции (перепланировке, переоборудовании) помещений (отдельных частей) существующих зданий от "___" _____20___года
№_____;
наименование органа вынесшего решение

2) талона о приеме уведомления о начале строительно-монтажных работ

Государственное учреждение "Управление по контролю области Абай (ГАСК, инспекция труда)", KZ82REA00335304 от 04.06.2023 г.
наименование органа принявшего уведомление, дата и № принятия талона

3) проекта (проектно-сметной документации)
ТОО «ШыгысКурылысЖоба» №5-2022.
наименование проектной организации, номер проекта

утвержденного(й)
ГУ «Отдел ЖКХ, ПТ, АД, строительства,архитектуры и градостроительства района Аксуат» области Абай, № 13 от 12.08.2022 года
дата и номер проекта, наименование организации утвердившей (переутвердившей) проект и дата утверждения

2. Строительно-монтажные работы осуществлены в сроки: начало работ "04" июнь 2023 года; окончание работ "17" ноябрь 2023 года; при продолжительности строительства, месяц: по норме или по проекту организации строительства, месяц: 7 (семь); фактически, месяц: 6 (шесть);

3. Объект (комплекс) имеет следующие основные технико-экономические показатели (мощность, производительность, производственная площадь, протяженность, вместимость, объем, пропускная способность, провозная способность, число рабочих мест и тому подобное, заполняется по всем объектам (кроме жилых домов) в единицах измерения соответственно целевой продукции или основным видам услуг):

Мощность, производительность и так далее	Единица измерения	По проекту		Фактически	
		общая (с учетом ранее принятых)	в том числе пускового комплекса или очереди	общая (с учетом ранее принятых)	в том числе пуско-вого ком-плекса или очереди

Труба полиэтиленовая для водоснабжения PE 100 SDR 17 - 110x6,6	м	6527,70	6527,70	6527,70	6527,70
Труба полиэтиленовая для водоснабжения PE 100 SDR 17 – 63x3,8	м	1796,10	1796,10	1796,10	1796,10
Труба стальная электросварная Ø25x2,0	м	1676,6	1676,6	-	-
Труба полиэтиленовая для водоснабжения PE 100 SDR 17 - 25x2,0	м	-	-	2775	2775

Выпуск продукции (оказания услуг), предусмотренной проектом в объеме, соответствующем нормам освоения проектных мощностей в начальный период_____;

факт начала выпуска продукции с указанием объема

Жилой дом имеет следующие показатели:

Показатели	Единица измерения	По проекту	Фактически
Общая площадь	метр в квадрате (далее – м2)	-	-
Число этажей	этаж	-	-
Общий строительный объем	метр в кубе (далее – м3)	-	-
В том числе подземной части	м3	-	-
Площадь встроенных, встроенно-пристроенных и пристроенных помещений	м2	-	-

Показатели	По проекту			Фактически		
	число квартир	площадь квартир, м2		число квартир	площадь квартир, м2	
		общая	жилая		общая	жилая

Всего квартир, в том числе: однокомнатных двухкомнатных трехкомнатных четырехкомнатных и более	-	-	-	-	-	-

4. Технологические и архитектурно-строительные решения по объекту характеризуются следующими данными: *Проектом предусматривается строительство водопроводных сетей хоз-питьевого назначения, объединенных с пожарным водопроводом в селе Коктубек Аксауатского района Абайской области. Точкой подключения проектируемых водопроводных сетей являются существующие скважины. Магистральные водопроводные сети запроектированы из труб ПЭ100 SDR17 d110x6.6 мм;Проектом предусмотрен установка водонапорной башни 50м3, подвод сервисных линий к границе каждого жилого участка d25.Для подключения сервисных линий в колодцах предусматриваются гребенки с отключающей арматурой на 1-6 абонентов. Учет воды предусматривается водомерными приборами. Под трубопроводы предусматривается выравнивающее основание из песка. Наружное пожаротушение массива предусмотрено от гидрантов в количестве 29 шт., установленных в колодцах на расстоянии не более 200 м. Пересечение водопроводом гравийных дорог предусмотрено открытым способом в футлярах из полиэтиленовых труб.*
краткие технические характеристики по особенностям его размещения, по основным материалам и конструкциям, инженерному и технологическому оборудованию

5. На объекте установлено предусмотренное проектом оборудование в количестве согласно актам о его приемке после индивидуального испытания и комплексного опробования;

6. Наружные инженерные коммуникации (холодное и горячее водоснабжение, канализация, теплоснабжение, газоснабжение, электроснабжение и связь) обеспечивают нормальную эксплуатацию объекта (здания, сооружения, помещения) и приняты городскими эксплуатационными организациями;

7. Сметная стоимость по утвержденному проекту (проектной-сметной документации):

всего 364683,687 тысяч тенге, в том числе строительно-монтажных работ 321103,131 тысяч тенге, оборудования, инструмента и инвентаря _-_ тысяч тенге;

8. Сметная стоимость основных фондов, принимаемых в эксплуатацию 346449,502 тысяч тенге, в том числе: стоимость строительно-монтажных работ 321103,131 тысяч тенге; стоимость оборудования, инструмента и инвентаря _-_ тысяч тенге;

9. Доля местного содержания предусмотрена в проектно-сметной документации 99,92 % и фактически применено 99,92 % (на объектах, финансируемых за счет государственных инвестиций и средств квазигосударственного сектора);

10. Класс энергоэффективности здания II;

11. Объект построен в соответствии с утвержденным проектом (проектно-сметной документацией) и требованиями государственных нормативных документов в области архитектуры, градостроительства и строительства.

РЕШИЛ: «Строительство водопроводных сетей и сооружений в селе Коктубек Аксауатского района Абайской области» наименование объекта (комплекса)

принять в эксплуатацию.

Заказчик ГУ «Отдел архитектуры, строительства, жилищно-коммунального хозяйства, пассажирского транспорта и автомобильных дорог района Аксуат» , Смагулов С.С.

фамилия, имя, отчество (при его наличии)

_____ «20» 11 2023 г.

подпись руководителя

Место печати (при наличии)

Технический надзор:

1) аттестованный (-ые) эксперт (-ы)

_____

фамилия, имя, отчество (при его наличии) эксперта, специализация аттестата

_____ «____» _____ 2023 г.

подпись, дата

Место печати (при наличии)

2) аккредитованная организация

ТОО «Актаустройэксперт», в лице генерального директора Имангалиева А.К.

(наименование организации) имеющей в своем составе аттестованного (-ых) эксперта (-ов), фамилия, имя, отчество (при его наличии) руководителя,

_____ «20» 11 2023 г.

подпись, дата

Место печати (при наличии)

Берикбаев Е.Н., KZ47VJE00070549 от 11.11.2021 г., в части инженерных сетей.

(фамилия, имя, отчество (при его наличии) эксперта, специализация аттестата)

_____ «20» 11 2023 г.

подпись, дата

Место печати (при наличии)

Авторский надзор:

1) разработчик проекта

ТОО «Шыгыс Курылыс Жоба» главный инженер проекта Сегизбаев Т.О

(наименование организации, фамилия, имя, отчество (при его наличии), должность)

_____ «20» 11 2023 г.

подпись, дата

Место печати (при наличии)

2) организация

ТОО «Шыгыс Курылыс Жоба», в лице директора Темекова А.О.,

(наименование организации) имеющей в своем составе аттестованного (-ых) эксперта (-ов), фамилия, имя, отчество (при его наличии) руководителя

_____ «20» 11 2023 г.

подпись, дата

Место печати (при наличии)

Темеков А.О., № KZ24VJE00067277 от 19.07.2021 г.

(фамилия, имя, отчество (при его наличии) эксперта, специализация аттестата),

_____ «20» 11 2023 г.

подпись, дата

Место печати (при наличии)

3) аттестованный (-ые) эксперт (-ы)

_____

(фамилия, имя, отчество (при его наличии) эксперта, специализация аттестата),

_____ «____» _____ 2023 г.

подпись, дата

Место печати (при наличии)

Подрядчик (генеральный подрядчик) ТОО «УниверсалСтройСервис», в лице Момбекова Ж.А.

фамилия, имя, отчество (при его наличии), подпись руководителя

_____ «20» 11 2023 г.

подпись руководителя

Место печати (при наличии)

Приложение 13
к акту приемки объекта
в эксплуатацию

форма

Технические характеристики объекта (сети, водоводы, коллекторы и тому подобное)

№ п/п	Наименование	Единицы измерения	Количество, протяженность	Примечание
1	2	3	4	5
	Водопровод			
1	Водоводы (общая протяженность)	м	8 323,8	
	1) из стальных труб	м	-	
	2) из чугунных труб	м	-	
	3) из асбестоцементных труб	м	-	
	4) из железобетонных труб	м	-	
	5)из полиэтиленовых труб	м	8 323,8	
2	Распределительная сеть (общая протяженность)	м	2775	
	1) из стальных труб	м	-	
	2) из чугунных труб	м	-	
	3) из асбестоцементных труб	м	-	
	4) из полиэтиленовых труб	м	2775	
3	Прочие устройства			
	Смотровой колодец	шт	79	
	Задвижка d-150	шт	-	
	Задвижка d-125	шт	-	
	Задвижка d-100	шт	18	
	Задвижка d-80	шт	-	
	Задвижка d-50	шт	1	
	Кран d-20	шт	146	
	Гидрант	шт	29	
	Водопроводный ввод (врезка)	шт	-	
	Водоразборная колонка	шт	-	
	Стальной футляр	шт	250	
	Полиэтиленовый футляр	м	-	
	Питьевой фонтанчик	шт	-	
	Канализация			
1	Коллекторы (общая протяженность)	м	-	
	1) из керамических труб	м	-	
	2) из чугунных труб	м	-	
	3) из бетонных труб	м	-	
	4) из асбестоцементных труб	м	-	
	5) из железобетонных труб	м	-	
2	Канализационная сеть (общая протяженность)	м	-	

	1) из керамических труб	м	-	
	2) из чугунных труб	м	-	
	3) из бетонных труб	м	-	
	4) из асбестоцементных труб	м	-	
	5) из железобетонных труб	м	-	
3	Прочие устройства			
	Смотровой колодец	шт	-	
	Выпуск	шт	-	

Горизонтальный разрез колодца

Масштаб 1:50

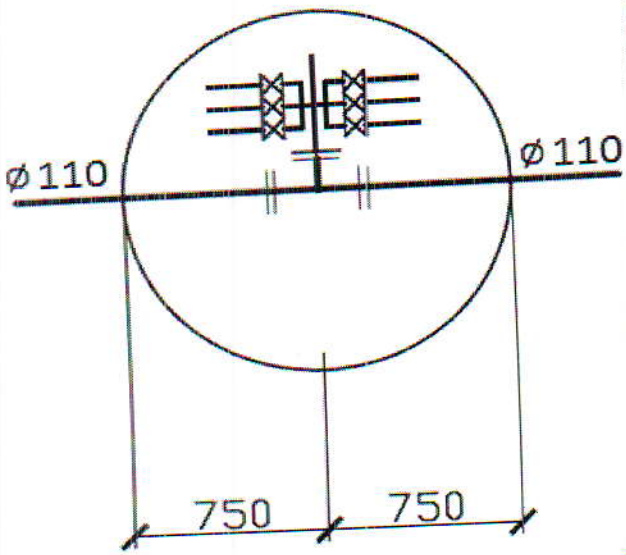

Вертикальный разрез колодца

Масштаб 1:50

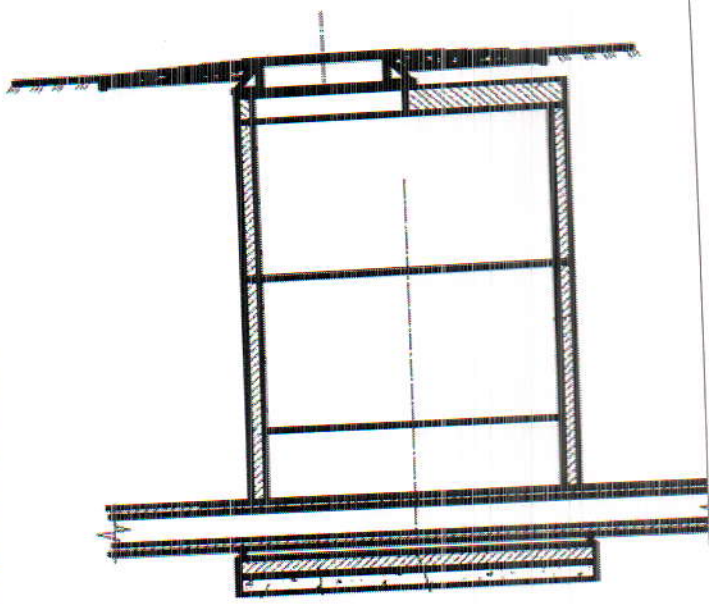

Спецификация

№ п/п	Наименование	Марка	Материал	Диаметр (мм) (размеры)	Количество	Примечание
1	Труба	электросварная	стальная	д. 325х8	250	м
2	Труба	PE 100 SDR 17	полиэтилен	д. 110х6,6	6527,7	м
3	Труба	PE 100 SDR 17	полиэтилен	д. 63х3,8	1796,1	м
4	Труба	PE 100 SDR 11	полиэтилен	д. 25х2,3	2775	м
5	Гидранты пожарные	чугун	подземные	Н 219 мм	29	шт
6	Задвижка	фланцевые	клиновая	DN 100	18	шт
7	Задвижка	фланцевые	клиновая	DN 50	1	шт
8	Счетчики	крыльчатые		DN 15	73	шт

Схема привязки колодца к постоянным точкам-ориентирам

Заказчик: **Руководитель ГУ «Отдел архитектуры, строительства, жилищно-коммунального хозяйства, пассажирского транспорта и автомобильных дорог района Аксуат» Смагулов С.С.**

фамилия, имя, отчество (при наличии), подпись руководителя М.П. (при наличии)

Авторский надзор: **ТОО «Шығыс Курылыс Жоба» главный инженер проекта Сегизбаев Т.О.**

фамилия, имя, отчество (при наличии), подпись эксперта М.П. (при наличии)