Утвержден приказом Министра по инвестициям и развитию Республики Казахстан от 24 апреля 2017 года № 234

форма

Акт приемки объекта в эксплуатацию

«13» мая 2025 года

Заказчик Коммунальное государственное казенное предприятие "Центр подготовки олимпийского резерва" Управления физической культуры и спорта Карагандинской области , БИН 070440006937, Карагандинская область, г.Караганда, р-н им.Казыбек би, улица Ерубаева ст-е 45 А, н.п.2

наименование организации – для юридических лиц, БИН, телефон, область, город, район, населенный пункт, наименование улицы, номер дома/здания (стационарного помещения)

на основании:

- Декларации о соответствии от 04 сентября 2024г. (прилагается) ТОО "Нұрлыұлан" , г.Караганда, ул.Букетова, 3/5, 162, БИН 140140010701, директор Мухсинов Марат, +7 777 405 7822

дата подписания декларации, наименование подрядной (генподрядной) организации, фамилия, имя, отчество (при его наличии) руководителя, юридический адрес, БИН, телефон,

- Заключения о качестве строительно-монтажных работ (прилагается) от 04 сентября 2024г. ТОО "СтройЭксперт-Астана" , Республика Казахстан, Акмолинская область, Есильский район, г.Есиль , Мангелик Ел , 51 , 134 , тел. 87015360317, эксперт технического надзора Ешкеев Азат KZ82VJE00027627 от 13.06.2017_ Договор № 12 29.03.2024 0:00:00 года

дата подписания заключения, наименование организации, фамилия, имя, отчество (при его наличии) экспертов технического надзора, № и дата получения аттестатов, БИН, телефон

Заключения о соответствии выполненных работ проекту (прилагается)от 04 сентября 2024г. ТОО «Проект Альфа Групп», эксперт по авторскому надзору Щеглов А.В.

дата подписания заключения, наименование организации, фамилия, имя, отчество (при его наличии) экспертов авторского надзора, № и дата получения аттестатов, БИН, телефон

произведя осмотр готовности предъявленного подрядчиком (генеральным подрядчиком) к приемке в эксплуатацию объекта: «Строительство тепловых сетей к существующему зданию плавательного бассейна КГКП Центр подготовки олимпийского резерва», новое, II нормальный, технически несложный

наименование объекта, вид строительства (новое, расширение, реконструкция, техническое перевооружение, модернизация, капитальный ремонт), уровень ответственности, техническая и технологическая сложность объекта

по адресу: Карагандинская область , г.Караганда, р-н им.Казыбек би, улица Ерубаева ст-е 45 А, н.п.2

(область, район, населенный пункт, микрорайон, квартал, улица, номер дома (корпуса)

проверив комплектность исполнительной технической документации, в том числе посредством электронного модуля исполнительной технической документации 04 сентябрь 2024 года, дата ознакомления подтверждает что:

1. Строительство объекта осуществлено на основании:

1) правоустанавливающего документа на земельный участок

- акт на право постоянного землепользования на земельный участок площадью 0,3738 га (кадастровый номер 09-142-126-147), расположенный по адресу: Карагандинская область, город Караганда, р-н им.Казыбек би, улица Ерубаева, ст-е 45 А,н.п.2, с целевым назначением для строительства и эксплуатации плавательного бассейна, изготовленный Карагандинским кадастровым центром филиалом ДГП «КарагандаНПЦзем», от 12 декабря 2008 года № 0041388;

документ, подтверждающий наступление юридических фактов (юридических составов), на основании которых возникают, изменяю тся или прекращаются права на земельный участок, в том числе договоры, решения судов, правовые акты исполнительных органов, свидетельство о праве на наследство, передаточный акт или разделительный баланс при реорганизации негосударственных юридических лиц, владеющих земельным участком на праве собственности или выкупивших право временного возмездного землепользования (аренды). либо решения о реконструкции (перепланировке, переоборудовании) помещений (отдельных частей) существующих зданий

2) талона о приеме уведомления о начале строительно-монтажных работ Государственное учреждение "Управление государственного архитектурно-строительного контроля Карагандинской области", рег. № : KZ67REA00380970 от 29.03.2024 KZ85REA00385302 от 23.04.2024.KZ10REA00390823 от 21.05.2024. KZ18REA00395723 от 07.06.2024 KZ77REA00401063 от 01.07.2024

наименование органа, принявшего уведомление, дата и № принятия талона

3) проекта (проектно-сметной документации) Рабочий проект ТОО «Эверест Проект» г. Астана (государственная лицензия на проектную деятельность II категории, номер лицензии № 21011034 от 05 марта 2021 года, выданная ГУ «Управление контроля и качества городской среды города Астана». Акимат города Астана, утвержденным КГКП "Центр подготовки олимпийского резерва» Приказом №72 от 04. 12.2023г._

наименование проектной организации, номер проекта утвержденного(й) дата и номер проекта, наименование организации утвердившей (переутвердившей) проект и дата утверждения

2. Строительно-монтажные работы осуществлены в сроки: начало работ апрель 2024 года; окончание работ сентябрь 2024 года; при продолжительности строительства, месяц: по норме или по проекту организации строительства, месяц:__1(один)____; фактически, месяц:_3 (три);

3. Объект (комплекс) имеет следующие основные технико-экономические показатели (мощность, производительность, производственная площадь, протяженность, вместимость, объем, пропускная способность, провозная способность, число рабочих мест и тому подобное, заполняется по всем объектам (кроме жилых домов) в единицах измерения соответственно целевой продукции или основным видам услуг):

Мощность, производительность и так далее	Единица измерения	По проекту		Фактически	
		общая (с учетом ранее принятых)	в том числе пускового комплекса или очереди	общая (с учетом ранее принятых)	в том числе пуско-вого ком-плекса или очереди
Протяженность тепловых сетей,	м	64		64	

Выпуск продукции (оказания услуг), предусмотренной проектом в объеме, соответствующем нормам освоения проектных мощностей в начальный период _____;

факт начала выпуска продукции с указанием объема

Жилой дом имеет следующие показатели:

Показатели	Единица измерения	По проекту	Фактически
Общая площадь	метр в квадрате (далее – м2)		
Число этажей	этаж		
Общий строительный объем	метр в кубе (далее – м3)		
В том числе подземной части	м3		
Площадь встроенных, встроенно-пристроенных и пристроенных помещений	м2		

Показатели	По проекту			Фактически		
	число квартир	площадь квартир, м2		число квартир	площадь квартир, м2	
		общая	жилая		общая	жилая
Всего квартир, в том числе: однокомнатных Двухкомнатных Трехкомнатных Четырехкомнатных и более						

4. Технологические и архитектурно-строительные решения по объекту характеризуются следующими данными:_ Линейная часть трубопроводов тепловых сетей проложена из стальных труб Ø83х4. Присоединение выполнено согласно ТУ №14/871 от 30.11.2022г.

краткие технические характеристики по особенностям его размещения, по основным материалам и конструкциям, инженерному и технологическому оборудованию

5. На объекте установлено предусмотренное проектом оборудование в количестве согласно актам о его приемке после индивидуального испытания и комплексного опробования;

6. Наружные инженерные коммуникации (холодное и горячее водоснабжение, канализация, теплоснабжение, газоснабжение, электроснабжение и связь) обеспечивают нормальную эксплуатацию объекта (здания, сооружения, помещения) и приняты городскими эксплуатационными организациями_____;

7. Сметная стоимость по утвержденному проекту (проектной-сметной документации):

всего _ **13 420.938** тысяч тенге, в том числе строительно-монтажных работ_ **9 281,909** тысяч тенге, оборудования, инструмента и инвентаря __**0**__ тысяч тенге;

8. Сметная стоимость основных фондов, принимаемых в эксплуатацию **9 096 270** _тысяч тенге 82 тиын, в том числе: стоимость строительно-монтажных работ **9 096 270** _тысяч тенге 82 тиын; стоимость оборудования, инструмента и инвентаря __**0**__ тысяч тенге;

9. Доля местного содержания предусмотрена в проектно-сметной документации 100 % и фактически применено _100 % (на объектах, финансируемых за счет государственных инвестиций и средств квазигосударственного сектора);

10. Класс энергоэффективности здания _-//-_;

11. Объект построен в соответствии с утвержденным проектом (проектно-сметной документацией) и требованиями государственных нормативных документов в области архитектуры, градостроительства и строительства.

РЕШИЛ: «Строительство тепловых сетей к существующему зданию плавательного бассейна КГКП Центр подготовки олимпийского резерва»

наименование объекта (комплекса)

принять в эксплуатацию.

Заказчик:

Коммунальное государственное казенное предприятие "Центр подготовки олимпийского резерва" управления физической культуры и спорта Карагандинской области ,

Директор _____ Ж.Байшулаков.

фамилия, имя, отчество (при его наличии), подпись руководителя

Место печати (при наличии)

Технический надзор:

Товарищество с ограниченной ответственностью "СтройЭксперт-Астана" , Республика Казахстан, Акмолинская область, Есильский район, г.Есиль , Мангелик Ел , 51 , 134 , 87015360317,

Руководитель _____ А. Ешкеев

наименование организации, фамилия, имя, отчество (при наличии) руководителя, подпись, дата

Место печати (при наличии)

эксперт по техническому надзору _

Ешкеев Азат, KZ82VJE00027627 от 13.06.2017

фамилия, имя, отчество (при наличии) эксперта (экспертов) № аттестатов, подпись, дата

Место печати (при наличии)

Авторский надзор:

ТОО Проект Альфа Групп", ГСЛ88814, 09.09.2022 , Республика Казахстан, Карагандинская область, Караганда Г.А., г.Караганда , Проспект НУРСУЛТАН , 49 , 110, Тел. 87021690399

инженер-эксперт _____ Щеглов Андрей Вадимович

(наименование организации, № лицензии, дата получения, адрес и телефон)

Место печати (при наличии)

Подрядчик (генеральный подрядчик)

Директор ТОО "Нурлыулан" _____ Мухсинов М. ,

фамилия, имя, отчество (при его наличии), подпись руководителя

Место печати (при наличии)

Приложение 14
к акту приемки объекта в
эксплуатацию
форма

Технические характеристики объекта (тепловая трасса)

№ п/п	Наименование	Единицы измерения	Количество, протяженность	Примечание
1	Протяженность тепловой трассы	м	64	
	Протяженность воздушной прокладки:	м		
	1) на эстакадах	м		
	2) на опорах	м		
	Количество опор	шт		
	Протяженность подземной прокладки:	м	64	
	1) в проходных каналах	м	64	
	2) в полупроходных каналах	м		
	3) бесканальная прокладка	м		
2	Количество колодцев (камер)	шт	3	
3	Количество компенсаторов	шт	1	
4	Количество вводов	шт	2	
5	Количество задвижек	шт	2	

ҚОҒАМНЫҢ ҚАРАҒАНДЫ ОБЛЫСЫ БОЙЫНША ФИЛИАЛЫ	7
ӨТІНІШ № 00227132 0291	ТІРКЕЛГЕН УАҚЫТЫ 13.05.25 г. 16.19
КАДАСТРЛЫҚ № 09:142:126:147:1	
МАЛЖЫМАЙТЫН МҮЛІК ОБЪЕКТІСІНІҢ МЕКЕНЖАЙЫ ул. Ерубаева, стр. 45А, н.п.2	
ТІРКЕУШІ Ажатарова	ҚОЛЫ
ӨЛІМ ҚАСІЛАСЫ Бекенов	ҚОЛЫ
БАСШЫ Сарыгов	ҚОЛЫ

Горизонтальный разрез колодца (камеры)	Вертикальный разрез колодца (камеры)
Масштаб 1:25	Масштаб _1:25

Спецификация

№ п/п	Наименование	Марка	Материал	Диаметр (мм) (размеры)	Количество	Примечание
1	Колодец	К-1	Сборный жб	1500	1	
2	Дренажный колодец	ДК	Сборный жб	1500	1	
3	Тепловая камера	ТК-1	Монолит жб	2000x1300	1	

Колодец К-1

Вертикальный разрез

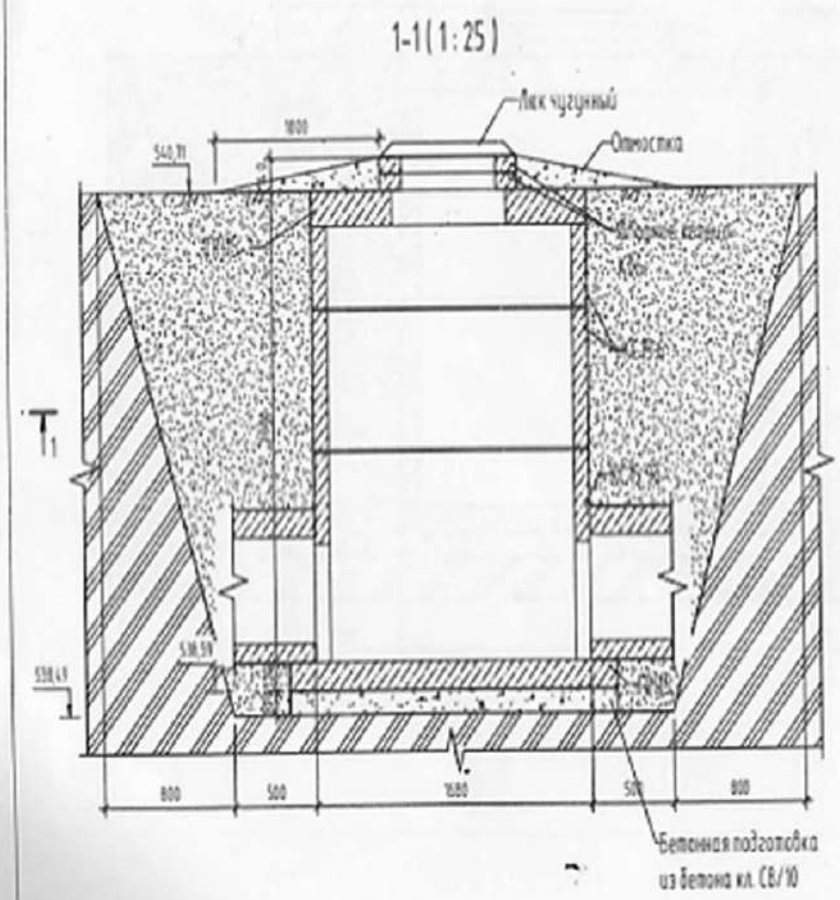

Горизонтальный разрез

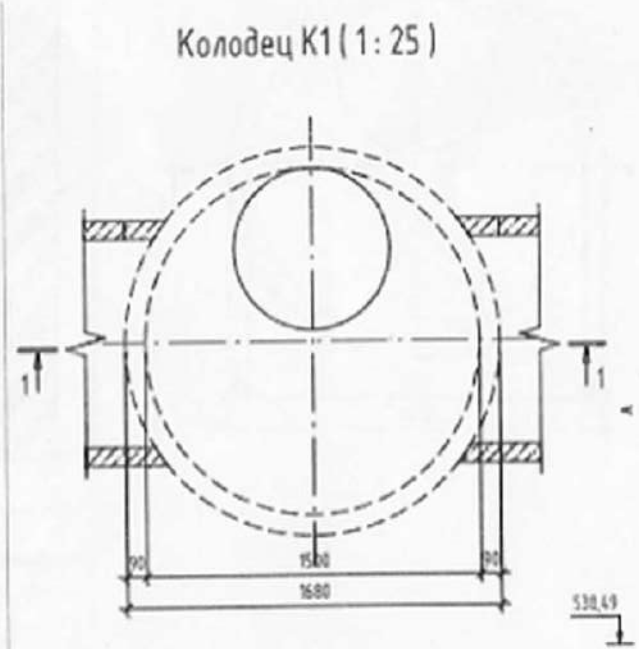

Колодец ДК (1:25)

Вертикальный разрез

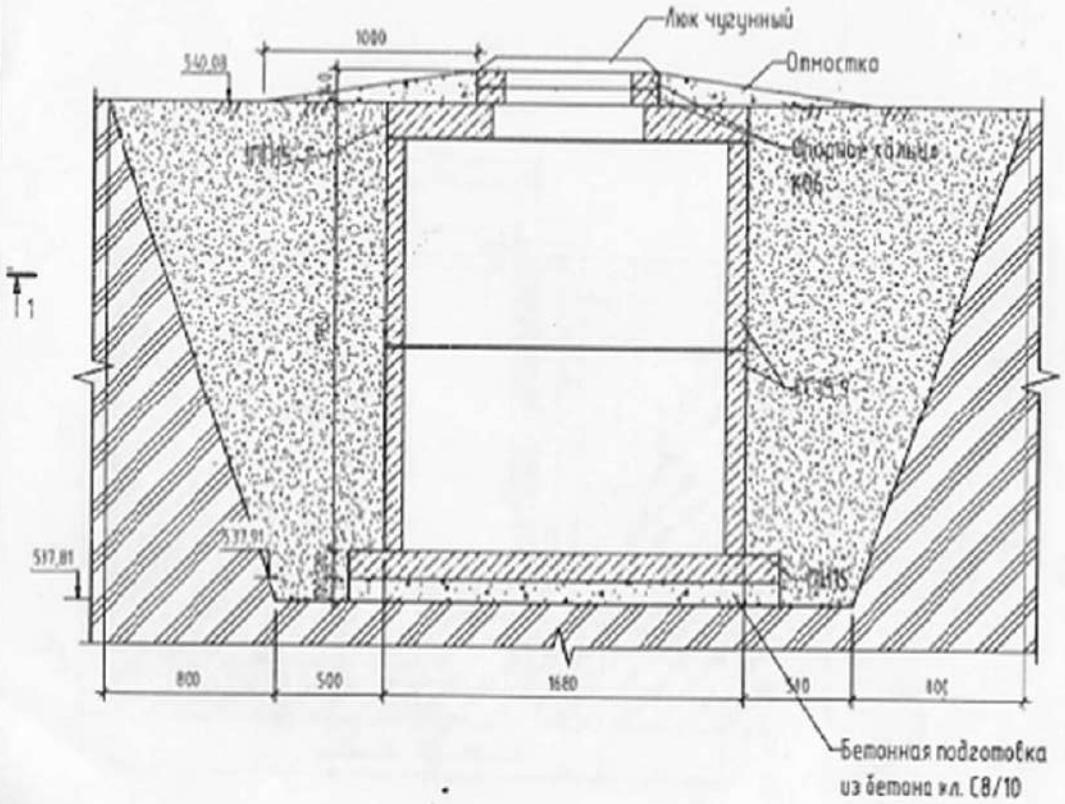

Горизонтальный разрез

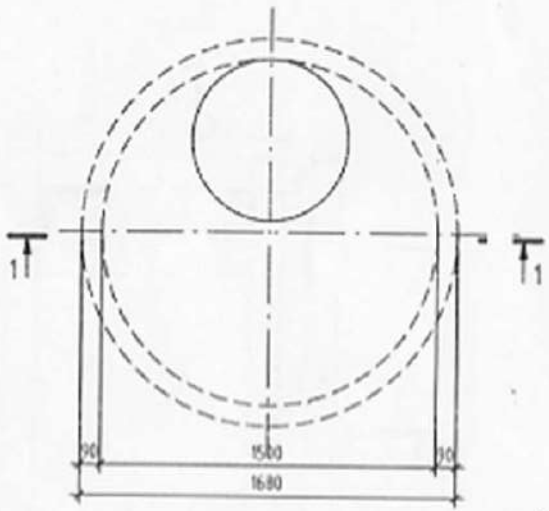

Тепловая камера ТК-1

Вертикальный разрез

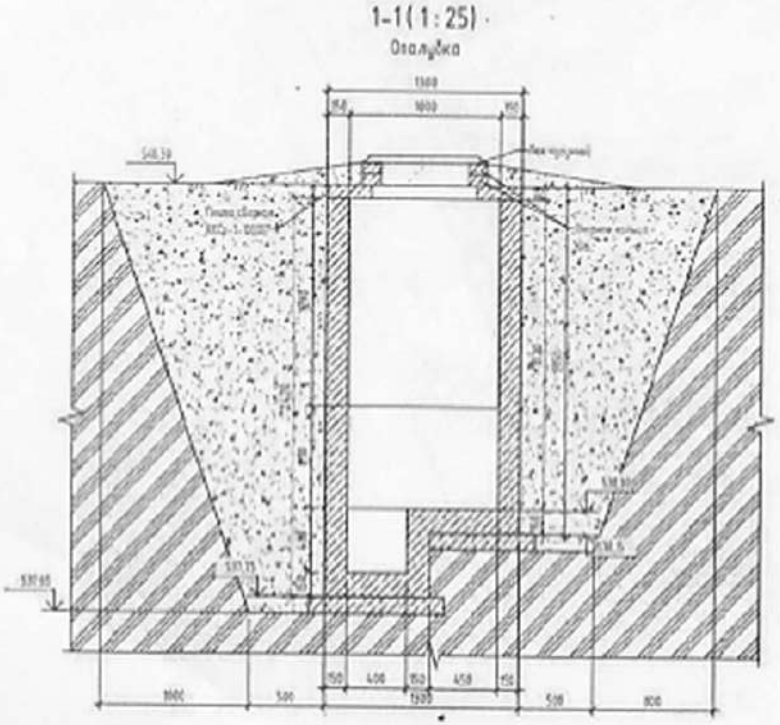

Горизонтальный разрез

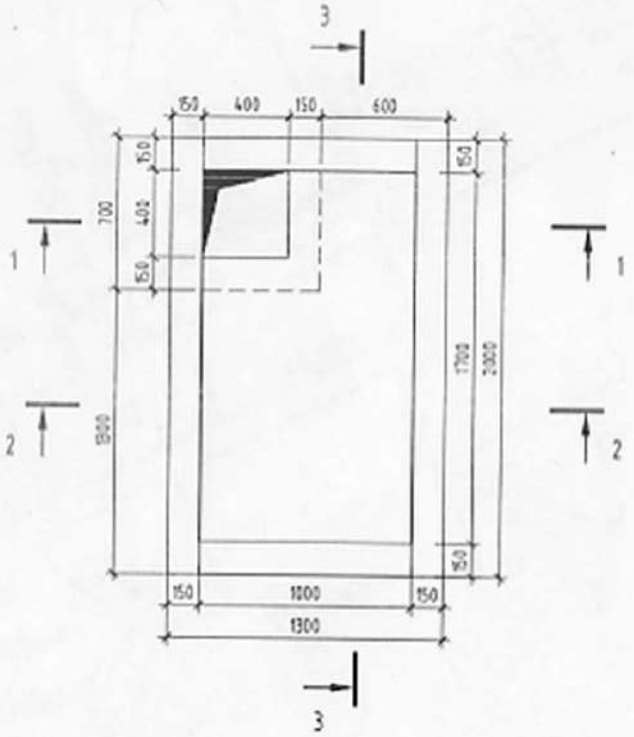

Схема привязки колодца (камеры) к постоянным точкам-ориентирам

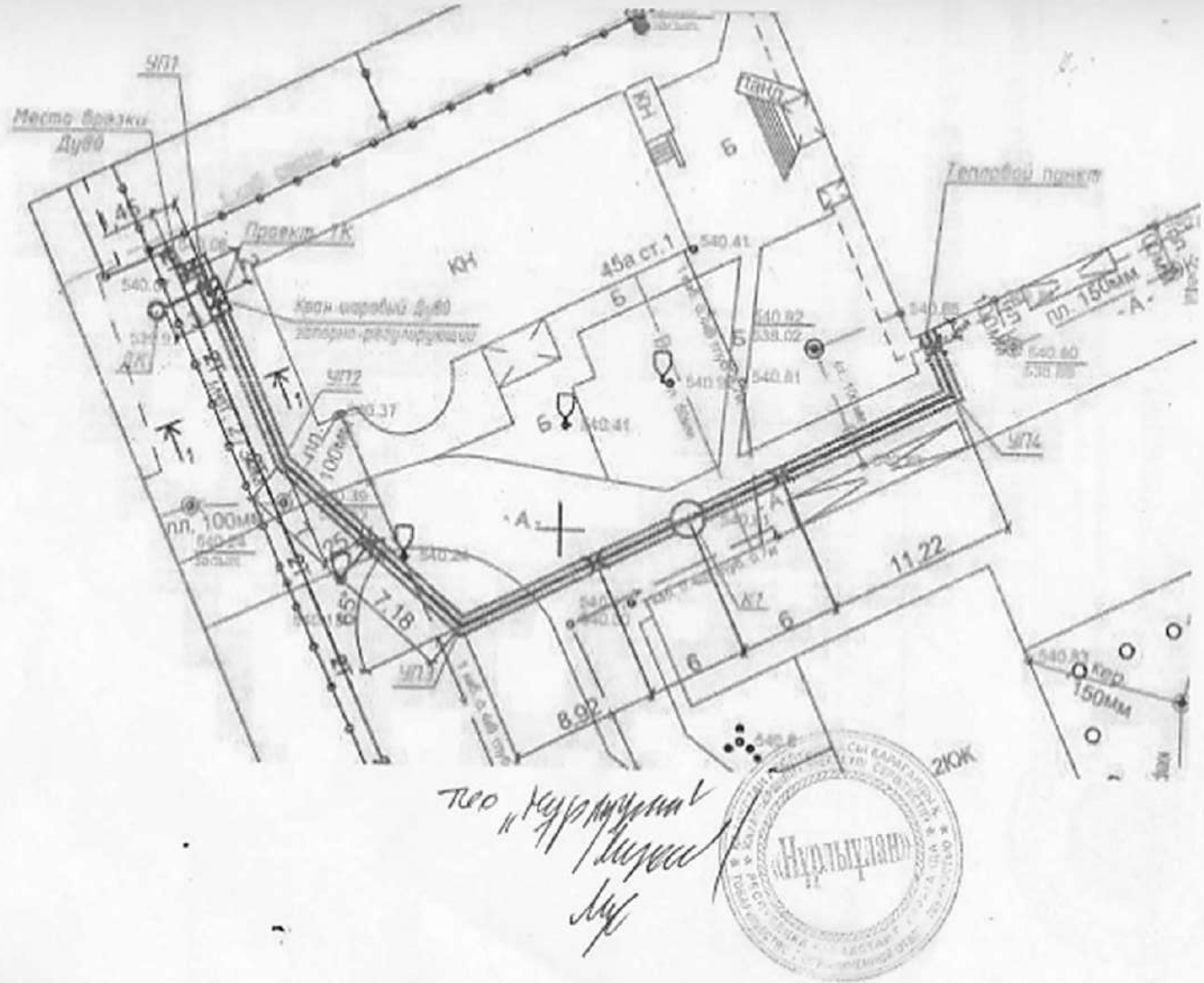

Заказчик:

Коммунальное государственное казенное предприятие "Центр подготовки олимпийского резерва" Управления физической культуры и спорта Карагандинской области

Директор _____ Байтулаков Ж.

фамилия, имя, отчество (при его наличии), подпись руководителя
Место печати (при наличии)

Авторский надзор :

ТОО «Проект Альфа Групп».

Директор _____ Нестеренко Е.А.

эксперт по авторскому надзору _____ Щеглов А.В.

фамилия, имя, отчество (при его наличии), подпись эксперта
Место печати (при наличии)

© 2012. РГП на ПХВ «Институт законодательства и правовой информации Республики Казахстан» Министерства юстиции Республики Казахстан

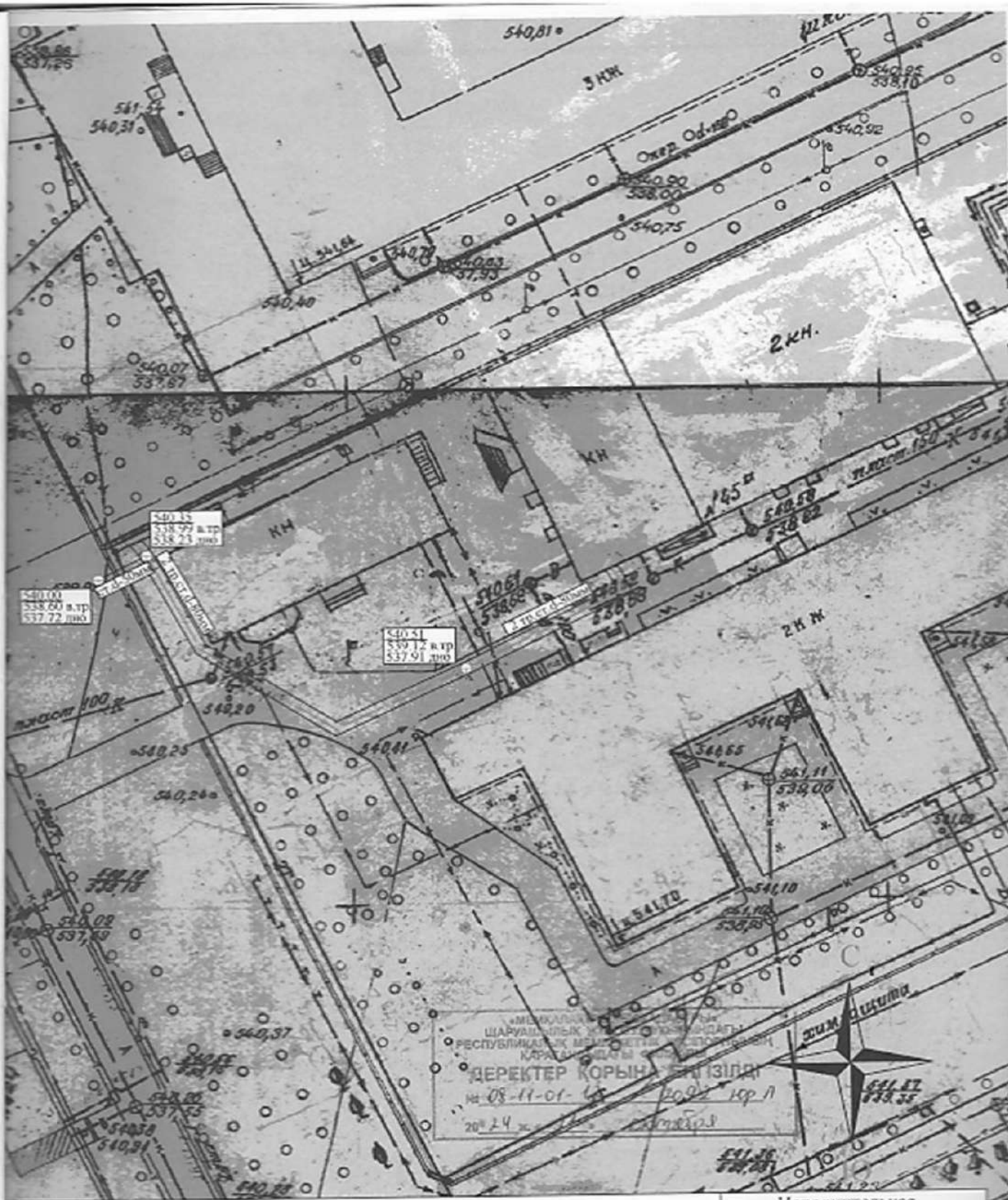

Республика Казахстан	ТОО "GeoTech Construction KZ"		Исполнительная топографическая съемка
Должность	Подпись	Фамилия	Исполнительная топографическая съемка теплотрассы по адресу: ул.Ерубаева,45а	Масштаб 1:500
Директор		Иминниязов Я.Ю.		
Исполнитель		Кожахметов Е.Г.		Лист № 1 / Листов 1
			ТОО "Нұрлыұлан"	Система координат: Местная Система высот: Балтийская
Караганда	октябрь 2024 г.			

Приложение 2
к приказу Министра
по инвестициям и развитию
Республики Казахстан
от 24 апреля 2017 года № 235
форма

Заключение о соответствии выполненных работ проекту

"04" сентября 2024 года

Авторский надзор: ***ТОО«Проект Альфа Групп» в лице И.О. директора Слепченко Е.А.***

наименование организации, фамилия, имя, отчество (при наличии) руководителя

В лице ***эксперта Щеглов А. В. аттестат эксперта KZ30VJE00054947; KZ57VJE00054946 от 01.06.2020 выдано ГУ «УГАСК Карагандинской области»***

фамилия, имя, отчество (при наличии) экспертов, № аттестатов и дата получения

действующего на основании Приказа ***№2 от 29.03.2024года***

№ договора и дата

по объекту: ***«Строительство тепловых сетей к существующему зданию плавательного бассейна КГКП Центр подготовки олимпийского резерва» по адресу: Карагандинская область, г.Караганда, р-н им.Казыбек би, улица Ерубаева ст-е 45 А, н.п.2»***

наименование, местонахождения объекта

заказчиком которого является ***КГКП «Центр подготовки олимпийского резерва» Управления физической культуры и спорта Карагандинской области, БИН 070440006937, Карагандинская область, г.Караганда, р-н им.Казыбек би, улица Ерубаева ст-е 45 А, н.п.2», в лице руководителя - Байшулакова Ж. С.***

наименование организации, фамилия, имя, отчество (при наличии) руководителя

подтверждает, что:

1.Строительство объекта осуществлялось

1) подрядчиком (генеральным подрядчиком) ***ТОО«Нурлыулан», г.Караганда, ул.Букетова, 3/5, 162, № лицензии №24010294 от 12.02.2024г***

наименование организации, № лицензии и дата получения

в лице директора ***Мухсинова М.М***

фамилия, имя, отчество (при наличии) руководителя

2) субподрядными организациями ***ТОО «Мониторинг Навигатор» БИН101240006495, лицензия №24011574 от 22.02.2024г***

наименование организации, № лицензии и дата получения, фамилия, имя, отчество (при наличии) руководителя

в лице руководителя ***Жанабековой Ж. С***

фамилия, имя, отчество (при наличии) руководителя

2. Строительно-монтажные работы осуществлены в сроки:

начало работ ***апрель 2024 г.;***

месяц,год

окончание работ ***сентябрь 2024г.;***

месяц,год

при продолжительности строительства, месяц:

по норме или по проекту организации строительства 1 месяц;

фактически 6 месяц;

3. Примененные строительные материалы, конструкции, оборудование и изделия соответствуют требованиям проекта;

4. Замечания, выданные авторским надзором в процессе строительства, устранены;

5. Внесенные изменения в проект (проектно-сметную документацию) в процессе строительства выполнены в соответствии с требованиями нормативов в области архитектуры, градостроительства и строительства;

6. Объект построен в соответствии с проектом (проектно-сметной документацией)

ТОО «Эверест Проект» г. Астана (лицензия № 21011034 от 05 марта 2021 года, выданная ГУ «Управление контроля и качества городской среды города Астана». Акимат города Астана.

наименование проектной организации, номер проекта

утвержденным(ой) *КГКП "Центр подготовки олимпийского резерва" Приказом №72 от 04. 12.2023г.*

наименование организации, утвердившей (переутвердившей) проект и дата утверждения

Авторский надзор:

ТОО «Проект Альфа Групп» И. О. директора Слепченко Е.А.

наименование организации, фамилия, имя, отчество (при наличии) руководителя

подпись, дата место печати (при наличии)

эксперт(ы) по авторскому надзору:

ТОО "Проект Альфа Групп ", в лице эксперта эксперта Щеглов А. В. аттестат эксперта KZ30VJE00054947;KZ57VJE00054946 от 01.06.2020 выдано ГУ «УГАСК Карагандинской области»

фамилия, имя, отчество (при наличии) эксперта (экспертов), № аттестатов

подпись, дата место печати (при наличии)

Приложение 1 к приказу Министра по инвестициям и развитию Республики Казахстан от 24 апреля 2017 года № 235

Форма

Заключение о качестве строительно-монтажных работ

"04" сентября 2024 года

Технический надзор Товарищество с ограниченной ответственностью "СтройЭксперт-Астана" , Республика Казахстан, Акмолинская область, Есильский район, г.Есиль , Мангелик Ел , 51 , 134 , 87015360317

наименование организации, фамилия, имя, отчество (при наличии) руководителя, юридический адрес

в лице имеющей в своем составе аттестованного (-ых) эксперта Ешкеев Азат KZ82VJE00027627 от 13.06.2017

фамилия, имя, отчество (при наличии) экспертов, № аттестатов, дата получения

действующего на основании Договора № 12 29.03.2024 0:00:00 года

№ договора и дата

по объекту: **«Строительство тепловых сетей к существующему зданию плавательного бассейна КГКП Центр подготовки олимпийского резерва» , новое строительство, II уровень ответственности, технический несложный.**

наименование объекта, вид строительства (новое, расширение, реконструкция, техническое перевооружение, модернизация, капитальный ремонт), уровень ответственности, техническая и технологическая сложность объекта

по адресу: Карагандинская область , Карагандинская область, г.Караганда, р-н им.Казыбек би, улица Ерубаева ст-е 45 А, н.п.2

наименование и местонахождение объекта

заказчиком которого является **Коммунальное государственное казенное предприятие "Центр подготовки олимпийского резерва" Управления физической культуры и спорта Карагандинская область, г.Караганда, р-н им.Казыбек би, улица Ерубаева ст-е 45 А, н.п.2, в лице руководителя - Байшулакова Ж. С.**

наименование организации, фамилия, имя, отчество (при наличии) руководителя

подтверждает, что:

1. Строительство объекта осуществлялось

1) подрядчиком (генеральным подрядчиком) **ТОО "Нұрлығлан"**, лицензия №24010294 от 12.02.2024 г.,

наименование организации, № лицензии и дата получения

в лице директора Мухсинова Марата

фамилия, имя, отчество (при наличии) руководителя

2) субподрядными организациями **ТОО «Мониторинг Навигатор»** БИН 101240006495, лицензия №24011574 от 22.02.2024 года

наименование организации, № лицензии и дата получения

в лице директора Жанабековой Женискуль Сембековной;

фамилия, имя, отчество (при наличии) руководителя

2. Строительно-монтажные работы осуществлены в сроки:

начало работ **апрель 2024г.** ;

месяц, год

окончание работ **сентябрь 2024** ;

месяц, год

при продолжительности строительства, месяц:

по норме или по проекту организации строительства 1(один) месяц;

фактически 6 (шесть) месяцев;

3. Сметная стоимость по утвержденному проекту (проектно-сметной документации):

всего **9 281,909** тысяч тенге, в том числе строительно-монтажных работ **9 281,909** тысяч тенге, оборудования, инструмента и инвентаря **0** тысяч тенге;

4. Сметная стоимость основных фондов, принимаемых в эксплуатацию **9 096 270** тысяч тенге 82 тиын,
в том числе:
стоимость строительно-монтажных работ **9 096 270** тысяч тенге 82 тиын;
стоимость оборудования, инструмента и инвентаря _0_ тысяч тенге;

5. Объект построен в соответствии с проектом (проектно-сметной документацией) **Рабочий проект: ТОО «Эверест Проект» г. Астана (государственная лицензия на проектную деятельность II категории, номер лицензии № 21011034 от 05 марта 2021 года, выданная ГУ «Управление контроля и качества городской среды города Астана». Акимат города Астана,**

наименование проектной организации, номер проекта

утвержденным **КГКП "Центр подготовки олимпийского резерва" Приказом №72 от 04. 12.2023г.**

наименование организации утвердившей (переутвердившей) проект и дата утверждения

и требованиями государственных нормативных документов в области архитектуры, градостроительства и строительства;

6. Примененные строительные материалы, конструкции, оборудование и изделия соответствуют проекту и требованиям государственных нормативов;

6-1. Доля местного содержания предусмотрена в проектно-сметной документации *не предусмотрена* % и фактически применено _87_% (на объектах финансируемых за счет государственных инвестиций и средств квазигосударственного сектора);

7. Исполнительная техническая документация имеется в полном объеме, в том числе в электронном модуле;

8. Замечания, выданные техническим надзором в процессе строительства, устранены;

9. Завершенный строительством объект обеспечивает прочность, устойчивость и надежность на протяжении всего срока службы (эксплуатации, использования, применения) и соответствует требованиям государственных нормативов направленных на обеспечение интересов и безопасности собственников (пользователей) и общества в целом.

Технический надзор:

Товарищество с ограниченной ответственностью "СтройЭксперт-Астана" , Республика Казахстан, Акмолинская область, Есильский район, г.Есиль ,.Мангелик Ел , 51 , 134 , 87015360317,
Руководитель _____ А. Ешкеев

наименование организации, фамилия, имя, отчество (при наличии) руководителя,
подпись, дата Место печати (при наличии)

эксперт по техническому надзору _
Ешкеев Азат, KZ82VJE00027627 от 13.06.2017

фамилия, имя, отчество (при наличии) эксперта (экспертов) № аттестатов, подпись, дата

Место печати (при наличии)

Байланган, н...

19/06/2023

М.О.