ҚАЗАҚСТАН РЕСПУБЛИКАСЫ
ҚЫЗЫЛОРДА ОБЛЫСЫ
"ШИЕЛІ АУДАНЫНЫҢ
ҚҰРЫЛЫС, СӘУЛЕТ ЖӘНЕ
ҚАЛА ҚҰРЫЛЫСЫ БӨЛІМІ"
КОММУНАЛДЫҚ
МЕМЛЕКЕТТІК МЕКЕМЕСІ
ҚАБЫЛДАУ АКТІЛЕРІ
Тіркеу № 29 «03» 05 2024ж.

Утвержден приказом
Министра по инвестициям и развитию
Республики Казахстан
от 24 апреля 2017 года № 234
(с изменениями от 09.08.2019г., от 08.02.2021г.)

Акт приемки объекта в эксплуатацию

"03" 05 2024 года

Заказчик **Коммунальное государственное учреждение "Шиелийский районный отдел жилищно-коммунального хозяйства, пассажирского транспорта и автомобильных дорог", Кызылординская область, Чиилийский район, с.Шиели, Микрорайон КОКШОКЫ , Улица ИСАТАЙ АБДИКАРИМОВ, № 11. БИН 050140009392.**
Руководитель : Аманжолов Ғабит Сейілбекұлы.
фамилия, имя, отчество (при его наличии) ИИН, телефон – для физических лиц, наименование организации – для юридических лиц, БИН, телефон, почтовый индекс, область, город, район, населенный пункт, наименование улицы, номер дома/здания (стационарного помещения)

Декларации о соответствии (прилагается) **от «03» 05 2024г.**
Товарищество с ограниченной ответственностью "Жылу - XXI", Кызылординская область, Казалинский район, п.Айтеке би, АБИЛХАИР ХАН, № 107Б.
БИН 020240007493. Директор Бижанов Копжан.
(дата подписания декларации, наименование подрядной (генподрядной) организации,фамилия, имя, отчество (при его наличии) руководителя, юридический адрес, БИН, телефон)

Заключения о качестве строительно-монтажных работ (прилагается) **от «03» 05 2024г.**
ТОО "Aisar-Group", Кызылординская область , город Кызылорда, улица Казантаева № 34. Эксперт технического надзора Сейдақ Нұрқожа Қалағанұлы , № KZ81VJE00027160 от 27.03.2012г.
(дата подписания заключения, наименование организации, фамилия, имя, отчество (при его наличии) экспертов технического надзора, № и дата получения аттестатов, БИН, телефон)

Заключения о соответствии выполненных работ проекту (прилагается) от **«03» 05 2024г.**
ТОО "STORYCONSALTING", РК., Западно-Казахстанская область,
г. Уральск, улица Некрасов №16А. Авторский надзор : Утежанов Алмаз Максимович.
В соответствии с приказом от 13.07.2023года № 75-23.
(дата подписания заключения, наименование организации, фамилия, имя, отчество (при его наличии) экспертов авторского надзора, № и дата получения аттестатов, БИН, телефон)

произведя осмотр готовности предъявленного подрядчиком (генеральным подрядчиком) к приемке в эксплуатацию объекта: **" Строительство здания котельной КГП ясли сад "Карлыгаш" в с.Бекжанов Шиелийского района Кызылординской области"**
(наименование объекта и вид строительства (новое, расширение, реконструкция, техническое перевооружение, модернизация, капитальный ремонт)

Уровень ответственности- второй – нормальный уровню ответственности, (технически сложный)
(уровень ответственности, техническая и технологическая сложность объекта)

по адресу по адресу **" Строительство здания котельной КГП ясли сад "Карлыгаш" в с.Бекжанов Шиелийского района Кызылординской области"**
(область, район, населенный пункт, микрорайон, квартал, улица, номер дома (корпуса)

проверив комплектность исполнительной технической документации, в том числе посредством электронного модуля исполнительной технической документации «03» 05 2024 года, дата ознакомления подтверждает что:

1. Строительство объекта осуществлено на основании:

правоустанавливающего документа на земельный участок туралы Решение акима Керделинского аульного округа от 12.06.2006 года № 33

(документ, подтверждающий наступление юридических фактов (юридических составов), на основании которых возникают, изменяются или прекращаются права на земельный участок, в том числе договоры, решения судов, правовые акты исполнительных органов, свидетельство о праве на наследство, передаточный акт или разделительный баланс при реорганизации негосударственных юридических лиц, владеющих земельным участком на праве собственности или выкупивших право временного возмездного землепользования (аренды).

либо решения о реконструкции (перепланировке, переоборудовании) помещений (отдельных частей) существующих зданий **от " " 20 года**

(наименование органа вынесшего решение)

2) талона о приеме уведомления о начале или прекращении осуществления деятельности или определенных действий: КГУ Управление по контролю Кызылординской области вх. номер талона №761 от 09.10.2023 г.

(наименование органа принявшего уведомление, дата и № принятия талона)

3) проекта (проектно-сметной документации) **ТОО "STROYCONSALTING" № 20013489 от 15.09.2020 г., Рабочий проект**

(наименование проектной организации, номер проекта)

утвержденного(й) Коммунальное государственное учреждение **Коммунальное государственное учреждение "Шиелийский районный отдел жилищно-коммунального хозяйства, пассажирского транспорта и автомобильных дорог", № 235 от 05.10.2023 года**

(наименование организации утвердившей (переутвердившей) проект и дата утверждения)

2. Строительно-монтажные работы осуществлены в сроки:

начало работ: 09.10.2023 года.

(дата,*месяц, год)*

окончание работ: 03.05 202 года.

(дата,*месяц, год)*

при продолжительности строительства, месяц: 6 месяц ;

по норме или по проекту организации строительства 3 месяц;

фактически 6 месяц;

3. Объект (комплекс) имеет следующие основные технико-экономические показатели

(мощность, производительность, производственная площадь, протяженность, вместимость, объем, пропускная способность, провозная способность, число рабочих мест и тому подобное, заполняется по всем объектам (кроме жилых домов) в единицах измерения соответственно целевой продукции или основным видам услуг):

Мощность, производительность и так далее	Единица измерения	По проекту		Фактически	
		общая (с учетом ранее принятых)	в том числе пускового комплекса или очереди	общая (с учетом ранее принятых)	в том числе пуско-вого ком-плекса или очереди
Газорегуляторные установки шкафные марки ГРПШ-01-2Н	шт	1		1	
Дизель-генератор типа 2FG Wilson, модель P18-6, 18 кВа,	шт	1		1	

14,4 кВт, 50 Гц с АВР без кожуха, двигатель Perkins прим.18,4кВт					
Блочно-модульная котельная с двумя котлами газовая тепловая мощность 2х150=300 кВт	комплект	1		1	
Тепловая сеть в двухтрубном исчислении диаметром трубопровода: 500 мм.	км	0,006		0,006	
Газопроводы давлением до 1,2 МПа	км	0,556		0,556	

Выпуск продукции (оказания услуг), предусмотренной проектом в объеме, соответствующем нормам освоения проектных мощностей в начальный период_____

(факт начала выпуска продукции с указанием объема)

Нежилое помещение имеет следующие показатели:

Жилой дом имеет следующие показатели:

Показатели	Единица измерения	По проекту	Фактически
Общая площадь	метр в квадрате (далее – м2)		
Число этажей	этаж		
Общий строительный объем	метр в кубе (далее – м3)		
В том числе подземной части	м3		
Площадь встроенных, встроенно-пристроенных и пристроенных помещений	м2		

Показатели	По проекту			Фактически		
	число квартир	площадь квартир, м2		число квартир	площадь квартир, м2	
		общая	жилая		общая	жилая
Всего квартир, в том числе: однокомнатных двухкомнатных трехкомнатных четырехкомнатных и более						

4. Технологические и архитектурно-строительные решения по объекту характеризуются следующими данными: Установка Газопроводы давлением до 1,2 МПа, условным диаметром до 400 мм включительно, протяженностью: Общая длина – 0,556 км, Газорегуляторный пункт, расход газа, до 0,3 тыс. м³/час Общая количество – 1 шт., Воздушные линии напряжением до 1 кВ, длиной:. Общая длина – 0,5 км, Водопровод Общая длина – 0,153 км Расход 10 м³/ч, длина сети от 2 до 6 км., Тепловая сеть в двухтрубном исчислении диаметром трубопровода: 500 мм. Общая длина – 0,006 км.

(краткие технические характеристики по особенностям его размещения, по основным материалам и конструкциям, инженерному и технологическому оборудованию)

5. На объекте установлено предусмотренное проектом оборудование в количестве согласно актам о его приемке после индивидуального испытания и комплексного опробования;

6. Наружные инженерные коммуникации (холодное и горячее водоснабжение, канализация, теплоснабжение, газоснабжение, электроснабжение и связь) обеспечивают нормальную эксплуатацию объекта (здания, сооружения, помещения) и приняты городскими эксплуатационными организациями;

7. Сметная стоимость по утвержденному проекту (проектно-сметной документации): всего **45577,933** тысяч тенге, в том числе строительно-монтажных работ **17428,233** тысяч тенге, оборудования, инструмента и инвентаря **18445,180** тысяч тенге, прочие затраты **9704,520** тысяч тенге.

8. Сметная стоимость основных фондов, принимаемых в эксплуатацию **39 288,393** тысяч тенге, в том числе: стоимость строительно-монтажных работ **17428,233** тысяч тенге; стоимость оборудования, инструмента и инвентаря **18445,180** тысяч тенге, прочие затраты **3414,98** тысяч тенге.

9. Доля местного содержания предусмотрена в проектно-сметной документации _100__% и фактически применено __100__% (на объектах, финансируемых за счет государственных инвестиций и средств квазигосударственного сектора);

10. Класс энергоэффективности здания _не – имеет;

11. Объект построен в соответствии с утвержденным проектом (проектно-сметной документацией) и требованиями государственных нормативных документов в области архитектуры, градостроительства и строительства.

РЕШИЛ: "Строительство здания котельной КГП ясли сад "Карлыгаш" в с.Бекжанов Шиелийского района Кызылординской области"
(наименование объекта (комплекса))
принять в эксплуатацию.

Заказчик _____ Аманжолов Ғабит Сейілбекұлы
фамилия, имя, отчество (при наличии), подпись руководителя,
место печати (при наличии)

Технический надзор
аттестованный эксперт _____ ТОО "Aisar-Group"
Эксперт технического надзора Сейдак Нұркожа Қалағанұлы
(наименование организации) имеющей в своем составе аттестованного (-ых) эксперта (-ов), фамилия, имя, отчество(при его наличии) руководителя, подпись, дата
Место печати (при наличии)

2)аккредитованная организация _____ ТОО "Aisar-Group"
(наименование организации) имеющей в своем составе аттестованного (-ых) эксперта (-ов), фамилия, имя, отчество(при его наличии) руководителя, подпись, дата
Место печати (при наличии)

_____
(фамилия, имя, отчество (при его наличии) эксперта, специализация аттестата), подпись, дата
Место печати (при наличии)

Авторский надзор
1)**разработчик проекта** _____ ТОО "STROYCONSALTING"
(наименование организации, фамилия, имя, отчество (при его наличии), должность),подпись, дата
Место печати (при наличии)

2)**организация** _____ ТОО "STROYCONSALTING"
(наименование организации) имеющей в своем составе аттестованного (-ых) эксперта (-ов), фамилия, имя, отчество(при его наличии) руководителя, подпись, дата
Место печати (при наличии)

_____ Авторский надзор: Утежанов Алмаз Максимович
(наименование организации, фамилия, имя, отчество (при его наличии), должность),подпись, дата
Место печати (при наличии)

3)**аттестованный (-ые) эксперт (-ы)**_____ Авторский надзор: Утежанов Алмаз Максимович
(фамилия, имя, отчество (при его наличии) эксперта, специализация аттестата), подпись, дата
Место печати (при наличии)

Подрядчик (генеральный подрядчик)_____ ТОО "Жылу - XXI"
Директор Бижанов Копжан
(фамилия, имя, отчество (при наличии), подпись руководителя,
место печати (при наличии)

Приложение 15 к акту приемки
объекта в эксплуатацию

форма

Технические характеристики объекта (газопровод, нефтепровод)
"Строительство здания котельной КГП ясли сад "Карлыгаш" в с.Бекжанов Шиелийского района Кызылординской области"

№ п/п	Наименование	Единицы измерения	Количество, протяженность	Примечание
1	Протяженность трубопровода	м	12	
	Протяженность воздушной прокладки:	м		
	1) на эстакадах	м		
	2) на опорах	м		
	3) безопорная прокладка	м		
	Количество опор	шт		
	Протяженность подземной прокладки:	м	591,56	
	1) в проходных каналах	м		
	2) в полупроходных каналах	м		
	3) бесканальная прокладка	м		
2	Количество колодцев (камер)	шт		
3	Количество компенсаторов	шт		
4	Количество вводов	шт		
5	Количество задвижек d =50	шт	4	
	d =80	шт		
	d =100	шт		
	d =150	шт	1	
	d =200	шт		
6	Вентили (клапан) d =25	шт	4	
	d =	шт		
7	Кран шаровой d =15	шт		
	d =25	шт		
	d =32	шт		
	d =50	шт	4	
	d =100	шт		
8	Сифоны (гидрозатворы)	шт		
9	Переходники	шт		
10	Затворы поворотные	шт		

11	Регуляторы давления	шт			
12	Скважины	шт			
13	Станки - качалки (тип _____ , марка _____)	шт			
	-//- (тип____, марка ____)	шт			
	-//- (тип____, марка ____)	шт			

Горизонтальный разрез скважины (колодца)

Масштаб _____

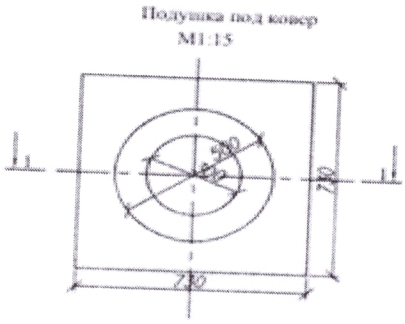

Вертикальный разрез скважины (колодца)

Масштаб _____

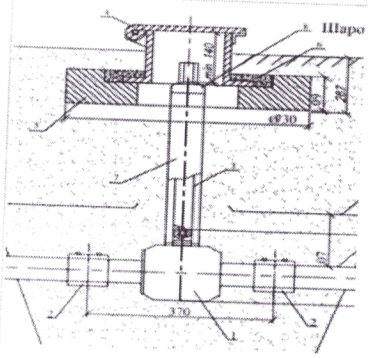

Спецификация

№ п/п	Наименование	Марка	Материал	Диаметр (мм) (размеры)	Коли-чество	Примечание
	Труба полиэтиленовая для подачи газообразного топлива PE 100 ГАЗ SDR 11 СТ РК ГОСТ Р 50838-2011 размерами 63х5,8 мм			561,56		
	Труба полиэтиленовая для водоснабжения PE 100 SDR 11 ГОСТ 18599-2001 размерами 110х10,0 мм			30,09		

Схема привязки скважины (колодца) к постоянным точкам-ориентирам

Заказчик _____ Аманжолов Ғабит Сейілбекұлы

фамилия, имя, отчество (при наличии), подпись руководителя, место печати (при наличии)

Авторский надзор _____ Утежанов Алмаз Максимович

фамилия, имя, отчество (при его наличии), подпись эксперта, место печати (при наличии)