Приложение 1 к приказу Министра
индустрии и инфраструктурного развития
Республики Казахстан от 9 августа 2019 года № 632
Утвержден приказом Министра
по инвестициям и развитию Республики Казахстан
от 24 апреля 2017 года № 234

Акт приемки объекта в эксплуатацию

« *17*» *сентябрь* 2021г.

Заказчик ***Государственное учреждение "Городской отдел строительства", руководитель Мусакаев Батыржан Амангельдиевич, Республика Казахстан, Атырауская область, г. Атырау, ул. Махамбет Утемисова, 72***

фамилия, имя, отчество (при наличии) – для физических лиц, наименование организации – для юридических лиц, почтовый индекс, область, город, район, населенный пункт, наименование улицы, номердома/здания (стационарного помещения)

на основании:
Декларации о соответствии ***от «28» июнь 2021 года Товарищество с ограниченной ответственностью «Колсай Строй», директор Ахмедов Адхам Аминович, Республика Казахстан, Алматинская область, г. Талдыкорган, мкр. Самал, дом 13А, кв. 53.***

дата декларации, наименование подрядной (генподрядной) организации, фамилия, имя, отчество (при наличии) руководителя, юридический адрес

Заключения о качестве строительно-монтажных работ ***от «30» июль 2021 года Товарищество с ограниченной ответственностью «БКА-Групп», эксперты технического надзора Куанышев Рашид Нурланнович, аттестат № KZ04VJE00055512 от 22.06.2020г года, Тлегенов Ержан Маратович, аттестат №KZ81VJE00056454 от 10.08.2020 года***

дата заключения, наименование организации, фамилия, имя, отчество (при наличии) экспертов технического надзора, № и дата получения аттестатов

Заключения о соответствии выполненных работ проекту ***от «30» июль 2021 года Товарищество с ограниченной ответственностью «"Версио Софт», Мухамбетов Тимур Маликович***

дата заключения, наименование организации, фамилия, имя, отчество (при наличии) экспертов авторского надзора, № и дата получения аттестатов

произведя осмотр готовности предъявленного подрядчиком (генеральным подрядчиком) к приемке в эксплуатацию объекта: ***«Инженерно-коммуникационной инфраструктуры для жилищного строительства в с. Талгайран г. Атырау (наружные сети водоснабжения и канализации»***

наименование объекта и вид строительства (новое, расширение, реконструкция, техническое перевооружение, модернизация, капитальный ремонт)

по адресу ***Республика Казахстан, Атырауская область, г. Атырау, с. Талгайран***

(область, район, населенный пункт, микрорайон, квартал, улица, номер дома (корпуса)

проверив комплектность исполнительной технической документации подтверждает что:

1. Строительство объекта осуществлено на основании:

1) правоустанавливающего документа на земельный участок

№ 1657 от 23.08.2018 года

документ, подтверждающий наступление юридических фактов (юридических составов), на основании которых возникают, изменяются или прекращаются права на земельный участок, в том числе договоры, решения судов, правовые акты исполнительных органов, свидетельство о праве на наследство, передаточный акт или разделительный баланс при реорганизации негосударственных юридических лиц, владеющих земельным участком на праве собственности или выкупивших право временного возмездного землепользования (аренды).

либо решения о реконструкции (перепланировке, переоборудовании) помещений (отдельных частей) существующих зданий

Акимата города Атырау

наименование органа вынесшего решение

2) талона о приеме уведомления о начале или прекращении осуществления деятельности или определенных действий

Государственное учреждение «Управление государственного архитектурно-строительного контроля Атырауской области», № KZ20REA00185779 04.08.2020.

наименование органа принявшего уведомление, дата выдачи талона

3) проекта (проектно-сметной документации) ***Товарищество с ограниченной ответственностью «Астанаинжпроект», № 14015145, 08.10.2014 г***

наименование проектной организации, номер проекта

утвержденного(й) ***приказом №9 от 27.01.2020 г*** ***ГУ «Городской отдел строительства»,***

наименование организации утвердившей (переутвердившей) проект и дата утверждения

2. Строительно-монтажные работы осуществлены в сроки:
начало работ ***август 2020 года***;
месяц, год
окончание работ ***июль 2021 года***;
месяц, год

при продолжительности строительства, месяц:
по норме или по проекту организации строительства ***8 месяца***;
фактически ***12 месяца***;

3. Объект (комплекс) имеет следующие основные технико-экономические показатели(мощность, производительность, производственная площадь, протяженность, вместимость, объем, пропускная способность, провозная способность, число рабочих мест и тому подобное, заполняется по всем объектам (кроме жилых домов) в единицах измерения соответственно целевой продукции или основным видам услуг):

Мощность, производительность и так далее	Единица измерения	По проекту		Фактически	
		общая (с учетом ранее принятых)	в том числе пускового комплекса или очереди	общая (с учетом ранее принятых)	в том числе пускового комплекса или очереди
I. *Воодопровод хозяйсвенно-питьевой воды*	**м3/час**	**1734,12**		**1734,12**	
полиэтиленовых труб марки ПЭ100, SDR17, PN10 по ГОСТ 18599-2001.	м	6375		6375	
Колодцы Ø1500-2000 приняты из сборных железобетонных элементов по Т.П.Р. 901-09-11.84.	шт	34		34	
соединительных деталей по ГОСТ 17380-2001 (тройники, отводы, фланцы, заглушки); чугунных соединительных деталей по ГОСТ 5525-88 (кресты фланцевые); полиэтиленовых соединительных деталей (втулки, переходы).	шт	470		470	
II. *Канализация бытовая*	**м3/час**	**1734,12**		**1734,12**	
1 самотечными, с гводом сточных вод в северном направлении от площадки строительства	шт	5921		5921	
III. *Канализация ливневая* тр	**л/с**	**799,06**		**799,06**	
1.двухслойный ПЭ гофрированных труб, типа «КОРСИС ПРО» SN16, согл. ГОСТ Р 54475-2011	м	6151		6151	
2. Смотровые колодцы Ø1500-2000 приняты из сборных железобетонных элементов по Т.П.Р. 902-09- 22.84.	шт	121		121	
3. Дождеприемные колодцы Ø1000 приняты из сборных ЖБИ элементов по ТМП 902-09-46.88. К установке приняты чугунные дождеприемники ДК(С250) 915x570x120(h).	шт	120		120	

Выпуск продукции (оказания услуг), предусмотренной проектом в объеме, соответствующем нормам освоения проектных мощностей в начальный период _____;
факт начала выпуска продукции с указанием объема

Жилой дом имеет следующие показатели:

Показатели	Единица измерения	По проекту	Фактически
Общая площадь	$м^2$	-	-
Число этажей	этаж	-	-
Общий строительный объём	$м^3$	-	-
В том числе подземной части	$м^3$	-	-
Площадь встроенных, встроено-пристроенных и пристроенных помещений	$м^2$	-	-

Показатели	По проекту			-		
	число квартир	площадь квартир, $м^2$		число квартир	площадь квартир, $м^2$	
		общая	жилая		общая	жилая
Всего квартир, в том числе: однокомнатных двухкомнатных трехкомнатных четырехкомнатных и более	-	-	-	-	-	-

4. Технологические и архитектурно-строительные решения по объекту характеризуются следующими данными:

Основные показатели сетей водоснабжения и канализации				
Наименование сети	Расчетный расход воды			Примечания
	$м^3$/сут.	$м^3$/ч	л/с	
Водопровод хозяйственно-питьевой	26 589,23	1734,12	673,59	Внутр. пож-е: 2стр. х 5,2л/с
				Нар. пож-е: 2пож. х 35,0л/с
Канализация бытовая	26589,23	1734,12	673,59	
Канализация ливневая	-	-	799,06	Среднегодовой объем поверхностн.
				Сточный вод: $W_г$=85 888,2$м^3$/год

краткие технические характеристики по особенностям его размещения, по основным материалам и конструкциям, инженерному и технологическому оборудованию

5. На объекте установлено предусмотренное проектом оборудование в количестве согласно актам о его приемке после индивидуального испытания и комплексного опробования;

6. Наружные инженерные коммуникации (холодное и горячее водоснабжение, канализация, теплоснабжение, газоснабжение, электроснабжение и связь) обеспечивают нормальную эксплуатацию объекта (здания, сооружения, помещения) и приняты городскими эксплуатационными организациями;

7. Сметная стоимость по утвержденному проекту (проектно-сметной документации): всего ***1174172,687 тыс. тенге***, в том числе строительно-монтажных работ ***1163256,204 тыс. тенге***, оборудования, инструмента и инвентаря ***10916,483 тыс. тенге.***

8. Сметная стоимость основных фондов, принимаемых в эксплуатацию всего ***1 097 857 332,99 тенге***, в том числе строительно-монтажных работ ***1046930,583 тыс. тенге***, оборудования, инструмента и инвентаря ***9824,834 тыс. тенге, прочее затраты 41101,915 тыс.тенге (Инженерные услуги затраты на СМР 1 056 755 417,76 тенге, технический надзор 29 242 770,59 тенге, затраты на авторский надзор 11 859 144,64 тенге).***

9. Доля местного содержания предусмотрена в проектно-сметной документации ***64,93%*** и фактически применено ***64,93%*** (на объектах, финансируемых за счет государственных инвестиций и средств квазигосударственного сектора);

10. Класс энергоэффективности здания ***не требуется для инженерных сетей***;

11. Объект построен в соответствии с утвержденным проектом (проектно-сметной документацией) и требованиями государственных нормативных документов в области архитектуры, градостроительства и строительства.

РЕШИЛ: ***«Инженерно-коммуникационной инфраструктуры для жилищного строительства в с. Талгайран г. Атырау (наружные сети водоснабжения и канализации»***

наименование объекта (комплекса)

принять в эксплуатацию.

Заказчик ***Мусакаев Батыржан Амангельдиевич***

фамилия, имя, отчество (при наличии), подпись руководителя М.П.

Технический надзор:

1) аттестованный (-ые) эксперт (-ы) ***Куанышев Рашид Нурланович***

фамилия, имя, отчество (при наличии) эксперта, специализация аттестата, подпись, дата М.П.

2) аккредитованная организация **ТОО «БКА-Групп», директор Куанышев Рашид Нурланович**,

(наименование организации) имеющей в своем составе аттестованного (-ых) эксперта (-ов), фамилия, имя, отчество (при его наличии) руководителя, подпись, дата М.П.

Тлегенов Ержан Маратович, аттестат №KZ81VJE00056454 от 10.08.2020 года

(фамилия, имя, отчество (при его наличии) эксперта, специализация аттестата), подпись, дата М.П.

Авторский надзор:

1) разработчик проекта **ТОО «Астанаинжпроект», директор Баймбетов Д.С,**

(наименование организации, фамилия, имя, отчество (при его наличии), должность)

2) организация **ТОО «Версио Софт», директор Нурлыбаев С.С.**

(наименование организации) имеющей в своем составе аттестованного (-ых) эксперта (-ов), фамилия, имя, отчество (при его наличии) руководителя, подпись, дата М.П.

3) аттестованный (-ые) эксперт (-ы) **Мухамбетов Тимур Маликович**

(фамилия, имя, отчество (при его наличии) эксперта, специализация аттестата), подпись, дата М.П.

Подрядчик (генеральный подрядчик) ***Ахмедов Адхам Аминович***

фамилия, имя, отчество (при наличии), подпись руководителя М.П.

Приложение 13 к акту приемки
объекта в эксплуатацию

форма

Технические характеристики объекта (сети, водоводы, коллекторы и тому подобное)

№ п/п	Наименование	Единицы измерения	Количество, протяженность	Примечание
1	2	3	4	5
	Водопровод			
1	Водоводы (общая протяженность)	м	6609,5	
	1) из стальных труб: Ø630x8, Ø530x7, Ø219x7, Ø133x4, Ø89x3.5, Ø76x3.5, Ø57x3.5, Ø45x2.5, Ø38x2.5, Ø32x2,5	м	234,5	
	2) из чугунных труб	м		
	3) из асбестоцементных труб	м		
	4) из железобетонных труб	м		
	5) из полиэтиленовых труб: Ø560x33.2, Ø225x13,4	м	6375	
2	Распределительная сеть (общая протяженность)	м		
	1) из стальных труб	м		
	2) из чугунных труб	м		
	3) из асбестоцементных труб	м		
	4) из полиэтиленовых труб	м		
	5)	м		
3	Прочие устройства			
	Смотровой колодец Ø1500, Ø2000	шт	34	
	Задвижка чугунная фланцевая с обрезиненным клином d- 500	шт	5	
	Задвижка чугунная фланцевая с обрезиненным клином d- 200	шт	20	
	Задвижка чугунная фланцевая с обрезиненным клином d- 125	шт	3	
	Задвижка чугунная фланцевая с обрезиненным клином d- 65	шт	1	
	Вентили d-	шт		
	" d-	шт		
	" d-	шт		
	Кран шаровой латунный полнопроходной d- 50	шт	2	
	Кран шаровой латунный полнопроходной d- 40	шт	6	

	Кран шаровой латунный полнопроходной	d- 32	шт	1
	Кран шаровой латунный полнопроходной	d- 25	шт	1
	Гидрант пожарный подземный чугунный ГП-1250	d-125	шт	30
	Водопроводный ввод		шт	
	Водоразборная колонка		шт	
	Стальной футляр		шт	
	Питьевой фонтанчик		шт	
	Канализация			
1	Коллекторы (общая протяженность) Ø1000, Ø630, Ø500, Ø400		м	6151
	1) из керамических труб		м	
	2) из чугунных труб		м	
	3) из бетонных труб		м	
	4) из асбестоцементных труб		м	
	5) из железобетонных труб		м	
	6) из пластиковых двухслойных гофрированных труб Ø1000, Ø630, Ø500, Ø400		м	6151
2	Канализационная сеть (общая протяженность) Ø1000, Ø630, Ø500, Ø400		м	5921
	1) из керамических труб		м	
	2) из чугунных труб		м	
	3) из бетонных труб		м	
	4) из асбестоцементных труб		м	
	5) из железобетонных труб		м	
	6) из пластиковых двухслойных гофрированных труб Ø1000, Ø630, Ø500, Ø400		м	5921
3	Прочие устройства			
	Смотровой колодец Ø1500, Ø2000		шт	121
	Выпуск		шт	

Горизонтальный разрез колодца

Масштаб М1:100

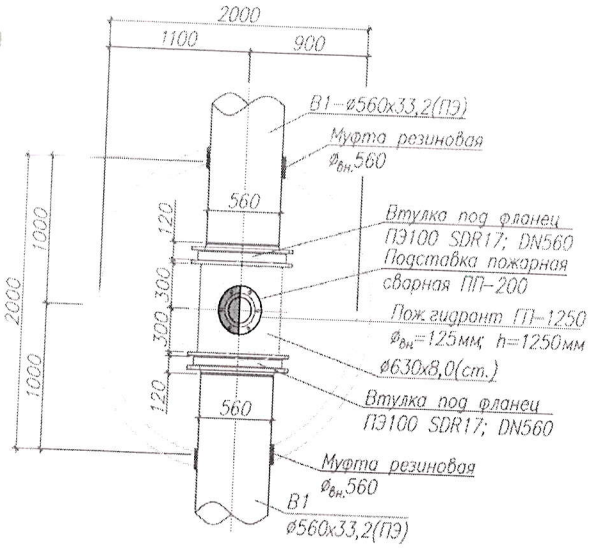

Вертикальный разрез колодца

Масштаб М1:100

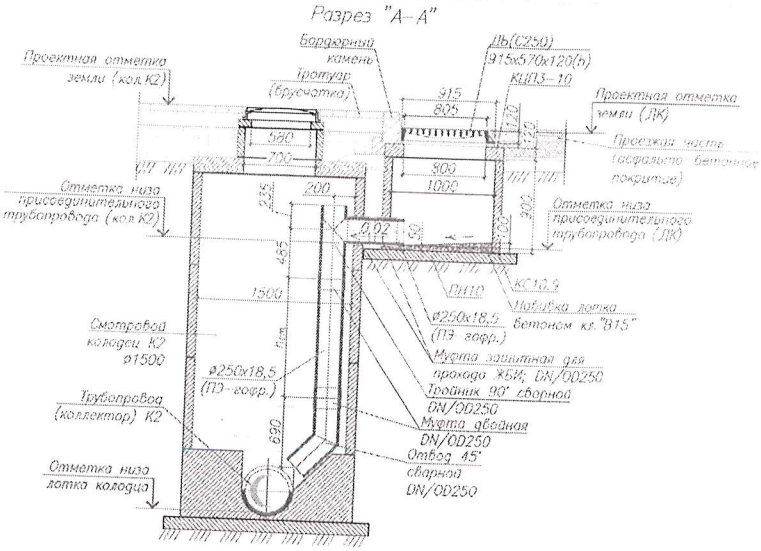

Спецификация

№ п/п	Наименование	Марка	Материал	Диаметр (мм) (размеры)	Количество	Примечание
1	Задвижка чугунная фланцевая с обрезиненным клином, кл. герм. «А», Sigmetex SM-KZ F4; DN500; PN10	ГОСТ 5762-2002		ф500	5 шт.	
	Задвижка чугунная фланцевая с обрезиненным клином, кл. герм. «А», Sigmetex SM-KZ F4; DN200; PN10	ГОСТ 5762-2002		ф 200	20 шт.	
	Задвижка чугунная фланцевая с обрезиненным клином, кл. герм. «А», Sigmetex SM-KZ F4; DN125; PN10	ГОСТ 5762-2002		ф125	3 шт.	
	Задвижка чугунная фланцевая с обрезиненным клином, кл. герм. «А», Sigmetex SM-KZ F4; DN65; PN10	ГОСТ 5762-2002		ф 65	1 шт.	
	Гидрант пожарный подземный чугунный ГП-1250мм; h=1250мм; $ф_{вн.}$125мм	ГОСТ Р 53961-2010		ф 125	30 шт.	
	Трубы напорные полиэтиленовые ПЭ100, SDR17, PN10; ф560х33,2	ГОСТ 18599-2001		ф 560	3375м	
	Трубы напорные полиэтиленовые ПЭ100, SDR17, PN10; ф225х13,4	ГОСТ 18599-2001		ф 225	3000м	
	Трубы стальные электросварные ф630х8,0	ГОСТ 10704-91		ф 630	11м	
	Трубы стальные электросварные ф530х7,0	ГОСТ 10704-91		ф 530	3м	
	Трубы стальные электросварные ф219х7,0	ГОСТ 10704-91		ф 219	4.5м	
	Трубы стальные электросварные ф133х4,0	ГОСТ 10704-91		ф 133	10м	
	Трубы стальные электросварные ф89х3,5	ГОСТ 10704-91		ф 89	4м	
	Трубы стальные электросварные ф76х3,5	ГОСТ 10704-91		ф 76	2.5м	
	Трубы стальные электросварные ф57х3,5	ГОСТ 10704-91		ф 57	3м	
	Трубы стальные электросварные ф45х2,5	ГОСТ 10704-91		ф 45	8м	
	Трубы стальные электросварные ф38х2,5	ГОСТ 10704-91		ф 38	2м	
	Трубы стальные электросварные ф32х2,5	ГОСТ 10704-91		ф 32	2.5м	

Схема привязки колодца к постоянным точкам-ориентирам

Инженерные сети – водоснабжения.

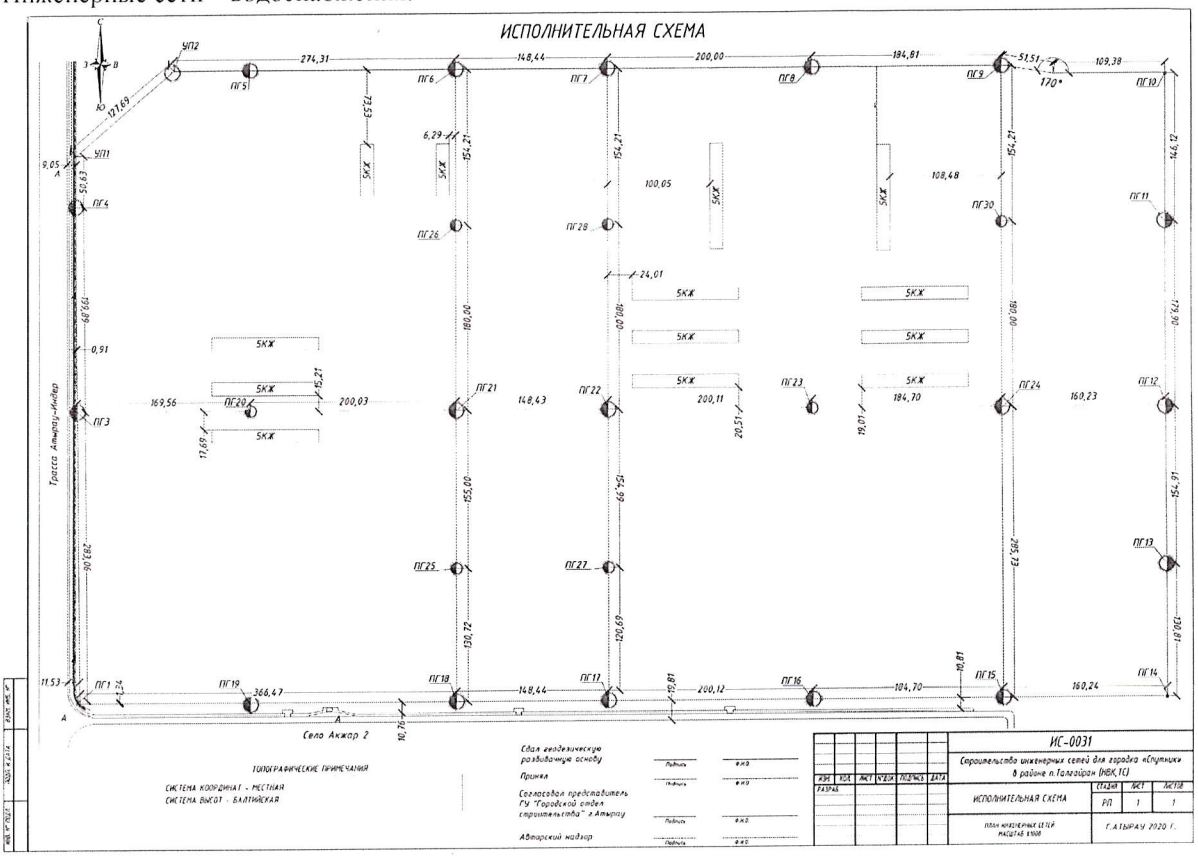

Инженерные сети – канализация, ливневая – канализация.

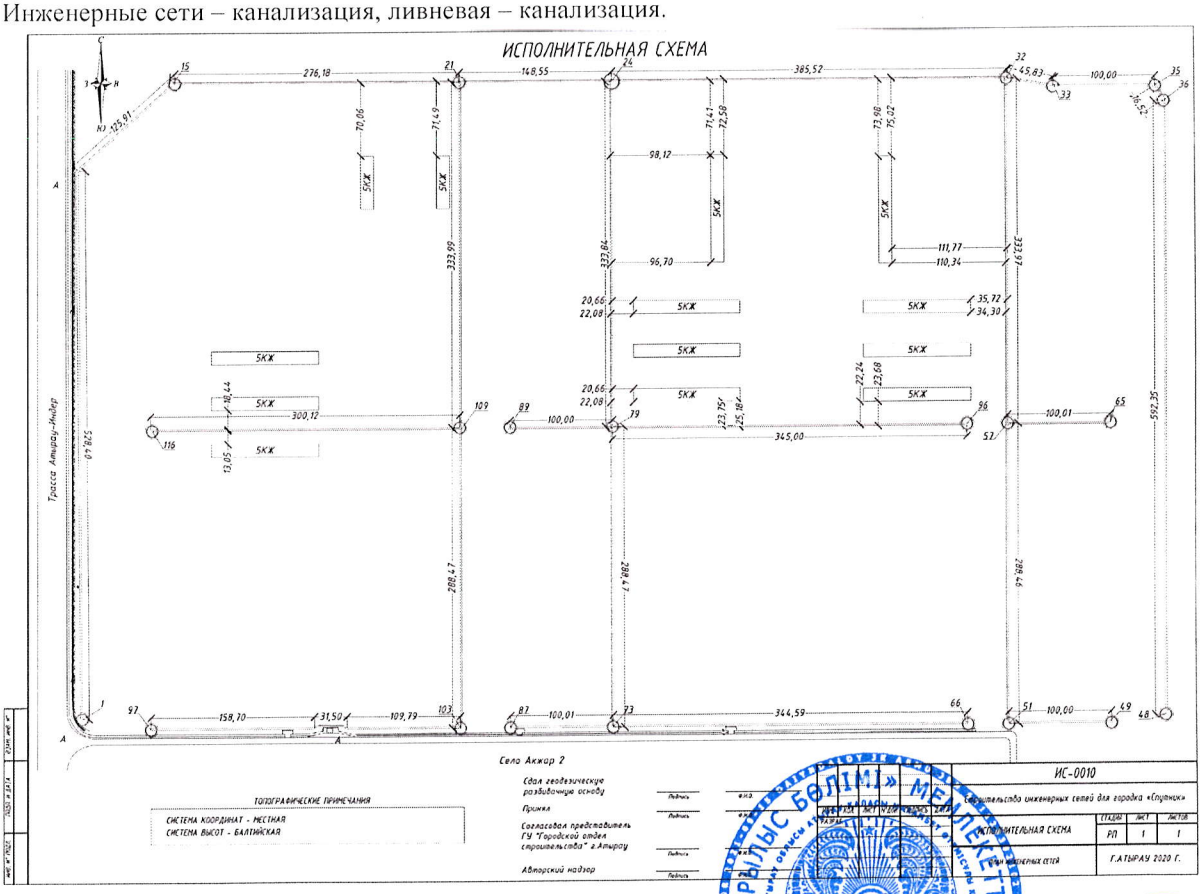

Заказчик *Мусакаев Батыржан Амангельдиевич*

фамилия, имя, отчество (при его наличии), подпись руководителя

М.П.

Авторский надзор *Мухамбетов Тимур Маликович*

фамилия, имя, отчество (при его наличии), подпись эксперта

М.П.

Приложение 2
к приказу Министра
индустрии и инфраструктурного развития
Республики Казахстан
от 9 августа 2019 года № 632

Приложение 3
к приказу Министра
по инвестициям и развитию
Республики Казахстан
от 24 апреля 2017 года № 235

Декларация о соответствии

Сноска. Форма в редакции приказа Министра индустрии и инфраструктурного развития РК от 09.08.2019 № 632 (вводится в действие по истечении десяти календарных дней после дня его первого официального опубликования); с изменениями, внесенными приказом Министра индустрии и инфраструктурного развития РК от 08.02.2021 № 53 (вводится в действие по истечении десяти календарных дней после дня его первого официального опубликования).

«28» июня 2021г.

Подрядчик (генеральный подрядчик) ***Товарищество с ограниченной ответственностью «Колсай Строй» г. Талдыкорган, мкр. Самал, дом 13А, кв. 53***

наименование организации, юридический адрес

в лице ***директора Ахмедов А.А.***

фамилия, имя, отчество (при наличии) руководителя организации

по объекту: ***«РП "Разработка плана детальной планировки многоэтажных жилых домов и проектно-сметной документации на строительство инженерно-коммуникационной инфраструктуры для жилищного строительства в с. Талгайран г. Атырау (наружные сети водоснабжения и канализации)»***

наименование, местонахождения объекта

заказчиком которого является ***ГУ «Городской отдел строительства», руководитель Мусакаев Б.А.***

наименование организации, фамилия, имя, отчество (при наличии) руководителя

удостоверяет, что:

1. Строительно – монтажные работы на объекте выполнены в соответствии с утвержденным проектом (проектно – сметной документацией), государственными нормативами в сфере архитектурной, градостроительной и строительной деятельности;

2. Субподрядные организации: ***ТОО «МегаСтройСервис», ТОО «МонолитСтройКЗ», ТОО «Astana building energy company»***

наименование организации

3. Проект (проектно-сметная документация)

ТОО «Астанаинжпроект», № 14015145, 08.10.2014 г

наименование проектной организации, номер проекта

утвержден(а) ***ГУ «Городской отдел строительства», приказ №9 от 27.01.2020 г.***

наименование организации утвердившей (переутвердившей) проект и дата утверждения

4. Объект (комплекс) имеет следующие основные технико-экономические показатели (мощность, производительность, производственная площадь, протяженность, вместимость, объем, пропускная способность, провозная способность, число рабочих мест и тому подобное, заполняется по всем объектам (кроме жилых домов) в единицах измерения соответственно целевой продукции или основным видам услуг):

Мощность, производительность и так далее	Единица измерения	По проекту		фактически	
		Общая (с учетом ранее принятых)	В том числе пускового комплекса или очереди	Общая (с учетом ранее принятых)	В том числе пускового комплекса или очереди

Жилой дом имеет следующие показатели:

Показатели	Единица измерения	По проекту	Фактически
Общая площадь	метр в квадрате (далее – м^2)		

Число этажей				этаж		
Общий строительный объем				метр в кубе (далее – $м^3$)		
В том числе подземной части				$м^3$		
Площадь встроенных, встроенно-пристроенных и пристроенных помещений				$м^2$		
Показатели	**по проекту**			**фактически**		
	Число квартир	**Площадь квартир, $м^2$**		**Число квартир**	**Площадь квартир, $м^2$**	
		Общая	**Жилая**		**Общая**	**Жилая**
Всего квартир, в том числе: однокомнатных, двухкомнатных, трехкомнатных, четырехкомнатных и более						

Технические характеристики объекта (сети, водоводы, коллекторы и тому подобное)

№ п/п	Наименование	Единицы измерения	Количество, протяженность	Примечание
1	2	3	4	5
	Водопровод			
1	Водоводы (общая протяженность)	м	6609,5	
	1) из стальных труб: Ø630x8, Ø530x7, Ø219x7, Ø133x4, Ø89x3.5, Ø76x3.5, Ø57x3.5, Ø45x2.5, Ø38x2.5, Ø32x2,5	м	234,5	
	2) из чугунных труб	м		
	3) из асбестоцементных труб	м		
	4) из железобетонных труб	м		
	5) из полиэтиленовых труб: Ø560x33.2, Ø225x13,4	м	6375	
2	Распределительная сеть (общая протяженность)	м		
	1) из стальных труб	м		
	2) из чугунных труб	м		
	3) из асбестоцементных труб	м		
	4) из полиэтиленовых труб	м		
	5)	м		
3	Прочие устройства			
	Смотровой колодец Ø1500, Ø2000	шт	34	
	Задвижка чугунная фланцевая с обрезиненным клином d- 500	шт	5	
	Задвижка чугунная фланцевая с обрезиненным клином d- 200	шт	20	
	Задвижка чугунная фланцевая с обрезиненным клином d- 125	шт	3	
	Задвижка чугунная фланцевая с обрезиненным клином d- 65	шт	1	
	Вентили d-	шт		
	" d-	шт		

	" d-	шт	
	Кран шаровой латунный полнопроходной d- 50	шт	2
	Кран шаровой латунный полнопроходной d- 40	шт	6
	Кран шаровой латунный полнопроходной d- 32	шт	1
	Кран шаровой латунный полнопроходной d- 25	шт	1
	Гидрант пожарный подземный чугунный ГП-1250 d-125	шт	30
	Водопроводный ввод	шт	
	Водоразборная колонка	шт	
	Стальной футляр	шт	
	Питьевой фонтанчик	шт	
	Канализация		
1	Коллекторы (общая протяженность) Ø1000, Ø630, Ø500, Ø400	м	6151
	1) из керамических труб	м	
	2) из чугунных труб	м	
	3) из бетонных труб	м	
	4) из асбестоцементных труб	м	
	5) из железобетонных труб	м	
	6) из пластиковых двухслойных гофрированных труб Ø1000, Ø630, Ø500, Ø400	м	6151
2	Канализационная сеть (общая протяженность) Ø1000, Ø630, Ø500, Ø400	м	5921
	1) из керамических труб	м	
	2) из чугунных труб	м	
	3) из бетонных труб	м	
	4) из асбестоцементных труб	м	
	5) из железобетонных труб	м	
	6) из пластиковых двухслойных гофрированных труб Ø1000, Ø630, Ø500, Ø400	м	5921
3	Прочие устройства		
	Смотровой колодец Ø1500, Ø2000	шт	121

Выпуск шт

5. Технологические и архитектурно-строительные решения по объекту характеризуется следующими данными:

Основные показатели сетей водоснабжения и канализации				
Наименование сети	Расчетный расход воды			Примечания
	$м^3$/сут.	$м^3$/ч	л/с	
Водопровод хозяйственно-питьевой	26 589,23	1734,12	673,59	Внутр. пож-е: 2стр. х 5,2л/с
				Нар. пож-е: 2пож. х 35,0л/с
Канализация бытовая	26589,23	1734,12	673,59	
Канализация ливневая	-	-	799,06	Среднегодовой объем поверхностн.
				Сточный вод: $W_г$=85 888,2$м^3$/год

краткие технические характеристики по особенностям его размещения, по основным материалам и конструкциям, инженерному и технологическому оборудованию

6. На объекте установлено предусмотренное проектом оборудование в количестве согласно актам о его приемке после индивидуального испытания и комплексного опробования;

7. Мероприятия по охране труда, обеспечению взрывобезопасности, пожаробезопасности, охране окружающей природной среды и антисейсмические мероприятия, предусмотренные проектом выполнены;

8. Строительно-монтажные работы осуществлены в сроки:
начало работ ***август 2020 года***;
месяц, год
окончание работ ***июль 2021 года***;
месяц, год
при продолжительности строительства, месяц: ***12***
по норме или по проекту организации строительства, месяц: ***12***;
фактически, месяц: ***12***;

9. Примененные строительные материалы, конструкции, оборудование и изделия соответствуют требованиям проекта и государственных нормативов;

9-1. Доля местного содержания предусмотрена в проектно-сметной документации ***64,93 %*** и фактически применено ***64,93 %*** (на объектах финансируемых за счет государственных инвестиций и средств квазигосударственного сектора);

10. Исполнительная геодезическая съемка фактического положения подземных инженерных сетей и/или зданий (сооружений) выполнена (обязательное приложение к декларации о соответствии);

10-1. Исполнительная техническая документация имеется в полном объеме, в том числе в электронном модуле;

11. Наружные инженерные коммуникации (холодное и горячее водоснабжение, канализация, теплоснабжение, газоснабжение, электроснабжение и связь) обеспечивают нормальную эксплуатацию объекта, что подтверждается поставщиками услуг по инженерному и коммунальному обеспечению.
Поставщики услуг по инженерному и коммунальному обеспечению:

_____

_____ /« » ***2021г.***

наименование организации, должность, фамилия, имя, отчество (при наличии), подпись Место печати (при наличии

12. Шумоизоляция здания соответствует проекту и подтверждается экспертным заключением выдаваемым государственной организацией осуществляющей санитарно-эпидемиологическую экспертизу по результатам лабораторных замеров проведенных аккредитованными испытательными лабораториями (центрами) (экспертное заключение прилагается) ***не требуется***;

13. Обеспечен доступ для маломобильных групп населения, что подтверждается органами социальной защиты населения ***не требуется*** ;

Подрядчик (генеральный подрядчик) считает объект ***«Строительство инженерно-коммуникационной инфраструктуры для жилищного строительства в с. Талгайран г. Атырау (наружные сети водоснабжения и канализации»***

наименование объекта (комплекса)

готовым к приемке в эксплуатацию, гарантирует качество выполненных строительно-монтажных и специальных работ, и принимает на себя обязательство устранять дефекты, возникшие по его вине при строительстве объекта согласно гарантийного срока в соответствии с законодательством Республики Казахстан.

Подрядчик (генеральный подрядчик)

Директор Ахмедов А.А./ _____ / дата «_____» _____ ***2021г.***

фамилия, имя, отчество (при наличии) руководителя подпись , Место печати (при наличии)

Приложение 1
к приказу Министра
по инвестициям и развитию
Республики Казахстан
от 24 апреля 2017 года № 235

Сноска. Форма с изменениями, внесенными приказом Министра индустрии и инфраструктурного развития РК от 08.02.2021 № 53 (вводится в действие по истечении десяти календарных дней после дня его первого официального опубликования).

Заключение о качестве строительно-монтажных работ

"30" июль 2021 года

Технический надзор ***Товарищество с ограниченной ответственностью «БКА-Групп» руководитель Куанышев Рашид Нурланович, Атырауская область, Атырау Г.А., г.Атырау, ул. СапарКарымсаков, 2А***

наименование организации, фамилия, имя, отчество (при наличии) руководителя, юридический адрес

в лице***Куанышев Р., аттестат № KZ04VJE00055512 от 22.06.2020г., Тлегенов Ержан Маратович, аттестат №KZ81VJE00056454 от 10.08.2020 года***

фамилия, имя, отчество (при наличии) экспертов, № аттестатов, дата получениядействующего

на основании ***№ 44 от 07.07.2020 года***

№ договора и дата

пообъекту***: «Строительство инженерно-коммуникационной инфраструктуры для жилищного строительства в с. Талгайран г. Атырау (наружные сети водоснабжения и канализации», Республика Казахстан, Атырауская область, г.Атырау, с.Талгайран***,

наименование и местонахождение объекта

заказчиком которого является***Государственное учреждение "Городской отдел строительства", руководитель МусакаевБатыржанАмангельдиевич, РеспубликаКазахстан, Атырауская область, г. Атырау, ул. Махамбет Утемисова, 72***

наименование организации, фамилия, имя, отчество (при наличии) руководителя

подтверждает, что:

1.Строительство объекта осуществлялось

1) подрядчиком (генеральным подрядчиком) ***Товарищество с ограниченной ответственностью «Көлсай Строй», ГСЛ № 07092 от 21.05.2004года***

наименование организации, № лицензии и дата получения

в лице **директора** ***Ахмедов АдхамАминович***

фамилия, имя, отчество (при наличии) руководителя

2) субподрядными организациями ***Товарищество с ограниченной ответственностью «Мега Строй Сервис», № 13008368 от 24.05.2013 года***

наименование организации, № лицензии и дата получения

в лице ***директора Меделов Аскар Нуржауович***;
фамилия, имя, отчество (при наличии) руководителя

3) субподрядными организациями ***Товарищество с ограниченной ответственностью «МонолитСтройКз», № 15016848 от 17.09.2015 года***
наименование организации, № лицензии и дата получения

в лице ***директора УргешбаевДаулетШукербекович***;
фамилия, имя, отчество (при наличии) руководителя

2. Строительно-монтажные работы осуществлены в сроки:
начало работ ***август 2020 года***;
месяц, год
окончание работ ***июль 2021 года***;
месяц, год
при продолжительности строительства, месяц:
по норме или по проекту организации строительства: ***8 месяцев***;
фактически: ***12месяцев***;

3. Сметная стоимость по утвержденному проекту (проектно-сметной документации): всего***1174172687тенге***, в том числе строительно-монтажных работ***1163256204 тенге***, оборудования, инструмента и инвентаря ***10916483 тенге***;

4. Сметная стоимость основных фондов, принимаемых в эксплуатацию ***1097857 332,99тенге***,
в том числе:
стоимость строительно-монтажных работ ***1046930 583 тенге***;
стоимость оборудования, инструмента и инвентаря ***9824 834 тенге***;

(Инженерные услуги затраты на СМР 1 056 755 417,76тенге, технический надзор - 29 242 770,59 тенге, затраты на авторский надзор- 11 859 144,64 тенге).

5. Объект построен в соответствии с проектом (проектно-сметной документацией) ***Товарищество с ограниченной ответственностью «Астанаинжпроект», № 14015145, 08.10.2014 года***
наименование проектной организации, номер проекта

утвержденным(ой) ***приказом № 9 от 27.01.2020 года ГУ «Городской отдел строительства»***
наименование организации утвердившей (переутвердившей) проект и дата утверждениия
требованиями,государственных нормативных документов в области
архитектуры,градостроительства и строительства;

6. Примененные строительные материалы, конструкции, оборудование и изделиясоответствуют проекту и требованиям государственных нормативов;

6-1. Доля местного содержания предусмотрена в проектно-сметной документации ***64,93%*** и фактически применено ***64,93%*** (на объектах финансируемых за счет государственных инвестиций и средств квазигосударственного сектора);

7. Исполнительная техническая документация имеется в полном объеме, в том числе в электронном модуле;

8. Замечания, выданные техническим надзором в процессе строительства, устранены;

9. Завершенный строительством объект обеспечивает прочность, устойчивость и надежностьна протяжении всего срока службы (эксплуатации, использования, применения) и соответствует требованиям государственных нормативов направленных на обеспечение интересов и безопасности собственников (пользователей) и общества в целом.

Технический надзор:

организация ***Товарищество с ограниченной ответственностью «БКА-Групп»***

руководитель Куанышев Рашид Нурланович

наименование организации, фамилия, имя, отчество (при наличии) руководителя,

подпись, дата Место печати (при наличии)

эксперт(ы) по техническому надзору

ТлегеновЕржанМаратович, аттестат №KZ81VJE00056454 от 10.08.2020 года

фамилия, имя, отчество (при наличии) эксперта (экспертов) № аттестатов,

подпись, дата Место печати (при наличии)

Приложение 2
к приказу Министра
по инвестициям и развитию
Республики Казахстан
от 24 апреля 2017 года № 235

форма

Заключение о соответствии выполненных работ проекту

"30" июль 2021 года

Авторский надзор ТОО "Версио Софт" руководитель Нурлыбаев С.С.
наименование организации, фамилия, имя, отчество (при наличии) руководителя
в лице Мухамбетов Тимур Маликович
фамилия, имя, отчество (при наличии) экспертов, № аттестатов и дата получения
действующего на основании приказа № 4 от 09.07.2020 года
№ договора и дата

по объекту: *«РП "Разработка плана детальной планировки многоэтажных жилых домов и проектно-сметной документации на строительство инженерно-коммуникационной инфраструктуры для жилищного строительства в с. Талгайран г. Атырау (наружные сети водоснабжения и канализации)»*
наименование и местонахождение объекта

заказчиком которого является ГУ «Городской отдел строительства» г. Атырау
руководитель Мусакаев Б.А.
наименование организации, фамилия, имя, отчество (при наличии) руководителя
подтверждает, что:

1. Строительство объекта осуществлялось
   1) подрядчиком (генеральным подрядчиком) ТОО «Келсай Строй»
   № 07092 от 21.05.2004 г.
   наименование организации, № лицензии и дата получения
   в лице директора Еркебаев Б.Ж.
   фамилия, имя, отчество (при наличии) руководителя
   2) субподрядными организациями ТОО «МегаСтройСервис»
   № 13008368 24.05.2013 г.
   наименование организации, № лицензии и дата получения
   в лице директора Меделова А.Н. ;
   фамилия, имя, отчество (при наличии) руководителя
   3) субподрядными организациями ТОО «МонолитСтройКЗ»
   № 15015848 17.09.2015 г.
   наименование организации, № лицензии и дата получения
   в лице директора Ургешбаева Д.Ш. ;
   фамилия, имя, отчество (при наличии) руководителя
   4) субподрядными организациями ТОО «Astana building energy company»
   № 15022112 23.12.2015 г.
   наименование организации, № лицензии и дата получения
   в лице директора Учтемирв Б.Ж. ;
   фамилия, имя, отчество (при наличии) руководителя

2. Строительно-монтажные работы осуществлены в сроки:
начало работ август 2020 г. ;
месяц, год
окончание работ июль 2021 г. ;
месяц, год
при продолжительности строительства, месяц:
по норме или по проекту организации строительства 12 месяц;
фактически 12 месяц;
3. Примененные строительные материалы, конструкции, оборудование и изделия соответствуют требованиям проекта;
4. Замечания, выданные авторским надзором в процессе строительства, устранены;

5. Внесенные изменения в проект (проектно-сметную документацию) в процессе строительства выполнены в соответствии с требованиями нормативов в области архитектуры, градостроительства и строительства:

6. Объект построен в соответствии с проектом (проектно-сметной документацией) ТОО «Астанаинжпроект», № 14015145, 08.10.2014 г,

наименование проектной организации, номер проекта

утвержденным(ой) ГУ «Городской отдел строительства», приказ №9 от 27.01.2020 г.

наименование организации утвердившей (переутвердившей) проект и дата утверждения

Авторский надзор:

организация ТОО "Версио Софт" руководитель Нурмбаев С.С.

наименование организации, фамилия, имя, отчество (при наличии) руководителя,

подпись, дата

место печати (при наличии)

эксперт(ы) по авторскому надзору Мухамбетов Т.М. № KZ01VSE00021659

фамилия, имя, отчество (при наличии) эксперта (экспертов) с указанием номера аттестатов,

подпись, дата

место печати (при наличии)