Приложение 3
к приказу Министра
по инвестициям и развитию
Республики Казахстан
от 08.02.2021 № 53

форма

Декларация о соответствии

" 03" октября 2024 года

Подрядчик (генеральный подрядчик) **ТОО «Гаскала Транс Газ», 090900 Республика Казахстан, Западно-Казахстанская область, Сырымский район, Жымпитинский сельский округ,село Жымпитинский, ул. С. Сейфуллина, дом 50, БИН 000 54 000 11 84**

наименование организации, юридический адрес

в лице **директора - Махметова Тлека Маратовича.**

фамилия, имя, отчество (при наличии) руководителя организации

по объекту: **«Реконструкция водопроводных сетей 10-го микрорайона г.Аксай Бурлинского района ЗКО».**

наименование, местонахождения объекта

заказчиком, которого является **Государственное учреждение "Отдел жилищно-коммунального хозяйства, пассажирского транспорта и автомобильных дорог Бурлинского района Западно-Казахстанской области", руководитель Карагойшин Б.С.**

наименование организации, фамилия, имя, отчество руководителя

удостоверяет, что:

1. Строительно – монтажные работы на объекте выполнены в соответствии с утвержденным проектом (проектно – сметной документацией), государственными нормативами в сфере архитектурной, градостроительной и строительной деятельности;

2. Субподрядные организации:

а) ТОО «КМТ-СитиСтрой», лиц. кат.I, № 20015081 от 12.10.2020 г., директор Каппанов М.Г..

б) ТОО «BY-Сити», лицензия кат. III, №24022478 от 27.06.2024г., директор Айдаболова К.Н.

в) ТОО «Trust Drilling Services», лицензия кат. II, №19010567 от 13.05.2019г., директор Амангалиев С.С.

наименование организации

3. Проект (проектно-сметная документация) **ТОО «Кульман», заказ № 1380-01-01**

наименование проектной организации, номер проекта

утвержден(а) **ГУ «Отдел жилищно-коммунального хозяйства, пассажирского транспорта и автомобильных дорог Бурлинского района Западно-Казахстанской области», приказ № 63 от 03.05.2023 года.**

наименование организации утвердившей (переутвердившей) проект и дата утверждения

4. Объект (комплекс) имеет следующие основные технико-экономические показатели (мощность, производительность, производственная площадь, протяженность, вместимость, объем, пропускная способность, провозная способность, число рабочих мест и тому подобное, заполняется по всем объектам (кроме жилых домов) в единицах измерения соответственно целевой продукции или основным видам услуг):

Мощность, производительность и так далее	Единица измерения	По проекту		Фактически	
		Общая (с учетом ра нее принятых)	в том числе пускового омплекса или очереди	общая (с учетом ранее принятых)	в том числе пускового омплекса или очереди
Труб HDPE 100 SDR 17 d=225x13, 4мм	м	760		760	
Труба HDPE 100 SDR 17 d=200x11,9мм	м	148		148	
Труба HDPE 100 SDR 17 d=180x10,7мм	м	165		165	
Труба HDPE 100 SDR 17 d=160x9,5мм	м	90		90	
Труба HDPE 100 SDR 17 d=125x7,4мм	м	412		412	
Труба HDPE 100 SDR 17 d=110x6,6мм	м	317		317	
Труба HDPE 100 SDR 17 d=90x5,4мм	м	241		241	
Труба HDPE 100 SDR 17 d=75x4,5мм	м	30		30	
Труба HDPE 100 SDR 17 d=63x3,8мм	м	140		140	
Труба HDPE 100 SDR 17 d=50x3,0мм	м	81		81	
Труба HDPE 100 SDR 17 d=40x3,7мм	м	5		5	
Колодцы Дк=1,5 м	м	25		25	
Колодцы Дк=2,0 м	м	5		5	
Гидранты пожарные подземные Н 2000 мм	штук	8		8	

Выпуск продукции (оказания услуг), предусмотренной проектом в объеме, соответствующем нормам освоения проектных мощностей в начальный период

_____;

факт начала выпуска продукции с указанием объема

здание имеет следующие показатели:

Показатели	Единица измерения	По проекту	Фактически
Общая площадь	етр в квадрате (далее - M^2)		
Число этажей	Этаж		
бщий строительный объем	метр в кубе (далее - M^3)		
том числе подземной части	M^3		
Площадь встроенных, встроенно-пристроенных и пристроенных помещений	M^2		

Показатели	По проекту			Фактически		
	число квартир	площадь квартир, M^2		число квартир	площадь квартир, M^2	
		общая	жилая		общая	Жилая
Всего квартир, в том числе: однокомнатных двухкомнатных трехкомнатных четырехкомнатных и более						

5.Технологические и архитектурно-строительные решения по объекту характеризуются следующими данными: *Водоснабжение предусматривается от существующих городских сетей водопровода Ø225 мм, проложенных по ул. Дружбы Народов в г. Аксай, ЗКО. Точка подключения - проектируемый водопровода по ул. Дружбы Народов, с установкой в нем запорной и сливной арматуры. Согласно выданных технических условий, осуществляется реконструкция существующего водопровода в 10мкр г. Аксай с закольцеванием сети. В точке подключения установлен водопроводный колодец с отключающей арматурой. Соединение пластмассовых труб со стальными фасонными частями, а также с фланцевой арматурой, предусмотрено осуществлять в колодцах с помощью фланцев. Сети водопровода монтируются из полиэтиленовых труб HDPE 100 SDR 17 питьевая по ГОСТ 18599-2001. сети; вспомогательные сооружения; здание КПП, благоустройство территории. На проектируемом водопроводе предусмотрена установка пожарных гидрантов с радиусом действия не более 100м. В пониженных точках предусмотрена установка водовыпусков. Спуск воды производится в колодец с последующей откачкой. От закольцованной проектируемой сети в 10-том микрорайона подведены трубы к много этажным домам и общественным зданиям: 5-ти этажных домов в количестве - 12 шт. 9-ти этажных домов в количестве - 4 шт. СОШ N6 на - 900 уч. Детские сады на - 240 мест. - 2 шт. ЦТП - 1шт. Данные приведены по справке полученной от заказчика. В выполненном расчете требуемый напор воды составил 40,0м. Гарантированный напор воды в сети 40,0м. Категория водоснабжения - 2.*

краткие технические характеристики по особенностям его размещения, по основным материалам и конструкциям, инженерному и технологическому оборудованию

6. На объекте установлено предусмотренное проектом оборудование в количестве согласно актам о его приемке после индивидуального испытания и комплексного опробования;

7. Мероприятия по охране труда, обеспечению взрывобезопасности, пожаробезопасности, охране окружающей природной среды и антисейсмические мероприятия, предусмотренные проектом выполнены;

8. Строительно-монтажные работы осуществлены в сроки:

начало работ **май 2024 г ;**

(месяц, год)

окончание работ **октябрь 2024 г ;**
(месяц, год)

при продолжительности строительства, месяц:
по норме или по проекту организации строительства, месяц: **5**
фактически, месяц: **5**

9. Примененные строительные материалы, конструкции, оборудование и изделия соответствуют требованиям проекта и государственных нормативов;

9-1. Доля местного содержания предусмотрена в проектно-сметной документации 100 % и фактически применено 100 % (на объектах финансируемых за счет государственных инвестиций и средств квазигосударственного сектора).

10. Исполнительная геодезическая съемка фактического положения подземных инженерных сетей и/или зданий (сооружений) выполнена (обязательное приложение к декларации о соответствии);

10-1. Исполнительная техническая документация имеется в полном объеме, в том числе в электронном модуле;

11. Наружные инженерные коммуникации (холодное и горячее водоснабжение, канализация, теплоснабжение, газоснабжение, электроснабжение и связь) обеспечивают нормальную эксплуатацию объекта, что подтверждается поставщиками услуг по инженерному и коммунальному обеспечению.

Поставщики услуг по инженерному и коммунальному обеспечению:

ГКП «Коммунсервис»
(наименование организации, фамилия, имя, отчество (при наличии), подпись руководителя, дата)
МП.

(наименование организации, фамилия, имя, отчество (при наличии), подпись руководителя, дата)
МП.

(наименование организации, фамилия, имя, отчество (при наличии), подпись руководителя дата)
МП.

12. Шумоизоляция здания соответствует проекту и подтверждается экспертным заключением выдаваемым государственной организацией осуществляющей санитарно-эпидемиологическую экспертизу по результатам лабораторных замеров проведенных аккредитованными испытательными лабораториями (центрами) (экспертное заключение прилагается); **не предусмотрено в проекте.**

13. Обеспечен доступ для маломобильных групп населения, что подтверждается органами социальной защиты населения **не предусмотрено в проекте** ;

фамилия, имя, отчество (при наличии), подпись руководителя, дата Место печати (при наличии)

Подрядчик (генеральный подрядчик) считает объект: **«Реконструкция водопроводных сетей 10-го микрорайона г.Аксай Бурлинского района ЗКО»**

наименование объекта (комплекса)

готовым к приемке в эксплуатацию, и гарантирует качество выполненных строительно-монтажных и специальных работ, и принимает на себя обязательство устранять дефекты, возникшие по его вине при строительстве объекта согласно гарантийного срока в соответствии с законодательством Республики Казахстан.

Подрядчик (генеральный подрядчик)
Директор ТОО «ТаскалаТрансГаз» **Махметов Т.М.**
фамилия, имя, отчество (при наличии) руководителя, подпись, дата
Место печати (при наличии)

Приложение 13
к акту приемки объекта
в эксплуатацию

форма

Технические характеристики объекта
(сети, водоводы, коллекторы и тому подобное)

№ п/п	Наименование	Единицы измерения	Количество, протяженность	Примечание
1	2	3	4	5
Водопровод				
1	Водоводы (общая протяженность)	м	2389	
	1) из стальных труб	м		
	2) из чугунных труб	м		
	3) из асбестоцементных труб	м		
	4) из железобетонных труб	м		
	5)из полиэтиленовых труб Д225мм	м	760	
	6)из полиэтиленовых труб Д200мм	м	148	
	7)из полиэтиленовых труб Д180мм	м	165	
	8)из полиэтиленовых труб Д160мм	м	90	
	9) из полиэтиленовых труб Д125мм	м	412	
	10) из полиэтиленовых труб Д110мм	м	317	
	11) из полиэтиленовых труб Д90мм	м	241	
	12) из полиэтиленовых труб Д75мм	м	30	
	13) из полиэтиленовых труб Д63мм	м	140	

	14) из полиэтиленовых труб Д50мм	м	81
	15) из полиэтиленовых труб Д40мм	м	5
2	Распределительная сеть (общая протяженность)	м	
	1) из стальных труб	м	
	2) из чугунных труб	м	-
	3) из асбестоцементных труб	м	-
	4) из полиэтиленовых труб	м	-
	5)	м	-
3	Прочие устройства		
	Смотровой колодец	шт	30
	Задвижка d-50	шт	7
	" d- 80	шт	17
	" d- 100	шт	6
	" d- 150	шт	2
	" d- 200	шт	2
	Вентили-клапан d- 40	шт	4
	Кран	шт	-
	Гидрант	шт	8
	Водопроводный ввод	шт	15
	Водоразборная колонка	шт	-

	Стальной футляр	шт	-
	Питьевой фонтанчик	шт	-
Канализация			
1	Коллекторы (общая протяженность)	м	
	1) из керамических труб	м	-
	2) из чугунных труб	м	
	3) из бетонных труб	м	-
	4) из асбестоцементных труб	м	-
	5) из железобетонных труб	м	-
	6)	м	-
	7)	м	-
2	Канализационная сеть (общая протяженность)	м	-
	1) из керамических труб	м	-
	2) из чугунных труб	м	-
	3) из бетонных труб	м	-
	4) из асбестоцементных труб	м	-
	5) из железобетонных труб	м	-

6) м

Горизонтальный разрез колодца

Масштаб _____

Вертикальный разрез колодца

Масштаб _____

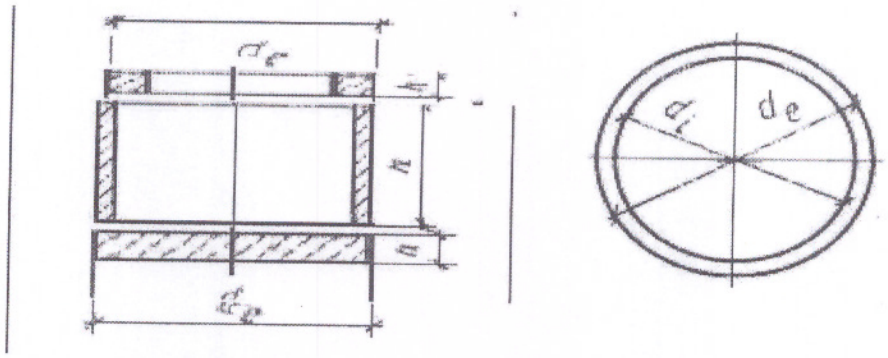

Спецификация

№ п/п	Наименование	Марка	Материал	Диаметр (мм) (размеры)	Количество	Примечание
1	Колодец из сборных ж/б элементов Ø1500	Серия 3.9001-14	железобетон	1500мм	25	
2	Колодец из сборных ж/б элементов Ø2000	серия 3.9001-14	железобетон	2000мм	5	

Схема привязки колодца к постоянным точкам-ориентирам

Заказчик **Карагойшин Б.С.**

фамилия, имя, отчество (при наличии), подпись руководителя Место печати (при наличии)

Балансодержатель: **Курманкулов Ж.И.**

фамилия, имя, отчество (при наличии), подпись руководителя Место печати

Авторский надзор **Храмов А.А.**

фамилия, имя, отчество (при наличии), подпись эксперта Место печати (при наличии