РЕСПУБЛИКА КАЗАХСТАН

Товарищество с ограниченной ответственностью "АльфаПроектСтрой"

Заказчик: ГУ "Аппарат акима Жемского
сельского округа Жылыойского района
Атырауской области Республики Казахстан"

РАБОЧИЙ ПРОЕКТ

Строительство электрических сетей в сельском округе Жем Жылыойского района Атырауской области

ТОМ 3

Альбом 2

Раздел АС

Архитектурно-строительная часть

г. Кызылорда 2025г.

РЕСПУБЛИКА КАЗАХСТАН

Товарищество с ограниченной ответственностью "АльфаПроектСтрой"

Заказчик: ГУ "Аппарат акима Жемского
сельского округа Жылыойского района
Атырауской области Республики Казахстан"

РАБОЧИЙ ПРОЕКТ

Строительство электрических сетей в сельском округе Жем Жылыойского района Атырауской области

ТОМ 3

Альбом 2

Раздел АС

Архитектурно-строительная часть

Директор — Хамит Ж.

Главный инженер проекта — Базарбайулы Т.

г. Кызылорда 2025г.

Рабочий проект "Строительство электрических сетей в сельском округе Жем Жылыойского района Атырауской области" РП разработан на основании:
- задания на проектирование утвержденного заказчиком;.

Уровень ответственности здания - II.
Класс по функциональной пожарной опасности - Ф5.1.
Степень огнестойкости - II.
Природные условия строительства:
- климатический район - IV;
- вес снегового покрова - 0,8 кПа;
- скоростной напор ветра - 0,56 кПа;
- температура наиболее холодных суток - минус 27,88ºС;
- температура наиболее холодной пятидневки - минус 23,44ºС;
- сейсмичность района - 7 баллов.

В геоморфологическом отношении участок работ расположен на в сельском округе Жем Жылыойского района Атырауской области.

Основанием под фундаменты служит ИГЭ-1-Песок мелкий буравато-желтого цветас тонкими глинистыми прослойками. YII=1,81тс/м3 ; CII =10Кпа; ФII =37; E=24,12 МПа.

1. Относительная отметка 0.000 соответствует абсолютной отметке земли .
2. Под подошвой фундамента выполнить подготовку из щебня толщиной 100мм, пропитанную битумом до полного насыщения.
3. Боковые бетонные поверхности, соприкасающиеся с грунтом, обмазать горячим битумом Б-III за два раза по грунтовке из 40% раствора битума в керосине.

Сопротивление заземляющего устройства опор ВЛ-10 кВ в населенной местности должно быть не более 30 Ом, что обеспечивается дополнительным заземляющим устройством, присоединенном к имеющемуся на опоре выпуску заземления. Для заземления опор, в железобетонных стойках СВ предусмотрены нижний и верхний заземляющие проводники, изготовленные из стального электрода диаметром Ø16 мм, к нижнему заземляющему проводнику каждой стойки приваривается дополнительный заземлитель диаметром Ø12мм, в соответствии с типовой серией 3.407-150.

Часть проекта выполнена в соответствии с действующими нормами и правилами и предусматривает мероприятия,обеспечивающие взрыво пожарную и пожарную безопасность при эксплуатации объекта.

ГИП *Базарбайулы Т.*

Заземление.

Заземляющее устройство комплектной трансформаторной подстанции принято общим для напряжения в 10 кВ. Замкнутый внешний контур заземления прокладывается по периметру подстанции на глубине 0,5 метров и расстоянии не более одного метра от края фундамента. Сопротивление заземляющего устройства должно быть в любое время года не более 4 Ом .
Заземляющее устройство выполняется горизонтальными заземлителями по периметру КТПН и вертикальными электродами, которые вбиваются по периметру КТПН круглой сталью Ø16 и соединяются между собой стальной полосой 4х40 мм.Соединение основных подстанций с внешним контуром заземления производится сваркой в двух местах. Все металлические части электрооборудования, нормально не находящиеся под напряжением, заземлить, используя нулевые жилы кабелей питающих кабелей.

Все монтажные работы вести в соответствии с ПУЭ РК.

ВЕДОМОСТЬ ССЫЛОЧНЫХ И ПРИЛАГАЕМЫХ ДОКУМЕНТОВ

Обозначение	Наименование	Примечание
	ССЫЛОЧНЫЕ ДОКУМЕНТЫ	
СН РК 2.02-01-2014*	Пожарная безопасность здании и сооружений	
СН РК 1.03-05-2011	Охрана труда и техника безопасности в строительстве	
СН РК 2.01-01-2013	Защита строительных конструкций от коррозий	
ГОСТ 34028-2016	ПРОКАТ АРМАТУРНЫЙ ДЛЯ ЖЕЛЕЗОБЕТОННЫХ КОНСТРУКЦИЙ	
	Прилагаемые документы	
серия 3.407.1-137	Выпуск 1. Порталы ошиновки. Рабочие чертежи	лист 7-13
серия 3.407.102	Унифицированные железобетонные элементы подстанций 35-500 кв	лист 14-16

Ведомость рабочих чертежей основного комплекта

Позиция	Наименование	Примечание
1	Общие данные	
2	Общий вид КТПН	
3	Фундамент под КТПН	
4		

Изм.	Кол.уч.	Лист	№док.	Подпись	Дата
ГИП		*Базарбайулы Т.*			
Норм.контр.		*Базарбайулы Т.*			
Разработала		Мыкбасова Г.			
Проверил		*Базарбайулы Т.*			

Строительство электрических сетей в сельском округе Жем Жылыойского района Атырауской области

Стадия	Лист	Листов
РП	1	

Общие данные

ТОО "АльфаПроектСтрой" г. Кызылорда 2025 год.

Согласовано:

Инж. ТХ	Кошназарова	26.11
Инж. ГП	Жорабек А.	26.11
Инж. ЭС	Туленов	26.11

Взам. инв. N

Подп. и дата

Инв. N° подл.

Формат А3

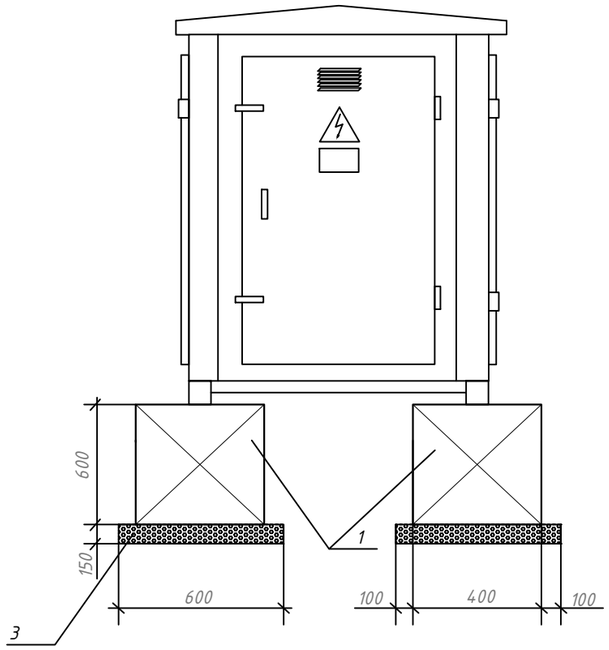

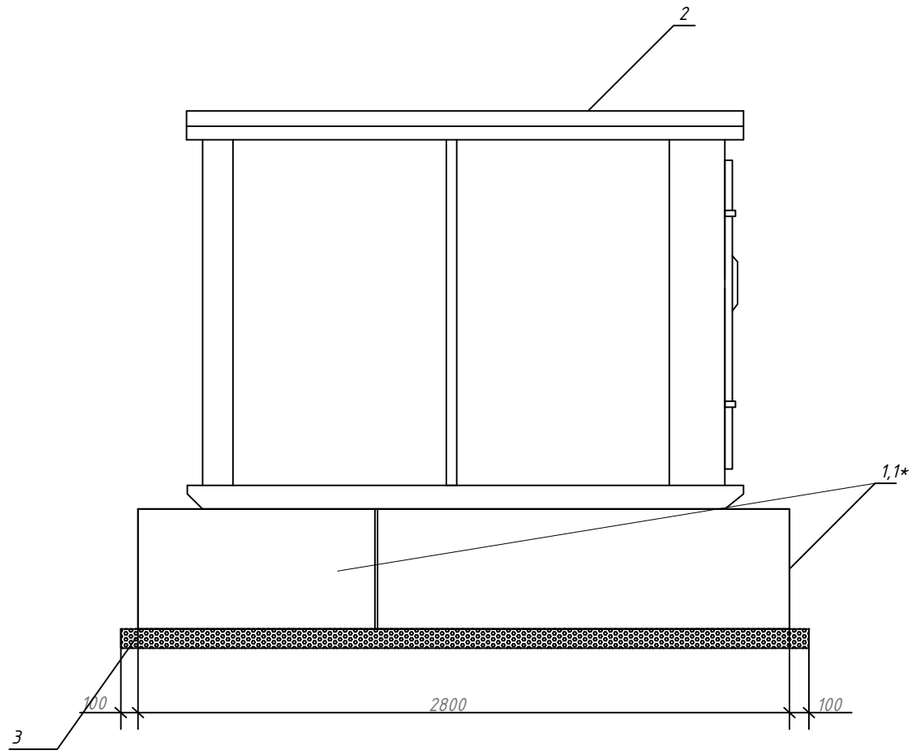

УСЛ. ОБОЗНАЧЕНИЯ	ОПИСАНИЕ	ТИП	КОЛ-ВО	ПРИМЕЧАНИЕ
1	ФУНДАМЕНТ ПОД КТПН	ФБС24.4.6-Т	2 шт.	ГОСТ 13579-2018
1*		ФБС9.4.6-Т	2 шт.	ГОСТ 13579-2018
2	КТПН с трансформ. мощностью 40 кВА	КТПН -10/0,4 кВ	1 шт.	
3	ЩЕБЕНЬ (ПРОПИТАННЫЙ БИТУМОМ)	ФРАКЦИЯ 5-20	0,36 $м^3$	Только под бетонных блоков

Взам. инв. №

Подпись и дата

Инв. № подл.

Изм.	Кол.уч.	Лист	№док.	Подпись	Дата
ГИП		Базарбайулы Т.			
Норм.контр.		Базарбайулы Т.			
Разработала		Мыкбасова Г.			
Проверил		Базарбайулы Т.			

Строительство электрических сетей в сельском округе Жем Жылыойского района Атырауской области

Стадия	Лист	Листов
РП	2	

Общий вид КТПН

ТОО "АльфаПроектСтрой" г. Кызылорда 2025 год.

Формат А3

План фундаментов под КТПН
1:50

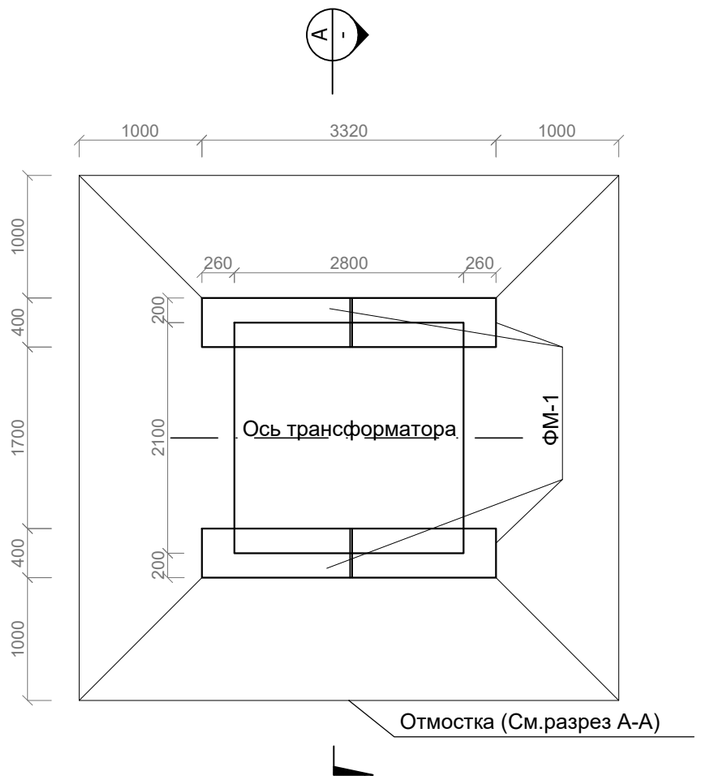

Разрез А
1:25

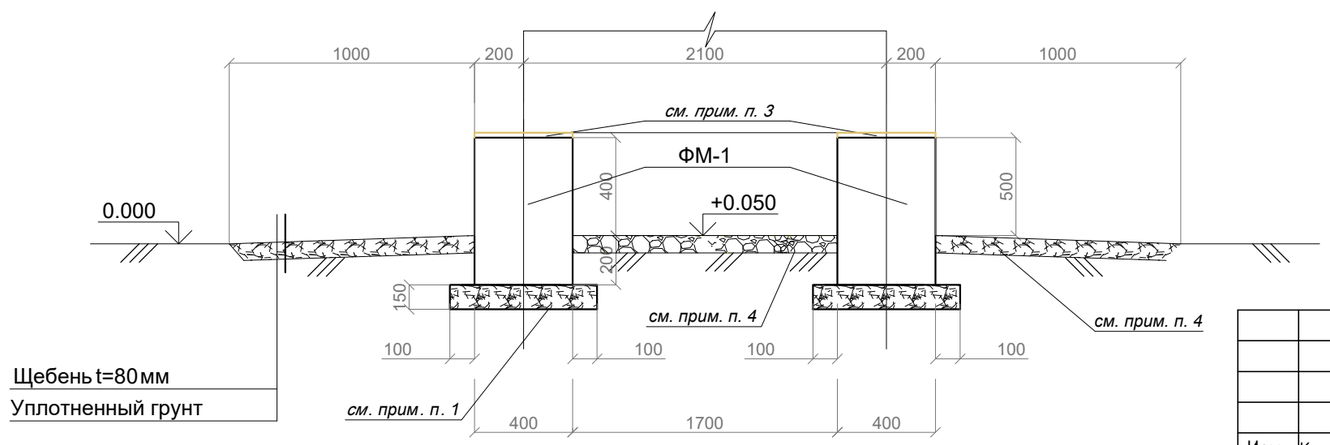

Примечания

1. Под подошвой фундаментов выполнить подготовку из щебня толщиной 150мм, пропитанную битумом до полного насыщения
2. Бетонные боковые поверхности, соприкасающиеся с грунтом, обмазать горячим битумом за два раза по грунтовке из 40% раствора битума в керосине.
3. По верху фундаментных блоков выполнить выравнивающую подливку из цементнопесчанного раствора М100 толщиной 20мм.
4. Отмостку выполнить после подводки и прокладки кабелей. Расход щебня на отмостку-0,97м3
5. Расположение фундамента под КТПН смотреть совместно с электрической частью проекта.

Изм.	Кол.уч.	Лист	№док.	Подпись	Дата
ГИП		Базарбайулы Т.			
Норм.контр.		Базарбайулы Т.			
Разработала		Мыкбасова Г.			
Проверил		Базарбайулы Т.			

Строительство электрических сетей в сельском округе Жем Жылыойского района Атырауской области

Стадия	Лист	Листов
РП	3	

План фундамента под КТПН

ТОО "АльфаПроектСтрой" г. Кызылорда 2025 год.

Взам. инв. №

Подпись и дата

Инв. № подл.

Формат А3