ТОО “СТРОЙ-ПРОЕКТ-ИНВЕНТАРИЗАЦИЯ”

Государственная лицензия №17017450 от 10.10.2017 года

Заказ : 47-2021

Заказчик : ГУ «Департамент по чрезвычайным ситуациям города Алматы Министерства по чрезвычайным ситуациям Республики Казахстан»

РАБОЧИЙ ПРОЕКТ

«Капитальный ремонт зданий специализированной пожарной части №5 г. Алматы Медеуского района ул. Кунаева д.132»

Альбом 2

Архитектурные решения

г. Шымкент 2025г.

ТОО “СТРОЙ-ПРОЕКТ-ИНВЕНТАРИЗАЦИЯ”

Государственная лицензия №17017450 от 10.10.2017 года

Заказ : 47-2021

Заказчик : ГУ «Департамент по чрезвычайным ситуациям города Алматы Министерства по чрезвычайным ситуациям Республики Казахстан»

РАБОЧИЙ ПРОЕКТ

«Капитальный ремонт зданий специализированной пожарной части №5 г. Алматы Медеуского района ул. Кунаева д.132»

Альбом 2

Архитектурные решения

Директор ТОО «Строй-проект-инвентаризация» **Акшабаев М.Л.**

Главный архитектор проекта **Турдиев Б.М.**

г. Шымкент 2025г.

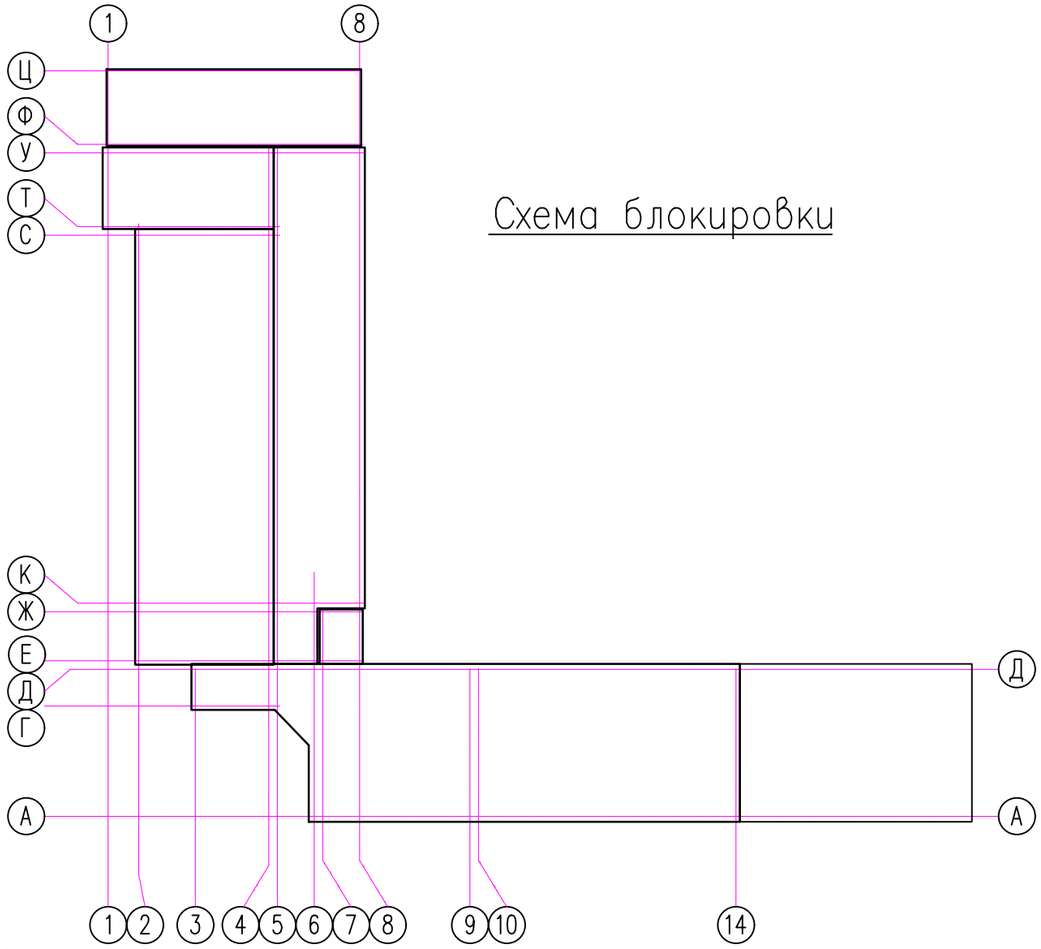

Схема блокировки

Объемно-планировочные показатели

N поз.	Наименование	Ед. изм.	Кол-во
1	Общая площадь	м2	2247,27
2	Полезная площадь	м2	1982,27
3	Расчетная площадь	м2	1692,54
4	Площадь застройки	м2	1521,93
5	Строительный объем	м3	13723,93
	ниже отм.0.000	м3	1168,63
	выше отм.0.000	м3	12555,30
6	Число этажей	этаж	2; 1

Рабочий проект разработан в соответствии с действующими на территории Республики Казахстан нормами и правилами и предусматривает мероприятия, обеспечивающие взрыво-пожаро-безопасность, исключающие вредные воздействия на окружающую среду и воздушный бассейн, а также предупреждающие чрезвычайные ситуации природного и техногенного характера.

Главный архитектор проекта: Турдиев Б.

Ведомость основных комплектов рабочих чертежей

Обозначение	Наименование	Примечание
ПЗ	Пояснительная записка (брошюра)	
ГП	Генеральный план	
АС	Архитектурно-строительные решения	
ОВ	Отопление и вентиляция	
ВК	Водопровод и канализация	
ЭОМ	Электроосвещение	
ПС	Пожарная сигнализация	
С	Сметная документация	

Ведомость ссылочных документов

Обозначение	Наименование	Примечание
СН РК 2.02-01-2019	Пожарная безопасность зданий и сооружений	
СН РК 1.04-26-2022	Реконструкция, капитальный и текущий ремонт жилых и общественных зданий	
СП РК 1.04-102-2012	Правила оценки физического износа зданий и сооружений	
СП РК 2.01-101-2013	Защита строительных конструкций от коррозии	
СН РК 3.02-37-2013	Крыша и кровли	
СН РК 5.03-07-2013	Несущие и ограждающие конструкции	
НТП РК 01-01-3.1 (4.1)-2017	Нагрузки и воздействия	

Согласовано

Инженер ЭО	Ислам Р.	11.24
Инженер ВК	Керимов Д.	11.24
Инженер ОВ	Аманжол Б.	11.24

Взам. инв. N

Подп. и дата

Инв. N подл.

Изм.	Кол.уч.	Лист	N док.	Подпись	Дата
Проверил		Ким И.			11.24
Выполнил		Нуржанова А.			11.24
Н. контр.		Бакиров Н.			11.24

47-2021 АР

"Капитальный ремонт зданий специализированной пожарной части №5 г. Алматы Медеуского района ул. Кунаева д.132"

Пожарная часть №5

Стадия	Лист	Листов
РП	1	50

Общие данные (начало)

ТОО «Строй-проект-инвентаризация» г. Шымкент – 2025г.

Копировал Формат А3

Ведомость рабочих чертежей основного комплекта

Лист	Наименование	Примечание
1	2	3
1	Общие данные (начало).	
2,3	Общие данные (продолжение).	
4	Общие данные (окончание).	
5	Фасад в осях "1"–"14" (обмерочный чертеж)	
6	Фасад в осях "А"–"Ц" (обмерочный чертеж)	
7	Фасад в осях "14"–"1" (обмерочный чертеж)	
8	Фасад в осях "Ц"–"А" (обмерочный чертеж)	
9	План на отм. –3.200 (обмерочный чертеж)	
10	План на отм. 0.000 (обмерочный чертеж)	
11	Планна отм. +3.300; +3.500 (обмерочный чертеж)	
12	Разрез 1–1, 2–2 (обмерочный чертеж)	
13	План кровли (обмерочный чертеж)	
14	Фасад в осях "1"–"14" (демонтажные работы)	
15	Фасад в осях "А"–"Ц" (демонтажные работы)	
16	Фасад в осях "14"–"1" (демонтажные работы)	
17	Фасад в осях "Ц"–"А" (демонтажные работы)	
18	План на отм. –3.200 (демонтажные работы)	
18/1	Пробивка оконного проема (демонтажные работы)	
19	План на отм. 0.000 (демонтажные работы)	
20	План на отм. +3.300; +3.500 (демонтажные работы)	
21	Разрез 1–1, 2–2 (демонтажные работы)	
22	Схема расположения существующих деревянных балок первого этажа на отм.+3,300; +3,500 (демонтажные работы)	
23	Схема расположения существующих деревянных балок второго этажа на отм.+6,500; +6,900 (демонтажные работы)	
24	План кровли (демонтажные работы)	
25	Экспликация полов (демонтажные работы) Спецификация демонтажных работ заполнений проемов. Ведомость демонтажных работ	
26	Ведомость демонтажных работ	
26/1	Уширение дверного проема	
27	Фасад в осях "1"–"14" (ремонтные работы)	
28	Фасад в осях "А"–"Ц" (ремонтные работы)	
29	Фасад в осях "14"–"1" (ремонтные работы)	
30	Фасад в осях "Ц"–"А" (ремонтные работы)	

1	2	3
31	План на отм. –3.200 (ремонтные работы)	
31/1	План приямка водосборного (ремонтные работы)	
32	План на отм. 0.000 (ремонтные работы)	
33	План на отм. +3.300; +3.500 (ремонтные работы)	
34	Разрез 1–1, 2–2 (ремонтные работы)	
35	Спецификация заполнения проемов окон и дверей	
36	Экспликация полов. Ведомость ремонтных работ	
37	Ведомость отделки помещений	
38	Ограждение Ог–1, Ог–2	
39	План чердака (ремонтные работы)	
40	План кровли (ремонтные работы)	
41	Вертикальная пожарная лестница ПЛ–1 Деталь крепления водосточной трубы к кровле и стене	
42	Схема расположения деревянных элементов кровли. Разрез 1–1, 2–2, 3–3	
43	Спецификация элементов кровли	
44	Металлическое ограждение ОК–1. Ходовой мостик.Лестница слух.окна.	
45	Слуховое окно.	
46	Блок слухового окна ОБС–1.	
47	План расположения отверстии в плите перекрытий на отм. 0,000 (ремонтные работы)	
48	План расположения отверстии в плите перекрытий на отм. +3,300;+3,500 (ремонтные работы)	
49	План расположения отверстии в плите перекрытий на отм. +6,500;+6,900 (ремонтные работы)	
50	План расположения вентшахт на чердаке (ремонтные работы)	

Согласовано

Инженер ЭО	Ислам Р.	11.24
Инженер ВК	Керимов Д.	11.24
Инженер ОВ	Аманжол Б.	11.24

Взам. инв. N

Подп. и дата

Инв. N подл.

Изм.	Кол.уч.	Лист	N док.	Подпись	Дата
Проверил		Ким И.			11.24
Выполнил		Нуржанова А.			11.24
Н. контр.		Бакиров Н.			11.24

47–2021 АР

"Капитальный ремонт зданий специализированной пожарной части №5 г. Алматы Медеуского района ул. Кунаева д.132"

Пожарная часть №5

Стадия	Лист	Листов
РП	2	50

Общие данные (продолжение)

ТОО «Строй–проект–инвентаризация» г. Шымкент – 2025г.

Копировал Формат А3

1. Общие данные

Рабочий проект «Капитальный ремонт зданий специализированной пожарной части №5 г. Алматы Медеуского района ул. Кунаева д.132» разработан на основании:

– задание на проектирование, утвержденное руководителем ГУ "Департамент по чрезвычайным ситуациям города Алматы Министерства по чрезвычайным ситуациям Республики Казахстан";

дефектного акта, утвержденного руководителем ГУ "Департамент по чрезвычайным ситуациям города Алматы Министерства по чрезвычайным ситуациям Республики Казахстан";

– заключения об инженерно-геологических условиях выполненный ТОО «G Global Project» в 2021 году.

– топографической сьемки;

– вид строительства – сейсмоусиление с восстановительными работами и капитальный ремонт.

– способ строительства – подрядный с привлечением строителей, имеющих лицензию на производство строительных работ.

– источник финансирования – бюджетные средства.

– заказчик: ГУ "Департамент по чрезвычайным ситуациям города Алматы Министерства по ситуациям Республики Казахстан";

– уровень ответственности здания – I (повышенный).

– степень огнестойкости – III (до кап.ремонта).

– степень огнестойкости – II (после кап.ремонта).

– класс долговечности – II.

– класс функциональной пожарной опасности – Ф 4.4

– категория здания по взрывопожарной опасности – Д

– класс пожарной опасности строительных конструкции – С1.

– класс по энергоэффективности – С (нормальный).

– год строительства здания– 1936.

2. Характеристика района.

Район изысканий расположен в III климатическом районе, подрайон В.

Температура воздуха наиболее холодных суток с обеспеченностью 0,92 – (–23,4° С)

Температура воздуха наиболее холодной пятидневки с обеспеченностью 0,98 – (–23,3° С)

Температура воздуфха наиболее холодной пятидневки с обеспеченностью 0,92 – (–20,1° С)

Районирование по ветровой и снеговой нагрузке приводится по

НТП РК 01–01–3.1(4.1)–2017

Ветровой район – II

Снеговой район – II

Толщина стенки гололеда –10 мм

Нормативная глубина промерзания составляет:

0,79м – для суглинков; 1,17м – для насыпных и галечниковых грунтов

Сейсмичность площадки строительства 9 баллов, категория грунтов по сейсмическим свойствам вторая

3. Объемно–планировочные решения

Здания пожарной части №5 включает в себя одно двухэтажное здание и два одноэтажных блоков разделенных между собой антисейсмическими швами.

Двухэтажное здание, прямоугольной формы в плане с размерами в осях 34,0х12,0 м. Высота от уровня пола до низа перекрытия первого этажа составляет 3,0м; 3,20м, высота от уровня пола до низа покрытия второго этажа составляет 3,0м; 3,20м. Под частью здания расположен подвал, высота подвала от уровня пола до низа перекрытия составляет 2,9 м.

Основные конструкции и конструктивные элементы основного здания:

Фундаменты – из монолитного бутобетона;

Колонны – монолитные железобетонные размером 450х450мм.

Ригели – монолитные железобетонные размером 450х550(h)мм.

Наружные стены – кирпичные, толщиной 640, 510мм..

Перегородки – кирпичные, толщиной 120мм.

Лестницы – сборные железобетонные марши и площадки.

Перекрытия подвала – монолитные железобетонные толщиной 190мм;

Перекрытие – сборные ж.б ребристые плиты (гараж); деревянные балки сечением 85х200(h);

Двери – металлические, деревянные;

Окна – из ПВХ;

Полы – бетонные, дощатые, линолеум, керамическая плитка;

Кровля – профилированные стальные листы по деревянным несущим конструкциям;

Утеплитель – прессованный соломенный брикет, толщиной 75–100мм;

Наружная отделка – облицовочные панели;

Внутренняя отделка – штукатурка, водоэмульсионная окраска, панели с масляной окраской и облицованные керамической плиткой;

Отмостка – бетонная.

Согласовано		
Инженер ЭО	Ислам Р.	11.24
Инженер ВК	Керимов Д.	11.24
Инженер ОВ	Аманжол Б.	11.24

Взам. инв. N

Подп. и дата

Инв. N подл.

Изм.	Кол.уч.	Лист	N док.	Подпись	Дата
Проверил		Ким И.			11.24
Выполнил		Нуржанова А.			11.24
Н. контр.		Бакиров Н.			11.24

47–2021 АР

"Капитальный ремонт зданий специализированной пожарной части №5 г. Алматы Медеуского района ул. Кунаева д.132"

Пожарная часть №5

Стадия	Лист	Листов
РП	3	50

Общие данные (продолжение)

ТОО «Строй–проект–инвентаризация» г. Шымкент – 2025г.

Копировал Формат А3

4. Принятые проектные решения.

Согласно технического заключения по обследованию состояния несущих конструкций здания и согласно задания на проектирование проектом предусматривается следующие виды работ:

- наружная отделка: улучшенная штукатурка по сетке, утепление минераловатными плитами с облицовкой травертином по металлическому каркасу;
- цоколь – улучшенная штукатурка по сетке с последующим облицовкой керамогранитными плитами по металлическому каркасу;
- устройство наружного организованного водостока;
- внутренняя отделка: снятие набела потолка, затирка, отбивка штукатурки с кирпичных перегородок, улучшенная штукатурка по сетке, шпаклевка сухими строительное смесями с последующей водоэмульсионной окраской; масляная окраска или облицовка керамической плиткой по назначению помещений (для отделки помещений предусмотреть строительные материалы, имеющие документы, подтверждающие их качество и безопасность),
- замена полов из керамических, керамогранитных плиток, деревянных досок и бетонные. В тамбурах, коридорах и влажных помещениях используется плитки с шероховатой (нескользкой) поверхностью. Предусмотрены применение строительных материалов I класса радиационной безопасности;

- замена металлических ворот;.
- замена оконных блоков;
- замена наружных и внутренних дверей;
- замена покрытий полов;
- замена существующего покрытия кровли из профилированных стальных листов на металлочерепицу с заменой деревянных несущих конструкций;
- устройство отмостки.

6. Противопожарные мероприятия

Противопожарные мероприятия в проекте предусмотрены в соответствии со СН РК 2.02-01-2023 «Пожарная безопасность зданий и сооружений», СН РК 3.02-07-2014 «Общественные здания и сооружения». Степень огнестойкости –II.

Здание депо размещена на свободной от застройки территории с соблюдением противопожарных норм и обеспечением свободного проезда пожарных машин. Двери на путях эвакуации открываются наружу. Расположение эвакуационных выходов и их количество соответствует требованиям СН РК 3.02-07-2014.

6. Антикоррозийные мероприятия.

В проекте защита строительных конструкции от коррозии разработан в соответствии с требованиями СП РК 2.01-101-2013 «Защита строительных конструкций от коррозии».

Все открытые металлические поверхности и конструкции, соединительные элементы и закладные детали окрашиваются масляными красками. Все деревянные элементы здания подлежат антисептированию.

7. Мероприятия по охране окружающей среды.

В проекте учтены нормативные требования по обеспечению охраны окружающей среды и оптимального санитарно-гигиенического режима участка.

Территория депо максимально озеленена. По защите от шума предусмотрены существующие деревья и кустарники. Уборка мусора с территории осуществляется в урны с последующим выносом в мусороконтейнеры, а затем на свалку.

8. Мероприятия для доступности здания маломобильными группами населения.

Мероприятия для доступности здания маломобильными группами населения выполнен в соответствии с требованиями СП РК 3.06-101-2012 "Проектирование зданий и сооружений с учетом доступности для маломобильных групп населений".

В существующих зданий депо предусмотрены условия беспрепятственного и удобного передвижения маломобильных групп населения по зданию, при входе в здание имеются пандусы с нормативным уклоном 8%.

Согласовано		
Инженер ЭО	Ислам Р.	11.24
Инженер ВК	Керимов Д.	11.24
Инженер ОВ	Аманжол Б.	11.24

Взам. инв. N

Подп. и дата

Инв. N подл.

Изм.	Кол.уч.	Лист	N док.	Подпись	Дата
Проверил		Ким И.			11.24
Выполнил		Нуржанова А.			11.24
Н. контр.		Бакиров Н.			11.24

47-2021 АР

"Капитальный ремонт зданий специализированной пожарной части №5 г. Алматы Медеуского района ул. Кунаева д.132"

Пожарная часть №5

Стадия	Лист	Листов
РП	4	50

Общие данные (окончание)

ТОО «Строй-проект-инвентаризация» г. Шымкент – 2025г.

Копировал Формат А3

Фасад в осях 1–14
(обмерочный чертеж)

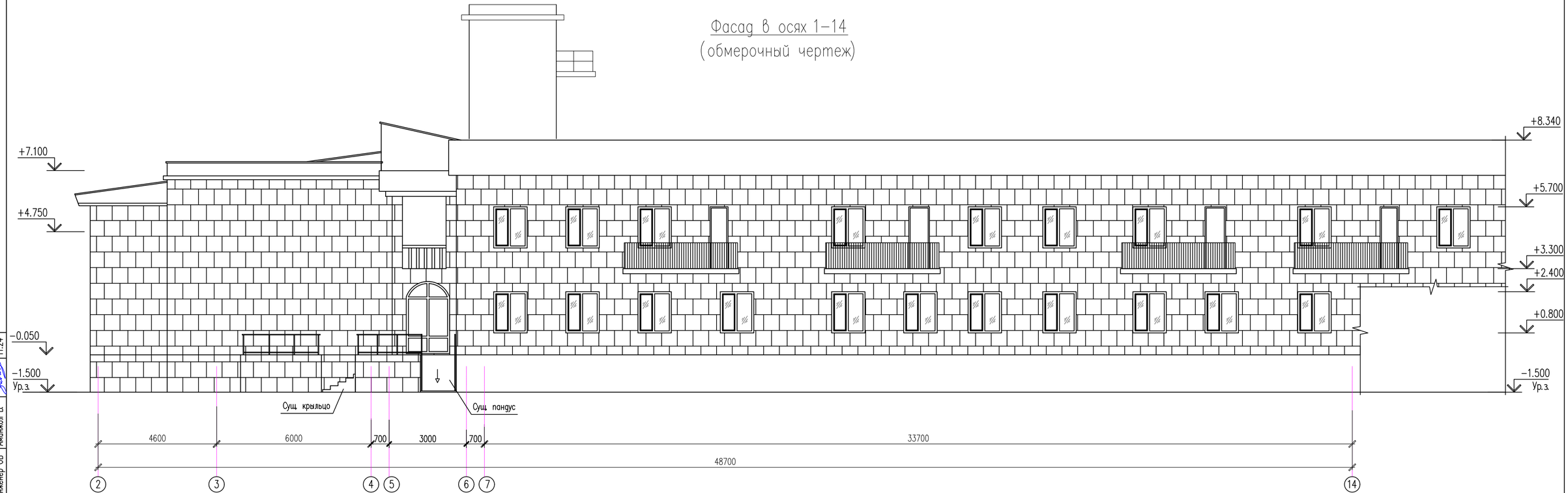

Ведомость существующей наружной отделки

Фасад	Элементы	Отделка	Объемы
	Цоколь	Керамогранит	
		Цем-песчаная штукатурка	
	Стены	Цем-песчаная штукатурка	
		Облицовочные панели	
	Окна	Пластиковые , деревянные	
	Двери	Металлические	
	Отмостка	Отсутствует	
	Кровля	Оцинкованный лист	

Согласовано

Инженер ЭО	Ислам Р.	11.24
Инженер ВК	Керимов Д.	11.24
Инженер ОВ	Аманжол Б.	11.24

Взам. инв. N

Подп. и дата

Инв. N подл.

Изм.	Кол.уч.	Лист	N док.	Подпись	Дата
Проверил		Ким И.			11.24
Выполнил		Нуржанова А.			11.24
Н. контр.		Бакиров Н.			11.24

47–2021 АР

"Капитальный ремонт зданий специализированной пожарной части №5
г. Алматы Медеуского района ул. Кунаева д.132"

Пожарная часть №5

Стадия	Лист	Листов
РП	5	50

Фасад в осях 1–14
(обмерочный чертеж)

ТОО «Строй-проект-инвентаризация»
г. Шымкент – 2025г.

Копировал

Формат А4–3

Фасад в осях А–Ц
(обмерочный чертеж)

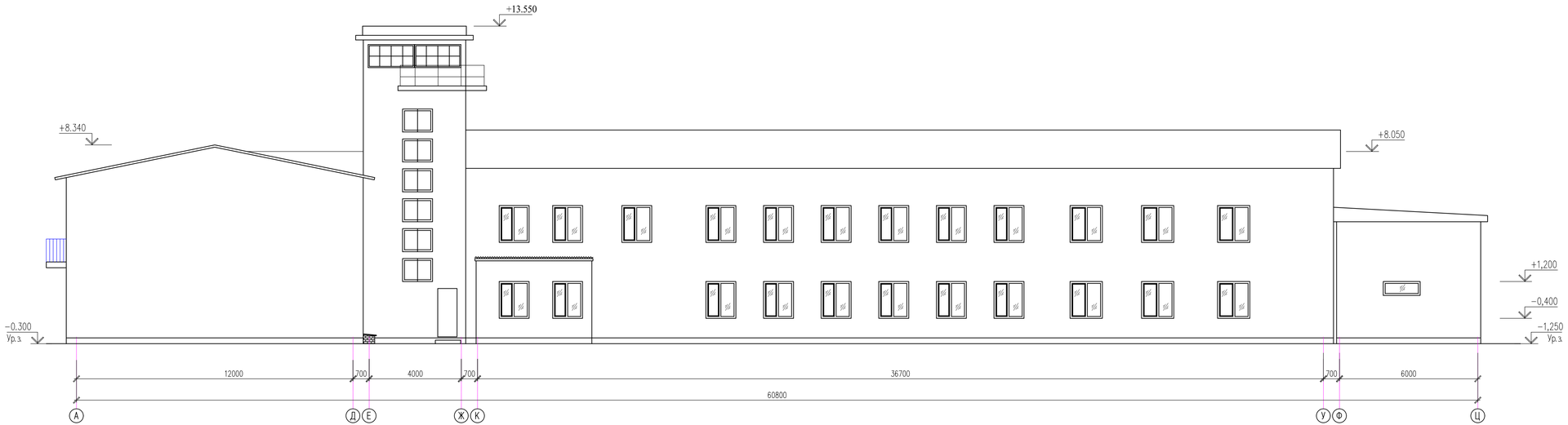

Согласовано		
Инженер ЭО	Ислам Р.	11.24
Инженер ВК	Керимов Д.	11.24
Инженер ОВ	Аманжол Б.	11.24

Взам. инв. N	Подп. и дата	Инв. N подл.

Изм.	Кол.уч.	Лист	N док.	Подпись	Дата
Проверил		Ким И.			11.24
Выполнил		Нуржанова А.			11.24
Н. контр.		Бакиров Н.			11.24

47–2021 АР

"Капитальный ремонт зданий специализированной пожарной части №5 г. Алматы Медеуского района ул. Кунаева д.132"

Пожарная часть №5

Стадия	Лист	Листов
РП	6	50

Фасад в осях А–Ц (обмерочный чертеж)

ТОО «Строй–проект–инвентаризация» г. Шымкент – 2025г.

Копировал

Формат А3–3

Фасад в осях 14–1
(обмерочный чертеж)

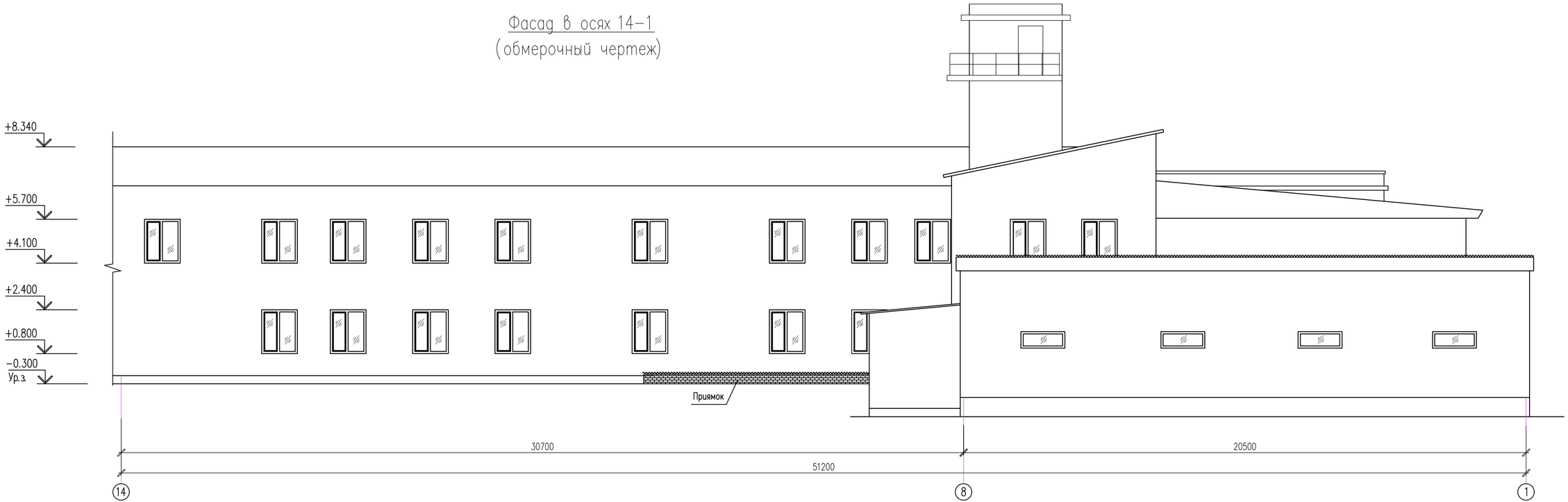

Согласовано			
Инженер ЭО	Ислам Р.		11.24
Инженер ВК	Керимов Д.		11.24
Инженер ОВ	Аманжол Б.		11.24

Взам. инв. N

Подп. и дата

Инв. N подл.

Изм.	Кол.уч.	Лист	N док.	Подпись	Дата
Проверил		Ким И.			11.24
Выполнил		Нуржанова А.			11.24
Н. контр.		Бакиров Н.			11.24

47–2021 АР

"Капитальний ремонт зданий специализированной пожарной части №5 г. Алматы Медеуского района ул. Кунаева д.132"

Пожарная часть №5

Стадия	Лист	Листов
РП	7	50

Фасад в осях 14–1 (обмерочный чертеж)

ТОО «Строй–проект–инвентаризация» г. Шымкент – 2025г.

Копировал

Формат А4–3

Фасад в осях Ц–А
(обмерочный чертеж)

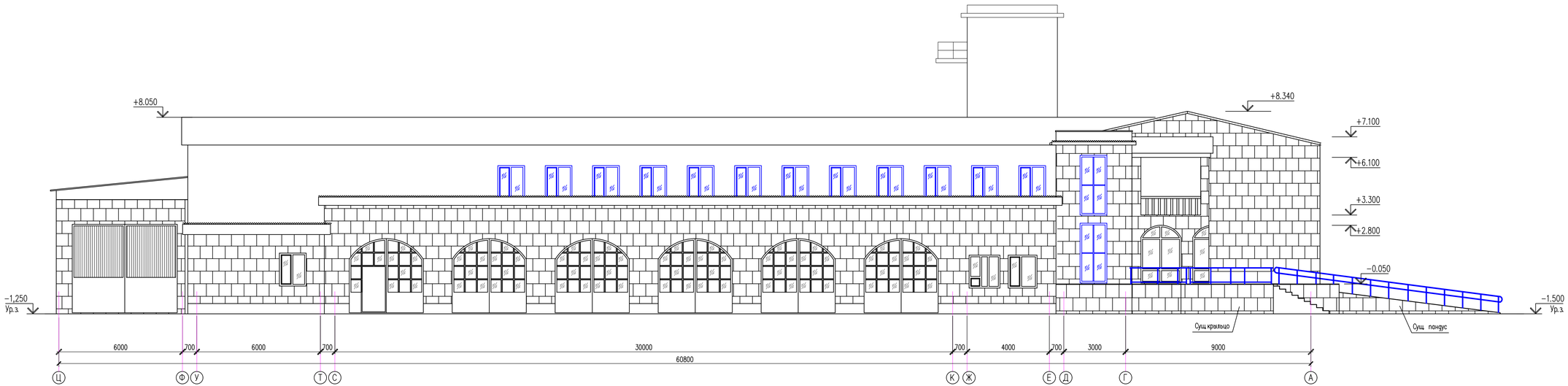

Согласовано		
Инженер ЭО	Ислам Р.	11.24
Инженер ВК	Керимов Д.	11.24
Инженер ОВ	Амирхол Б.	11.24

Взам. инв. N	Подп. и дата	Инв. N подл.

Изм.	Кол.уч.	Лист	N док.	Подпись	Дата	47–2021 АР		
						"Капитальный ремонт зданий специализированной пожарной части №5 г. Алматы Медеуского района ул. Кунаева д.132"		
						Пожарная часть №5	Стадия	Лист	Листов
							РП	8	50
Проверил		Ким И.			11.24				
Выполнил		Нуржанова А.			11.24	Фасад в осях Ц–А (обмерочный чертеж)	ТОО «Строй–проект–инвентаризация» г. Шымкент – 2025г.	
Н. контр.		Бакиров Н.			11.24			

Копировал Формат А3–3

План на отм. −3.200
(обмерочный чертеж)

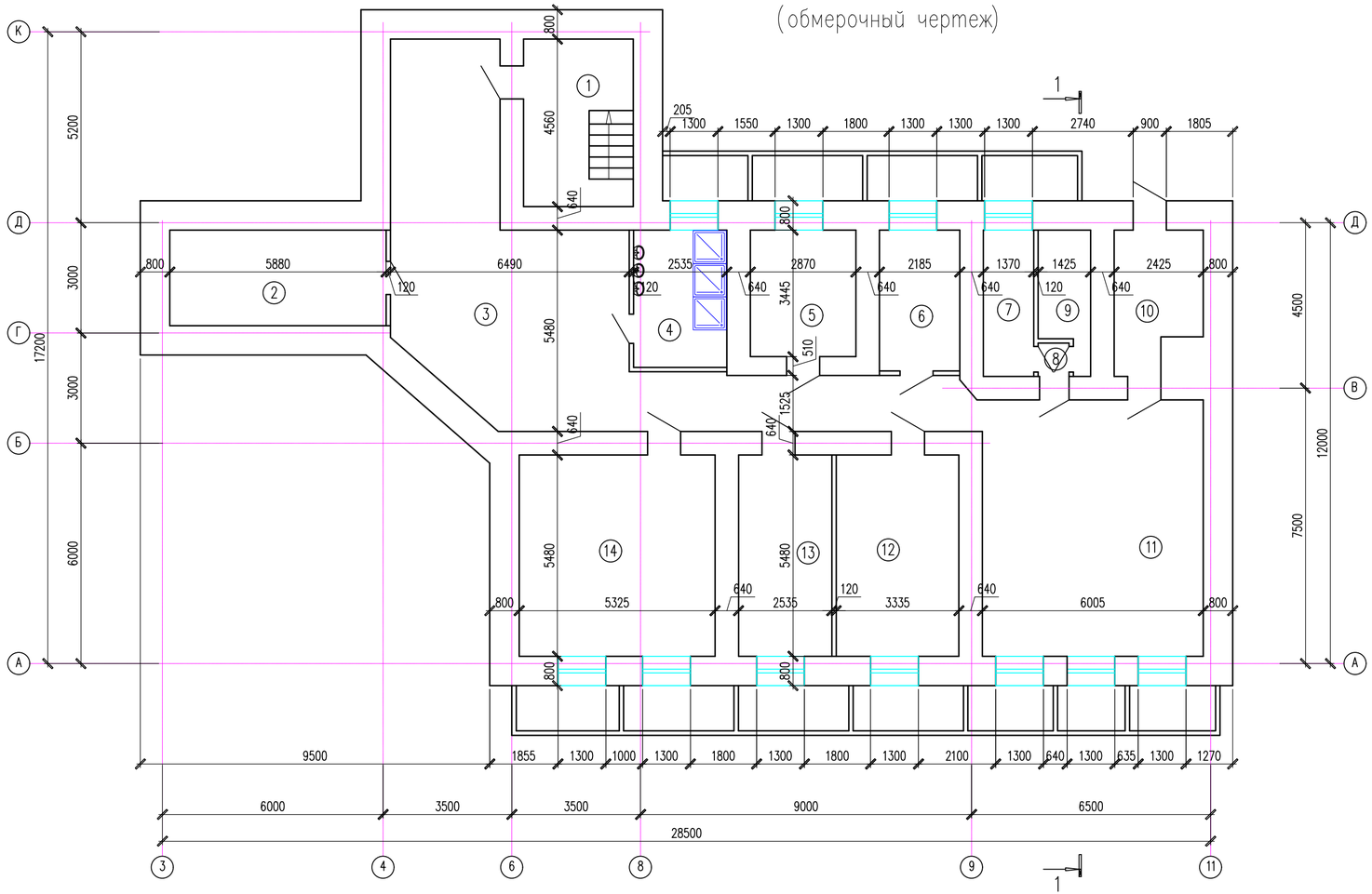

Экспликация помещений

Номер помещения	Наименование	Площадь, м2	Кат. помещения
1	Лестничная площадка	13,36	
2	Служебное помещение	15,03	
3	Коридор	61,17	
4	Душевая	9,28	
5	Служебное помещение	9,70	
6	Служебное помещение	8,20	
7	Элеваторная	5,29	
8	Коридор	0,71	
9	Служебное помещение	4,53	
10	Раздевальная	8,22	
11	Коридор	26,93	
12	Служебное помещение	18,01	
13	ГДЗС	13,65	
14	Кухня	28,86	
	Итого	235,41	

Согласовано			
Инженер ЭО	Ислам Р.		11.24
Инженер ВК	Керимов Д.		11.24
Инженер ОВ	Аманжол Б.		11.24

Взам. инв. N

Подп. и дата

Инв. N подл.

Изм.	Кол.уч.	Лист	N док.	Подпись	Дата
Проверил		Ким И.			11.24
Выполнил		Нуржанова А.			11.24
Н. контр.		Бакиров Н.			11.24

47−2021 АР

"Капитальный ремонт зданий специализированной пожарной части №5 г. Алматы Медеуского района ул. Кунаева д.132"

Пожарная часть №5

Стадия	Лист	Листов
РП	9	50

План на отм. −3,200 (обмерочный чертеж)

ТОО «Строй−проект−инвентаризация» г. Шымкент − 2025г.

Копировал

Формат А4−3

План на отм. 0.000
(обмерочный чертеж)

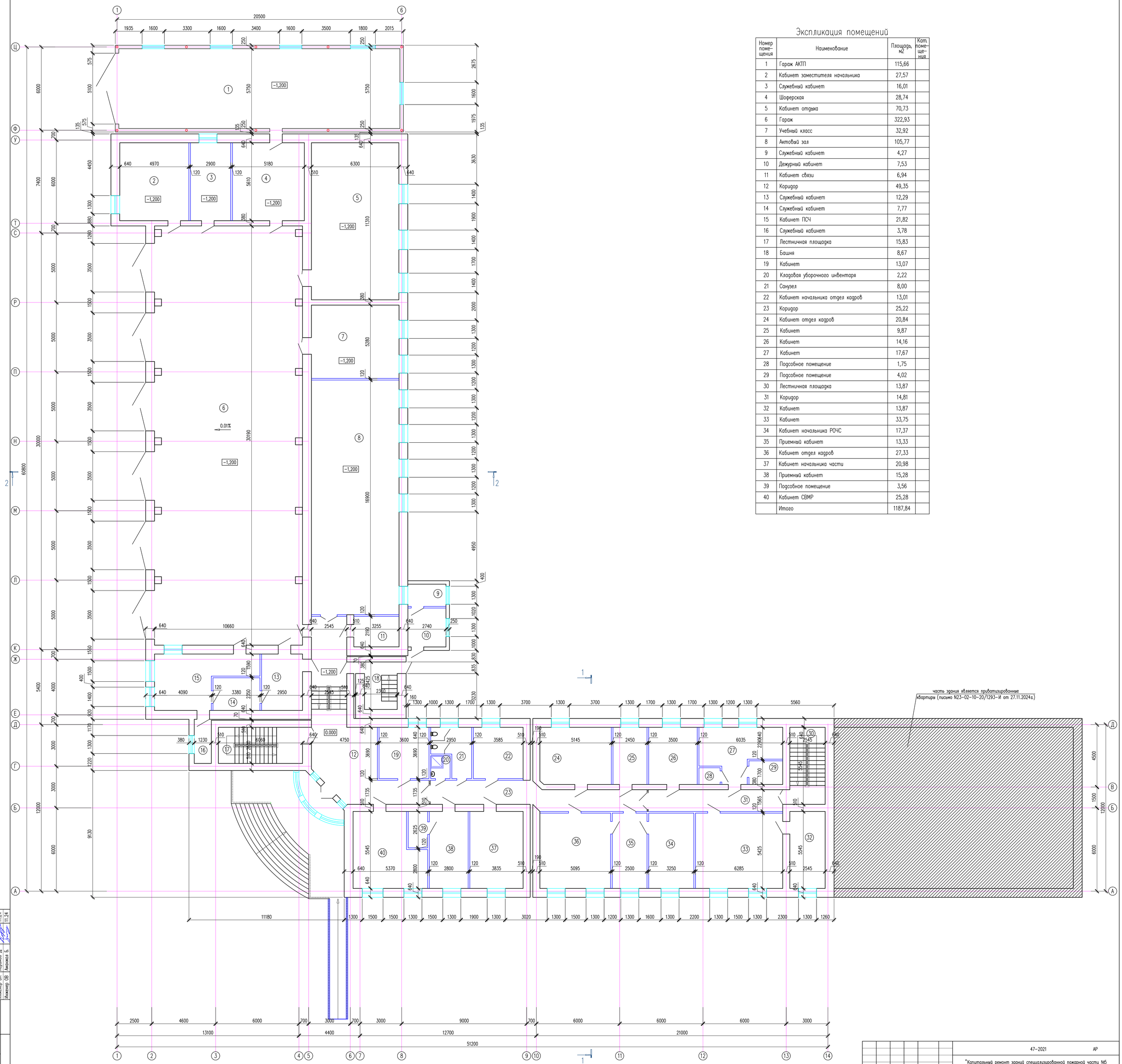

Экспликация помещений

Номер помещения	Наименование	Площадь, м2	Кат. помещения
1	Гараж АКТП	115,66	
2	Кабинет заместителя начальника	27,57	
3	Служебный кабинет	16,01	
4	Шоферская	28,74	
5	Кабинет отдыха	70,73	
6	Гараж	322,93	
7	Учебный класс	32,92	
8	Актовый зал	105,77	
9	Служебный кабинет	4,27	
10	Дежурный кабинет	7,53	
11	Кабинет связи	6,94	
12	Коридор	49,35	
13	Служебный кабинет	12,29	
14	Служебный кабинет	7,77	
15	Кабинет ПСЧ	21,82	
16	Служебный кабинет	3,78	
17	Лестничная площадка	15,83	
18	Башня	8,67	
19	Кабинет	13,07	
20	Кладовая уборочного инвентаря	2,22	
21	Санузел	8,00	
22	Кабинет начальника отдел кадров	13,01	
23	Коридор	25,22	
24	Кабинет отдел кадров	20,84	
25	Кабинет	9,87	
26	Кабинет	14,16	
27	Кабинет	17,67	
28	Подсобное помещение	1,75	
29	Подсобное помещение	4,02	
30	Лестничная площадка	13,87	
31	Коридор	14,81	
32	Кабинет	13,87	
33	Кабинет	33,75	
34	Кабинет начальника РОЧС	17,37	
35	Приемный кабинет	13,33	
36	Кабинет отдел кадров	27,33	
37	Кабинет начальника части	20,98	
38	Приемный кабинет	15,28	
39	Подсобное помещение	3,56	
40	Кабинет СВМР	25,28	
	Итого	1187,84	

Согласовано		
Инженер ЭО	Ислам Р.	11.24
Инженер ВК	Каримов Д.	11.24
Инженер ОВ	Аманжол Б.	11.24

Взам. инв. N

Подп. и дата

Инв. N подл.

Изм.	Кол.уч.	Лист	N док.	Подпись	Дата

47-2021 АР

"Капитальный ремонт зданий специализированной пожарной части №5 г. Алматы Медеуского района ул. Кунаева д.132"

Пожарная часть №5

Проверил	Ким И.		11.24
Выполнил	Нуржанова А.		11.24
Н. контр.	Бакиров Н.		11.24

Стадия	Лист	Листов
РП	10	50

План на отм. 0.000 (обмерочный чертеж)

ТОО «Строй-проект-инвентаризация» г. Шымкент - 2025г.

План на отм. +3.300; +3.500
(обмерочный чертеж)

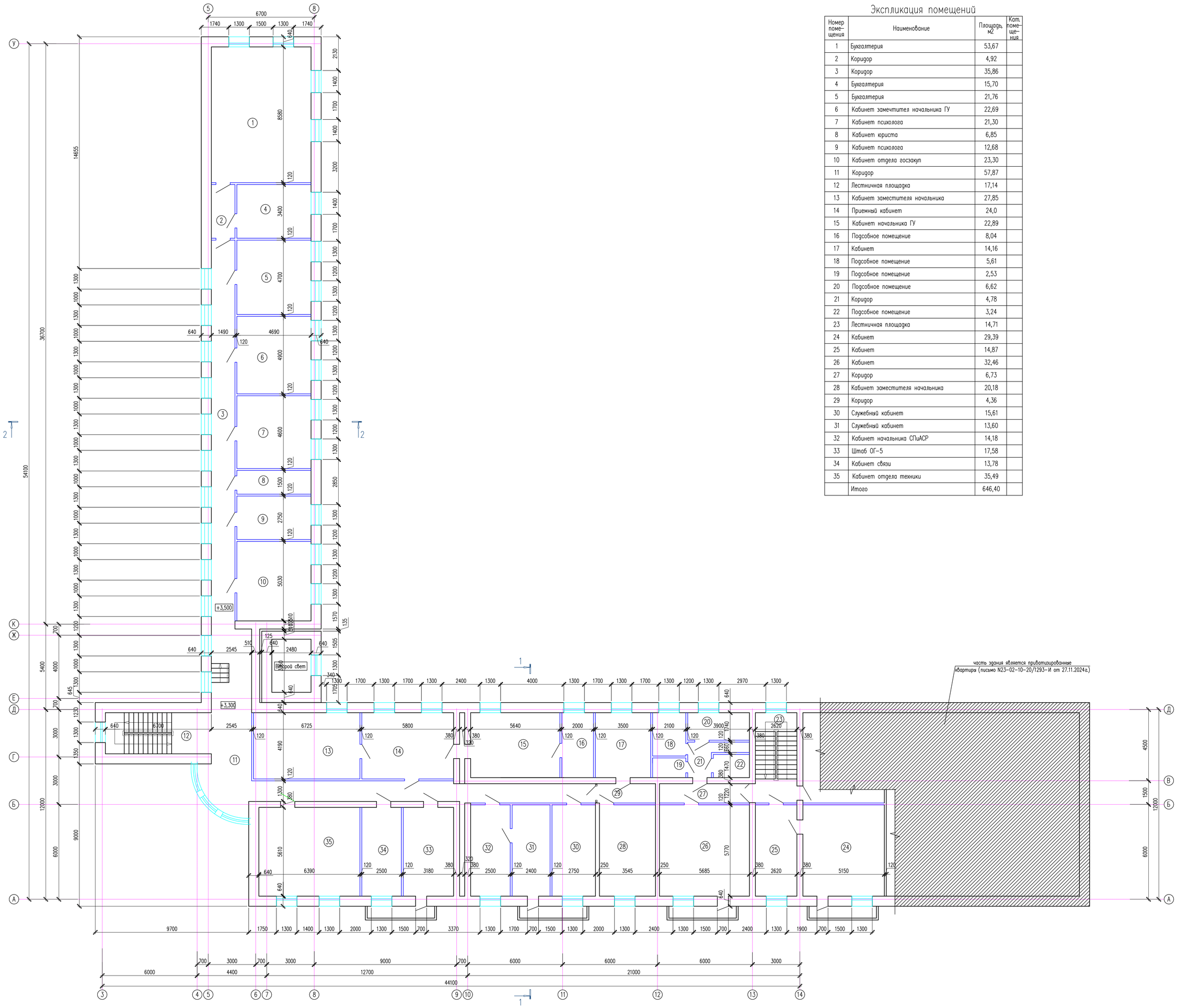

Экспликация помещений

Номер помещения	Наименование	Площадь, м2	Кат. помещения
1	Бухгалтерия	53,67	
2	Коридор	4,92	
3	Коридор	35,86	
4	Бухгалтерия	15,70	
5	Бухгалтерия	21,76	
6	Кабинет замечтителя начальника ГУ	22,69	
7	Кабинет психолога	21,30	
8	Кабинет юриста	6,85	
9	Кабинет психолога	12,68	
10	Кабинет отдела госзакуп	23,30	
11	Коридор	57,87	
12	Лестничная площадка	17,14	
13	Кабинет заместителя начальника	27,85	
14	Приемный кабинет	24,0	
15	Кабинет начальника ГУ	22,89	
16	Подсобное помещение	8,04	
17	Кабинет	14,16	
18	Подсобное помещение	5,61	
19	Подсобное помещение	2,53	
20	Подсобное помещение	6,62	
21	Коридор	4,78	
22	Подсобное помещение	3,24	
23	Лестничная площадка	14,71	
24	Кабинет	29,39	
25	Кабинет	14,87	
26	Кабинет	32,46	
27	Коридор	6,73	
28	Кабинет заместителя начальника	20,18	
29	Коридор	4,36	
30	Служебный кабинет	15,61	
31	Служебный кабинет	13,60	
32	Кабинет начальника СПиАСР	14,18	
33	Штаб ОГ-5	17,58	
34	Кабинет связи	13,78	
35	Кабинет отдела техники	35,49	
	Итого	646,40	

Согласовано			
Инженер ЭО	Ислом Р.		11.24
Инженер ВК	Керимов Д.		11.24
Инженер ОВ	Аманжол Б.		11.24

Взам. инв. N

Подп. и дата

Инв. N подл.

Изм.	Кол.уч.	Лист	N док.	Подпись	Дата
Проверил	Ким И.				11.24
Выполнил	Нуржанова А.				11.24
Н. контр.	Бакиров Н.				11.24

47-2021 АР

"Капитальный ремонт зданий специализированной пожарной части №6 г. Алматы Медеусского района ул. Кунаева д.132"

Пожарная часть №5

План на отм. +3,300; +3,500 (обмерочный чертеж)

Стадия	Лист	Листов
РП	11	50

ТОО «Строй-проект-инвентаризация» г. Шымкент - 2025г.

Разрез 1–1
(обмерочный чертеж)

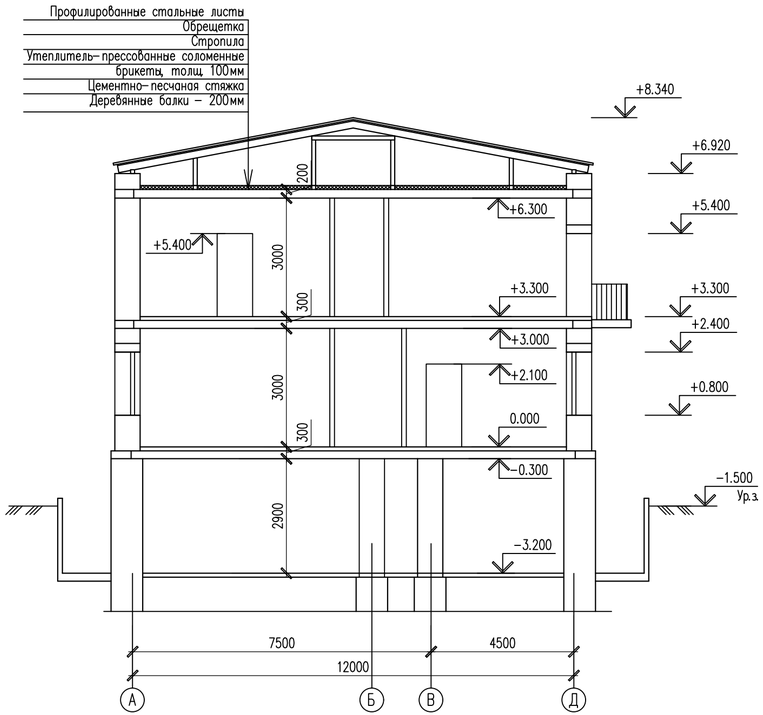

Разрез 2–2
(обмерочный чертеж)

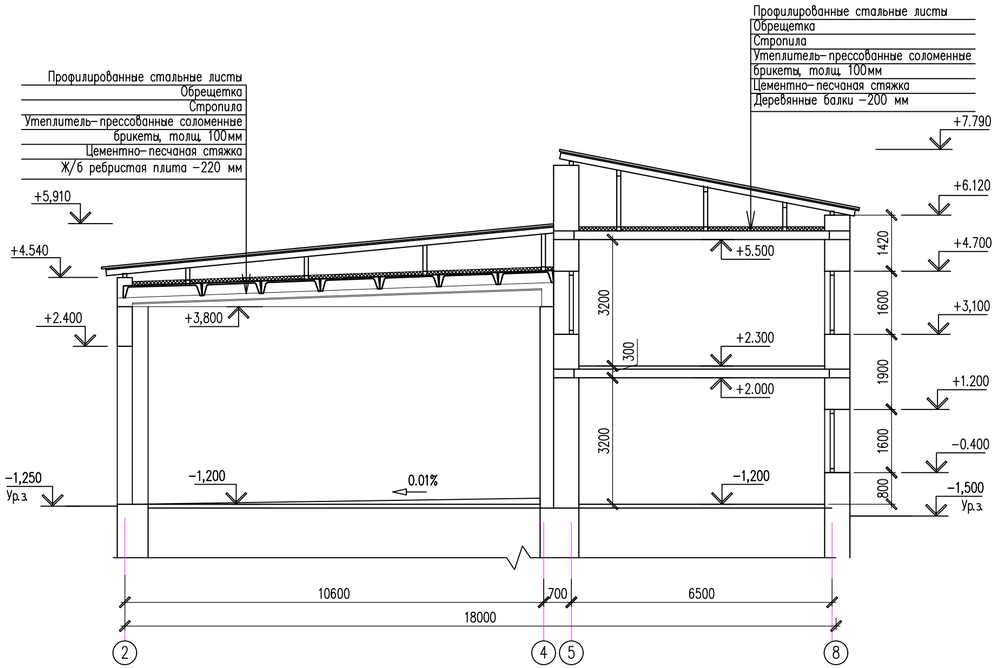

Изм.	Кол.уч.	Лист	N док.	Подпись	Дата
Проверил		Ким И.			11.24
Выполнил		Нуржанова А.			11.24
Н. контр.		Бакиров Н.			11.24

47–2021 АР

"Капитальный ремонт зданий специализированной пожарной части №5 г. Алматы Медеуского района ул. Кунаева д.132"

Пожарная часть №5

Стадия	Лист	Листов
РП	12	50

Разрез 1–1, 2–2 (обмерочный чертеж)

ТОО «Строй–проект–инвентаризация» г. Шымкент – 2025г.

Копировал Формат А4–3

Согласовано

Инженер ЭО	Ислам Р.	11.24
Инженер ВК	Керимов Д.	11.24
Инженер ОВ	Аманжол Б.	11.24

Взам. инв. N

Подп. и дата

Инв. N подл.

План кровли
(обмерочный чертеж)

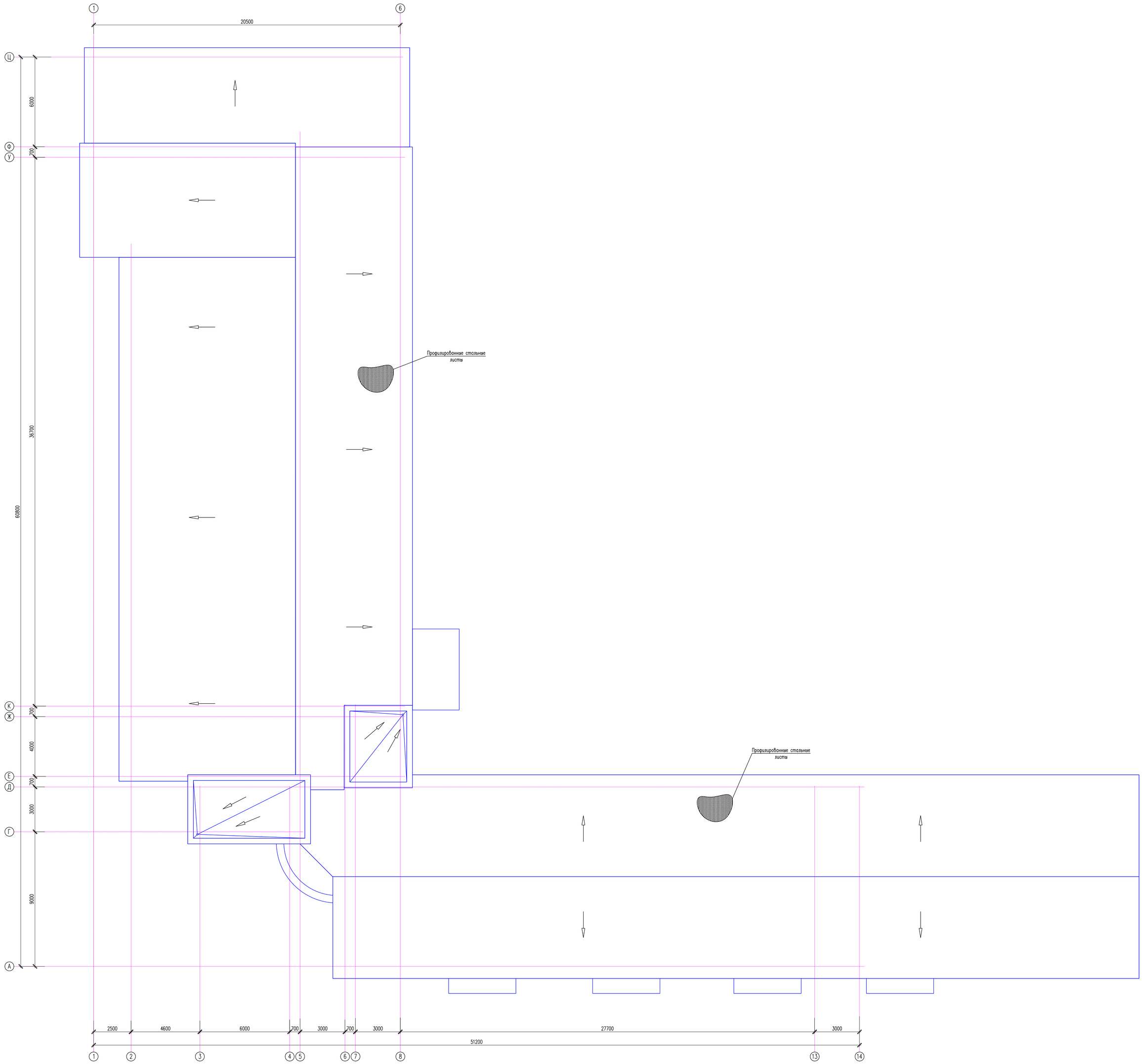

Согласовано		
Инженер ЭО	Ислам Р.	11.24
Инженер ВК	Керимов Д.	11.24
Инженер ОВ	Амаяков Б.	11.24

Инв. N подл.	Подп. и дата	Взам. инв. N

Изм.	Кол.уч.	Лист	N док.	Подпись	Дата
Проверил	Ким И.				11.24
Выполнил	Нуржанова А.				11.24
Н. контр.	Бакиров Н.				11.24

47–2021 АР

"Капитальный ремонт зданий специализированной пожарной части №6 г. Алматы Медеуского района ул. Кунаева д.132"

Пожарная часть №6

Стадия	Лист	Листов
РП	13	50

План кровли (обмерочный чертеж)

ТОО «Строй-проект-инвентаризация» г. Шымкент – 2025г.

Фасад в осях 1–14
(демонтажные работы)

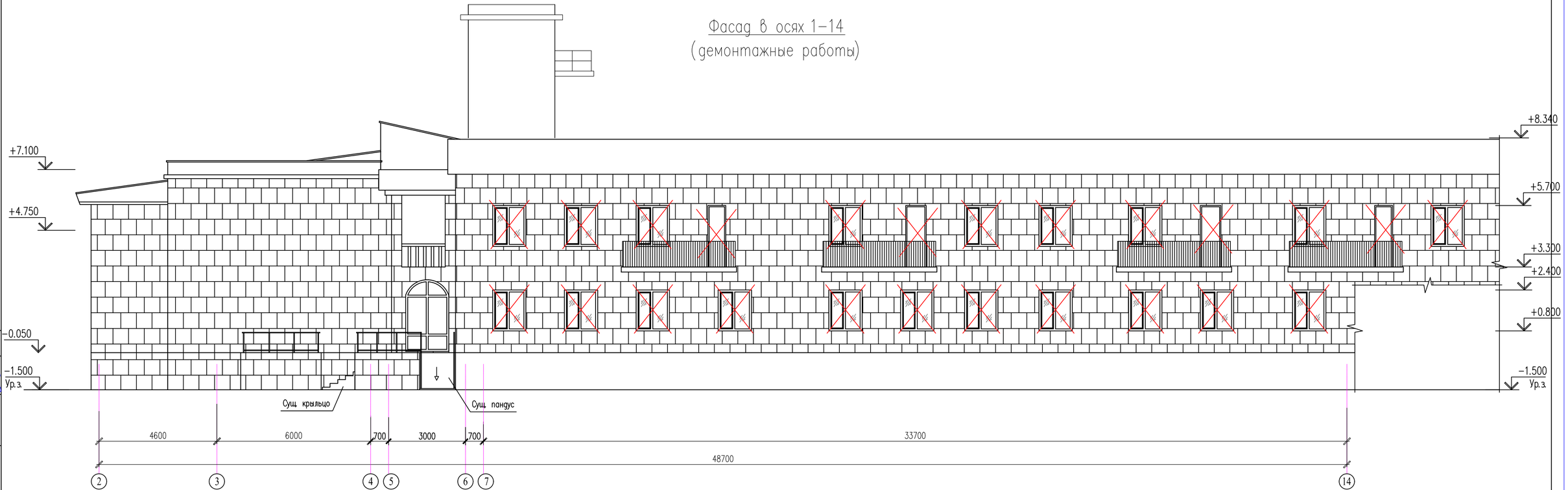

Ведомость демонтажных работ наружной отделки

Фасад	Элементы	Отделка	Объемы
	Цоколь	Керамогранит	
		Демонтаж цем-песчаная штукатурки	73.20 м2
	Стены	Демонтаж цем-песчаная штукатурки	1727.06 м2
		Облицовочные панели	1160.20 м2
	Окна	Пластиковые , деревянные	
	Двери	Металлические	
	Отмостка	Отсутствует	
	Кровля	Оцинкованный лист	

Согласовано

Инженер ЭО	Ислам Р.	11.24
Инженер ВК	Керимов Д.	11.24
Инженер ОВ	Аманжол Б.	11.24

Взам. инв. N

Подп. и дата

Инв. N подл.

Изм.	Кол.уч.	Лист	N док.	Подпись	Дата
Проверил		Ким И.			11.24
Выполнил		Нуржанова А.			11.24
Н. контр.		Бакиров Н.			11.24

47–2021 АР

"Капитальный ремонт зданий специализированной пожарной части №5 г. Алматы Медеуского района ул. Кунаева д.132"

Пожарная часть №5

Стадия	Лист	Листов
РП	14	50

Фасад в осях 1–14
(демонтажные работы)

ТОО «Строй-проект-инвентаризация»
г. Шымкент – 2025г.

Копировал

Формат А4–3

Фасад в осях А–Ц
(демонтажные работы)

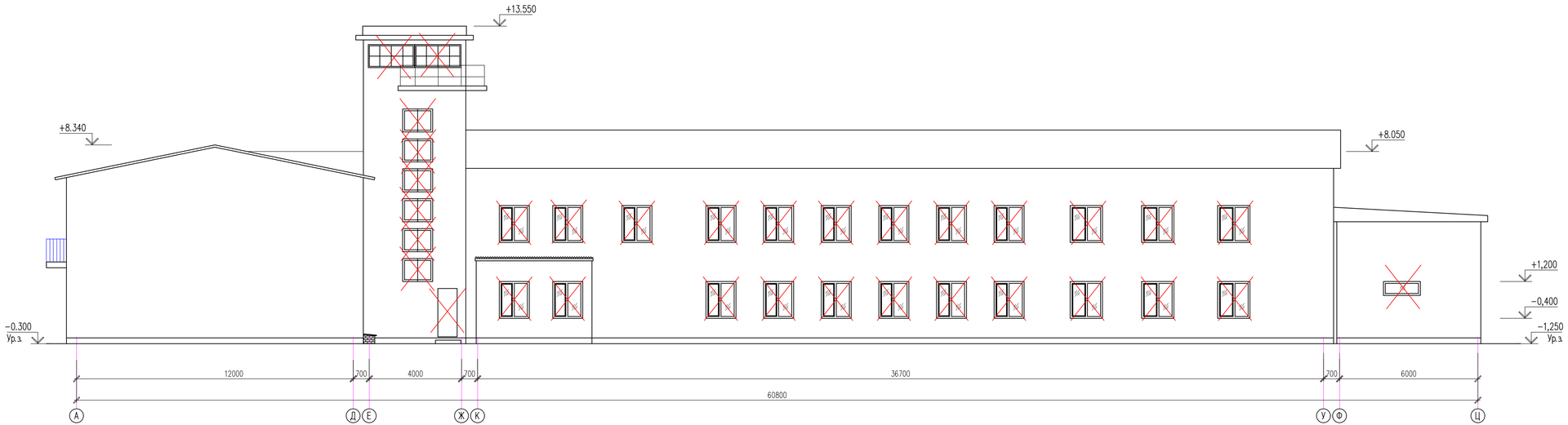

Согласовано		
Инженер ЭО	Ислам Р.	11.24
Инженер ВК	Керимов Д.	11.24
Инженер ОВ	Аманжол Б.	11.24

Взам. инв. N

Подп. и дата

Инв. N подл.

Изм.	Кол.уч.	Лист	N док.	Подпись	Дата
Проверил		Ким И.			11.24
Выполнил		Нуржанова А.			11.24
Н. контр.		Бакиров Н.			11.24

47–2021 АР

"Капитальный ремонт зданий специализированной пожарной части №6 г. Алматы Медеуского района ул. Кунаева д.132"

Пожарная часть №5

Стадия	Лист	Листов
РП	15	50

Фасад в осях А–Ц
(демонтажные работы)

ТОО «Строй–проект–инвентаризация»
г. Шымкент – 2025г.

Копировал

Формат А3–3

Фасад в осях 14–1
(демонтажные работы)

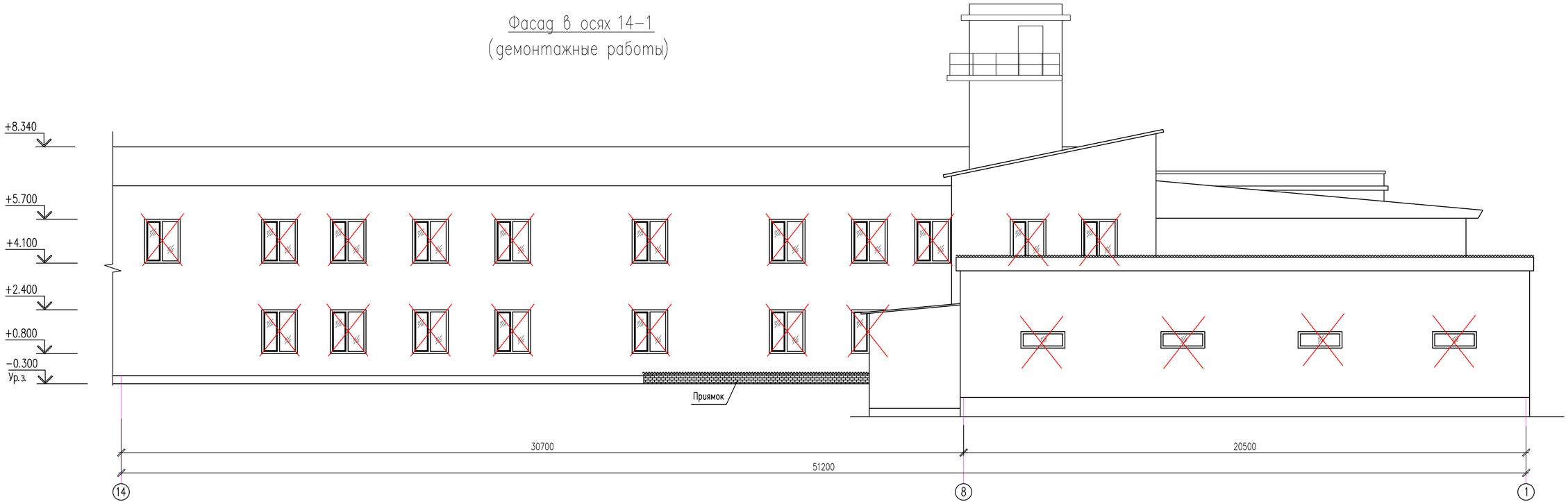

Согласовано

Инженер ЭО	Ислам Р.	11.24
Инженер ВК	Керимов Д.	11.24
Инженер ОВ	Аманжол Б.	11.24

Взам. инв. N

Подп. и дата

Инв. N подл.

Изм.	Кол.уч.	Лист	N док.	Подпись	Дата
Проверил		Ким И.			11.24
Выполнил		Нуржанова А.			11.24
Н. контр.		Бакиров Н.			11.24

47–2021 АР

"Капитальный ремонт зданий специализированной пожарной части №5 г. Алматы Медеуского района ул. Кунаева д.132"

Пожарная часть №5

Стадия	Лист	Листов
РП	16	50

Фасад в осях 14–1 (демонтажные работы)

ТОО «Строй–проект–инвентаризация» г. Шымкент – 2025г.

Копировал

Формат А4–3

Фасад в осях Ц–А
(демонтажные работы)

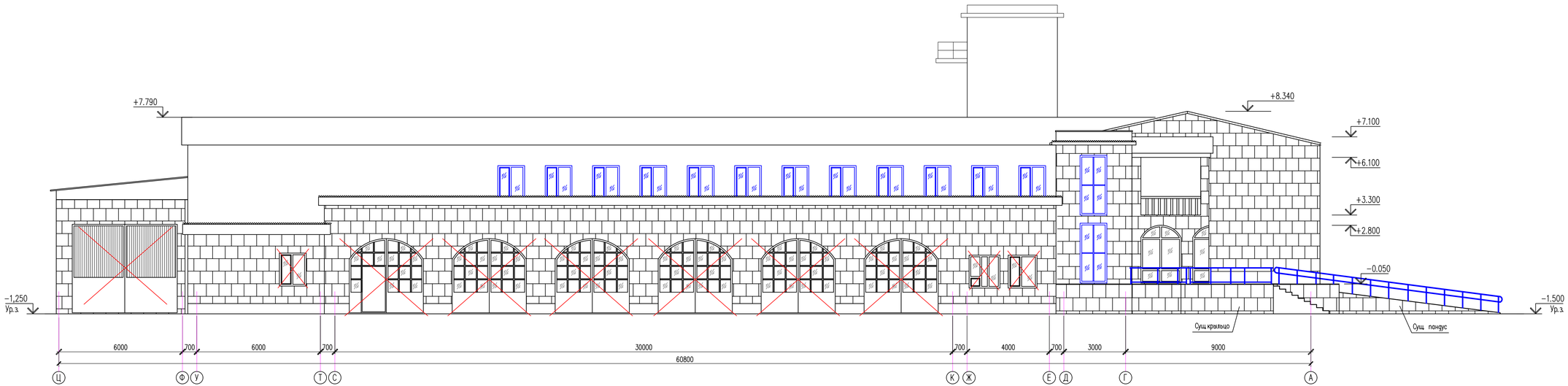

						47–2021			АР
						"Капитальный ремонт зданий специализированной пожарной части №5 г. Алматы Медеуского района ул. Кунаева д.132"			
Изм.	Кол.уч.	Лист	N док.	Подпись	Дата	Пожарная часть №5	Стадия	Лист	Листов
							РП	17	50
Проверил		Ким И.			11.24	Фасад в осях Ц–А (демонтажные работы)	ТОО «Строй–проект–инвентаризация» г. Шымкент – 2025г.		
Выполнил		Нуржанова А.			11.24				
Н. контр.		Бакиров Н.			11.24				

Согласовано
Инженер ЭО Ислам Р. 11.24
Инженер ВК Керимов Д. 11.24
Инженер ОВ Аманжол Б. 11.24

Взам. инв. N

Подп. и дата

Инв. N подл.

Копировал

Формат А3–3

План на отм. −3.200
(демонтажные работы)

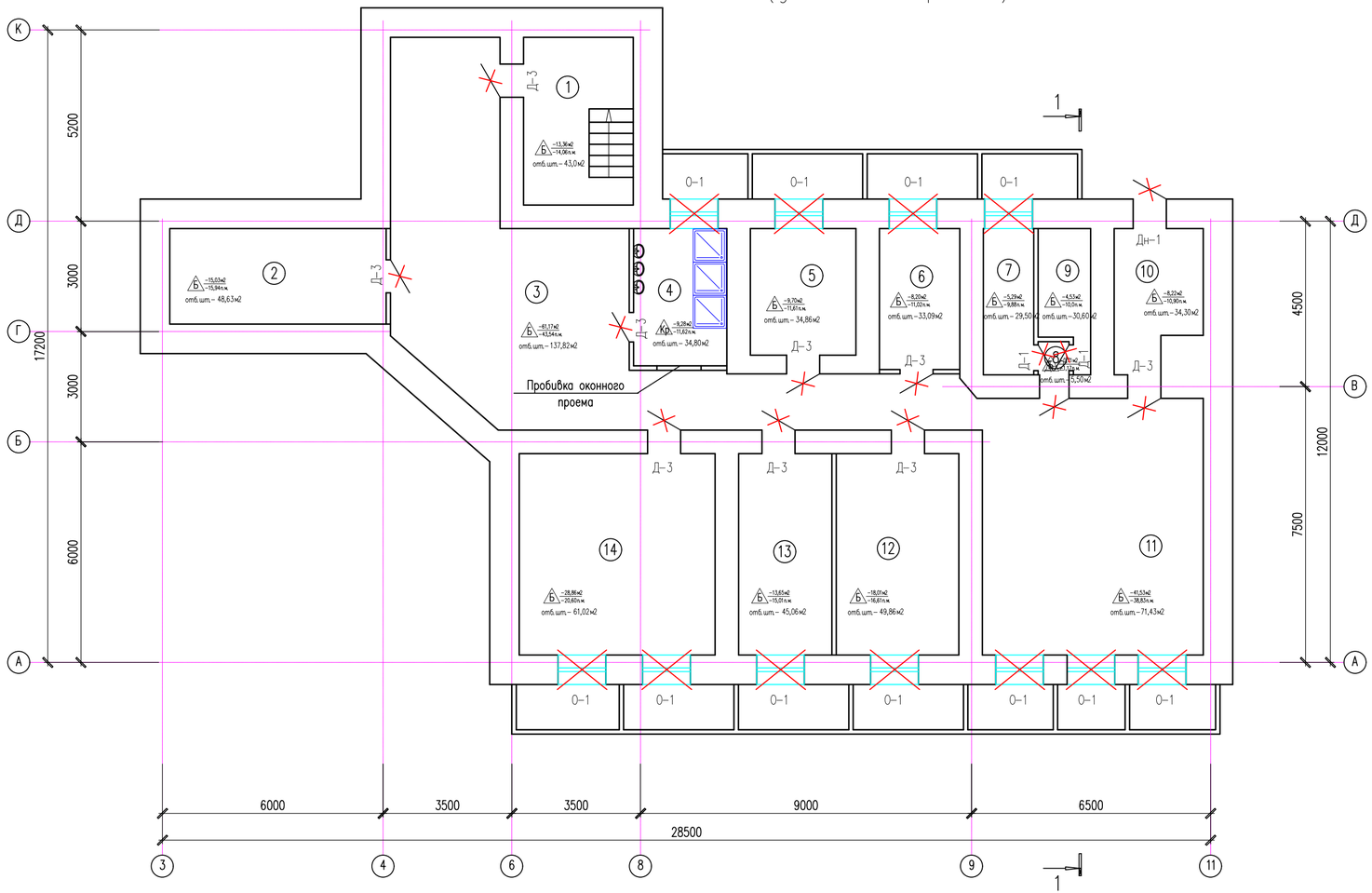

Экспликация помещений

Номер поме-щения	Наименование	Площадь, м2	Кат. поме-ще-ния
1	Лестничная площадка	13,36	
2	Служебное помещение	15,03	
3	Коридор	61,17	
4	Душевая	9,28	
5	Служебное помещение	9,70	
6	Служебное помещение	8,20	
7	Элеваторная	5,29	
8	Коридор	0,71	
9	Служебное помещение	4,53	
10	Раздевальная	8,22	
11	Коридор	26,93	
12	Служебное помещение	18,01	
13	ГДЗС	13,65	
14	Кухня	28,86	
	Итого	235,41	

Условные обозначения

отб. шт. – отбивка штукатурки

Демонтаж оконных блоков

Демонтаж дверных блоков

Согласовано		
Инженер ЭО	Ислам Р.	11.24
Инженер ВК	Керимов Д.	11.24
Инженер ОВ	Аманжол Б.	11.24

Взам. инв. N

Подп. и дата

Инв. N подл.

Изм.	Кол.уч.	Лист	N док.	Подпись	Дата
Проверил	Ким И.				11.24
Выполнил	Нуржанова А.				11.24
Н. контр.	Бакиров Н.				11.24

47–2021 АР

"Капитальный ремонт зданий специализированной пожарной части №5 г. Алматы Медеуского района ул. Кунаева д.132"

Пожарная часть №5

Стадия	Лист	Листов
РП	18	50

План на отм. −3,200 (демонтажные работы)

ТОО «Строй-проект-инвентаризация» г. Шымкент – 2025г.

Копировал Формат А4–3

Пробивка оконного проема (120х1200х1200h)
(демонтажные работы)

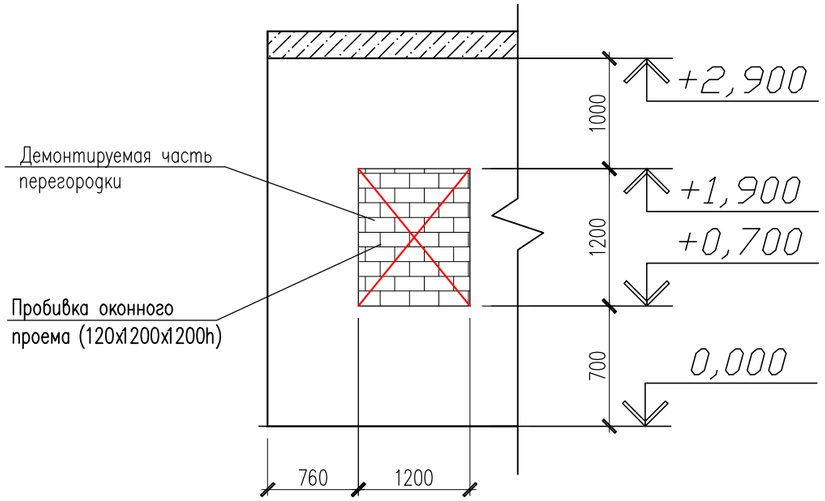

1 – 1

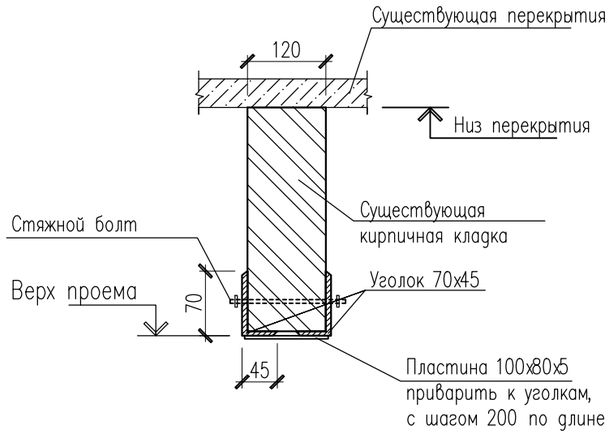

Пробивка оконного проема (120х1200х1200h)
(ремонтные работы)

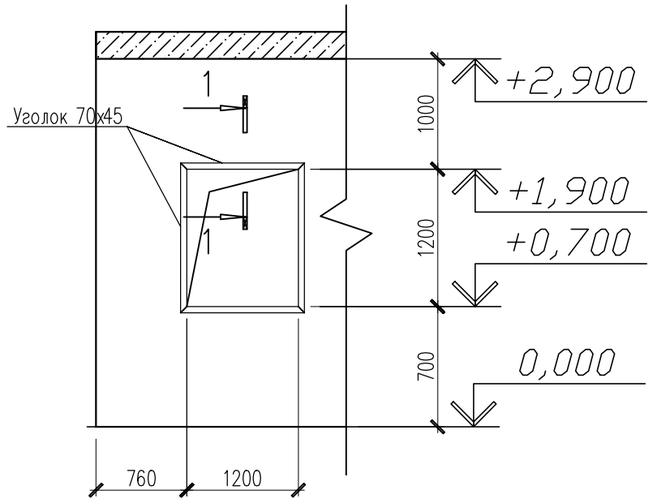

Спецификация конструктивных элементов

Поз.	Обозначение	Наименование	Кол.	Масса ед., кг.	Примеч.
1	2	3	4	5	6
	ГОСТ 8509–93 214–201–0302–0005–код АГСК	Уголок 70х45х5 L=1400	4	6,15	24,60
	ГОСТ 19903–90 214–101–0201–0003–код АГСК	—80х5 L=100	6	0.314	1.88
	ГОСТ 7798–70 217–101–0303–код АГСК	Болт 2 М10х120	4	0.084	0.336
	ГОСТ 22354–77 251–102–0605–код АГСК	Гайка М16	8	0.05	0.4
	ГОСТ 22353–77 251–102–0606–код АГСК	Шайба М16	8	0.026	0.208

Общие указания к металлоконструкциям

1. Сварку производить электродами Э–42А по ГОСТ 9467–75. Высоту сварных швов принять по наименьшей толщине свариваемых элементов, но не менее hш=6мм, длину– по длине примыкания. После окончания всех монтажных работ выполнить защиту металлических изделий от коррозии.
2. Защита от коррозии металлических конструкций осуществляется лакокрасочными материалами 1–ой группы – пентафталевыми эмалями ПФ–115 ГОСТ 6465–76 – за 2 раза, наносимых на предварительно огрунтованые металлические поверхности глифталевыми грунтовками ГФ–021 по ГОСТ 25129–82 – за два раза.
3. Поверхности несущих стальных конструкций перед нанесением защитных лакокрасочных покрытий зачищают от окислов (окалины, ржавчины, шлаковых включений) до 3 степени очистки согласно ГОСТ 9.402–2004 «Подготовка металлических поверхностей перед окрашиванием».

Изм.	Кол.уч.	Лист	N док.	Подпись	Дата
Проверил		Ким И.			11.24
Выполнил		Нуржанова А.			11.24
Н. контр.		Бакиров Н.			11.24

47–2021 АР

"Капитальный ремонт зданий специализированной пожарной части №5 г. Алматы Медеуского района ул. Кунаева д.132"

Пожарная часть №5

Стадия	Лист	Листов
РП	18/1	50

Пробивка оконного проема (демонтажные работы)

ТОО «Строй–проект–инвентаризация» г. Шымкент – 2025г.

Копировал Формат А3

Согласовано			
Инженер ЭО	Ислам Р.		11.24
Инженер ВК	Керимов Д.		11.24
Инженер ОВ	Аманжол Б.		11.24

Взам. инв. N

Подп. и дата

Инв. N подл.

План на отм. 0.000
(демонтажные работы)

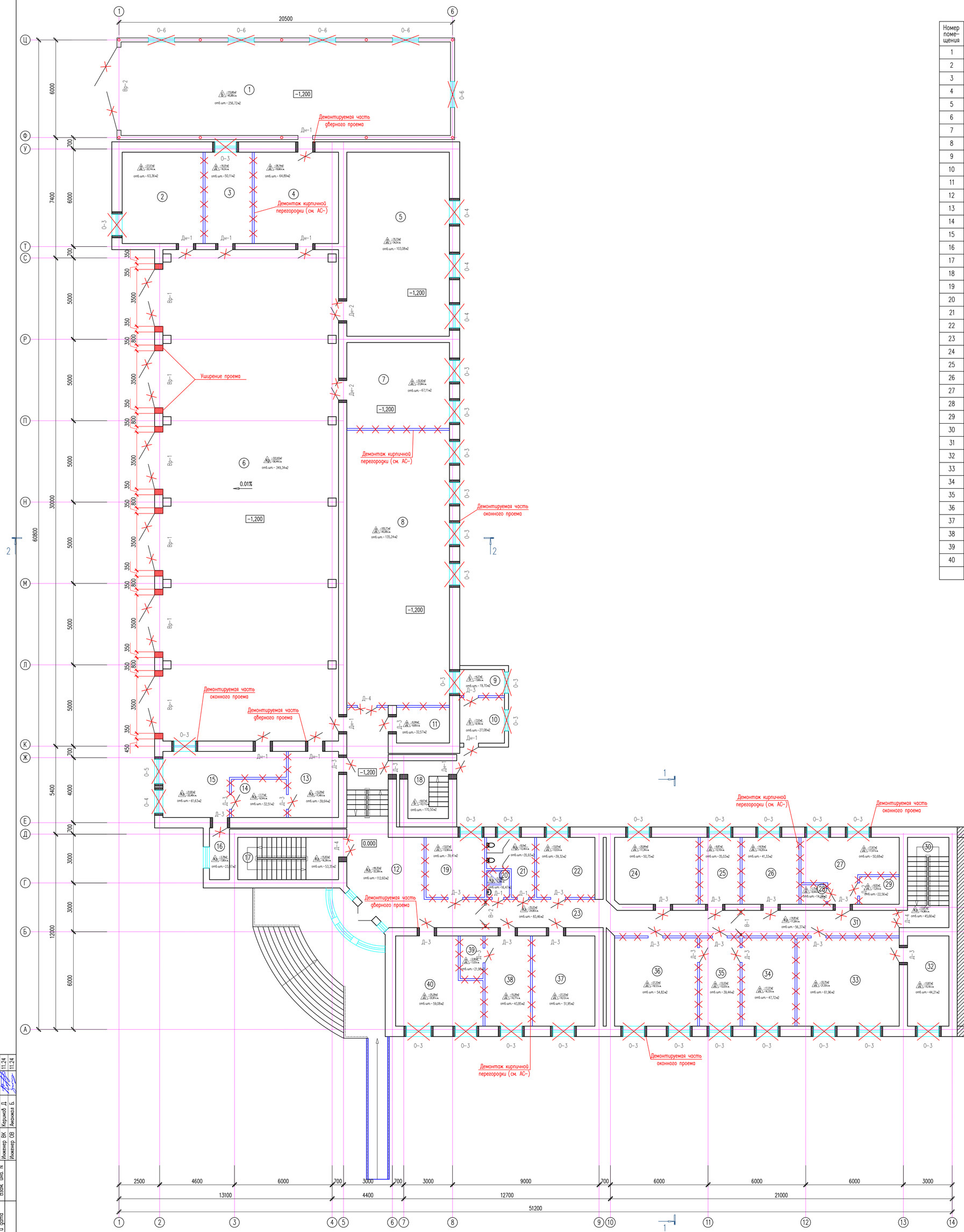

Экспликация помещений

Номер помещения	Наименование	Площадь, м2	Кат. помещения
1	Гараж АКТП	115,66	
2	Кабинет заместителя начальника	27,57	
3	Служебный кабинет	16,01	
4	Шоферская	28,74	
5	Кабинет отдыха	70,73	
6	Гараж	322,93	
7	Учебный класс	32,92	
8	Актовый зал	105,77	
9	Служебный кабинет	4,27	
10	Дежурный кабинет	7,53	
11	Кабинет связи	6,94	
12	Коридор	49,35	
13	Служебный кабинет	12,29	
14	Служебный кабинет	7,77	
15	Кабинет ПСЧ	21,82	
16	Служебный кабинет	3,78	
17	Лестничная площадка	15,83	
18	Башня	8,67	
19	Кабинет	13,07	
20	Кладовая уборочного инвентаря	2,22	
21	Санузел	8,00	
22	Кабинет начальника отдел кадров	13,01	
23	Коридор	25,22	
24	Кабинет отдел кадров	20,84	
25	Кабинет	9,87	
26	Кабинет	14,16	
27	Кабинет	17,67	
28	Подсобное помещение	1,75	
29	Подсобное помещение	4,02	
30	Лестничная площадка	13,87	
31	Коридор	14,81	
32	Кабинет	13,87	
33	Кабинет	33,75	
34	Кабинет начальника РОЧС	17,37	
35	Приемный кабинет	13,33	
36	Кабинет отдел кадров	27,33	
37	Кабинет начальника части	20,98	
38	Приемный кабинет	15,28	
39	Подсобное помещение	3,56	
40	Кабинет СВМР	25,28	
	Итого	1187,84	

Условные обозначения

отб.шт.– отбивка штукатурки

Демонтаж оконных блоков

Демонтаж дверных блоков

Демонтаж кирпичной перегородки толщ.120мм

Согласовано		
Инженер ЭО	Ислам Р.	11.24
Инженер ВК	Керимов Д.	11.24
Инженер ОВ	Аманжол Б.	11.24

Взам. инв. N

Подп. и дата

Инв. N подл.

Изм.	Кол.уч.	Лист	N док.	Подпись	Дата
Проверил	Ким И.				11.24
Выполнил	Нуржанова А.				11.24
Н. контр.	Бакиров Н.				11.24

47–2021 АР

"Капитальный ремонт зданий специализированной пожарной части №6 г. Алматы Медеуского района ул. Кунаева д.132"

Пожарная часть №6

Стадия	Лист	Листов
РП	19	50

План на отм. 0.000
(демонтажные работы)

ТОО «Строй-проект-инвентаризация» г. Шымкент – 2025г.

Разрез 1–1
(демонтажные работы)

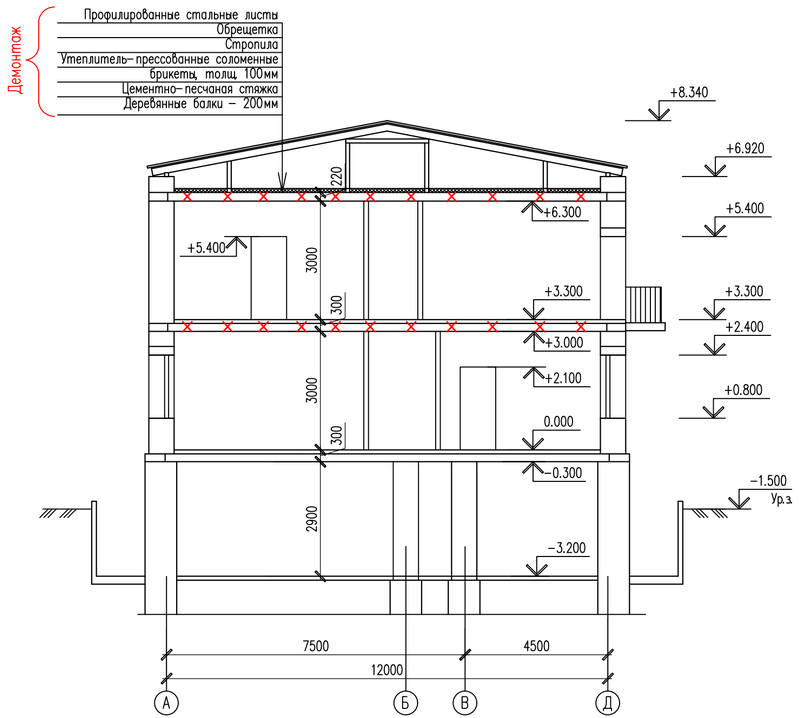

Разрез 2–2
(демонтажные работы)

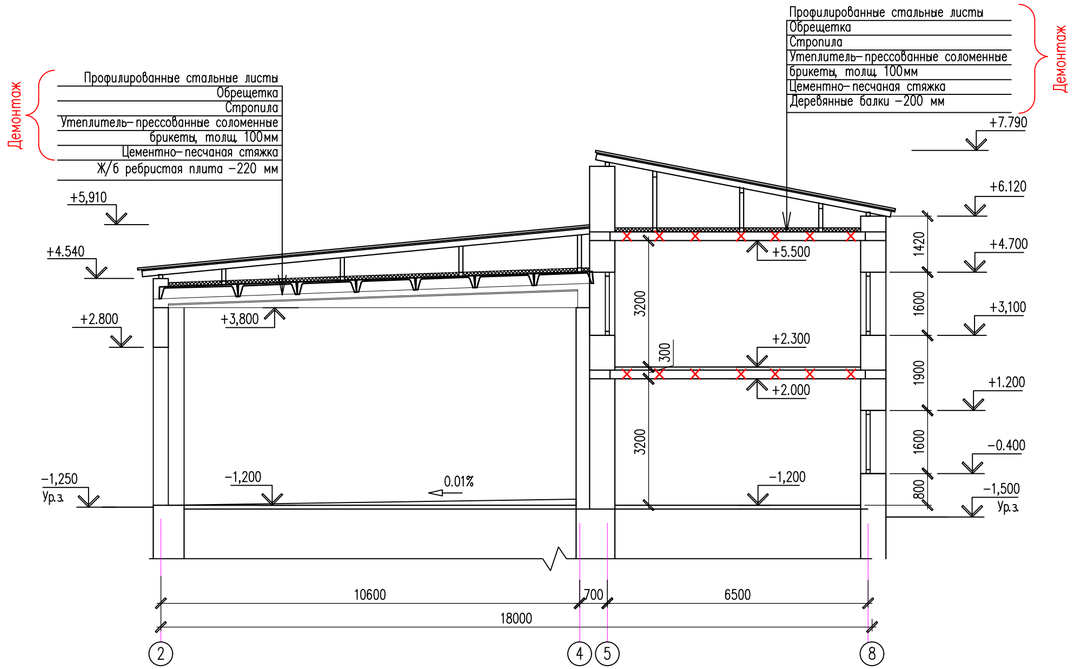

Демонтаж существующей деревянной балки разм. 85х200(h) шаг.1650мм. Расход дан на л. АР–22–23.

Согласовано			
Инженер ЭО	Ислам Р.		11.24
Инженер ВК	Керимов Д.		11.24
Инженер ОВ	Аманжол Б.		11.24

Взам. инв. N

Подп. и дата

Инв. N подл.

Изм.	Кол.уч.	Лист	N док.	Подпись	Дата
Проверил		Ким И.			11.24
Выполнил		Нуржанова А.			11.24
Н. контр.		Бакиров Н.			11.24

47–2021 АР

"Капитальный ремонт зданий специализированной пожарной части №5 г. Алматы Медеуского района ул. Кунаева д.132"

Пожарная часть №5

Стадия	Лист	Листов
РП	21	50

Разрез 1–1, 2–2 (демонтажные работы)

ТОО «Строй–проект–инвентаризация» г. Шымкент – 2025г.

Копировал Формат А4–3

План на отм. +3.300; +3.500
(демонтажные работы)

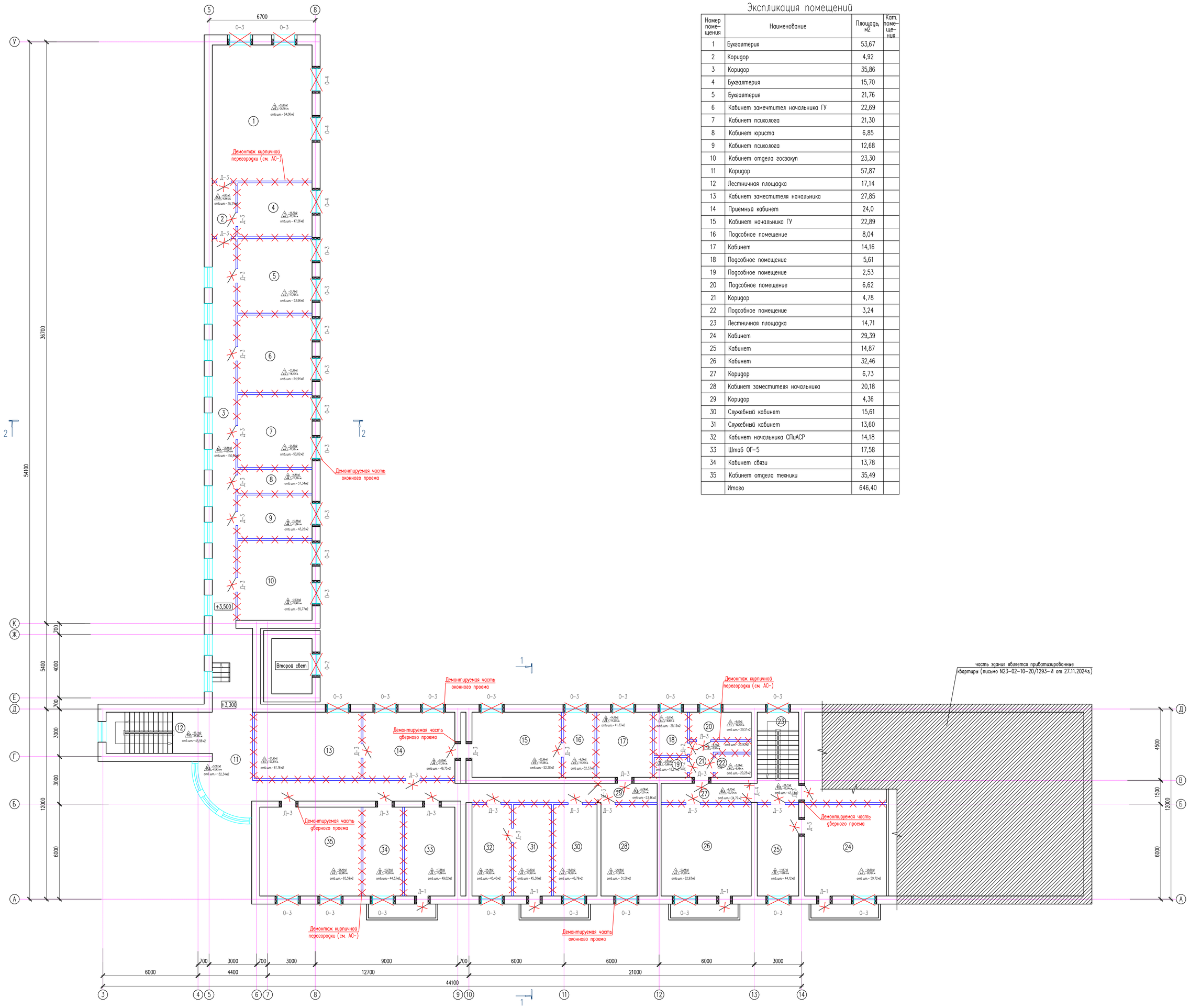

Экспликация помещений

Номер помещения	Наименование	Площадь, м2	Кат. помещения
1	Бухгалтерия	53,67	
2	Коридор	4,92	
3	Коридор	35,86	
4	Бухгалтерия	15,70	
5	Бухгалтерия	21,76	
6	Кабинет замечтителя начальника ГУ	22,69	
7	Кабинет психолога	21,30	
8	Кабинет юриста	6,85	
9	Кабинет психолога	12,68	
10	Кабинет отдела госзакуп	23,30	
11	Коридор	57,87	
12	Лестничная площадка	17,14	
13	Кабинет заместителя начальника	27,85	
14	Приемный кабинет	24,0	
15	Кабинет начальника ГУ	22,89	
16	Подсобное помещение	8,04	
17	Кабинет	14,16	
18	Подсобное помещение	5,61	
19	Подсобное помещение	2,53	
20	Подсобное помещение	6,62	
21	Коридор	4,78	
22	Подсобное помещение	3,24	
23	Лестничная площадка	14,71	
24	Кабинет	29,39	
25	Кабинет	14,87	
26	Кабинет	32,46	
27	Коридор	6,73	
28	Кабинет заместителя начальника	20,18	
29	Коридор	4,36	
30	Служебный кабинет	15,61	
31	Служебный кабинет	13,60	
32	Кабинет начальника СПиАСР	14,18	
33	Штаб ОГ-5	17,58	
34	Кабинет связи	13,78	
35	Кабинет отдела техники	35,49	
	Итого	646,40	

Условные обозначения

отб.шт.– отбивка штукатурки

Демонтаж оконных блоков

Демонтаж дверных блоков

Демонтаж кирпичной перегородки толщ.120мм

Согласовано		
Инженер ЭО	Исаин Р.	11.24
Инженер ВК	Керимов Д.	11.24
Инженер ОВ	Аминкол Б.	11.24

Взам. инв. N

Подп. и дата

Инв. N подл.

Изм.	Кол.уч.	Лист	N док.	Подпись	Дата
Проверил	Ким И.				11.24
Выполнил	Нуржанова А.				11.24
Н. контр.	Бакиров Н.				11.24

47-2021 АР

"Капитальный ремонт зданий специализированной пожарной части №6 г. Алматы Медеуского района ул. Кунаева д.132"

Пожарная часть №6

Стадия	Лист	Листов
РП	20	50

План на отм. +3.300; +3.500 (демонтажные работы)

ТОО «Строй-проект-инвентаризация» г. Шымкент – 2025г.

Схема расположения существующих деревянных балок первого этажа на отм. +3,300; +3,500
(демонтажные работы)

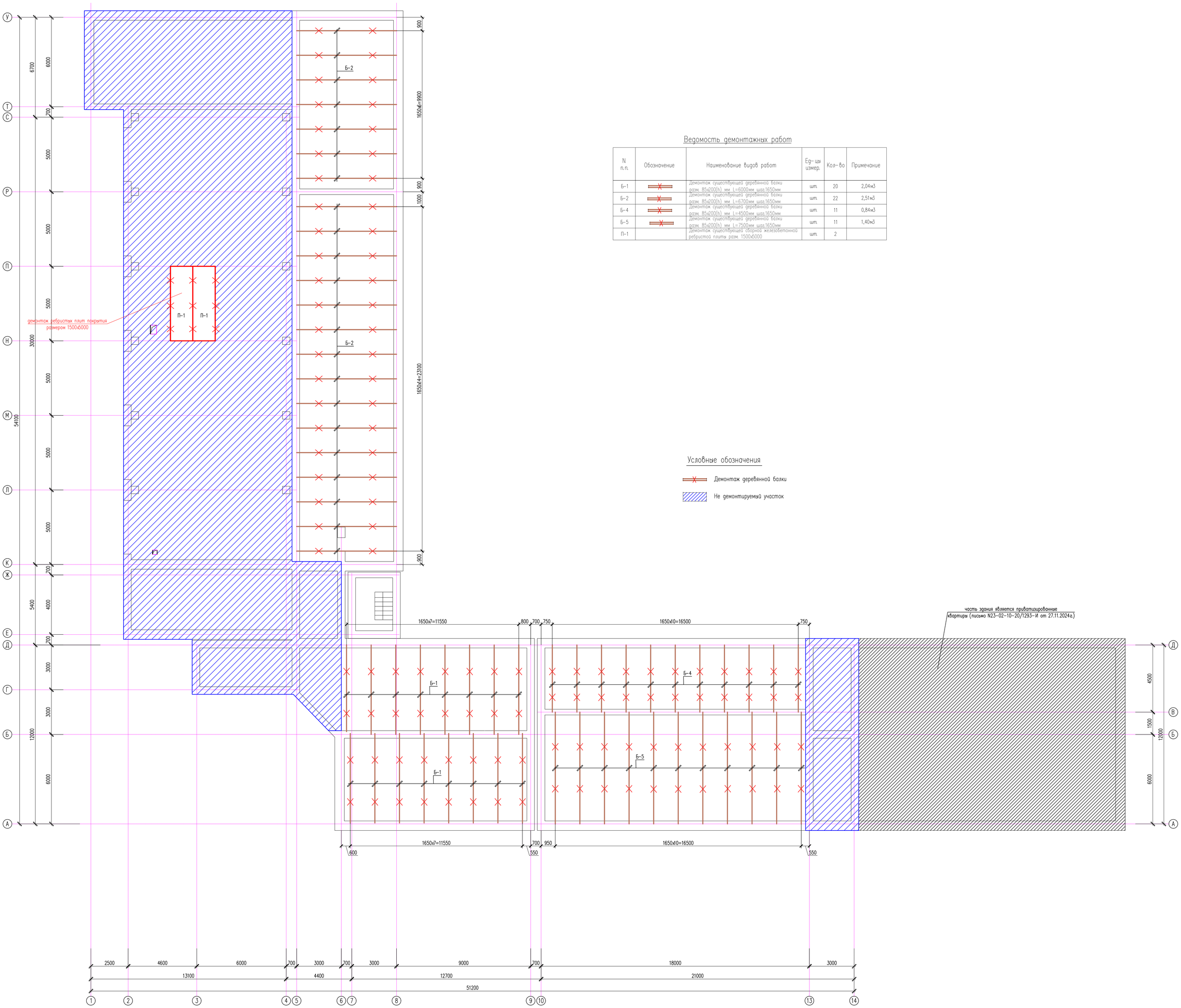

Ведомость демонтажных работ

N п.п.	Обозначение	Наименование видов работ	Ед-цы измер.	Кол-во	Примечание
Б-1		Демонтаж существующей деревянной балки разм. 85х200(h) мм L=6000мм шаг1650мм	шт.	20	2,04м3
Б-2		Демонтаж существующей деревянной балки разм. 85х200(h) мм L=6700мм шаг1650мм	шт.	22	2,51м3
Б-4		Демонтаж существующей деревянной балки разм. 85х200(h) мм L=4500мм шаг1650мм	шт.	11	0,84м3
Б-5		Демонтаж существующей деревянной балки разм. 85х200(h) мм L=7500мм шаг1650мм	шт.	11	1,40м3
П-1		Демонтаж существующей сборной железобетонной ребристой плиты разм. 1500х6000	шт.	2	

Условные обозначения

Демонтаж деревянной балки

Не демонтируемый участок

Согласовано			
Инженер ЭО	Исламов Р.		11.24
Инженер ВК	Керимов Д.		11.24
Инженер ОВ	Амержол Б.		11.24

Взам. инв. N

Подп. и дата

Инв. N подл.

Изм.	Кол.уч.	Лист	N док.	Подпись	Дата
Проверил		Ким И.			11.24
Выполнил		Нуржанова А.			11.24
Н. контр.		Бакиров Н.			11.24

47-2021 АР

"Капитальный ремонт зданий специализированной пожарной части №6 г. Алматы Медеуского района ул. Кунаева д.132"

Пожарная часть №6

Стадия	Лист	Листов
РП	22	50

Схема расположения существующих деревянных балок первого этажа на отм. +3,300; +3,500 (демонтажные работы)

ТОО «Строй-проект-инвентаризация» г. Шымкент – 2025г.

Схема расположения существующих деревянных балок второго этажа на отм. +6,500; +6,900
(демонтажные работы)

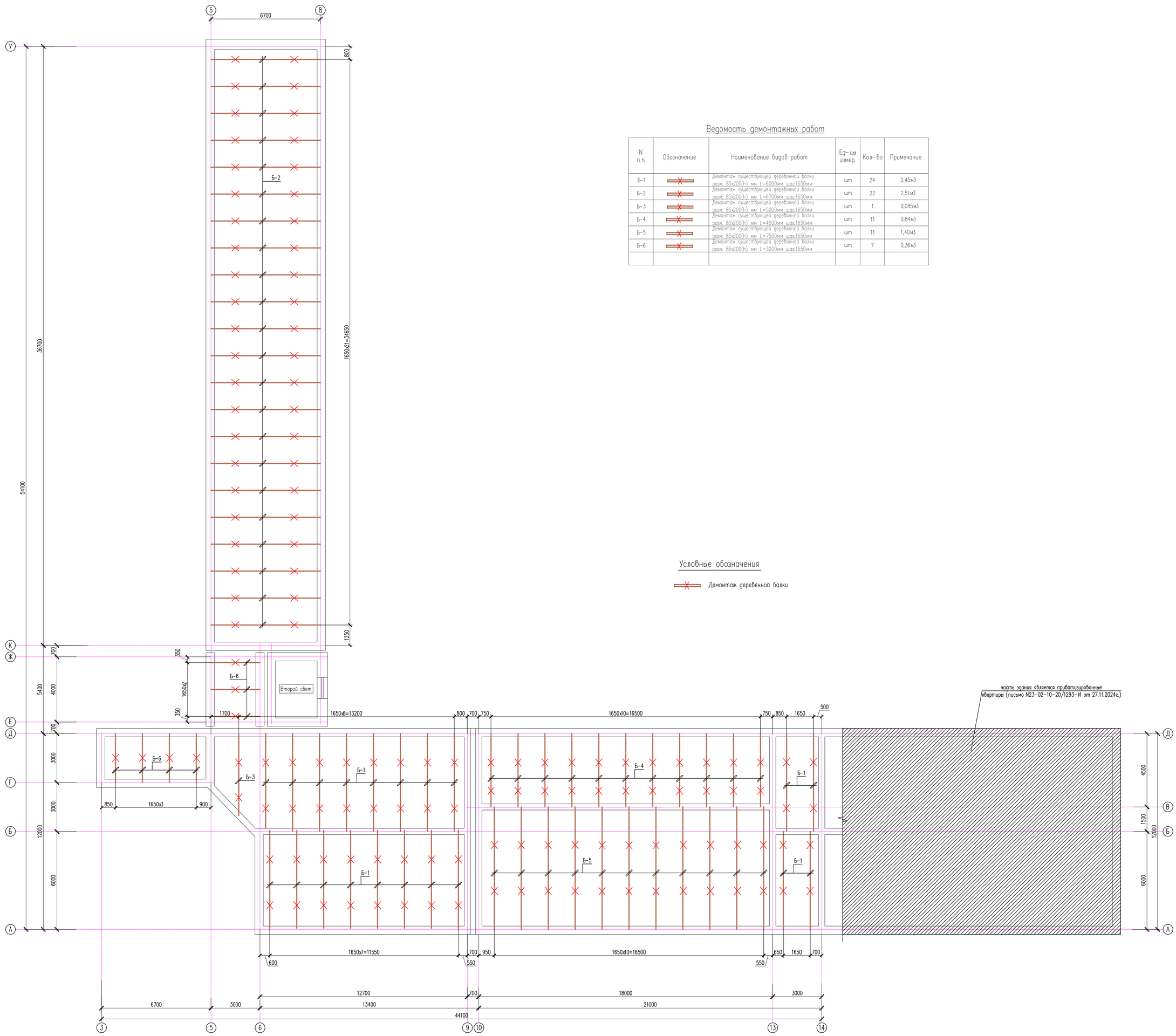

Ведомость демонтажных работ

N п.п.	Обозначение	Наименование видов работ	Ед-ца измер.	Кол-во	Примечание
Б-1		Демонтаж существующей деревянной балки разм. 85x200(h) мм L=6000мм шаг.1650мм	шт.	24	2,45м3
Б-2		Демонтаж существующей деревянной балки разм. 85x200(h) мм L=6700мм шаг.1650мм	шт.	22	2,51м3
Б-3		Демонтаж существующей деревянной балки разм. 85x200(h) мм L=5000мм шаг.1650мм	шт.	1	0,085м3
Б-4		Демонтаж существующей деревянной балки разм. 85x200(h) мм L=4500мм шаг.1650мм	шт.	11	0,84м3
Б-5		Демонтаж существующей деревянной балки разм. 85x200(h) мм L=7500мм шаг.1650мм	шт.	11	1,40м3
Б-6		Демонтаж существующей деревянной балки разм. 85x200(h) мм L=3000мм шаг.1650мм	шт.	7	0,36м3

Условные обозначения

Демонтаж деревянной балки

Согласовано			
Инженер ЭО	Ислам Р.		11.24
Инженер ВК	Керимов Д.		11.24
Инженер ОВ	Амаужол Б.		11.24

Взам. инв. N

Подп. и дата

Инв. N подл.

Изм.	Кол.уч.	Лист	N док.	Подпись	Дата
Проверил	Ким И.				11.24
Выполнил	Нуржанова А.				11.24
Н. контр.	Бакиров Н.				11.24

47-2021 АР

"Капитальный ремонт зданий специализированной пожарной части №6 г. Алматы Медеуского района ул. Кунаева д.132"

Пожарная часть №6

Схема расположения существующих деревянных балок второго этажа на отм. +6,500; +6,900 (демонтажные работы)

Стадия	Лист	Листов
РП	23	50

ТОО «Строй-проект-инвентаризация» г. Шымкент - 2025г.

План кровли
(демонтажные работы)

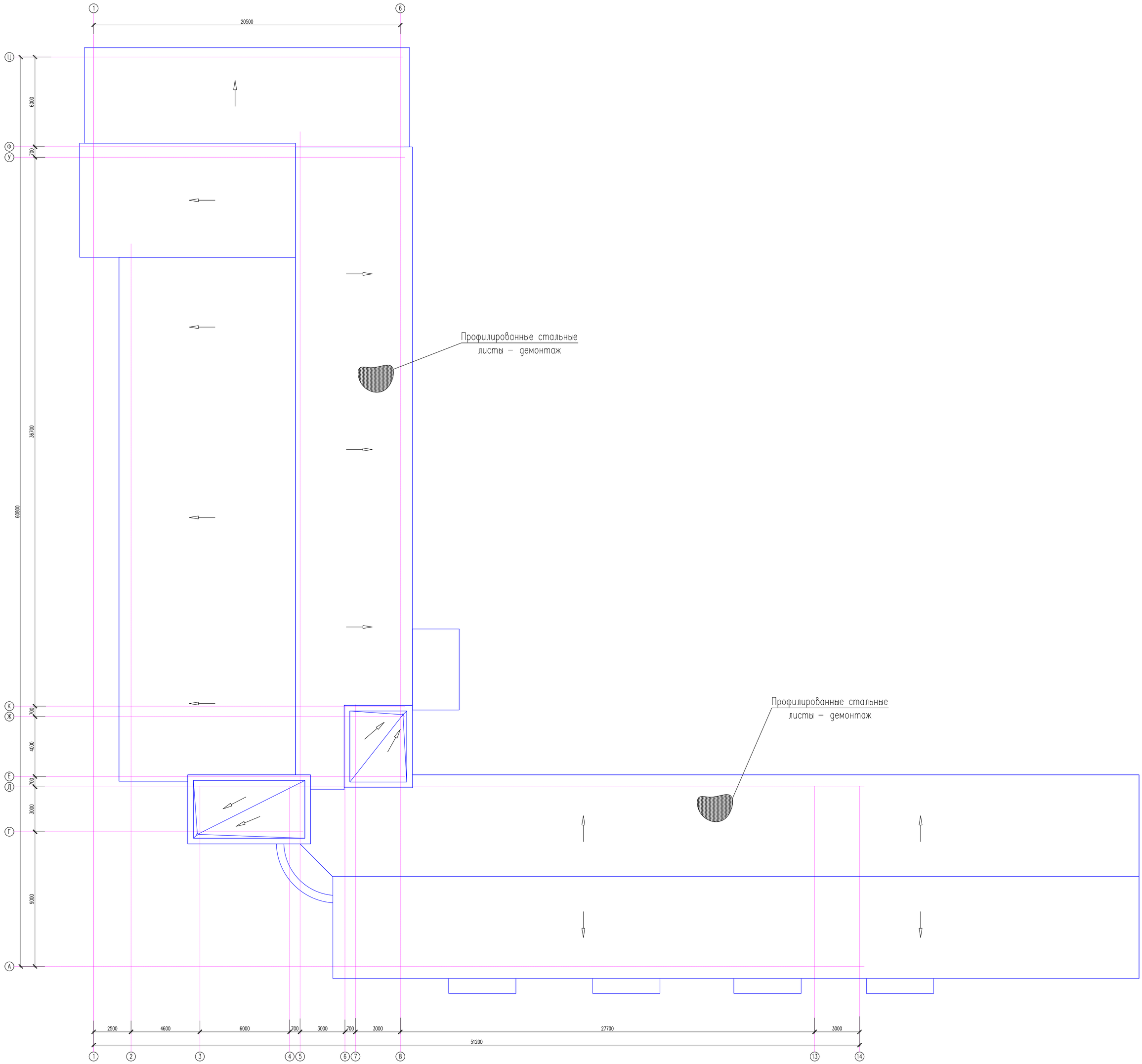

Изм.	Кол.уч.	Лист	N док.	Подпись	Дата	47–2021	АР	
						"Капитальный ремонт зданий специализированной пожарной части №6 г. Алматы Медеуского района ул. Кунаева д.132"		
Проверил	Ким И.				11.24	Пожарная часть №6	Стадия	Лист	Листов
Выполнил	Нуржанова А.				11.24		РП	24	50
Н. контр.	Бакиров Н.				11.24	План кровли (демонтажные работы)	ТОО «Строй–проект–инвентаризация» г. Шымкент – 2025г.		

Согласовано
Инженер ЭО Ислам Р. 11.24
Инженер ВК Керимов Д. 11.24
Инженер ОВ Амаяков Б. 11.24

Взам. инв. N
Подп. и дата
Инв. N подл.

Экспликация полов (демонтажные работы)

Наименование или номер по проекту	Тип пола по проекту	Схема пола или номер узла по серии 2.244-1в.6	Элементы пола и их толщина	Площадь пола, м2
Подвал				
4	Кр	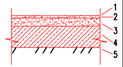	1-Демонтаж керамической плитки 2-Демонтаж стяжки 3-Существующий элемент пола Демонтаж керамических плинтусов, м	9,28 11,62
1,2,3,5,6,7,8, 9,10,11,12,13,14	Б	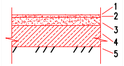	1-Демонтаж бетонного покрытия толщ.100мм 2-Существующий элемент пола	213,66
1 этаж				
2,3,4,5,7,8,11,19, 22,24,25,26,27, 28,29,32,33,34, 35,36,37,38,39,40	Д	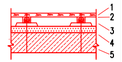	1-Демонтаж покрытие пола - доски 2-Демонтаж лаг 3-Демонтаж стяжки 4-Существующий элемент пола Демонтаж деревянных плинтусов, м	553,82 413,33
6,20,21	Кр	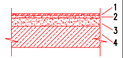	1-Демонтаж керамической плитки 2-Демонтаж прослойки 3-Демонтаж стяжки 4-Существующий элемент пола Демонтаж керамических плинтусов, м	333,15 76,18
12,13,14,15,16, 17,23,30,31	Кг		1-Демонтаж керамогранитной плитки 2-Демонтаж прослойки 3-Демонтаж стяжки 4-Существующий элемент пола Демонтаж керамических плинтусов, м	164,74 154,74
1,9,10,18	Б	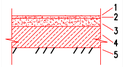	1-Демонтаж бетонного покрытия толщ.20мм 2-Существующий элемент пола	136,13
2 этаж				
1,4,5,6,7,8,9,10, 13,14,15,16,17,18, 19,20,21,22,24, 25,26,28,30,31, 32,33,34,35	Д	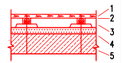	1-Демонтаж покрытие пола - доски 2-Демонтаж лаг 3-Демонтаж стяжки 4-Демонтаж деревянного настила Демонтаж деревянных плинтусов, м	504,81 434,67
2,3,11,12,23, 27,29	Кг	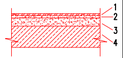	1-Демонтаж керамогранитной плитки 2-Демонтаж прослойки 3-Демонтаж стяжки 4-Демонтаж деревянного настила Демонтаж керамических плинтусов, м	141,59 160,96

Спецификация демонтажных работ заполнения проемов

Марка поз.	Условные обозначения	Наименование	Кол. под-вал	Кол. 1эт.	Кол. 2эт.	Масса ед.кг	Примеч.
1	2	3	4	5	6	7	8
		Двери деревянные внутренние					
Д-1		700x2100(h)	2	2	4		дер.
Д-2		800x2100(h)	1	2	2		дер.
Д-3		900x2100(h)	8	23	26		дер.
Д-4		1200x2100(h)	-	3	1		дер.
		Двери наружные					
ДН-1		900x2100(h)	1	9	-		мет.
ДН-2		1200x2100(h)	-	2	-		мет.
	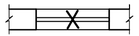	Окна					
О-1		1300x600(h)	11	-	-		дер.
О-2		1300x1000(h)	-	-	6		дер.
О-3		1300x1600(h)	-	31	29		дер.
О-4		1400x1600(h)	-	4	3		дер.
О-5		1500x1600(h)	-	1	-		дер.
О-6		1600x600(h)	-	5	-		дер.
		Витражи из ПВХ					
В-1		Витраж 1500x3000(h) с дверным проемом 1200x2100(h)	-	1	-		
В-2		Витраж 1700x3000(h) с дверным проемом 1200x2100(h)	-	1	-		
В-3		Витраж 1200x3000(h) с дверным проемом 1200x2100(h)	-	-	1		
		Отбивка штукатурки внутренних откосов, м2	8,25	52,98	49,23		
		Отбивка штукатурки наружных откосов, м2	9,27	56,40	49,23		
		Демонтаж оконных сливов, пм	15,4	59,5	53,5		

Ведомость демонтажных работ

N п.п.	Обозначение	Наименование видов работ	Ед-ицы измер.	Кол-во	Примечание
	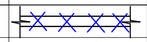	Демонтаж кирпичных перегородок	м3	98.30	
		Демонтаж металлического ограждения	пм	15,0	
		Демонтаж парапета из кирпича	м3	77.15	
		Демонтаж металлических ворот разм. 5100x4300(h)мм	шт	1	
		Демонтаж металлических ворот 3500x3600(h)мм	шт	6	
		Кровля			
		Демонтаж покрытия кровли из оцинкованного листа - 100%	м2	1502.80	
		Разборка деревянных элементов кровли	м2	1502.80	
		Демонтаж утеплителя, толщ. 100мм	м2	1310.60	
		Демонтаж цементно-песчанной стяжки - 30мм	м2	1310.60	
		Демонтаж покрытия приямка из оцинкованного листа	м2	7.50	
		Демонтаж деревянного настила (перекрытие второго этажа)	м2	660,0	

Согласовано			
Инженер ЭО	Ислам Р.		11.24
Инженер ВК	Керимов Д		11.24
Инженер ОВ	Аманжол Б.		11.24

Взам. инв. N

Подп. и дата

Инв. N подл.

Изм.	Кол.уч.	Лист	N док.	Подпись	Дата
Проверил	Ким И.				11.24
Выполнил	Нуржанова А.				11.24
Н. контр.	Бакиров Н.				11.24

47-2021 АР

"Капитальный ремонт зданий специализированной пожарной части №5 г. Алматы Медеуского района ул. Кунаева д.132"

Пожарная часть №5

Стадия	Лист	Листов
РП	25	50

Экспликация полов (демонтажные работы)
Спецификация демонтажных работ заполнений проемов
Ведомость демонтажных работ

ТОО «Строй-проект-инвентаризация»
г. Шымкент - 2025г.

Копировал

Формат А4-3

Фрагмент 1
Уширение дверного проема в стене с ширины 3500 на ширину 4200

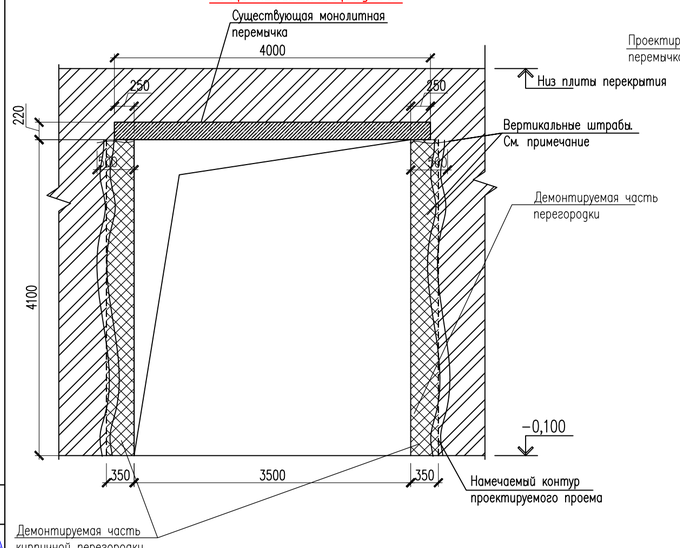

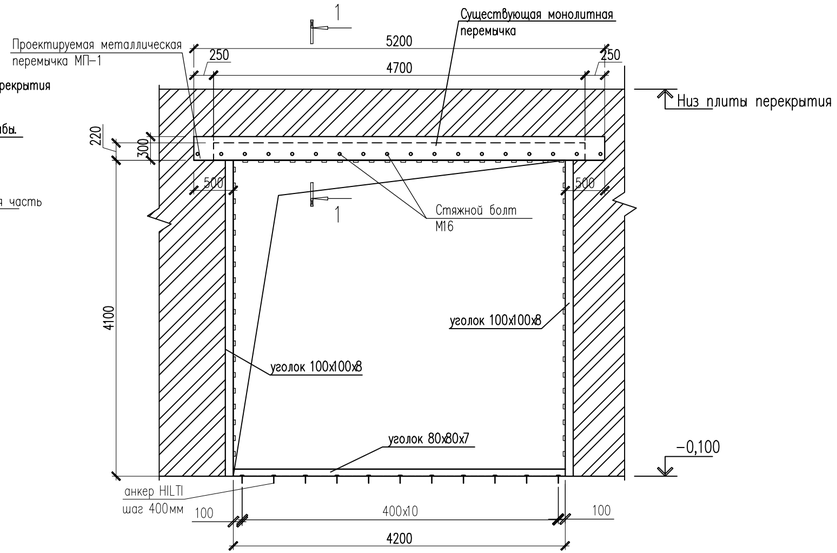

Общие указания к металлоконструкциям

1. Монтаж металлоконструкций производить на сварке. Сварку производить электродами Э-42А по ГОСТ 9467-75. Высоту сварных швов принять по наименьшей толщине свариваемых элементов, но не менее hш=6мм, длину- по длине примыкания. После окончания всех монтажных работ выполнить защиту металлических изделий от коррозии.
2. Изготовление и монтаж стальных конструкций производить в соответствии с требованиями СП РК EN 1993-1-1:2005/2011 "Стальные конструкции" и СП РК EN 1993-1-8:2005/2011 "Металлические конструкции. Правила производства и приемки работ."
3. После окончания всех сварочных работ выполнить защиту металлических изделий от коррозии.
4. Антикоррозионная защита металлических конструкций разработана в соответствии с требованиями СП РК 2.01-101-2013 «Защита строительных конструкций от коррозии».
5. Защита от коррозии металлических конструкций осуществляется лакокрасочными материалами 1-ой группы – пентафталевыми эмалями ПФ-115 ГОСТ 6465-76 – за 2 раза, наносимых на предварительно огрунтованные металлические поверхности глифталевыми грунтовками ГФ-021 по ГОСТ 25129-82 – за два раза.
6. Поверхности несущих стальных конструкций перед нанесением защитных лакокрасочных покрытий зачищают от окислов (окалины, ржавчины, шлаковых включений) до 3 степени очистки согласно ГОСТ 9.402-2004 «Подготовка металлических поверхностей перед окрашиванием».
7. Качество лакокрасочного покрытия несущих металлических конструкций должно соответствовать VII классу по ГОСТ 9.032-74 «Покрытия лакокрасочные».
8. В целях увеличения предела огнестойкости до 1,0 часа по поверхности металлических элементов каркаса нанести огнезащитное покрытие ВПМ-2 по ГОСТ 25131-82 за 2 раза.
9. Огнезащита металлических конструкций осуществляется в соответствии с требованиями СП РК 2.02-101-2022 «Пожарная безопасность зданий и сооружений».

Указания по устройству металлической перемычки из швеллера:

1. Над намеченным отверстием на стене выполнить штрабы для устройства перемычки из прокатных швеллеров 30.
2. Штрабы выполнить под размер проектируемого проема и под перемычки. Поверхность штраб тщательно очистить от грязи и пыли, просверлить отверстия ⌀20 мм с шагом 300 мм под стяжные болты М16 в швеллере.
3. Подвести перемычку из двух швеллеров и на цементно-песчаном растворе М100 с обеспечением плотного прилегания к поверхности кирпичной стены, стянуть болтами М16.
4. К разборке кирпичной стены под проектируемое отверстие приступать только после установки металлической перемычки в проектное положение.
5. К низу металлической перемычки приварить пластину 600х100х10 с шагом 200мм по длине проема.
6. По контуру намечаемого отверстия отбить штукатурку. Выбрать кирпич небольшими фрагментами.
7. Разборку кирпичной стены производить сверху вниз, не допуская при этом резких ударов.
8. Вертикальные стены обрамить уголками 100х100х8 приварить пластину 600х100х10 с шагом 200 по высоте проема.

Обрамление существующей стены уголками

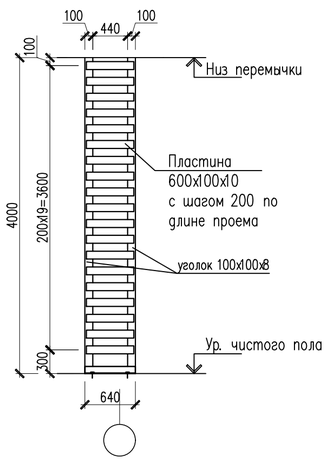

Спецификация конструктивных элементов

Поз.	Обозначение	Наименование	Кол.	Масса ед., кг.	Примеч.
1	2	3	4	5	6
		Устройство металлической перемычки МП-1		265,73	
	ГОСТ 8240-89 214-203-0202-0003-код АГСК	Швеллер [30 L=5200	2	165,36	330,72
	ГОСТ 8509-93 214-201-0102-0032-код АГСК	Уголок 100х100х8 L=4100	4	49,0	196,0
	ГОСТ 19903-90 214-101-0201-0013-код АГСК	—100х10 L=600	61	4,71	287,31
	ГОСТ 8509-93 214-201-0102-0032-код АГСК	Уголок 80х80х7 L=4200	2	35,74	71,48
	ГОСТ 7798-70 217-101-0303-код АГСК	Болт 2 М16х710	17	1.95	33,15
	ГОСТ 22354-77 251-102-0605-код АГСК	Гайка М16	34	0.05	1,70
	ГОСТ 22353-77 251-102-0606-код АГСК	Шайба М16	34	0.026	0,88
	HILTI 217-103-1201-код АГСК	Анкерный болт HST М8х115	22	0,645	14,19

Металлическая перемычка МП-1 для проема 4200мм
(М 1:20)

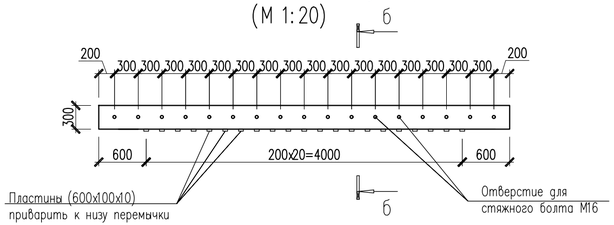

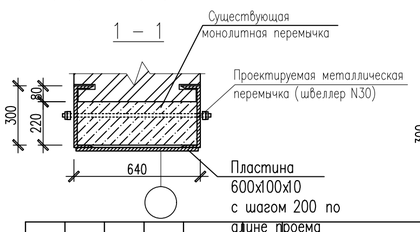

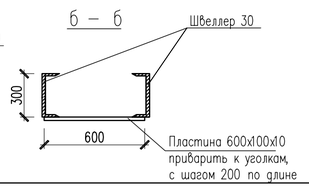

Изм.	Кол.уч.	Лист	N док.	Подпись	Дата	47-2021 АР		
						"Капитальный ремонт зданий специализированной пожарной части №5 г. Алматы Медеуского района ул. Кунаева д.132"		
Проверил		Ким И.			11.24	Пожарная часть №5	Стадия	Лист	Листов
Выполнил		Нуржанова А.			11.24		РП	26/1	50
Н. контр.		Бакиров Н.			11.24	Уширение дверного проема	ТОО «Строй-проект-инвентаризация» г. Шымкент – 2025г.		

Копировал Формат А4-3

Согласовано			
Инженер ЭО	Ислам Р.		11.24
Инженер ВК	Керимов Д.		11.24
Инженер ОВ	Аманжол Б.		11.24

Взам. инв. N

Подп. и дата

Инв. N подл.

Ведомость демонтажных работ, м2

Наименование или номер помещения	Потолок		Стены или перегородки		Низ стен или перегородок (панель)		
	Пло-щадь	Вид отделки	Пло-щадь	Вид отделки	Пло-щадь	Вид отделки	Высо-та, мм
Подвал							
1 ... 14	235,41	Снятие шпаклевки	659,47	Отбивка штукатурки			
1-этаж							
1 ... 40	1187,84	Снятие шпаклевки	2619,54	Отбивка штукатурки			
2-этаж							
1 ... 35	646,40	Снятие шпаклевки	1735,12	Отбивка штукатурки			

Согласовано

Инженер ЭО	Ислам Р.	11.24
Инженер ВК	Керимов Д.	11.24
Инженер ОВ	Аманжол Б.	11.24

Взам. инв. N

Подп. и дата

Инв. N подл.

Изм.	Кол.уч.	Лист	N док.	Подпись	Дата
Проверил		Ким И.			11.24
Выполнил		Нуржанова А.			11.24
Н. контр.		Бакиров Н.			11.24

47-2021 АР

"Капитальный ремонт зданий специализированной пожарной части №5 г. Алматы Медеуского района ул. Кунаева д.132"

Пожарная часть №5

Стадия	Лист	Листов
РП	26	50

Ведомость демонтажных работ

ТОО «Строй-проект-инвентаризация» г. Шымкент – 2025г.

Копировал Формат А3

Фасад в осях 1–14
(ремонтные работы)

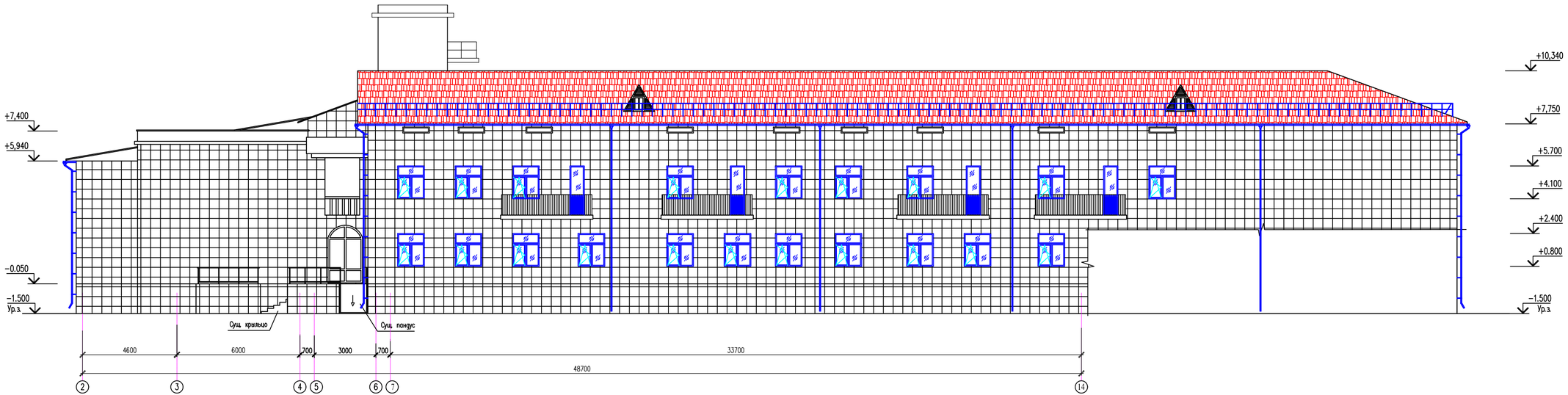

Ведомость ремонтных работ наружной отделки

Фасад	Элементы	Отделка	Объемы
	Цоколь	Улучшенная штукатурка по сетке толщ.60мм бетоном кл.С12/15 (см.р.КЖ)	73.20 м2
		Облицовка керамогранитными плитами по металлическому каркасу	
	Стены	Улучшенная штукатурка по сетке толщ.60мм бетоном кл.С12/15 (см.р.КЖ)	2887.26 м2
		–Утепление минераловатными плитами (ГОСТ 9573–2012 –Y=140 кг/м3/) t=50мм Вентилируемая навесная фасадная система, с облицовкой травертином по металлическому каркасу, толщ.30мм	
	Окна	из ПВХ	
	Двери	Металлические	
	Кровля	Металлочерепица, штампованный профлист	

1. Данный лист смотреть совместно с листами АС.
2. Цветовое решение фасада см.Эскизный проект.

Изм.	Кол.уч.	Лист	N док.	Подпись	Дата	47–2021 АР			
						"Капитальный ремонт зданий специализированной пожарной части №5 г. Алматы Медеуского района ул. Кунаева д.132"			
						Пожарная часть №5	Стадия	Лист	Листов
							РП	27	50
Проверил		Ким И.			11.24	Фасад в осях 1–14 (ремонтные работы)	ТОО «Строй–проект–инвентаризация» г. Шымкент – 2025г.		
Выполнил		Нуржанова К.			11.24				
Н. контр.		Бакиров Н.			11.24				

Копировал Формат А3–3

Согласовано
Инженер ЭО Исламов Р. 11.24
Инженер ВК Керимов Д. 11.24
Инженер ОВ Имонова Б. 11.24

Взам. инв. N
Подп. и дата
Инв. N подл.

Фасад в осях А–Ц
(ремонтные работы)

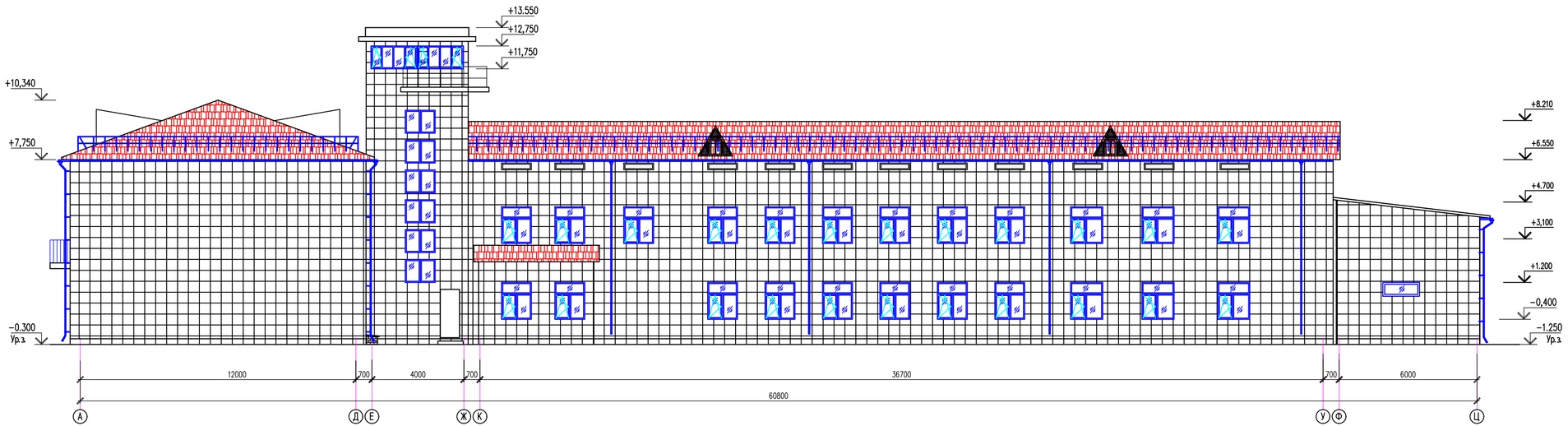

Изм.	Кол.уч.	Лист	N док.	Подпись	Дата	47–2021 АР
						"Капитальный ремонт зданий специализированной пожарной части №5 г. Алматы Медеуского района ул. Кунаева д.132"
Проверил		Ким И.			11.24	Пожарная часть №5 — Стадия: РП; Лист: 28; Листов: 50
Выполнил		Нуржанова К.			11.24	Фасад в осях А–Ц (ремонтные работы)
Н. контр.		Бакиров Н.			11.24	ТОО «Строй-проект-инвенторизация» г. Шымкент – 2025г.

Копировал | Формат А3–3

Согласовано
Инженер ЭО Исхак Р. 11.24
Инженер ВК Керимов Д. 11.24
Инженер ОВ Имонова Б. 11.24

Взам. инв. N | Подп. и дата | Инв. N подл.

Фасад в осях 14–1
(ремонтные работы)

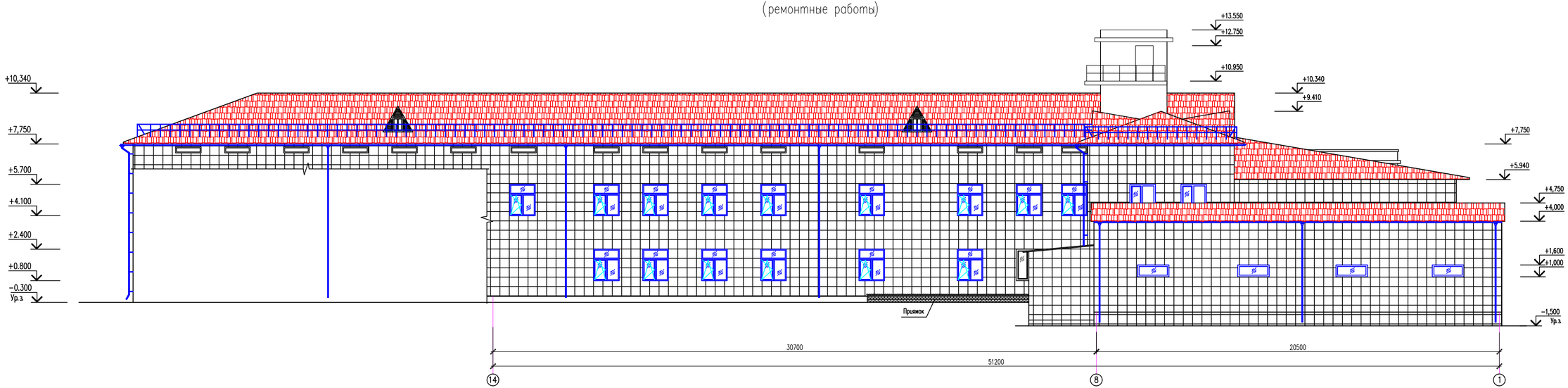

Изм.	Кол.уч.	Лист	N док.	Подпись	Дата	47–2021 АР
						"Капитальный ремонт зданий специализированной пожарной части №5 г. Алматы Медеуского района ул. Кунаева д.132"
Проверил	Ким И.				11.24	Пожарная часть №5
Выполнил	Нуржанова К.				11.24	Фасад в осях 14–1 (ремонтные работы)
Н. контр.	Бакиров Н.				11.24	

Стадия	Лист	Листов
РП	29	50

ТОО «Строй-проект-инвентаризация» г. Шымкент – 2025г.

Копировал Формат А3–3

Согласовано
Инженер ЭО Исхак Р. 11.24
Инженер ВК Керимов Д. 11.24
Инженер ОВ Имонова Б. 11.24

Инв. N подл. | Подп. и дата | Взам. инв. N

Фасад в осях Ц–А
(ремонтные работы)

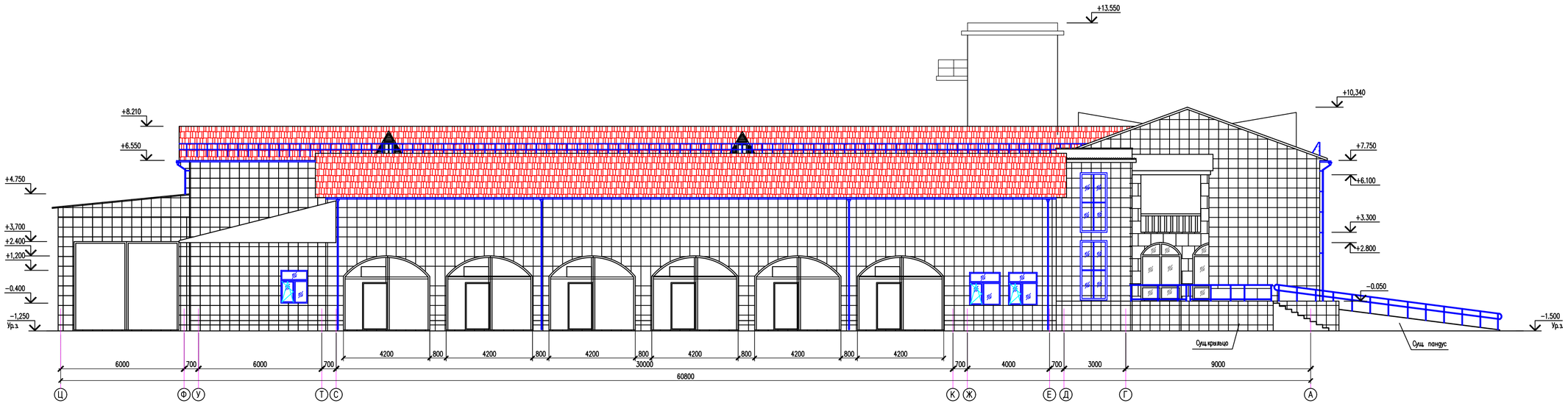

Согласовано		
Инженер ЭО	Исхак Р.	11.24
Инженер ВК	Керимов Д.	11.24
Инженер ОВ	Имонова Б.	11.24

Взам. инв. N

Подп. и дата

Инв. N подл.

Изм.	Кол.уч.	Лист	N док.	Подпись	Дата
Проверил		Ким И.			11.24
Выполнил		Нуржанова К.			11.24
Н. контр.		Бакиров Н.			11.24

47–2021 АР

"Капитальный ремонт зданий специализированной пожарной части №5 г. Алматы Медеуского района ул. Куноева д.132"

Пожарная часть №5

Стадия	Лист	Листов
РП	30	50

Фасад в осях Ц–А (ремонтные работы)

ТОО «Строй-проект-инвентаризация» г. Шымкент – 2025г.

Копировал

Формат А3–3

План на отм. −3.200
(ремонтные работы)

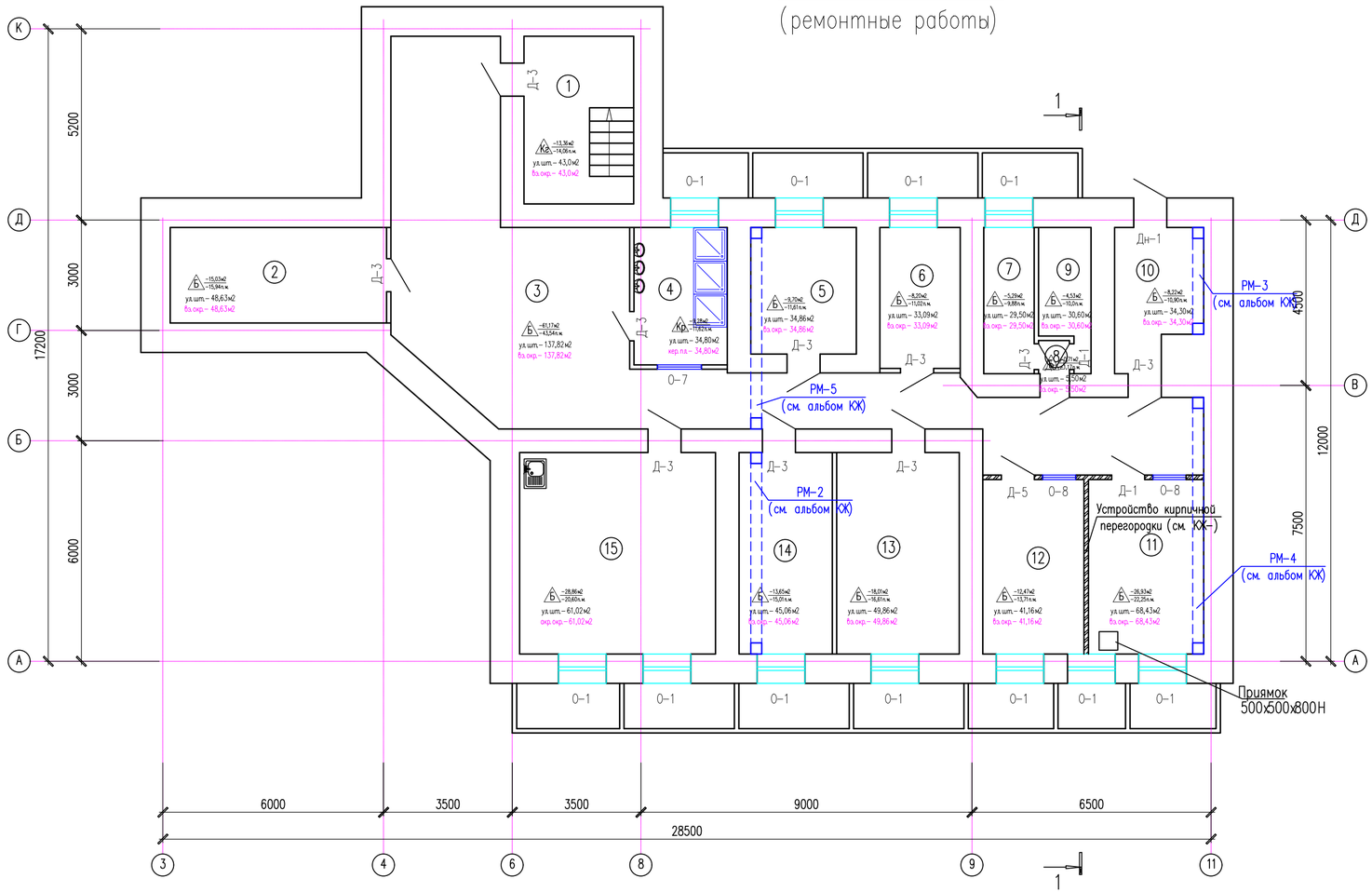

Экспликация помещений

Номер поме-щения	Наименование	Площадь, м2	Кат. поме-ще-ния
1	Лестничная площадка	13,36	Д
2	Электрощитовая	15,03	Д
3	Коридор	61,17	Д
4	Душевая	9,28	Д
5	Служебное помещение	9,70	Д
6	Служебное помещение	8,20	Д
7	Тепловой узел	5,29	Д
8	Коридор	0,71	Д
9	Служебное помещение	4,53	Д
10	Раздевальная	8,22	Д
11	Элеваторная	26,93	Г
12	Венткамера	12,47	Д
13	Служебное помещение	18,01	Д
14	ГДЗС	13,65	Д
15	Кухня	28,86	Г
	Итого	235,41	

Условные обозначения

ул.шт. – улучшенная штукатурка стен

вэ.окр.– водоэмульсионная окраска стен

— устройство кирпичных перегородок

Монтаж оконных блоков

Монтаж дверных блоков

Согласовано			
Инженер ЭО	Ислам Р.		11.24
Инженер ВК	Керимов Д.		11.24
Инженер ОВ	Аманжол Б.		11.24

Взам. инв. N

Подп. и дата

Инв. N подл.

Изм.	Кол.уч.	Лист	N док.	Подпись	Дата
Проверил	Ким И.				11.24
Выполнил	Нуржанова А.				11.24
Н. контр.	Бакиров Н.				11.24

47–2021 АР

"Капитальный ремонт зданий специализированной пожарной части №5 г. Алматы Медеуского района ул. Кунаева д.132"

Пожарная часть №5

Стадия	Лист	Листов
РП	31	50

План на отм. −3,200 (ремонтные работы)

ТОО «Строй-проект-инвентаризация» г. Шымкент – 2025г.

Копировал Формат А4–3

План приямка водосборного
(ремонтные работы)

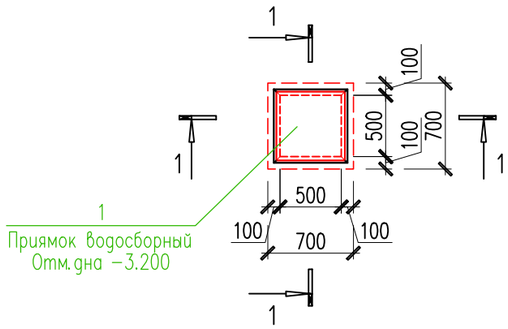

1–1
(монтажные работы)

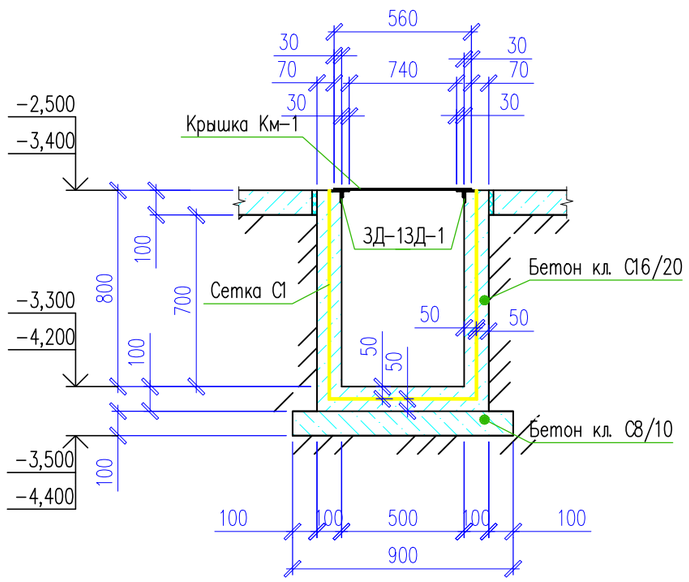

Сетка С1 (на 1м²)

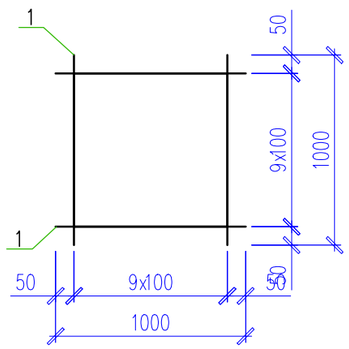

Крышка Км−1

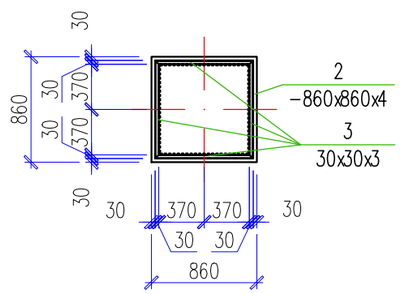

Спецификация элементов приямка водосборного

Поз.	Обозначение	Наименование	Кол.	Масса ед., кг.	Примечание
		Приямок водосборный	1		
С1	л. АС−50.1	Сетка С1 $м^2$	4.05	2.80	11.34
ЗД−1	л. АС−50.1	Закладная деталь ЗД−1 п.м.	3,0	4.17	12,51
Км−1	л. АС−50.1	Крышка Км−1	1	28.17	28.17
		Материалы:			
		Бетон кл. С16/20, ССЦ по СТ РК EN 206−2017, $м^3$			0.392
		Бетон кл. С8/10, ССЦ по СТ РК EN 206−2017, $м^3$			0.08
С1	л. АС−50.1	Сетка С1 $м^2$	1	2.80	2.80
1	ГОСТ 6727−80 214−210−0601−0005−код АГСК	⌀5 Вр−I L=1000	20	0.14	2.80
Км−1	л. АС−50.1	Крышка Км−1	1	28.17	28.17
2	ГОСТ 8568−77 214−101−0201−0001−код АГСК	Лист 4x860x860 ГОСТ 8568−77 / С245 ГОСТ 27772−2015	1	23.82	23.82
3	ГОСТ 8509−93 214−201−0101−0006−код АГСК	Уголок 30x30x3 ГОСТ 8509−93 / С245 ГОСТ 27772−2015 м.п.	3.2	1.36	4.35
ЗД−1	л. АС−50.1	Закладная деталь ЗД−1 п.м.	1	4.17	4.17
4	ГОСТ 8509−93 214−201−0102−0010−код АГСК	Уголок 50x50x5 ГОСТ 8509−93 / С245 ГОСТ 27772−2015 м.п.	1	3.77	3.77
5	ГОСТ 34028−2016 214−101−0201−0013−код АГСК	10x330−А400 ГОСТ 34028−2016	2	0.20	0.40

Закладная деталь ЗД−1 (на 1п.м.)

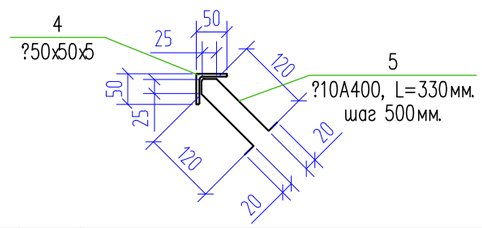

Согласовано

Инженер ЭО	Ислам Р.	11.24
Инженер ВК	Керимов Д.	11.24
Инженер ОВ	Аманжол Б.	11.24

Взам. инв. N

Подп. и дата

Инв. N подл.

Изм.	Кол.уч.	Лист	N док.	Подпись	Дата
Проверил		Ким И.			11.24
Выполнил		Нуржанова А.			11.24
Н. контр.		Бакиров Н.			11.24

47−2021 АР

"Капитальный ремонт зданий специализированной пожарной части №5 г. Алматы Медеуского района ул. Кунаева д.132"

Пожарная часть №5

Стадия	Лист	Листов
РП	31/1	50

План приямка водосборного (ремонтные работы)

ТОО «Строй−проект−инвентаризация» г. Шымкент − 2025г.

Копировал Формат А3

План на отм. 0.000
(ремонтные работы)

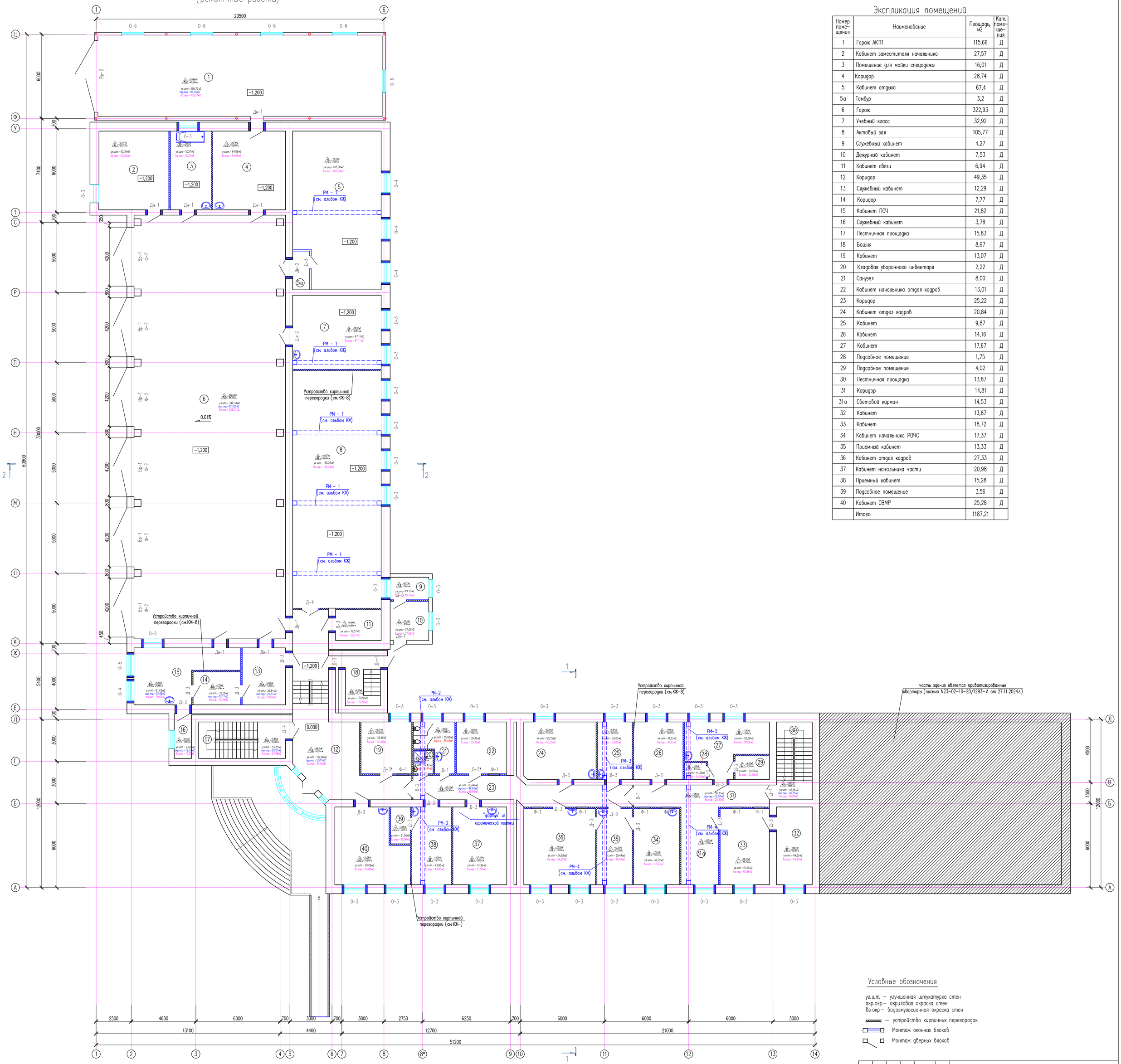

Экспликация помещений

Номер помещения	Наименование	Площадь, м2	Кат. помещения
1	Гараж АКТП	115,66	Д
2	Кабинет заместителя начальника	27,57	Д
3	Помещение для мойки спецодежы	16,01	Д
4	Коридор	28,74	Д
5	Кабинет отдыха	67,4	Д
5а	Тамбур	3,2	Д
6	Гараж	322,93	Д
7	Учебный класс	32,92	Д
8	Актовый зал	105,77	Д
9	Служебный кабинет	4,27	Д
10	Дежурный кабинет	7,53	Д
11	Кабинет связи	6,94	Д
12	Коридор	49,35	Д
13	Служебный кабинет	12,29	Д
14	Коридор	7,77	Д
15	Кабинет ПСЧ	21,82	Д
16	Служебный кабинет	3,78	Д
17	Лестничная площадка	15,83	Д
18	Башня	8,67	Д
19	Кабинет	13,07	Д
20	Кладовая уборочного инвентаря	2,22	Д
21	Санузел	8,00	Д
22	Кабинет начальника отдел кадров	13,01	Д
23	Коридор	25,22	Д
24	Кабинет отдел кадров	20,84	Д
25	Кабинет	9,87	Д
26	Кабинет	14,16	Д
27	Кабинет	17,67	Д
28	Подсобное помещение	1,75	Д
29	Подсобное помещение	4,02	Д
30	Лестничная площадка	13,87	Д
31	Коридор	14,81	Д
31а	Световой карман	14,53	Д
32	Кабинет	13,87	Д
33	Кабинет	18,72	Д
34	Кабинет начальника РОЧС	17,37	Д
35	Приемный кабинет	13,33	Д
36	Кабинет отдел кадров	27,33	Д
37	Кабинет начальника части	20,98	Д
38	Приемный кабинет	15,28	Д
39	Подсобное помещение	3,56	Д
40	Кабинет СВМР	25,28	Д
	Итого	1187,21	

Условные обозначения

ул.шт. – улучшенная штукатурка стен
акр.окр. – акриловая окраска стен
вэ.окр. – водоэмульсионная окраска стен

— устройство кирпичных перегородок

Монтаж оконных блоков

Монтаж дверных блоков

Примечание:
1. Данный лист смотреть совместно с листами АС-40-46.
2. Цветовую гамму по внутренней отделке выдержать в светлых тонах.
3. Отметка пола в санузлах должна быть не менее чем на 20мм ниже, от отметки чистого пола, согласно СН РК 3.02-36-2012 "Полы".

Согласовано		
Инженер ЭО	Исаев Р.	11.24
Инженер ВК	Керимов Д.	11.24
Инженер ОВ	Аминов Б.	11.24

Взам. инв. N

Подп. и дата

Инв. N подл.

Изм.	Кол.уч.	Лист	N док.	Подпись	Дата
Проверил	Ким И.				11.24
Выполнил	Нуржанова А.				11.24
Н. контр.	Бакиров Н.				11.24

47-2021 АР

"Капитальный ремонт зданий специализированной пожарной части №6 г. Алматы Медеуского района ул. Кунаева д.132"

Пожарная часть №6

Стадия	Лист	Листов
РП	32	50

План на отм. 0,000 (ремонтные работы)

ТОО «Строй-проект-инвентаризация» г. Шымкент – 2025г.

План на отм. +3,300; +3.500
(ремонтные работы)

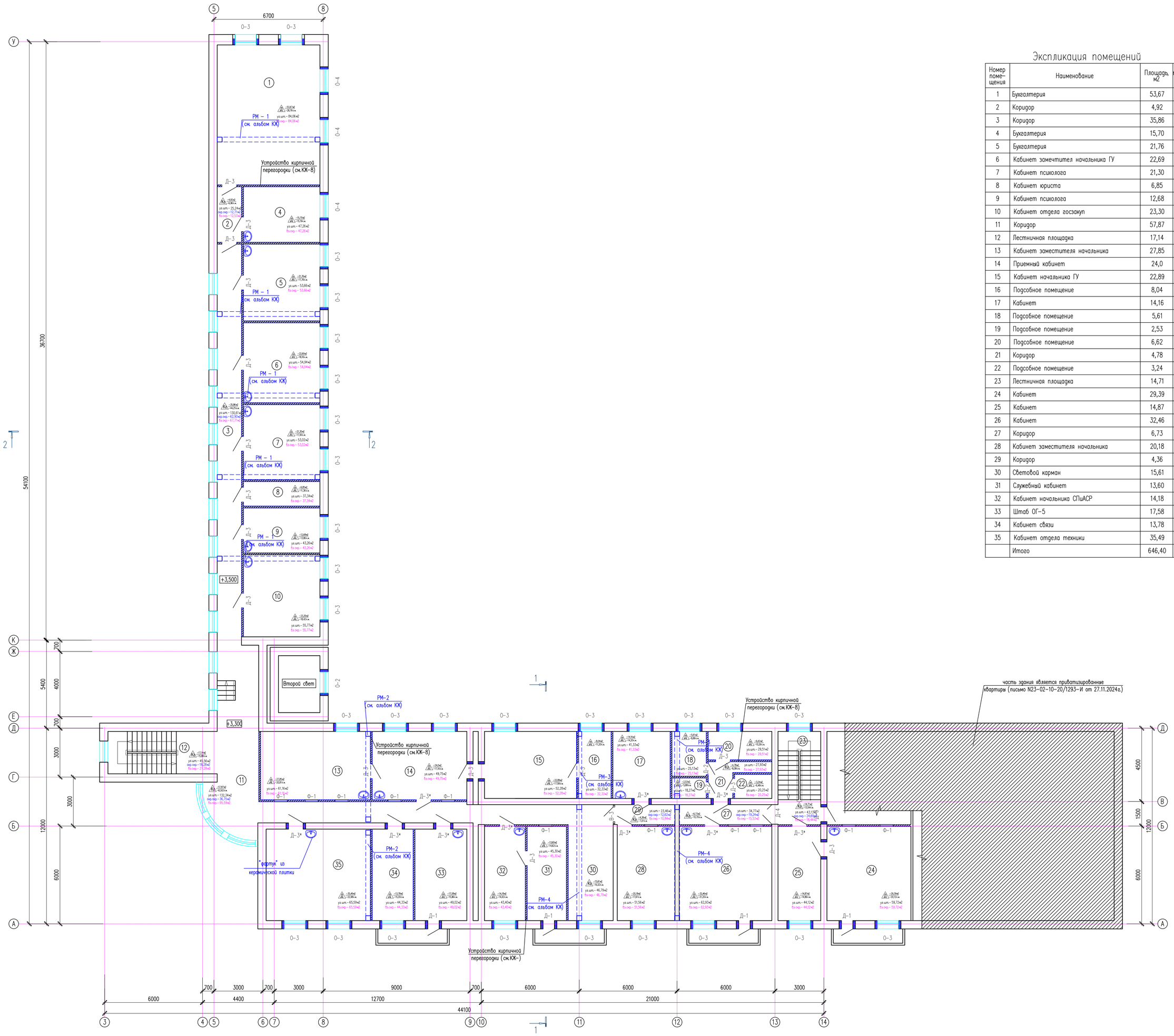

Экспликация помещений

Номер поме-щения	Наименование	Площадь, м2	Кат. поме-ще-ния
1	Бухгалтерия	53,67	Д
2	Коридор	4,92	Д
3	Коридор	35,86	Д
4	Бухгалтерия	15,70	Д
5	Бухгалтерия	21,76	Д
6	Кабинет замечтител начальника ГУ	22,69	Д
7	Кабинет психолога	21,30	Д
8	Кабинет юриста	6,85	Д
9	Кабинет психолога	12,68	Д
10	Кабинет отдела госзакуп	23,30	Д
11	Коридор	57,87	Д
12	Лестничная площадка	17,14	Д
13	Кабинет заместителя начальника	27,85	Д
14	Приемный кабинет	24,0	Д
15	Кабинет начальника ГУ	22,89	Д
16	Подсобное помещение	8,04	Д
17	Кабинет	14,16	Д
18	Подсобное помещение	5,61	Д
19	Подсобное помещение	2,53	Д
20	Подсобное помещение	6,62	Д
21	Коридор	4,78	Д
22	Подсобное помещение	3,24	Д
23	Лестничная площадка	14,71	Д
24	Кабинет	29,39	Д
25	Кабинет	14,87	Д
26	Кабинет	32,46	Д
27	Коридор	6,73	Д
28	Кабинет заместителя начальника	20,18	Д
29	Коридор	4,36	Д
30	Световой карман	15,61	Д
31	Служебный кабинет	13,60	Д
32	Кабинет начальника СПиАСР	14,18	Д
33	Штаб ОГ-5	17,58	Д
34	Кабинет связи	13,78	Д
35	Кабинет отдела техники	35,49	Д
	Итого	646,40	

Условные обозначения

ул.шт. – улучшенная штукатурка стен
акр.окр.– акриловая окраска стен
вз.окр.– водоэмульсионная окраска стен

— устройство кирпичных перегородок

Монтаж оконных блоков

Монтаж дверных блоков

Примечание:
1. Данный лист смотреть совместно с листами АС-40-46.
2. Окна (по оси 3 и 5) во время произведения ремонтных работ по усилению наружных стен и проем снять сохранить в сухом, чистом помещений. После завершения ремонтных работ установить обратно.
Согласно техническому заключению окна по оси 3 и 5 находятся в удовлетворительном состоянии.
2. Цветовую гамму по внутренней отделке выдержать в светлых тонах
3. Отметка пола в санузлах должна быть не менее чем на 20мм ниже, от отметки чистого пола, согласно СН РК 3.02-36-2012 "Полы".

Изм.	Кол.уч.	Лист	N док.	Подпись	Дата
Проверил		Ким И.			11.24
Выполнил		Нуржанова А.			11.24
Н. контр.		Бакиров Н.			11.24

47-2021 АР

"Капитальный ремонт зданий специализированной пожарной части №6 г. Алматы Медеуского района ул. Кунаева д.132"

Пожарная часть №6

Стадия	Лист	Листов
РП	33	50

План на отм. +3,200; +3,500 (ремонтные работы)

ТОО «Строй-проект-инвентаризация» г. Шымкент – 2025г.

Согласовано		
Инженер ЭО	Исаев Р.	11.24
Инженер ВК	Керимов Д.	11.24
Инженер ОВ	Аминкул Б.	11.24

Взам. инв. N | Подп. и дата | Инв. N подл.

План на отм. +3,300; +3.500
(ремонтные работы)

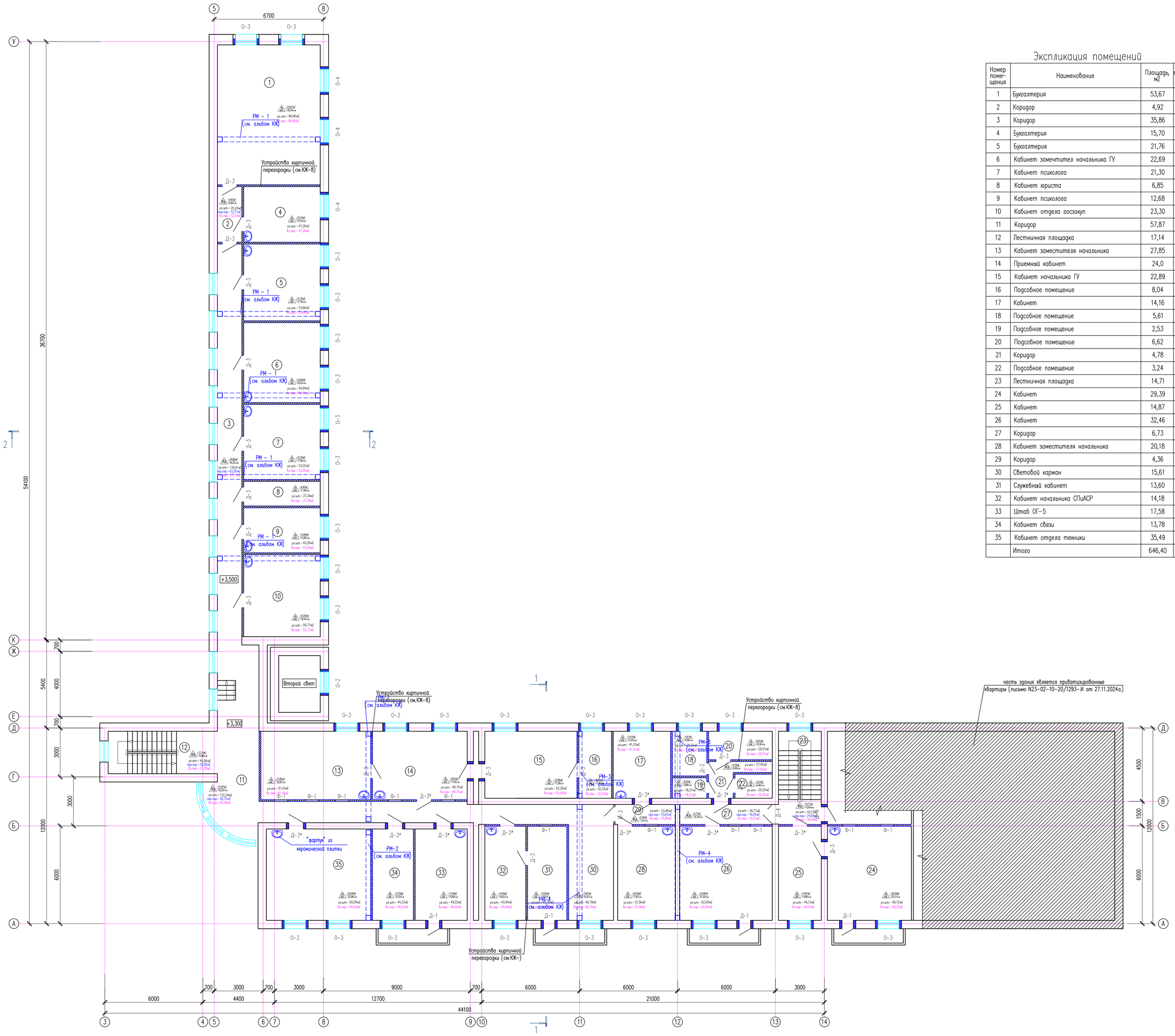

Экспликация помещений

Номер помещения	Наименование	Площадь м2	Кат. помещения
1	Бухгалтерия	53,67	Д
2	Коридор	4,92	Д
3	Коридор	35,86	Д
4	Бухгалтерия	15,70	Д
5	Бухгалтерия	21,76	Д
6	Кабинет замечтителя начальника ГУ	22,69	Д
7	Кабинет психолога	21,30	Д
8	Кабинет юриста	6,85	Д
9	Кабинет психолога	12,68	Д
10	Кабинет отдела госзакуп	23,30	Д
11	Коридор	57,87	Д
12	Лестничная площадка	17,14	Д
13	Кабинет заместителя начальника	27,85	Д
14	Приемный кабинет	24,0	Д
15	Кабинет начальника ГУ	22,89	Д
16	Подсобное помещение	8,04	Д
17	Кабинет	14,16	Д
18	Подсобное помещение	5,61	Д
19	Подсобное помещение	2,53	Д
20	Подсобное помещение	6,62	Д
21	Коридор	4,78	Д
22	Подсобное помещение	3,24	Д
23	Лестничная площадка	14,71	Д
24	Кабинет	29,39	Д
25	Кабинет	14,87	Д
26	Кабинет	32,46	Д
27	Коридор	6,73	Д
28	Кабинет заместителя начальника	20,18	Д
29	Коридор	4,36	Д
30	Световой карман	15,61	Д
31	Служебный кабинет	13,60	Д
32	Кабинет начальника СПиАСР	14,18	Д
33	Штаб ОГ–5	17,58	Д
34	Кабинет связи	13,78	Д
35	Кабинет отдела техники	35,49	Д
	Итого	646,40	

Условные обозначения

ул.шт. – улучшенная штукатурка стен
акр.окр.– акриловая окраска стен
вэ.окр.– водоэмульсионная окраска стен

— устройство кирпичных перегородок
Монтаж оконных блоков
Монтаж дверных блоков

Примечание:
1. Данный лист смотреть совместно с листами АС–40–46.
2. Окна (по оси 3 и 5) во время произведения ремонтных работ по усилению наружных стен и проем снять сохранить в сухом, чистом помещений. После завершения ремонтных работ установить обратно.
Согласно техническому заключению окна по оси 3 и 5 находятся в удовлетворительном состояний.
2. Цветовую гамму по внутренней отделке выдержать в светлых тонах
3. Отметка пола в санузлах должна быть не менее чем на 20мм ниже, от отметки чистого пола, согласно СН РК 3.02–36–2012 "Полы".

Изм.	Кол.уч.	Лист	N док.	Подпись	Дата
Проверил		Ким И.			11.24
Выполнил		Нуржанова А.			11.24
Н. контр.		Бакиров Н.			11.24

47–2021 АР

"Капитальный ремонт зданий специализированной пожарной части №6 г. Алматы Медеуского района ул. Кунаева д.132"

Пожарная часть №6

Стадия	Лист	Листов
РП	33	50

План на отм. +3,200; +3,500 (ремонтные работы)

ТОО «Строй–проект–инвентаризация» г. Шымкент – 2025г.

Согласовано			
Инженер ЭО	Исам Р.		11.24
Инженер ВК	Керимов Д.		11.24
Инженер ОВ	Амержол Б.		11.24

Взам. инв. N | Подп. и дата | Инв. N подл.

Разрез 1–1
(ремонтные работы)

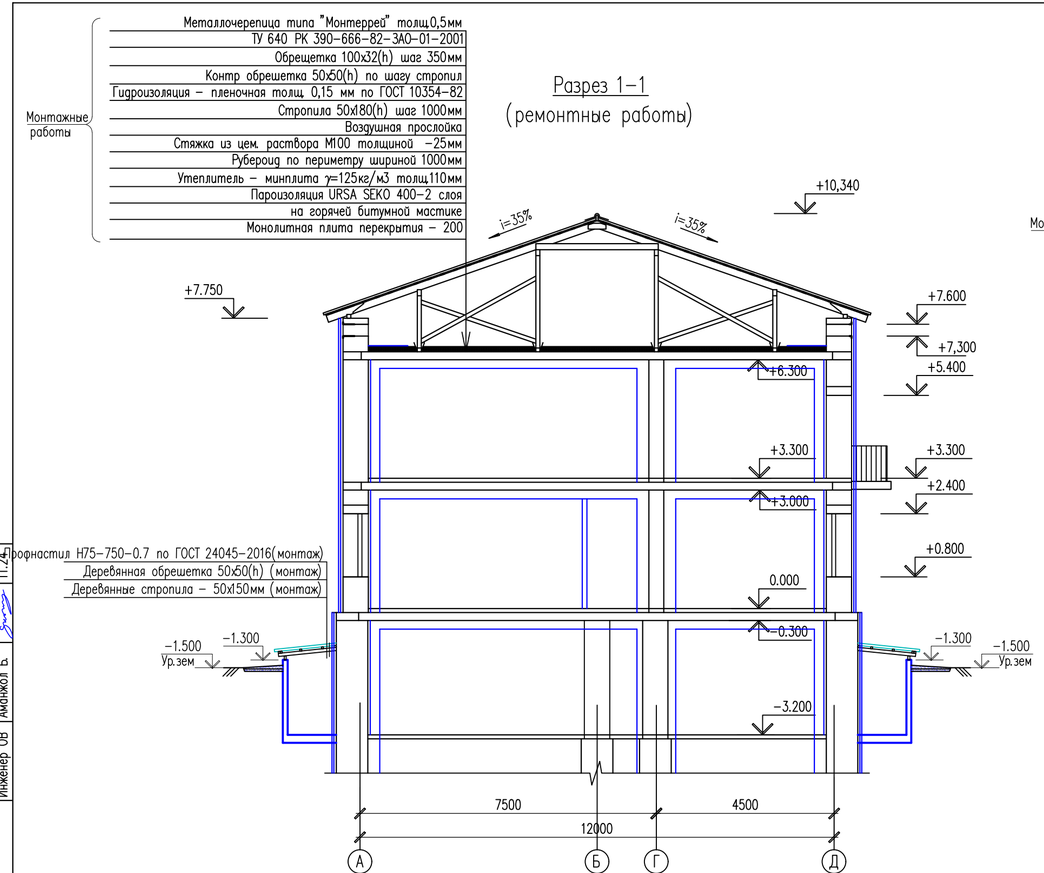

Разрез 2–2
(ремонтные работы)

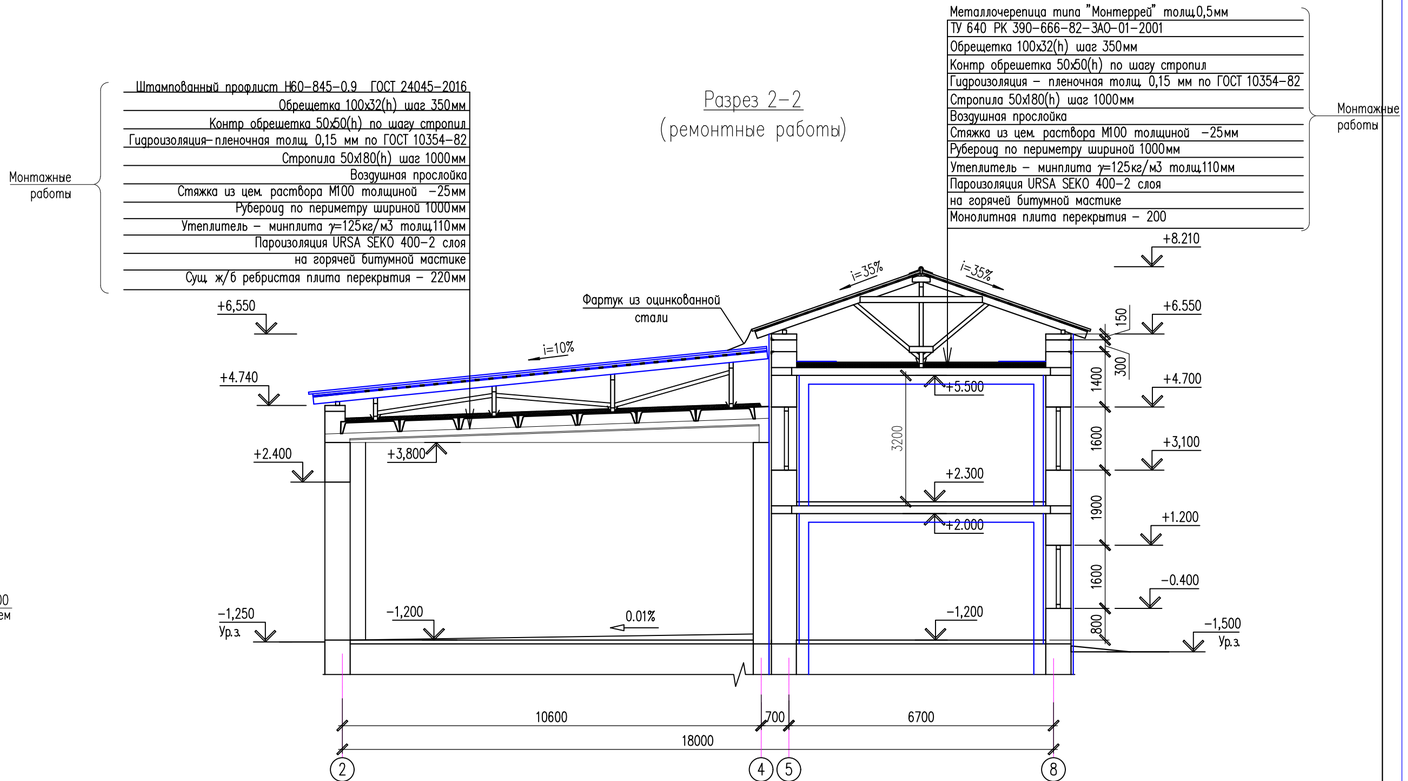

Деталь устроиство отмостки

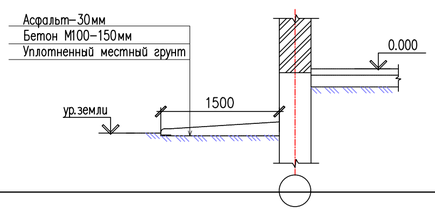

Примечание:
1. По периметру здания выполнить асфальтобетонную отмостку по типу детали 89 серии 2.110–3п в.1 шириной 1500мм с уклоном от здания не менее чем 0.03 –348.50 м².

Согласовано			
Инженер ЭО	Ислам Р.	11.24	
Инженер ВК	Керимов Д.	11.24	
Инженер ОВ	Аманжол Б.	11.24	

Взам. инв. N

Подп. и дата

Инв. N подл.

Изм.	Кол.уч.	Лист	N док.	Подпись	Дата
Проверил		Ким И.			11.24
Выполнил		Нуржанова А.			11.24
Н. контр.		Бакиров Н.			11.24

47–2021 АР

"Капитальный ремонт зданий специализированной пожарной части №5 г. Алматы Медеуского района ул. Кунаева д.132"

Пожарная часть №5

Стадия	Лист	Листов
РП	34	50

Разрез 1–1, 2–2 (ремонтные работы)

ТОО «Строй–проект–инвентаризация» г. Шымкент – 2025г.

Копировал Формат А4–3

Спецификация заполнения проемов окон и дверей

Марка поз.	Условные обозначения	Наименование	под-вал	1 эт.	2 эт.	Масса ед.кг	Примеч.
		Наружные двери					
ДН-1	ГОСТ 31173-2003 223-207-0101-код АГСК	ДСН ПНЛ М3У 2100х900	1	9	–		метал.
ДН-2	ГОСТ 31173-2003 223-207-0102-код АГСК	ДСН ПНЛ М3У 2100х1200	–	2	–		метал.
		Внутренние двери					
Д-1	ГОСТ 475-2016 223-201-0102-код АГСК	ДВ 1Рп 21х7 Г Пр Mg1	2	2	4		дерев.
Д-2	ГОСТ 475-2016 223-201-0102-код АГСК	ДВ 1Рп 21х8 Г Пр Mg1	1	2	2		дерев.
Д-3	ГОСТ 475-2016 223-201-0101-код АГСК	ДВ 1Рп 21х9 Г Пр Mg1	10	22	17		дерев.
Д-3*	ГОСТ 475-2016 223-201-0112-код АГСК	ДВ 1Рп 21х9 О Пр Mg1	–	2	10		дерев. с остек.
Д-4	ГОСТ 475-2016 223-201-0115-код АГСК	ДВ 2Рп 21х12 О Пр Mg1	–	3	1		дерев. с остек.
Д-5	СТ РК 3552-2020 223-207-0201-код АГСК	ДПС 01 2001-900 EI45	1	–	–		метал.
		Окна					
О-1	ГОСТ 30674-99 223-102-0106-код АГСК	Окно ОП В2 600-1300 (4М1-8-4М1-8-4М1) с моск.сеткой 0,72м2	11	–	–		
О-2	ГОСТ 30674-99 223-102-0106-код АГСК	Окно ОП В2 1000-1300 (4М1-8-4М1-8-4М1) с моск.сеткой 0,72м2	–	–	1		
О-3	ГОСТ 30674-99 223-102-0106-код АГСК	Окно ОП В2 1600-1300 (4М1-8-4М1-8-4М1) с моск.сеткой 0,72м2	–	31	29		
О-4	ГОСТ 30674-99 223-102-0106-код АГСК	Окно ОП В2 1600-1400 (4М1-8-4М1-8-4М1) с моск.сеткой 0,72м2	–	4	3		
О-5	ГОСТ 30674-99 223-102-0106-код АГСК	Окно ОП В2 1600-1500 (4М1-8-4М1-8-4М1) с моск.сеткой 0,72м2	–	1	–		
О-6	ГОСТ 30674-99 223-102-0106-код АГСК	Окно ОП В2 600-1600 (4М1-8-4М1-8-4М1) с моск.сеткой 0,72м2	–	5	–		
О-7	ГОСТ 30674-99 223-102-0103-код АГСК	Окно ОП В2 1200-1200 (4М1-10-4К)	1	–	–		
О-8	ГОСТ 30674-99 223-102-0103-код АГСК	Окно ОП В2 1200-900 (4М1-10-4К)	2	–	–		
Ф-1	ГОСТ 30674-99 223-102-0103-код АГСК	Окно ОП В2 600-1300 (4М1-10-4К)	–	8	11		
Ф-2	ГОСТ 30674-99 223-102-0103-код АГСК	Окно ОП В2 500-1200 (4М1-10-4К)	–	6	–		
		Витражи					
В-1	ГОСТ 23747-2015 223-205-0104-код АГСК	ДАВ Км Дб Бпр Р 2100х1200	–	1	–		
	ГОСТ 21519-2003 223-103-0101-код АГСК	ОАК СПО 2100х150х82 В2 ОАК СПО 900х1500х82 В2	–	2/1	–		
В-2	ГОСТ 23747-2015 223-205-0104-код АГСК	ДАВ Км Дб Бпр Р 2100х1200	–	1	–		
	ГОСТ 21519-2003 223-103-0101-код АГСК	ОАК СПО 2100х250х82 В2 ОАК СПО 900х1700х82 В2	–	2/1	–		
В-3	ГОСТ 23747-2015 223-205-0101-код АГСК	ДАВ Км Дб Бпр Р 2100х900	–	–	1		
	ГОСТ 21519-2003 223-103-0101-код АГСК	ОАК СПО 2100х150х82 В2 ОАК СПО 900х2200х82 В2	–	–	2/1		
		Улучшенная штукатурка, шпатлевка с последующей водоэмуль-сионной окраской внутренних откосов, м2	8,25	52,98	49,23		
		Улучшенная штукатурка, шпатлевка с последующей водоэмуль-сионной окраской наружных откосов, м	27,50	176,60	164,10		
	224-104-0308-код АГСК	Устройство подоконных сливов из оцинкованной стали толщ.0,7мм, пм	14,30	55,40	49,70		
	ГОСТ 30673-99 223-501-0105-код АГСК	Устройство подоконных досок из ПВХ шириной 350мм, пм	16,50	63,60	57,30		

Согласовано

Инженер ЭО	Ислам Р.	11.24
Инженер ВК	Керимов Д.	11.24
Инженер ОВ	Аманжол Б.	11.24

Взам. инв. N

Подп. и дата

Инв. N подл.

Окно О-1 (М 1:50)

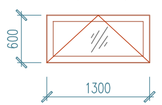

Окно О-2 (М 1:50)

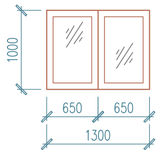

Окно О-3 (М 1:50)

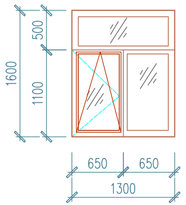

Окно О-4 (М 1:50)

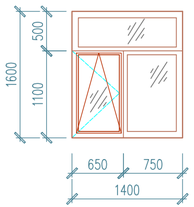

Окно О-5 (М 1:50)

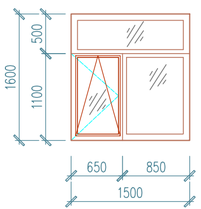

Окно О-6 (М 1:50)

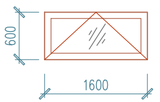

Окно О-7 (М 1:50)

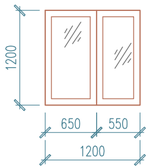

Окно О-8 (М 1:50)

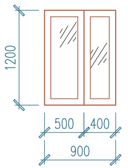

Витраж В-1 (М 1:50)

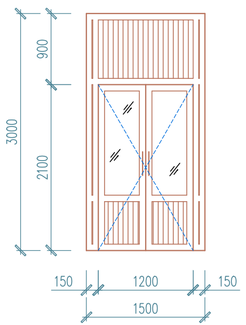

Витраж В-2 (М 1:50)

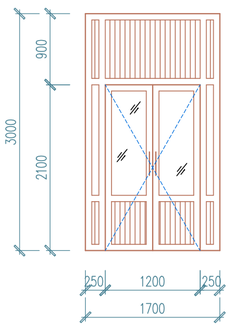

Витраж В-3 (М 1:50)

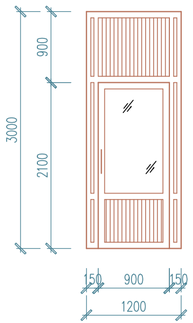

Фрамуга Ф-1 (М 1:50)

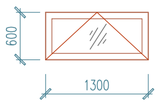

Фрамуга Ф-2 (М 1:50)

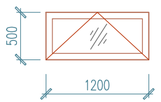

1. Оконные блоки из поливинилхлоридных профилей выполняются в соответствии с требованиями ГОСТ 30674-99.

Поливинилхлоридные профили изготавливаются из жесткого непластифицированного, модифицированного на высокую ударную вязкость и стойкость к климатическим воздействиям поливинилхлорида, и должны отвечать требованиям ГОСТ 30673, а также техническим условиям на конкретные системы профилей, утвержденных в установленном порядке.

В качестве светопрозрачного заполнения применяются упрочненные виды стекол:

– армированное или закаленное стекло по ГОСТ 30698. Допускается применение двухкамерных стеклопакетов без заполнения и с заполнением инертным газом, с сопротивлением теплопередаче R=0.53 м2х0С/Вт.

Внутренние окна и фрамуги применяется однокамерные стеклопакеты с сопротивлением теплопередаче не менее R=0.83 $м^2 \cdot {}^0C/Вт$.

Монтаж витражей, окон и дверей должен осуществляться специализированными строительными фирмами.

Оконные блоки выполняются с поворотными устройствами, обеспечивающими естественное проветривание помещений.

Сливы оконных проемов выполнить из оцинкованной стали t= 0.7мм.

Подоконные доски из поливинилхлоридных профилей.

Размеры оконных блоков и витражей уточняются по месту.

Профили изделий витражей усиливают металлическими стальными вкладышами с антикоррозионным покрытием с толщиной стенок не менее 2,0мм.

Монтаж витражей должен осуществляться специализированными строительными фирмами.

Окончание монтажных работ должно подтверждаться актом сдачи-приемки, включающим в себя гарантийные обязательства производителя работ.

Схема структурного обозначения оконных блоков

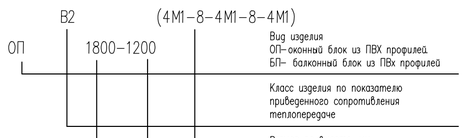

Изм.	Кол.уч.	Лист	N док.	Подпись	Дата	47-2021 АР		
						"Капитальный ремонт зданий специализированной пожарной части №5 г. Алматы Медеуского района ул. Кунаева д.132"		
						Пожарная часть №5	Стадия	Лист	Листов
							РП	35	50
Проверил		Ким И.			11.24				
Выполнил		Нуржанова А.			11.24				
Н. контр.		Бакиров Н.			11.24	Спецификация заполнения проемов окон и дверей	ТОО «Строй-проект-инвентаризация» г. Шымкент - 2025г.		

Копировал Формат А4-3

Экспликация полов

Наименование или номер по проекту	Тип пола по проекту	Схема пола или номер узла по серии 2.244-16.6	Элементы пола и их толщина	Площадь пола, м2
Подвал				
4	Кр	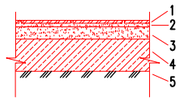	1- Покрытие - керамическая плитка толщ.10мм по ГОСТ 6787-89 2- Прослойка и заполнение швов из цем-песчаного раствора М150 - 10мм 3-Гидроизоляционный слой: 2 слой изола на битумной мастике. 4-Цем-песчаная стяжка М150 по сетке ø5Вр1/100/100 толщ.80мм 5-Уплотненный грунт Устройство керамического плинтуса, м	9,28 11,62
1	Кг	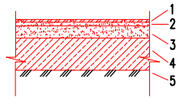	1- Покрытие - керамогранитная плитка толщ.10мм с шероховатой поверхностью 2- Прослойка и заполнение швов из цем-песчаного раствора М150 - 10мм 3-Цем-песчаная стяжка М150 по сетке ø5Вр1/100/100 толщ.80мм 4-Уплотненный грунт Устройство керамогранитного плинтуса, м	13,36 14,06
2,3,5,5а,6,7,8,9,10, 11,12,13,14,15	Б	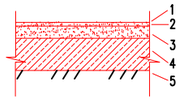	1- Бетон кл.С12/15 по сетке ø5Вр1/100/100 толщ.30мм 2-Подстилающий слой бетон кл.С8/10 толщ.20мм 3-Гидроизоляция - слой щебня, пропитанный мастикой битумной кровельной горячей ГОСТ2889-80-50мм 4-Уплотненный грунт	212,77
1 этаж				
2,3,4,5,7,8,11, 19,22,24,25, 26,27,28,29,32, 33,34,35,36,37, 38,39,40	Д	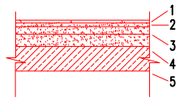	1-Линолеум коммерческий 2-Прослойка из клеящей мастики 3-Выравнивающая стяжка из цементно-песчаного рас-ра- 20мм 4-Подстилающий слой из бетона марки М 100 - 80мм 5-Монолитная плита перекрытия Устройство поливинилхлоридного плинтуса, м	538,79 413,33
1,6,20,21	Кр	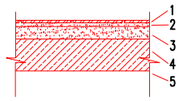	1- Покрытие - керамическая плитка толщ.10мм по ГОСТ 6787-89 2- Прослойка и заполнение швов из цем-песчаного раствора М150 - 10мм 3-Гидроизоляционный слой: 2 слой изола на битумной мастике. 4-Цем-песчаная стяжка М150 по сетке ø5Вр1/100/100 толщ.80мм 5-Сущ. монолитная плита перекрытия Устройство керамического плинтуса, м	448,81 122,06
9,10,12,13,14, 15,16,17,18,23, 30,31,31а	Кг	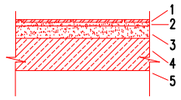	1- Покрытие - керамогранитная плитка толщ.10мм с шероховатой поверхностью 2- Прослойка и заполнение швов из цем-песчаного раствора М150 - 10мм 3-Цем-песчаная стяжка М150 по сетке ø5Вр1/100/100 толщ.80мм 4-Сущ. монолитная плита перекрытия Устройство керамогранитного плинтуса, м	199,74 194,57
2 этаж				
1,4,5,6,7,8,9,10, 13,14,15,16,17,18, 19,20,22,24,25, 26,28,31,32, 33,34,35	Д	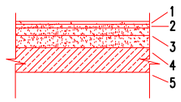	1-Линолеум коммерческий 2-Прослойка из клеящей мастики 3-Выравнивающая стяжка из цементно-песчаного рас-ра- 20мм 4-Подстилающий слой из бетона марки М 100 - 80мм 5-Монолитная плита перекрытия Устройство поливинилхлоридного плинтуса, м	484,42 426,59
2,3,11,12,21,23, 27,29,30	Кг	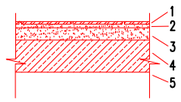	1- Покрытие - керамогранитная плитка толщ.10мм с шероховатой поверхностью 2- Прослойка и заполнение швов из цем-песчаного раствора М150 - 10мм 3-Цем-песчаная стяжка М150 по сетке ø5Вр1/100/100 толщ.80мм 4-Монолитная плита перекрытия - 200мм Устройство керамогранитного плинтуса, м	161,98 169,04

Ведомость ремонтных работ

Марка поз.	Обозначение	Наименование	Кол.	Масса ед.кг	Примеч.
		Устройство ограждения лестницы, шт (л.АС-57) ОГ-1 ОГ-2	 4 2		
	ГОСТ 24045-2016	Устройство покрытия приямков из профнастила Н75-750-0.7, м2	8,70		покрытия приямков
		Деревянная обрешетка 50х50(h), м3	0,06		покрытия приямков
		Деревянная стропила 50х150(h), м2	0,1		покрытия приямков
		Фартук 300х0.7 из оцинкованной стали, м2	1,50		покрытия приямков
		Ворота			
Вр-1	см. альбом КМ	Ворота Вр-1	6		
Вр-2	см. альбом КМ	Ворота Вр-2	1		

Расход металлических ворот см. раздел КМ

1. Данный лист смотреть совместно с листами АС-32.
2. Производство внутренних отделочных работ вести согласно СН РК 2.04-05-2014 "Изоляционные и отделочные покрытия" с соблюдением всех требований по технике безопасности СН РК 1.03-14-2011 "Охрана труда и техника безопасности в строительстве".
3. Для покрытия полов применять нешлифованный, рельефный керамогранит и керамические плитки.
4. Полы в санузлах и душевых выполнить с уклоном в сторону трапа.

Согласовано

Инженер ЭО	Ислам Р.	11.24
Инженер ВК	Керимов Д.	11.24
Инженер ОВ	Аманжол Б.	11.24

Взам. инв. N

Подп. и дата

Инв. N подл.

Изм.	Кол.уч.	Лист	N док.	Подпись	Дата
Проверил		Ким И.			11.24
Выполнил		Нуржанова А.			11.24
Н. контр.		Бакиров Н.			11.24

47-2021 АР

"Капитальный ремонт зданий специализированной пожарной части №5 г. Алматы Медеуского района ул. Кунаева д.132"

Пожарная часть №5

Стадия	Лист	Листов
РП	36	50

Экспликация полов (ремонтные работы)
Ведомость ремонтных работ

ТОО «Строй-проект-инвентаризация» г. Шымкент - 2025г.

Копировал Формат А3

Ведомость отделки помещений (ремонтные работы)

Наименование или номер помещения	Вид отделки элементов интерьеров							
	Потолок	Площадь	Стены или перегородки	Площадь	Низ стен или перегородок	Площадь	Высота мм	Примечание
цокольный этаж								
1,2,3,5,6,7,8,9, 10,11,12,13,14	затирка, шпатлевка сухими стр-ми смесями водоэмульсионная окраска	197,27 197,27 197,27	улучшенная штукатурка по сетке толщ.60мм	601,81				
			Затирка изв-песч.раств. ж/б поверх.	601,81				
			шпатлевка сухими стр-ми смесями-2мм	601,81				
			водоэмульси-	601,81				
4	затирка, шпатлевка сухими стр-ми смесями водоэмульсионная окраска	9,28 9,28 9,28	штукатурка по сетке толщ.60мм	34,80				
			керамическая плитка	34,80				
15	затирка, шпатлевка сухими стр-ми смесями водоэмульсионная окраска	28,86 28,86 28,86	улучшенная штукатурка по сетке толщ.60мм	61,02				
			Затирка изв-песч.раств. ж/б поверх.	61,02				
			шпатлевка сухими стр-ми смесями-2мм	61,02				
			акриловая окраска	61,02				
1 этаж								
2,3,4,9,10,11,18	затирка, шпатлевка сухими стр-ми смесями водоэмульсионная окраска	99,73 99,73 99,73	улучшенная штукатурка по сетке толщ.60мм	428,21				
			Затирка изв-песч.раств. ж/б поверх.	428,21				
			шпатлевка сухими стр-ми смесями толщ.2мм	428,21				
			водоэмульсионная окраска	428,21				
5,5а,7,8,19,22,24,25, 26,27,28,29,32,33, 34,35,36,37,38,39, 40	Устройство подвесного потолка типа "Армстронг" "Армстронг"	474,73	улучшенная штукатурка по сетке толщ.60мм	1023,78				
			Затирка изв-песч.раств. ж/б поверх.	1023,78				
			шпатлевка сухими стр-ми смесями толщ.2мм	1023,78				
			водоэмульсионная окраска	1023,78				

Ведомость отделки помещений (ремонтные работы)

Наименование или номер помещения	Вид отделки элементов интерьеров							
	Потолок	Площадь	Стены или перегородки	Площадь	Низ стен или перегородок	Площадь	Высота мм	Примечание
1 этаж								
20,21	Устройство подвесного потолка типа "Армстронг"	10,22	штукатурка по сетке толщ.60мм	52,40				
			керамическая плитка	52,40				
12,16,17,23,30,31	Устройство подвесного потолка типа "Армстронг"	122,86 122,86 122,86	улучшенная штукатурка по сетке толщ.60мм	375,31				
			Затирка изв-песч.раств. ж/б поверх.	375,31				
			шпатлевка сухими стр-ми смесями-2мм	375,31				
			акриловая окраска	375,31				
1,6	затирка, шпатлевка сухими стр-ми смесями масляная окраска	438,59 438,59 438,59	улучшенная штукатурка по сетке толщ.60мм	606,06	масляная окраска	217,38	2000	
			Затирка изв-песч.раств. ж/б поверх.	606,06				
			шпатлевка сухими стр-ми смесями-2мм	606,06				
			водоэмульсионная окраска	388,68				
15	затирка, шпатлевка сухими стр-ми смесями водоэмульсионная окраска	21,82 21,82 21,82	улучшенная штукатурка по сетке толщ.60мм	61,63	масляная окраска	32,56	1800	
			Затирка изв-песч.раств. ж/б поверх.	61,63				
			шпатлевка сухими стр-ми смесями-2мм	61,63				
			водоэмульсионная окраска	29,07				
13,14	затирка, шпатлевка сухими стр-ми смесями водоэмульсионная окраска	20,06 20,06 20,06	улучшенная штукатурка по сетке толщ.60мм	72.15				
			Затирка изв-песч.раств. ж/б поверх.	72.15				
			шпатлевка сухими стр-ми смесями-2мм	72.15				
			водоэмульсионная окраска	72.15				

Ведомость отделки помещений (ремонтные работы)

Наименование или номер помещения	Вид отделки элементов интерьеров							
	Потолок	Площадь	Стены или перегородки	Площадь	Низ стен или перегородок	Площадь	Высота мм	Примечание
2 этаж								
1,4,5,6,7,8,9,10, 13,14,15,16,17,18, 19,20,21,22,24,25, 26,28,30,31,32, 33,34,35	Устройство подвесного потолка типа "Армстронг" "Армстронг"	504,81	улучшенная штукатурка по сетке толщ.60мм	1300,01				
			Затирка изв-песч.раств. ж/б поверх.	1300,01				
			шпатлевка сухими стр-ми смесями толщ.2мм	1300,01				
			водоэмульсионная окраска	1300,01				
2,3,11,12,23, 27,29	Устройство подвесного потолка типа "Армстронг" "Армстронг"	141,59	улучшенная штукатурка по сетке толщ.60мм	435,11				
			Затирка изв-песч.раств. ж/б поверх.	435,11				
			шпатлевка сухими стр-ми смесями-2мм	435,11				
			акриловая окраска	435,11				

Примечание:

1. Штукатурку по сетке толщиной 60мм выполнить бетоном кл.С12/15.
Штукатурка по сетке дверных и оконных откосов толщ.60мм -110,46м2.
Расход сетки и анкера А-1 см.р.КЖ

2. 3. В помещениях выполнить "фартук" из керамической плитки, размером 1200х1200(h) в месте установки раковины.
Общий расход плитки на 2 этажа -40,32м2.

Согласовано

Инженер ЭО	Ислам Р.	11.24
Инженер ВК	Керимов Д.	11.24
Инженер ОВ	Аманжол Б.	11.24

Взам. инв. N

Подп. и дата

Инв. N подл.

Изм.	Кол.уч.	Лист	N док.	Подпись	Дата
Проверил	Ким И.				11.24
Выполнил	Нуржанова А.				11.24
Н. контр.	Бакиров Н.				11.24

47-2021 АР

"Капитальный ремонт зданий специализированной пожарной части №5 г. Алматы Медеуского района ул. Кунаева д.132"

Пожарная часть №5

Стадия	Лист	Листов
РП	37	50

Ведомость отделки помещений

ТОО «Строй-проект-инвентаризация» г. Шымкент - 2025г.

Копировал

Формат А4-3

Ограждение ОГ-1

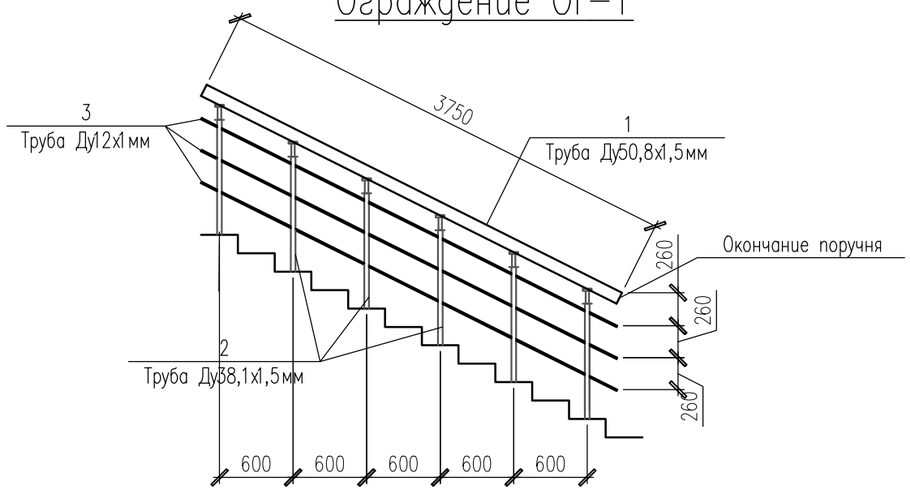

Спецификация материалов

Поз.	Обозначение	Наименование		Кол.	Масса ед., кг.	Примечание
		Ограждение ОГ-1				Расход на 1шт
1	ГОСТ 9941-81 241-105-0138-код АГСК	Труба ø 50,8х1,5мм	L=3800мм	1	7,0	7,0
2	ГОСТ 9941-81 241-105-0126-код АГСК	Труба ø 38,1х1,5мм	L=900мм	6	1.22	8,54
3	ГОСТ 9941-81 241-105-0101-код АГСК	Труба ø 12х1мм(ригель)	L=3800мм	3	1,03	3,09
4	ГОСТ 9941-81 214-101-0203-0018-код АГСК	Пластина ø 100х2мм	0,01	6	0.16	0,96
		Ограждение ОГ-2				Расход на 1шт
1	ГОСТ 9941-81 241-105-0138-код АГСК	Труба ø 50,8х1,5мм	L=2100мм	1	3,82	3,82
2	ГОСТ 9941-81 241-105-0126-код АГСК	Труба ø 38,1х1,5мм	L=900мм	3	1.22	3,66
3	ГОСТ 9941-81 241-105-0101-код АГСК	Труба ø 12х1мм(ригель)	L=2100мм	3	0,57	1,71
4	ГОСТ 9941-81 214-101-0203-0018-код АГСК	Пластина ø 100х2мм	0,01	3	0.16	0,48

Ограждение ОГ-2

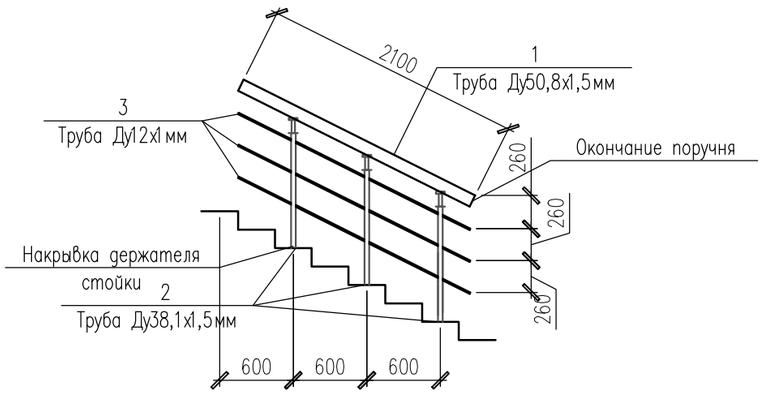

1-1

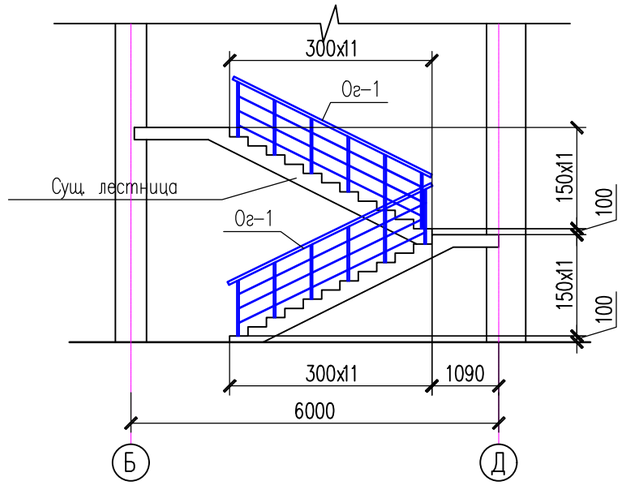

1. Данный лист смотреть совместно с листами АС-35-40.

Изм.	Кол.уч.	Лист	N док.	Подпись	Дата
Проверил		Ким И.			11.24
Выполнил		Нуржанова А.			11.24
Н. контр.		Бакиров Н.			11.24

47-2021 АР

"Капитальный ремонт зданий специализированной пожарной части №5 г. Алматы Медеуского района ул. Кунаева д.132"

Пожарная часть №5

Стадия	Лист	Листов
РП	38	50

Ограждение ОГ-1, ОГ-2

ТОО «Строй-проект-инвентаризация» г. Шымкент - 2025г.

Копировал Формат А3

Согласовано

Инженер ЭО	Ислам Р.	11.24
Инженер ВК	Керимов Д.	11.24
Инженер ОВ	Аманжол Б.	11.24

Взам. инв. N

Подп. и дата

Инв. N подл.

План чердака
(ремонтные работы)

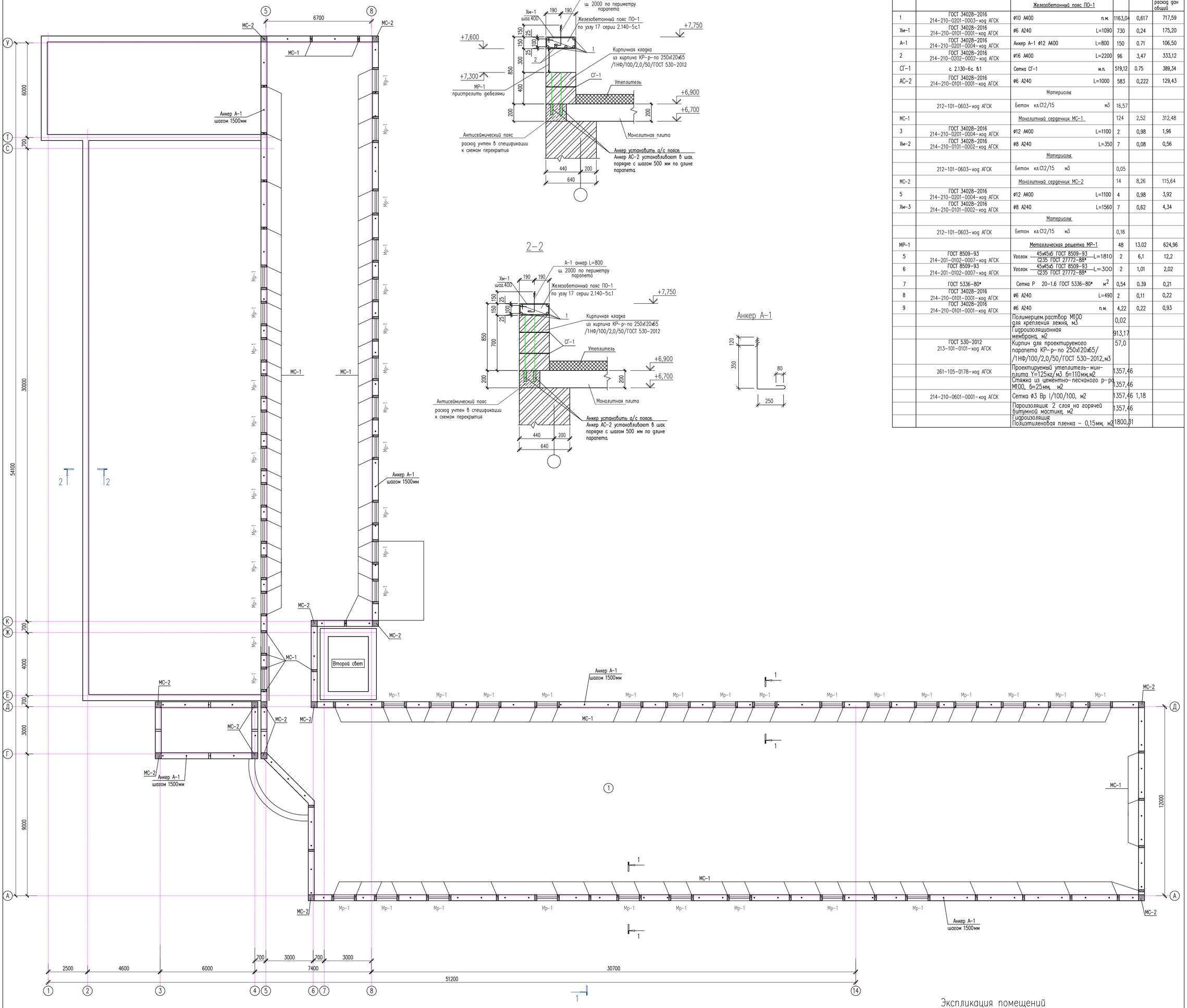

1–1

2–2

Анкер А-1

Спецификация конструктивных элементов

Поз.	Обозначение	Наименование	Кол.	Масса ед., кг.	Примеч.
		Железобетонный пояс ПО-1			расход дан общий
1	ГОСТ 34028-2016 214-210-0201-0003-код АГСК	ø10 А400 п.м.	1163,04	0,617	717,59
Хм-1	ГОСТ 34028-2016 214-210-0101-0001-код АГСК	ø6 А240 L=1090	730	0,24	175,20
А-1	ГОСТ 34028-2016 214-210-0201-0004-код АГСК	Анкер А-1 ø12 А400 L=800	150	0.71	106,50
2	ГОСТ 34028-2016 214-210-0202-0002-код АГСК	ø16 А400 L=2200	96	3,47	333,12
СГ-1	с. 2.130-6с. в.1	Сетка СГ-1 м.п.	519,12	0.75	389,34
АС-2	ГОСТ 34028-2016 214-210-0101-0001-код АГСК	ø6 А240 L=1000	583	0,222	129,43
		Материалы:			
	212-101-0603-код АГСК	Бетон кл.С12/15 м3	16,57		
МС-1		Монолитный сердечник МС-1	124	2,52	312,48
3	ГОСТ 34028-2016 214-210-0201-0004-код АГСК	ø12 А400 L=1100	2	0,98	1,96
Хм-2	ГОСТ 34028-2016 214-210-0101-0002-код АГСК	ø8 А240 L=350	7	0,08	0,56
		Материалы:			
	212-101-0603-код АГСК	Бетон кл.С12/15 м3	0,05		
МС-2		Монолитный сердечник МС-2	14	8,26	115,64
5	ГОСТ 34028-2016 214-210-0201-0004-код АГСК	ø12 А400 L=1100	4	0,98	3,92
Хм-3	ГОСТ 34028-2016 214-210-0101-0002-код АГСК	ø8 А240 L=1560	7	0,62	4,34
		Материалы:			
	212-101-0603-код АГСК	Бетон кл.С12/15 м3	0,16		
МР-1		Металлическая решетка МР-1	48	13.02	624,96
5	ГОСТ 8509-93 214-201-0102-0007-код АГСК	Уголок 45х45х5 ГОСТ 8509-93 / С235 ГОСТ 27772-88* L=1810	2	6,1	12,2
6	ГОСТ 8509-93 214-201-0102-0007-код АГСК	Уголок 45х45х5 ГОСТ 8509-93 / С235 ГОСТ 27772-88* L=300	2	1,01	2,02
7	ГОСТ 5336-80*	Сетка Р 20-1.6 ГОСТ 5336-80* $м^2$	0,54	0.39	0,21
8	ГОСТ 34028-2016 214-210-0101-0001-код АГСК	ø6 А240 L=490	2	0,11	0,22
9	ГОСТ 34028-2016 214-210-0101-0001-код АГСК	ø6 А240 п.м.	4,22	0,22	0,93
		Полимерцем.раствор М100 для крепления лежня, м3	0,02		
		Гидроизоляционная мембрана, м2	913,17		
	ГОСТ 530-2012 213-101-0101-код АГСК	Кирпич для проектируемого парапета КР-р-по 250х120х65/ /1НФ/100/2,0/50/ГОСТ 530-2012,м3	57,0		
	261-105-0178-код АГСК	Проектируемый утеплитель-мин-плита γ=125кг/м3 б=110мм,м2	1357,46		
		Стяжка из цементно-песчаного р-ра М100, б=25мм м2	1357,46		
	214-210-0601-0001-код АГСК	Сетка ø3 Вр I/100/100, м2	1357,46	1,18	
		Пароизоляция: 2 слоя на горячей битумной мастике, м2	1357,46		
		Гидроизоляция: Полиэтиленовая пленка – 0,15мм, м2	1800,31		

Экспликация помещений

Номер помещения	Наименование	Площадь м2	Кат. помещения
1	Чердак	913,17	

1. Парапет – толщ. 380 мм, высотой 850мм из керамического, рядового, полнотелого, одинарного кирпича марки КР-р-по 250х120х65/1Нф/100/2,0/50/ГОСТ530-2012 на смешанных цементных растворах марки М50 со специальными добавками, повышающими сцепление раствора с кирпичом. Кладка стен с однорядной цепной системой перевязки.
2. Анкерные болты А-1 из ø12 для крепления мауэрлата устанавливаются в процессе кладки с шагом не более 2 м.
3. При устройстве продухов фактические размеры простенков следует уточнять по месту.

Ведомость деталей

Поз.	Эскиз	
Хм-1	430; 195; 115; 350	L=1090
Хм-2	20; 100; 100; 320	L=560
Хм-3	460; 460; 320; 320	L=1560

Металлическая решетка МР-1

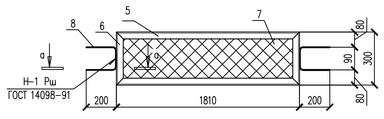

а–а

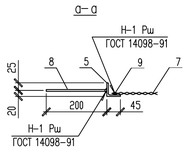

Монолитный сердечник МС-1

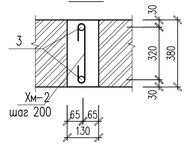

Монолитный сердечник МС-2

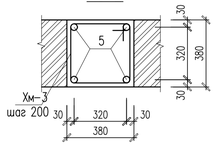

Изм.	Кол.уч.	Лист	N док.	Подпись	Дата
Проверил	Ким И.				11.24
Выполнил	Нуржанова А.				11.24
Н. контр.	Бакиров Н.				11.24

47–2021 АР

"Капитальный ремонт зданий специализированной пожарной части №5 г. Алматы Медеуского района ул. Кунаева д.132"

Пожарная часть №5

Стадия	Лист	Листов
РП	39	50

План чердака (ремонтные работы)

ТОО «Строй-проект-инвентаризация» г. Шымкент – 2025г.

Согласовано
Инженер ЭО Исаев Р. 11.24
Инженер ВК Керимов Д. 11.24
Инженер ОВ Аманжол Б.

Взам. инв. N
Подп. и дата
Инв. N подл.

План кровли
(ремонтные работы)

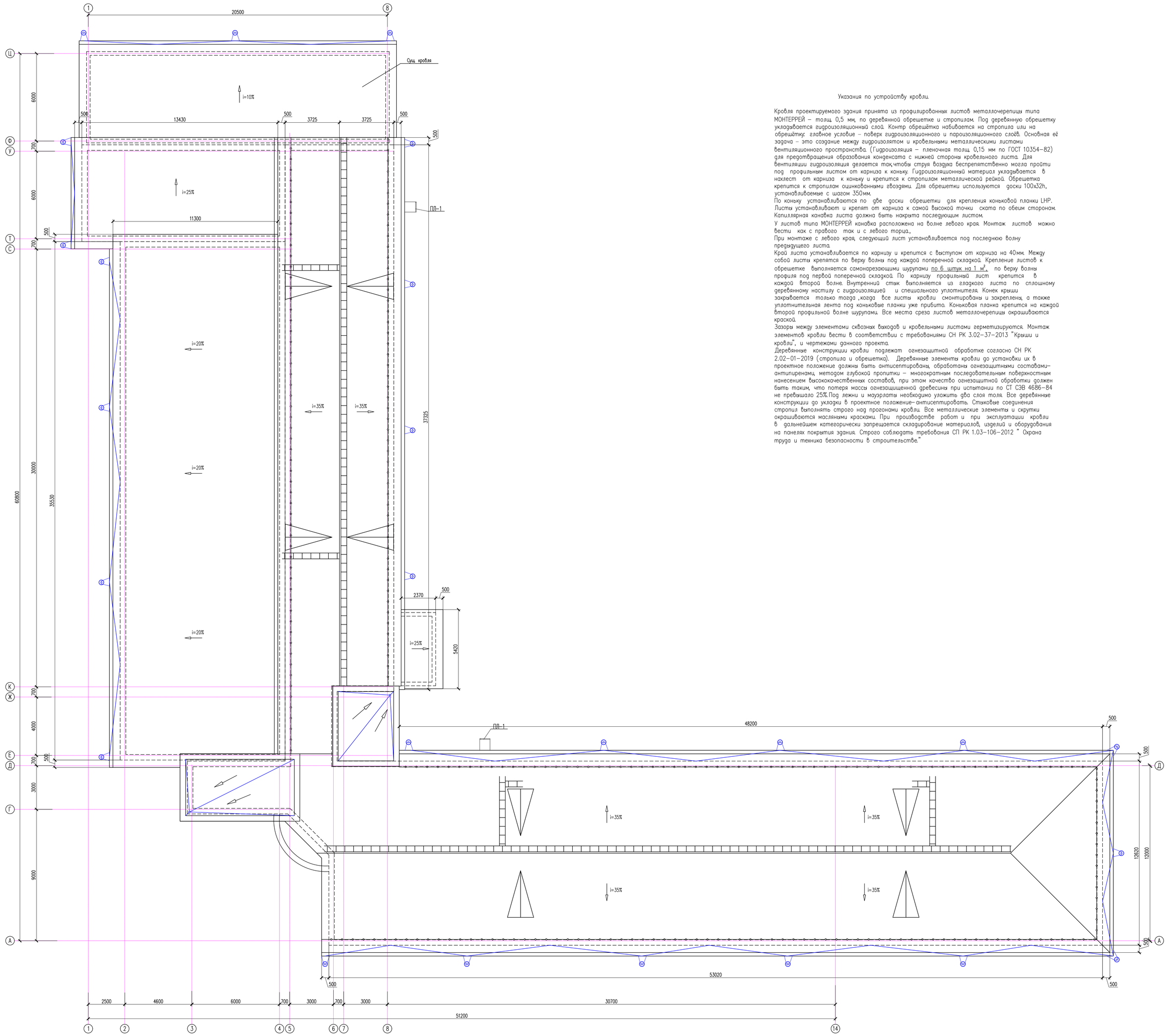

Указания по устройству кровли.

Кровля проектируемого здания принята из профилированных листов металлочерепицы типа МОНТЕРРЕЙ – толщ. 0,5 мм, по деревянной обрешетке и стропилам. Под деревянную обрешетку укладывается гидроизоляционный слой. Контр обрешётка набивается на стропила или на обрешётку: главное условие – поверх гидроизоляционного и пароизоляционного слоёв. Основная её задача – это создание между гидроизолятом и кровельными металлическими листами вентиляционного пространства. (Гидроизоляция – пленочная толщ. 0,15 мм по ГОСТ 10354–82) для предотвращения образования конденсата с нижней стороны кровельного листа. Для вентиляции гидроизоляция делается так,чтобы струя воздуха беспрепятственно могла пройти под профильным листом от карниза к коньку. Гидроизоляционный материал укладывается в нахлест от карниза к коньку и крепится к стропилам металлической рейкой. Обрешетка крепится к стропилам оцинкованными гвоздями. Для обрешетки используются доски 100х32h, устанавливаемые с шагом 350мм.

По коньку устанавливаются по две доски обрешетки для крепления коньковой планки LHP. Листы устанавливают и крепят от карниза к самой высокой точки ската по обеим сторонам. Капиллярная канавка листа должна быть накрыта последующим листом.

У листов типа МОНТЕРРЕЙ канавка расположена на волне левого края. Монтаж листов можно вести как с правого так и с левого торца.,

При монтаже с левого края, следующий лист устанавливается под последнюю волну предыдущего листа.

Край листа устанавливается по карнизу и крепится с выступом от карниза на 40мм. Между собой листы крепятся по верху волны под каждой поперечной складкой. Крепление листов к обрешетке выполняется саморезающими шурупами по 6 штук на 1 $м^2$, по верху волны профиля под первой поперечной складкой. По карнизу профильный лист крепится в каждой второй волне. Внутренний стык выполняется из гладкого листа по сплошному деревянному настилу с гидроизоляцией и специального уплотнителя. Конек крыши закрывается только тогда ,когда все листы кровли смонтированы и закреплены, а также уплотнительная лента под коньковые планки уже прибито. Коньковая планка крепится на каждой второй профильной волне шурупами. Все места среза листов металлочерепицы окрашиваются краской.

Зазоры между элементами сквозных выходов и кровельными листами герметизируются. Монтаж элементов кровли вести в соответствии с требованиями СН РК 3.02–37–2013 "Крыши и кровли", и чертежами данного проекта.

Деревянные конструкции кровли подлежат огнезащитной обработке согласно СН РК 2.02–01–2019 (стропила и обрешетка). Деревянные элементы кровли до установки их в проектное положение должны быть антисептированы, обработаны огнезащитными составами–антипиренами, методом глубокой пропитки – многократным последовательным поверхностным нанесением высококачественных составов, при этом качество огнезащитной обработки должен быть таким, что потеря массы огнезащищенной древесины при испытании по СТ СЭВ 4686–84 не превышало 25%.Под лежни и мауэрлаты необходимо уложить два слоя толя. Все деревянные конструкции до укладки в проектное положение– антисептировать. Стыковые соединения стропил выполнять строго над прогонами кровли. Все металлические элементы и скрутки окрашиваются масляными красками. При производстве работ и при эксплуатации кровли в дальнейшем категорически запрещается складирование материалов, изделий и оборудования на панелях покрытия здания. Строго соблюдать требования СП РК 1.03–106–2012 " Охрана труда и техника безопасности в строительстве."

1. Данный лист смотреть совместно с листами АР–39–46.
2. При устройстве продухов фактические размеры простенков следует уточнять по месту.

Изм.	Кол.уч.	Лист	N док.	Подпись	Дата	47–2021 АР		
						"Капитальный ремонт зданий специализированной пожарной части №5 г. Алматы Медеуского района ул. Кунаева д.132"		
						Пожарная часть №5	Стадия	Лист	Листов
Проверил		Ким И.			11.24		РП	40	50
Выполнил		Нуржанова А.			11.24				
Н. контр.		Бакиров Н.			11.24	План кровли (ремонтные работы)	ТОО «Строй–проект–инвентаризация» г. Шымкент – 2025г.		

Согласовано
Инженер ЭО Ислам Р. 11.24
Инженер ВК Керимов Д. 11.24
Инженер ОВ Аминкол Б. 11.24

Взам. инв. N
Подп. и дата
Инв. N подл.

Вертикальная пожарная лестница ПЛ-1

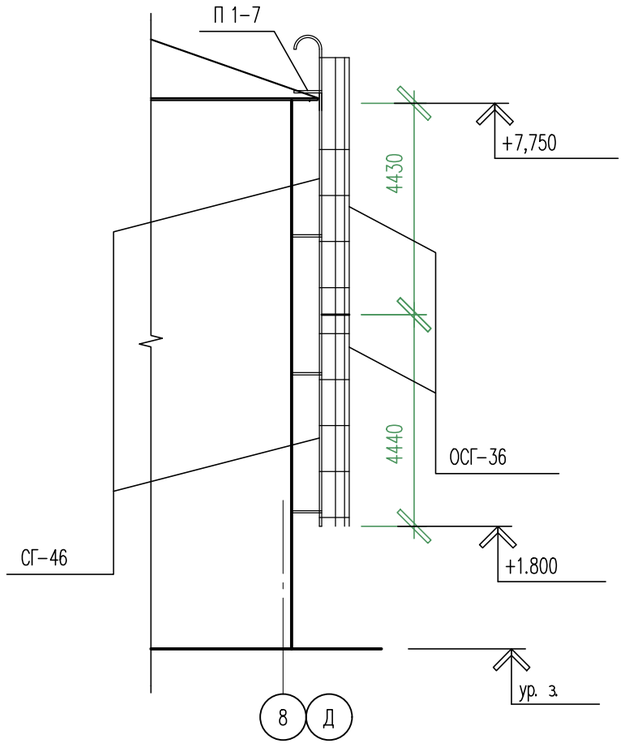

Деталь крепления водосточной трубы к кровле и стене

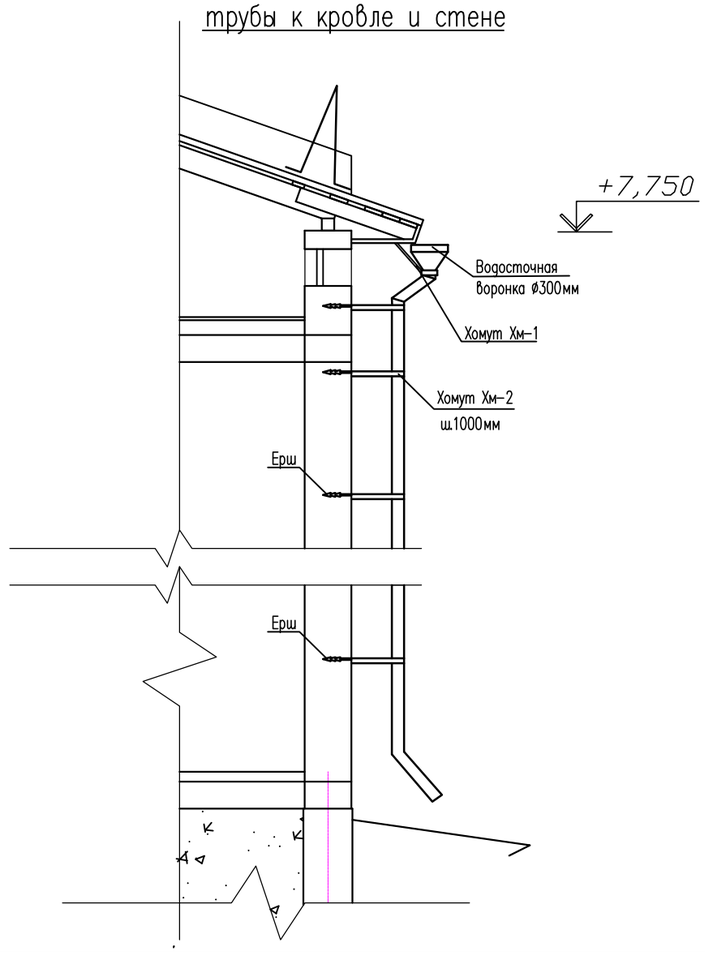

Спецификация элементов

Поз.	Обозначение	Наименование	Кол-во, шт.	Масса ед., кг	Примечание
		Вертикальная пожарная лестница ПЛ-1	2		
	Серия 1.450.3-7. 94 вып. 0	Стремянка СГ-46	2	82.8	
	Серия 1.450.3-7. 94 вып. 0	Ограждение ОСГ-36	2	32.8	
	Серия 1.450.3-7. 91 вып. 0	Площадка П 1-7	1	48.2	
		Желоб водосточный, п.м индивидуального изготовления			
	ГОСТ 14918-2020 224-104-0308-код АГСК	Оцинк.кров. сталь б=0,7мм на п.м, м2	263		
	ГОСТ 19903-2015 214-101-0201-0001-код АГСК	Кронштейн -4х40х900	526	1,13	общ.расх. шаг.500мм
		Водосточная труба В1	25		
	ГОСТ 14918-2020 214-204-0110-код АГСК	Воронка из оцинков.кровельной стали б=0,7мм, м2	0,1		
	ГОСТ 14918-2020 214-204-0110-код АГСК	Стояк из оцинков.кровельной стали б=0,7мм, м2	3,55		
	ГОСТ 19903-2015 214-101-0201-0001-код АГСК	Хомут Хм-1 -4х40х1160	1	1,46	
	ГОСТ 19903-2015 214-101-0201-0001-код АГСК	Хомут Хм-2 -4х40х860	12	1,08	
	ГОСТ 34028-2016 214-210-0101-0003-код АГСК	Ерш ø10 А240 L=300	12	0,19	
	ГОСТ 5336-80 214-401-0207-код АГСК	Сетка N20х2,0, м2	0,07	3,0	

Воронка

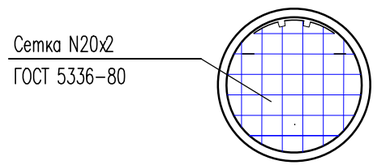

Хомут Хм-1

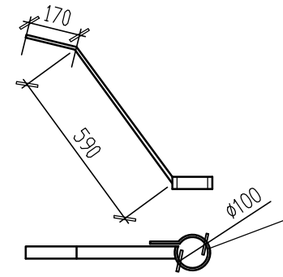

Хомут Хм-2

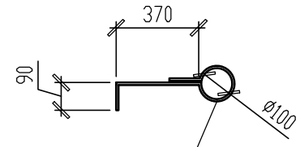

Примечания:
1. Данный лист совместно с листом АР-39-46.

Согласовано		
Инженер ЭО	Ислам Р.	11.24
Инженер ВК	Керимов Д.	11.24
Инженер ОВ	Аманжол Б.	11.24

Взам. инв. N

Подп. и дата

Инв. N подл.

Изм.	Кол.уч.	Лист	N док.	Подпись	Дата
Проверил		Ким И.			
Разработал		Нуржанова А.			
Н.контр.		Ахилбеков О.			

10-22 АС

«Капитальный ремонт зданий КГУ "Кармановский комплекс "школа-ясли-детский сад" отдела образования Жангалинского района управления образования акимата ЗКО»

Школа-ясли-детский сад

Стадия	Лист	Листов
РП	41	64

Вертикальная пожарная лестница ПЛ-1
Деталь крепления водосточной трубы к кровле и стене

ТОО "Строй-проект-инвентаризация" г.Шымкент - 2022г.

Копировал Формат А3

Схема расположения деревянных элементов кровли

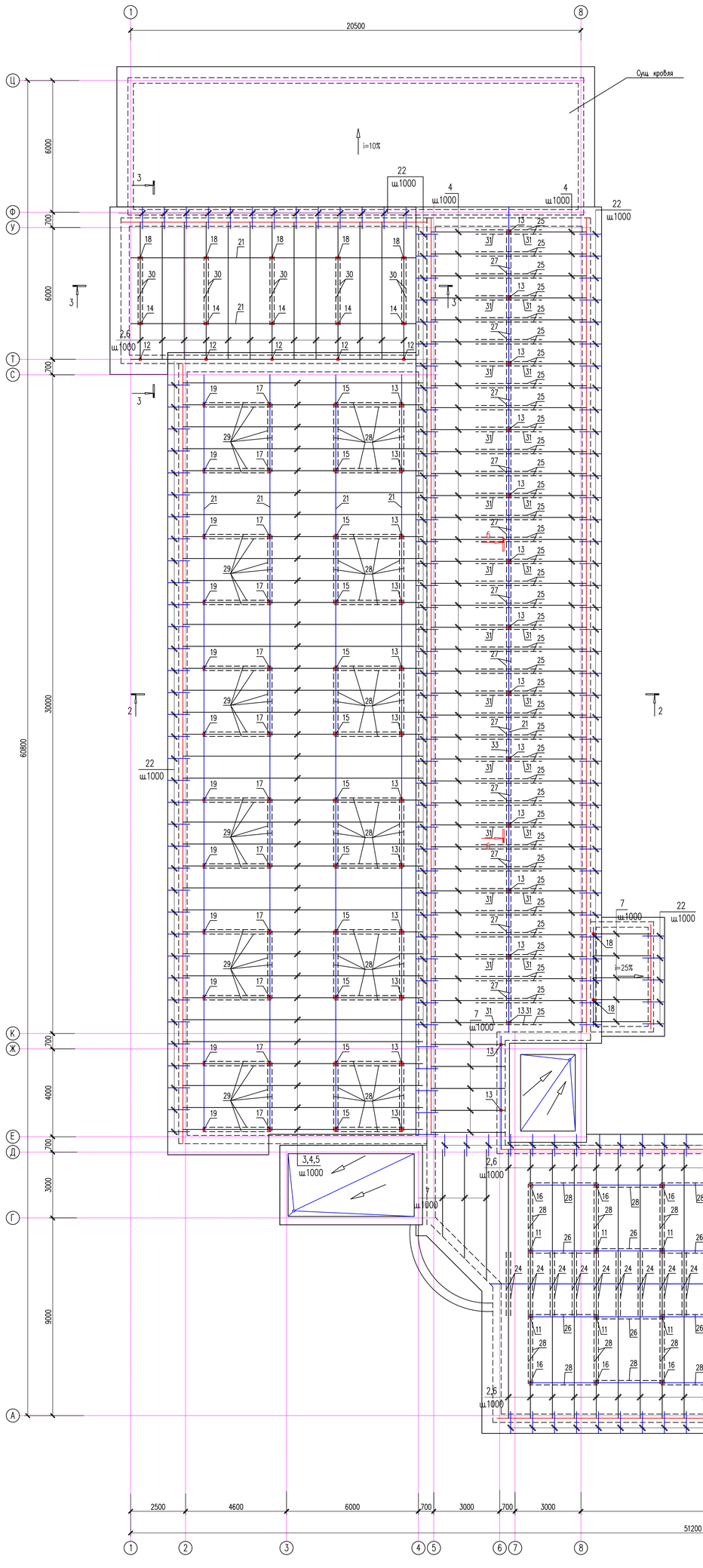

Монтажные работы

Металлочерепица типа "Монтеррей" толщ0,5мм
ТУ 640 РК 390-666-82-ЗАО-01-2001
Обрешетка 100х32(h) шаг 350мм
Контр обрешетка 50х50(h) по шагу стропил
Гидроизоляция – пленочная толщ 0,15 мм по ГОСТ 10354-82
Стропила 50х180(h) шаг 1000мм
Воздушная прослойка
Стяжка из цем. раствора М100 толщиной –25мм
Рубероид по периметру шириной 1000мм
Утеплитель – минплита γ=125кг/м3 толщ110мм
Пароизоляция URSA SEKO 400-2 слоя
на горячей битумной мастике
Монолитная плита перекрытия – 200

1–1

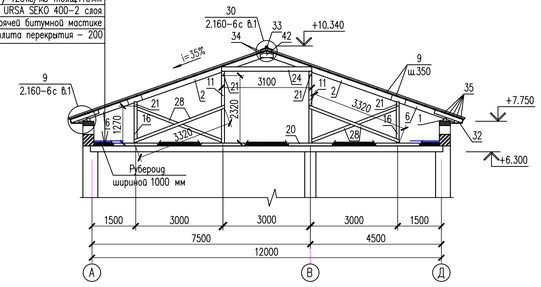

а–а

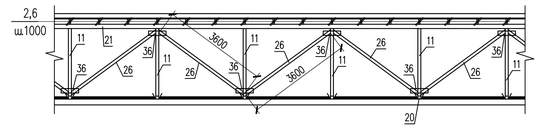

Монтажные работы

Штампованный профлист Н60-845-0,9 ГОСТ 24045-2016
Обрешетка 100х32(h) шаг 350мм
Контр обрешетка 50х50(h) по шагу стропил
Гидроизоляция-пленочная толщ 0,15 мм по ГОСТ 10354-82
Стропила 50х180(h) шаг 1000мм
Воздушная прослойка
Стяжка из цем. раствора М100 толщиной –25мм
Рубероид по периметру шириной 1000мм
Утеплитель – минплита γ=125кг/м3 толщ110мм
Пароизоляция URSA SEKO 400-2 слоя
на горячей битумной мастике
Сущ ж/б ребристая плита перекрытия – 220мм

Монтажные работы

Металлочерепица типа "Монтеррей" толщ0,5мм
ТУ 640 РК 390-666-82-ЗАО-01-2001
Обрешетка 100х32(h) шаг 350мм
Контр обрешетка 50х50(h) по шагу стропил
Гидроизоляция – пленочная толщ 0,15 мм по ГОСТ 10354-82
Стропила 50х180(h) шаг 1000мм
Воздушная прослойка
Стяжка из цем. раствора М100 толщиной –25мм
Рубероид по периметру шириной 1000мм
Утеплитель – минплита γ=125кг/м3 толщ110мм
Пароизоляция URSA SEKO 400-2 слоя
на горячей битумной мастике
Монолитная плита перекрытия – 200

2–2

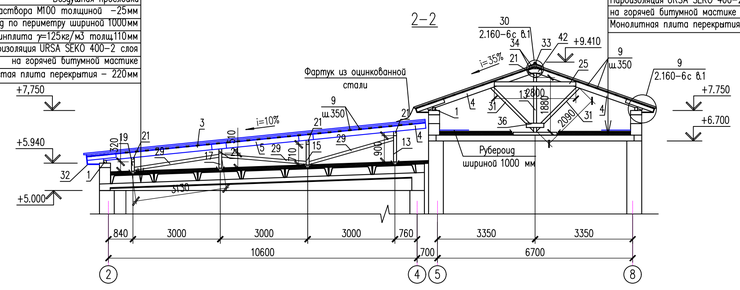

б–б

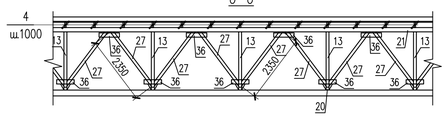

Монтажные работы

Металлочерепица типа "Монтеррей" толщ0,5мм
ТУ 640 РК 390-666-82-ЗАО-01-2001
Обрешетка 100х32(h) шаг 350мм
Контр обрешетка 50х50(h) по шагу стропил
Гидроизоляция – пленочная толщ 0,15 мм по ГОСТ 10354-82
Стропила 50х180(h) шаг 1000мм
Воздушная прослойка
Стяжка из цем. раствора М100 толщиной –25мм
Рубероид по периметру шириной 1000мм
Утеплитель – минплита γ=125кг/м3 толщ110мм
Пароизоляция URSA SEKO 400-2 слоя
на горячей битумной мастике
Сущ плита перекрытия – 200

3–3

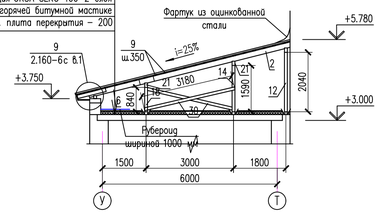

1. Данный лист смотреть совместно с листами АР-39-46.
2. При устройстве продухов фактические размеры простенков следует уточнять по месту.

Изм.	Кол.уч.	Лист	N док.	Подпись	Дата	47-2021 АР		
						"Капитальный ремонт зданий специализированной пожарной части №5 г. Алматы Медеуского района ул. Кунаева д.132"		
Проверил		Ким И.			11.24	Пожарная часть №5	Стадия	Лист	Листов
Выполнил		Нуржанова А.			11.24		РП	42	50
Н. контр.		Бакиров Н.			11.24	Схема расположения деревянных элементов кровли Разрез 1–1, 2–2, 3–3	ТОО «Строй-проект-инвентаризация» г. Шымкент – 2025г.	

Согласовано

Инженер ЭО	Ислам Р.	11.24
Инженер ВК	Керимов Д.	11.24
Инженер ОВ	Аманжол Б.	11.24

Взам. инв. N

Подп. и дата

Инв. N подл.

СПЕЦИФИКАЦИЯ ЭЛЕМЕНТОВ КРОВЛИ

Марка поз.	Обозначение	Наименование	Кол. шт.	Масса ед. кг	Общий объем м3
1	ГОСТ 8486-86*Е	Мауэрлат 100х100 п.м	260,0		2,60
2	-//-	Стропильная нога 50х180 L=5100	107		4,91
3	-//-	Стропильная нога 50х180 L=4400	35		1,39
4	-//-	Стропильная нога 50х180 L=4000	109		3,92
5	-//-	Стропильная нога 50х180 L=3600	35		1,13
6	-//-	Стропильная нога 50х180 L=2300	107		2,21
7	-//-	Нарожники 50х180 п.м	149,7		1,35
8	-//-	Диагональная нога 100х180 п.м	15,0		0,27
9	-//-	Обрешетка 100х32(h) п.м	3826,27		12,24
10	-//-	Связь жесткости 100х100 L=1500	2		0,03
11	-//-	Стойка 100х100 L=2320	32		0,74
12	-//-	Стойка 100х100 L=2040	5		0,10
13	-//-	Стойка 100х100 L=900	27		0,243
14	-//-	Стойка 100х100 L=1590	5		0,08
15	-//-	Стойка 100х100 L=710	12		0,085
16	-//-	Стойка 100х100 L=1270	36		0,46
17	-//-	Стойка 100х100 L=510	12		0,061
18	-//-	Стойка 100х100 L=840	5		0,042
19	-//-	Стойка 100х100 L=320	12		0,038
20	-//-	Лежень 100х100 L=1500	146		2,19
21	-//-	Прогон 100х150 п.м	364,03		5,46
22	-//-	Кобылка 50х120 L=1200	250		1,80
23	-//-	Кобылка 50х120 L=1800	4		0,04
24	-//-	Затяжка 50х140 L=3100	93		2,02
25	-//-	Затяжка 50х140 L=2800	74		1,45
26	-//-	Раскос 50х100 L=3600	30		0,54
27	-//-	Раскос 50х100 L=2350	24		0,282
28	-//-	Раскос 50х100 L=3330	146		2,43
29	-//-	Раскос 50х100 L=3260	36		0,59
30	-//-	Раскос 50х100 L=3180	10		0,159
31	-//-	Подкос 50х100 L=2090	26		0,27
32		Подшивка карниза софитом кровельным м2	280,40		
1	2	3	4	5	6

Согласовано

Инженер ЭО	Ислам Р.	11.24
Инженер ВК	Керимов Д.	11.24
Инженер ОВ	Аманжол Б.	11.24

Взам. инв. N

Подп. и дата

Инв. N подл.

продолжение

1	2	3	4	5	6
33	-//-	Коньковый брус 50х150 п.м	84,50		0,63
34	-//-	Коньковая обрешетка из досок 32х100 п.м	452,66		1,45
35	-//-	Карнизный щит из досок 32х150 п.м	1293,27		6,21
35а	-//-	Контр обрешетка 50х50, п.м	1660,0		4,15
36	2.160-6с.81, узел 12 / ГОСТ 8486-86*Е	Накладка 50х100 L=600	26		0,078
37	2.160-6с.81, узел 13 / ГОСТ 8486-86*Е	Накладка 50х100 L=450	292		0,657
38	2.160-6с.81, узел 20 / ГОСТ 8486-86*Е	Бруски 50х60 L=500	20		0,03
39	2.160-6с.81, узел 26 / ГОСТ 8486-86*Е	Накладка 50х100 L=450	292		0,657
40	2.160-6с.81, узел 28 / ГОСТ 8486-86*Е	Накладка 50х100 L=800	52		0,208
41	2.160-6с.81, узел 29 / ГОСТ 8486-86*Е	Опорный брус 50х50 L=250	146		0,09
42	2.160-6с.81, узел 30 / ГОСТ 8486-86*Е	Накладка 40х150 L=450	168		0,45
		Итого:			63,74м3
	см. л.АС-23	Ходовой мостик п.м	85,0		
	см. л.АС-23	Слуховое окно	8		
	см. л.АС-23	Блок слухового окна	8		
	см. л.АС-23	Лестница к слуховому окну	4		
	см. л.АС-23	Металлическое ограждение, п.м	196,52		
	ГОСТ 103-2006 214-101-0201-0005 код АГСК	Скоба - 6х40 L=150	70	0,52	
	СТ РК 2591-2014 214-210-0201-0004 код АГСК	Анкер А-1 (ø12 А400, L=360)	147	0,32	
	СТ РК 2591-2014 214-210-0201-0004 код АГСК	Анкер А-2 (ø12 А400, L=320)	292	0,32	
	ГОСТ 103-2006 214-101-0201-0017 код АГСК	МНД-2 (-12х100 L=100)	147	0,94	
	ГОСТ 11371-78* 251-102-0606 код АГСК	Шайба М 10	439	0,011	
	ГОСТ 5915-70* 251-102-0605 код АГСК	Гайка М 10	439	0,013	
	ГОСТ 6727-86 214-210-0601-0003 код АГСК	Скрутка ø 4 Вр I L=700	112	0,063	
		Коньковая планка круглая, п.м	85,0		
	ГОСТ 10923-2006 235-101-0302 код АГСК	Рубероид шир. 1000мм, м2	366,0		
	ГОСТ 30547-97 235-101-0901 код АГСК	Толь(лежень/мауэрлат) м2	214,62	/234,0	
	ТУ 640 РК 390-666-82-ЗАО-01-2001 224-101-0303 код АГСК	Металлочерепица	1800,31		

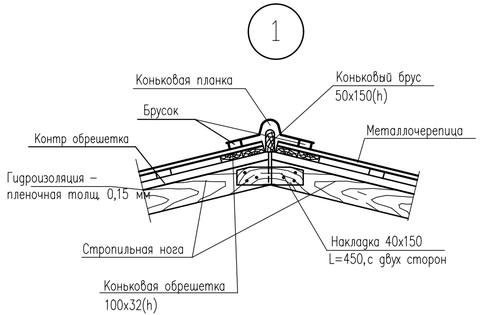

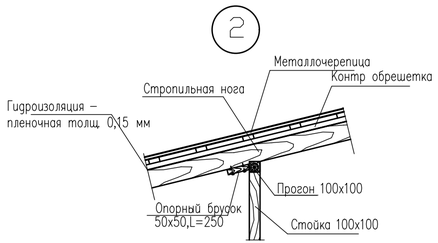

Примечания:

1. Данный лист совместно с листом АР-39-46.

Изм.	Кол.уч.	Лист	N док.	Подпись	Дата
Проверил		Ким И.			11.24
Выполнил		Нуржанова А.			11.24
Н. контр.		Бакиров Н.			11.24

47-2021 АР

"Капитальный ремонт зданий специализированной пожарной части №5 г. Алматы Медеуского района ул. Кунаева д.132"

Пожарная часть №5

Стадия	Лист	Листов
РП	43	50

Спецификация элементов кровли

ТОО «Строй-проект-инвентаризация» г. Шымкент - 2025г.

Копировал Формат А4-3

Металлическое ограждение

ОК-1

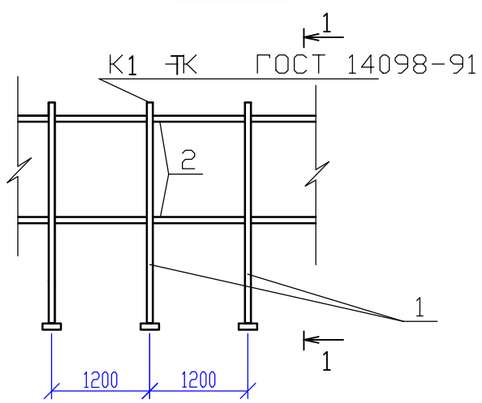

1-1

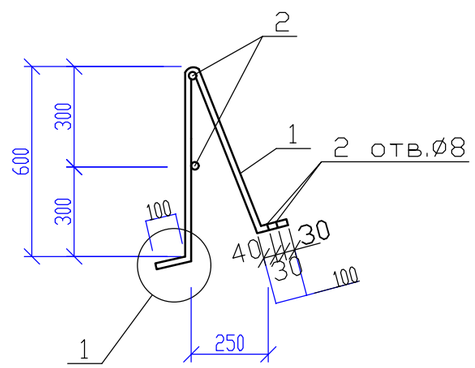

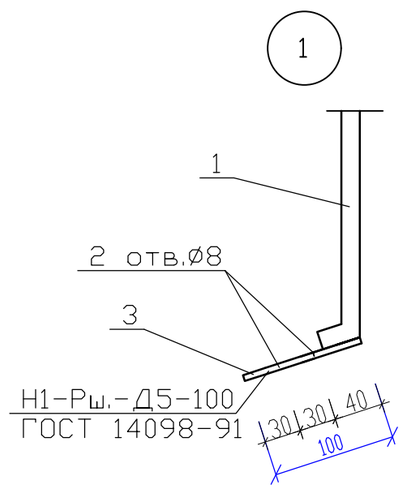

Ходовой мостик

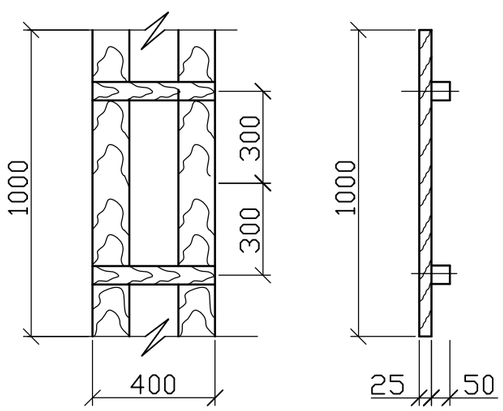

Лестница к слуховому окну

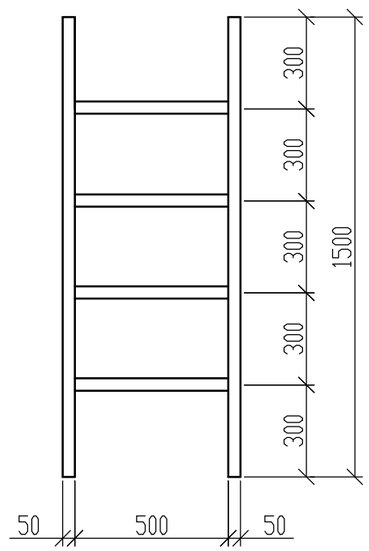

Спецификация конструктивных элементов

N п.п.	Обозначение	Наименование	Кол.	Масса ед.,кг	Примеч.
		Металлическое ограждение			
		ОК-1 п.м.	1		
1	ГОСТ 34028-2016 214-210-0101-0003-код АГСК	Ø14А240 L=1250	1	1,513	1,513
2	ГОСТ 34028-2016 214-210-0102-0001-код АГСК	Ø10А240 п.м.	2	0,617	1,234
3	ГОСТ 103-87 214-101-0201-0001-код АГСК	-70х4 L=100	2	0,22	0,44
	ГОСТ 7798-78*	Болт М8 L=80	4	0,0366	0,1464
		Ходовой мостик п.м.	1		0.0115
	ГОСТ 8486-86*Е	Доски 25х150 L=1000	2		0,0075
	ГОСТ 8486-86*Е	Брус 50х100 L=400	2		0,004
		Лестница к слуховому окну	1		
	ГОСТ 8486-86*Е	Брусок 50х100 L=1500	2		0,015м3
	ГОСТ 8486-86*Е	Проступь 50х50 L=600	4		0,006м3

Согласовано

Инженер ЭО	Ислам Р.	11.24
Инженер ВК	Керимов Д.	11.24
Инженер ОВ	Аманжол Б.	11.24

Взам. инв. N

Подп. и дата

Инв. N подл.

Изм.	Кол.уч.	Лист	N док.	Подпись	Дата
Проверил		Ким И.			11.24
Выполнил		Нуржанова А.			11.24
Н. контр.		Бакиров Н.			11.24

47-2021 АР АР

"Капитальный ремонт зданий специализированной пожарной части №5 г. Алматы Медеуского района ул. Кунаева д.132"

Пожарная часть №5

Стадия	Лист	Листов
РП	44	50

Металлическое ограждение ОК-1. Ходовой мостик. Лестница слух. окна.

ТОО «Строй-проект-инвентаризация» г. Шымкент – 2025г.

Копировал Формат А3

Слуховое окно

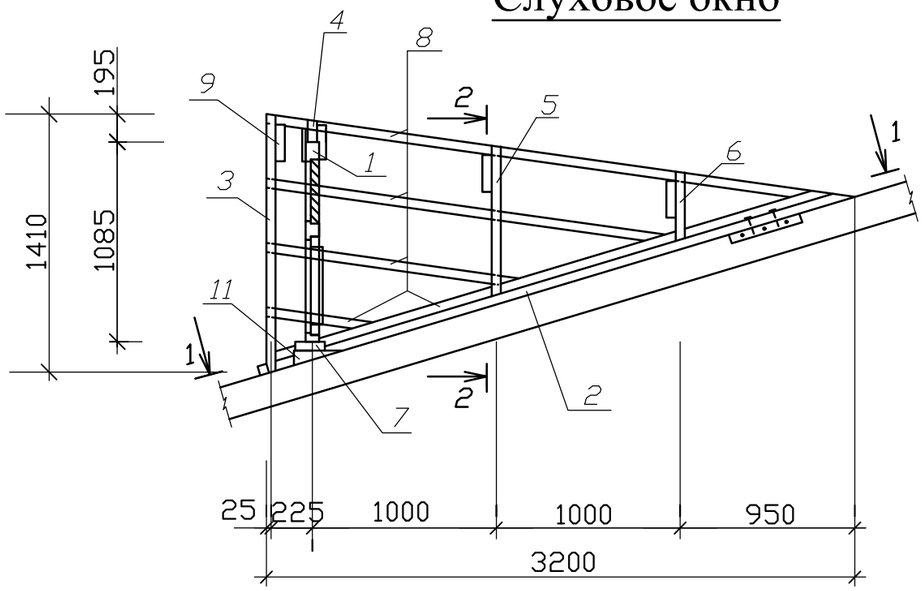

1 - 1

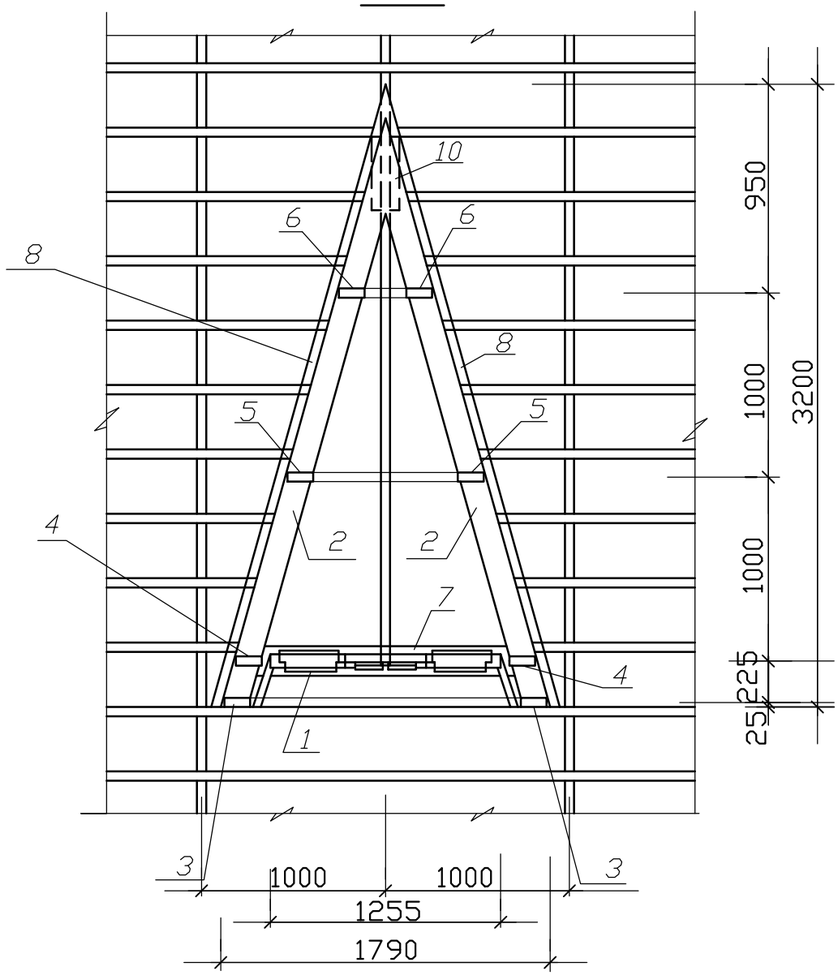

2 - 2

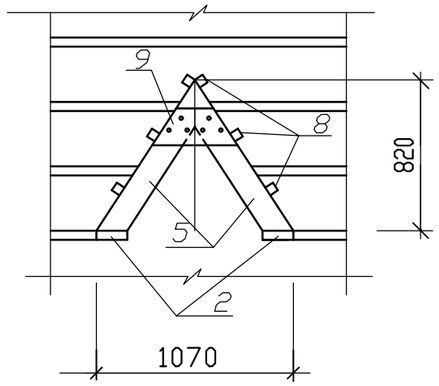

СПЕЦИФИКАЦИЯ ЭЛЕМЕНТОВ

N п.п.	Обозначение	Наименование	Кол.	Объем ед.,м3	Объем общ.,м3
1	л.АС-53	Блок слухового окна	1		
2	ГОСТ 8486-86*Е	Ригель 50х160,L=3320	2		0,053
3	-//-	Стропила 50х140,L=1750	2		0,025
4	-//-	Стропила 50х140,L=1670	2		0,023
5	-//-	Стропила 50х140,L=1180	2		0,017
6	-//-	Стропила 50х140,L=740	2		0,010
7	-//-	Ригель 50х160,L=1780	1		0,014
8	-//-	Обрешетка 50х50,п.м	22,0		0,055
9	-//-	Накладка 50х200,L=460	4		0,018
10	-//-	Опорный брус 50х100,L=400	2		0,004
11	-//-	Бобышка 80х100,L=160	2		0,003
12	-//-	Подшивка из досок 30х300,п.м	4,8		0,043
	ТУ 640 РК 390-666-82-ЗАО-01-2001 224-101-0303 код АГСК	Металлочерепица	5,81		м2
	ГОСТ 14918-80 214-105-0102-0005 код АГСК	Фартук из оцинкованной кровельной стали б=0,7мм	4,65		м2

1.Данный лист смотреть совместно с листами АС-47,50.

Согласовано		
Инженер ЭО	Ислам Р.	11.24
Инженер ВК	Керимов Д.	11.24
Инженер ОВ	Аманжол Б.	11.24

Взам. инв. N

Подп. и дата

Инв. N подл.

Изм.	Кол.уч.	Лист	N док.	Подпись	Дата
Проверил		Ким И.			11.24
Выполнил		Нуржанова А.			11.24
Н. контр.		Бакиров Н.			11.24

47-2021 АР

"Капитальный ремонт зданий специализированной пожарной части №5 г. Алматы Медеуского района ул. Кунаева д.132"

Пожарная часть №5

Стадия	Лист	Листов
РП	45	50

Слуховое окно.

ТОО «Строй-проект-инвентаризация» г. Шымкент – 2025г.

Копировал Формат А3

БЛОК СЛУХОВОГО ОКНА ОБС-1

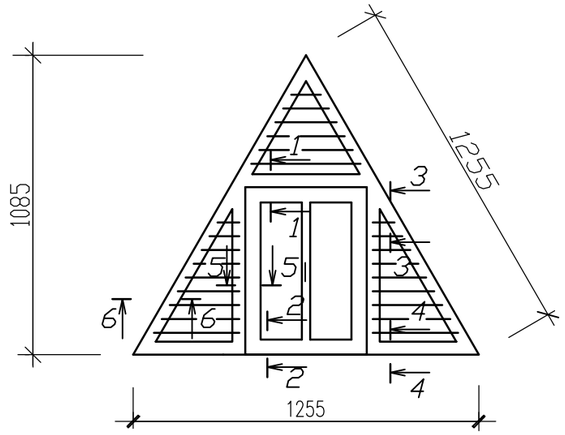

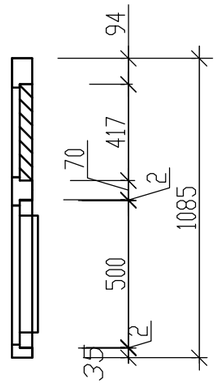

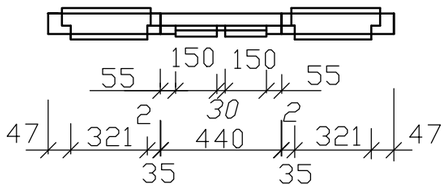

1 - 1

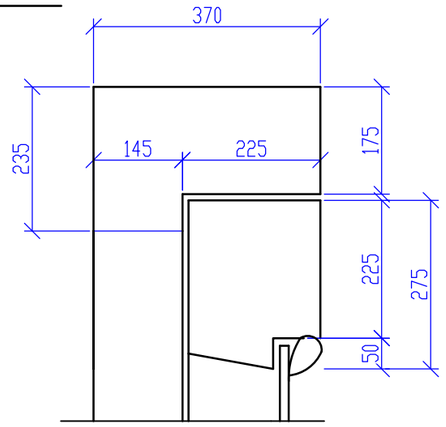

2 - 2

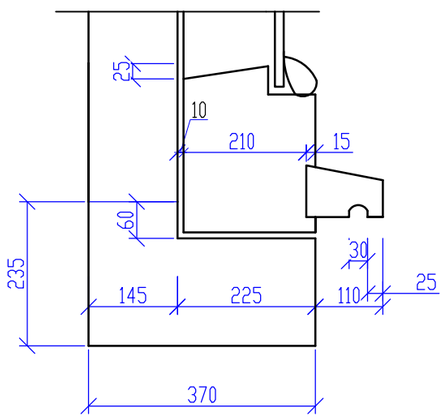

3 - 3

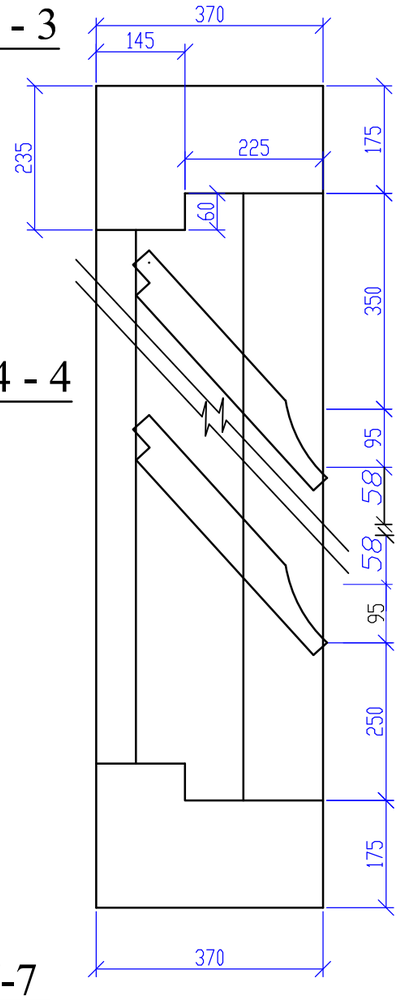

7-7

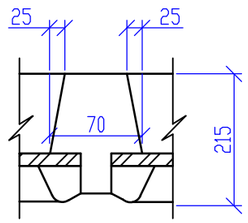

СПЕЦИФИКАЦИЯ ЭЛЕМЕНТОВ

N п.п.	Обозначение	Наименование	Кол.	Масса ед.,кг	Примеч.
1	ГОСТ 8486-86*Е	Древесина коробки			0.055м3
2	ГОСТ 8486-86*Е	Древесина жалюзей			0.033м3
3	ГОСТ 8486-86*Е	Древесина переплета			0.025м3
4	ГОСТ 8486-86*Е	Древесина раскладки			0.008м3
5	ГОСТ 5088-94	Петли оконные разъемные			2
6	ГОСТ 5090-86	Задвижки оконные			2
7	ГОСТ 5087-80	Ручка скоба на лапках			1
8	ГОСТ 111-2003	Стекло оконное			0,20м2

5 - 5

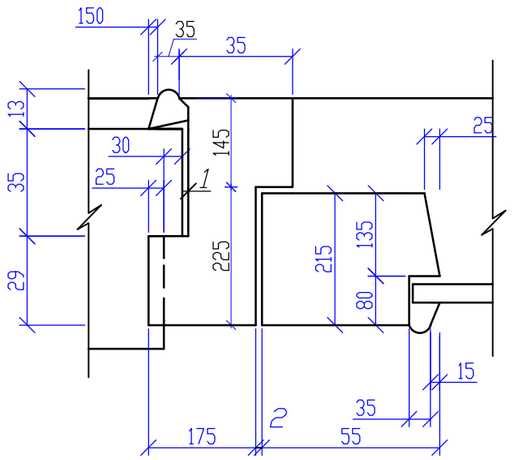

6 - 6

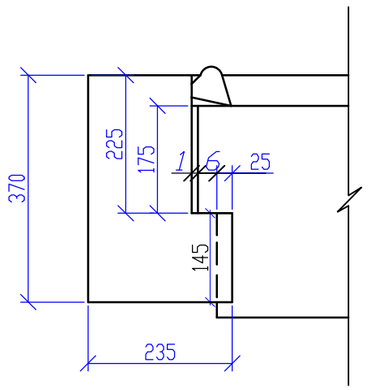

1.Данный лист смотреть совместно с листами АС-47,50,52.

2. Блок слухового окна покрасить за 2 раза.

Согласовано		
Инженер ЭО	Ислам Р.	11.24
Инженер ВК	Керимов Д.	11.24
Инженер ОВ	Аманжол Б.	11.24

Взам. инв. N

Подп. и дата

Инв. N подл.

Изм.	Кол.уч.	Лист	N док.	Подпись	Дата
Проверил		Ким И.			11.24
Выполнил		Нуржанова А.			11.24
Н. контр.		Бакиров Н.			11.24

47–2021 АР

"Капитальный ремонт зданий специализированной пожарной части №5 г. Алматы Медеуского района ул. Кунаева д.132"

Пожарная часть №5

Стадия	Лист	Листов
РП	46	50

Блок слухового окна ОБС–1.

ТОО «Строй–проект–инвентаризация» г. Шымкент – 2025г.

Копировал Формат А3

План расположения отверстии в плите перекрытий на отм. 0,000
(ремонтные работы)

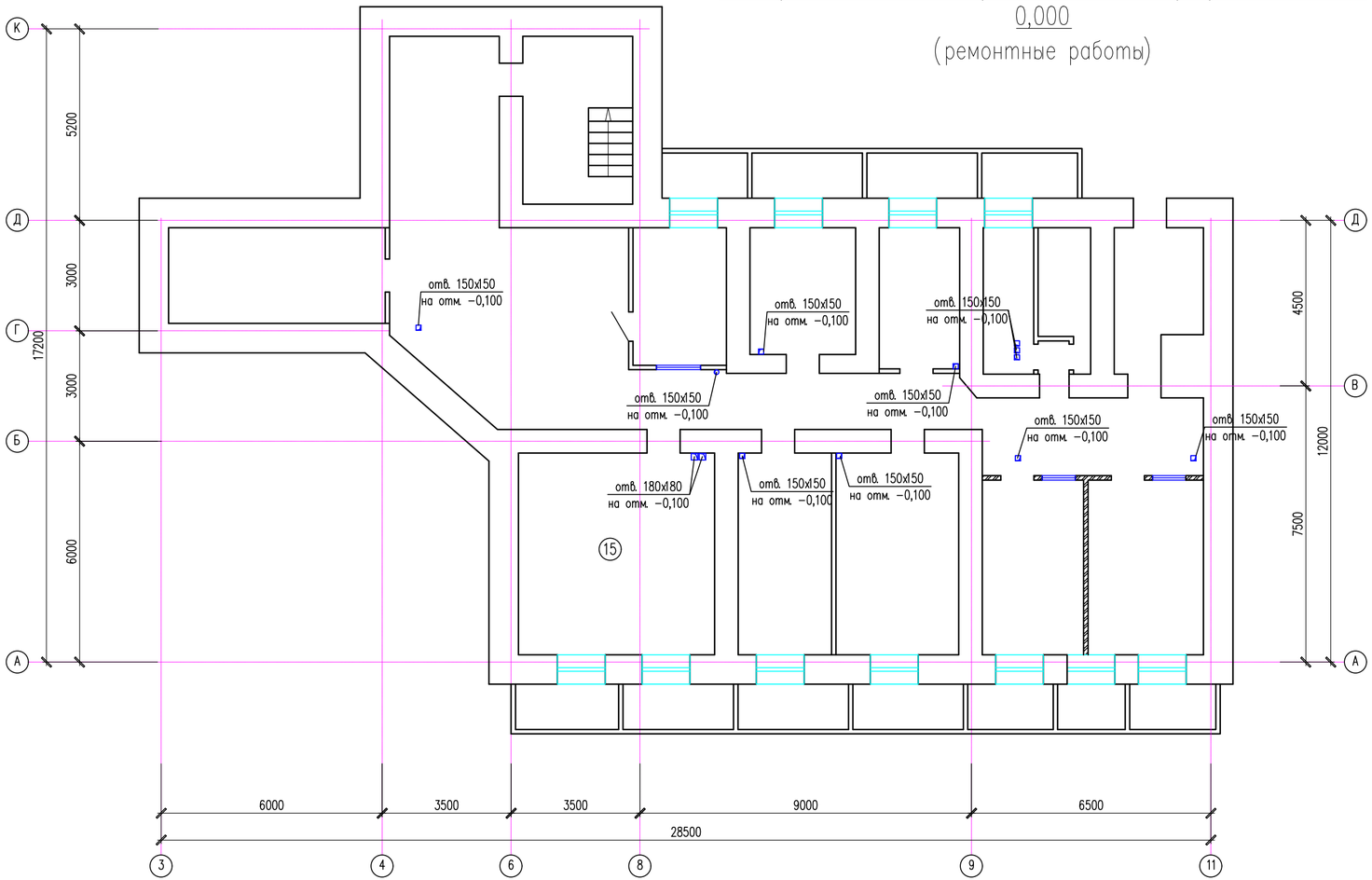

Согласовано		
Инженер ЭО	Ислам Р.	11.24
Инженер ВК	Керимов Д.	11.24
Инженер ОВ	Аманжол Б.	11.24

Взам. инв. N

Подп. и дата

Инв. N подл.

Изм.	Кол.уч.	Лист	N док.	Подпись	Дата
Проверил		Ким И.			11.24
Выполнил		Нуржанова А.			11.24
Н. контр.		Бакиров Н.			11.24

47–2021 АР

"Капитальний ремонт зданий специализированной пожарной части №5 г. Алматы Медеуского района ул. Кунаева д.132"

Пожарная часть №5

Стадия	Лист	Листов
РП	47	50

План расположения отверстии в плите перекрытий на отм. 0,000 (ремонтные работы)

ТОО «Строй–проект–инвентаризация» г. Шымкент – 2025г.

Копировал

Формат А4–3

План расположения отверстии в плите перекрытий на отм. +3,300; +3,500
(ремонтные работы)

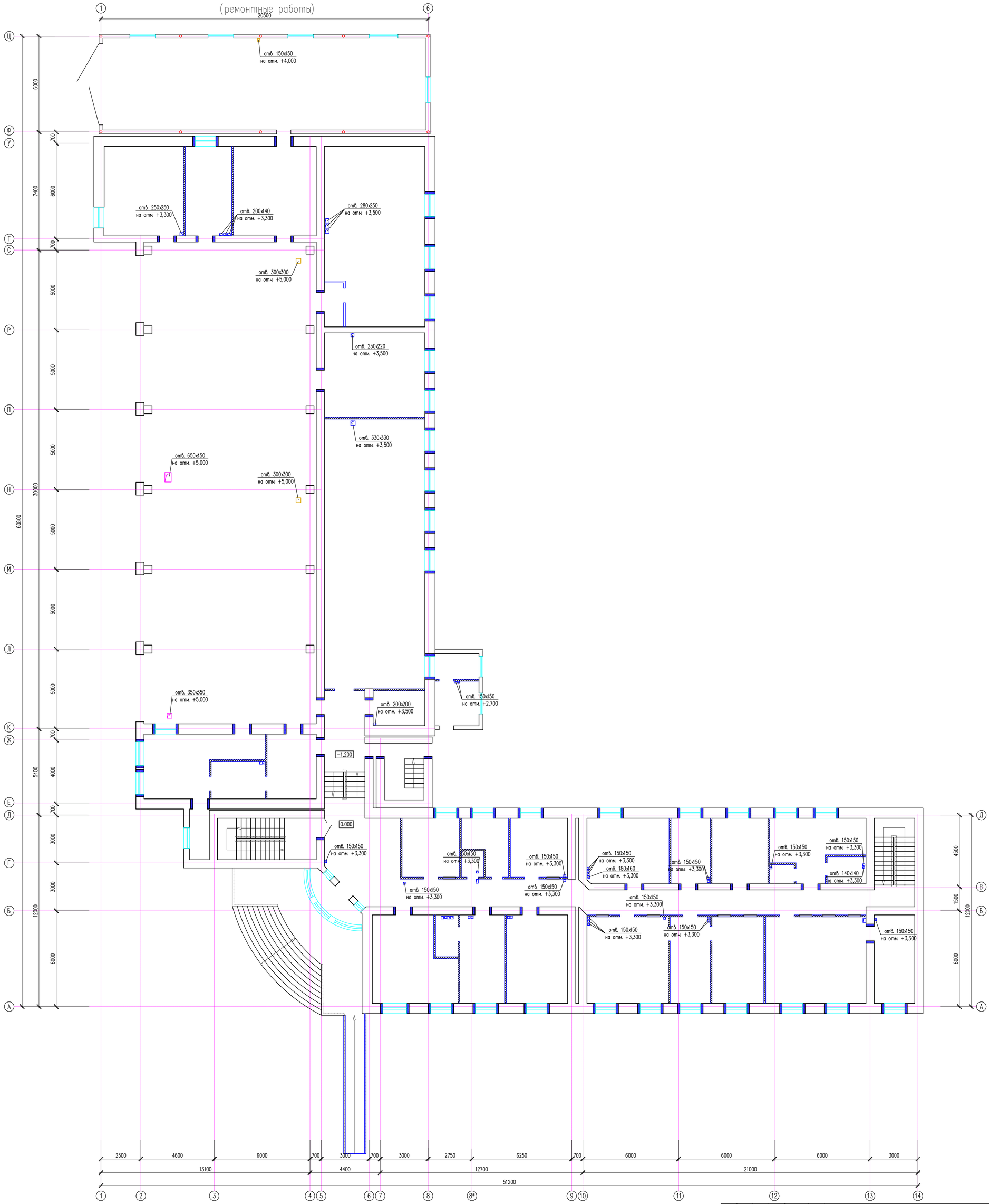

Изм.	Кол.уч.	Лист	N док.	Подпись	Дата
Проверил	Ким И.				11.24
Выполнил	Нуржанова А.				11.24
Н. контр.	Бакиров Н.				11.24

47-2021 АР

"Капитальный ремонт зданий специализированной пожарной части №5 г. Алматы Медеуского района ул. Кунаева д132"

Пожарная часть №5

План расположения отверстии в плите перекрытий на отм. +3,300; +3,500 (ремонтные работы)

Стадия	Лист	Листов
РП	48	50

ТОО «Строй-проект-инвентаризация» г. Шымкент – 2025г.

Согласовано
Инженер ЭО Ислам Р. 11.24
Инженер ВК Керимов Д. 11.24
Инженер ОВ Аманжол Б. 11.24

Взам. инв. N

Подп. и дата

Инв. N подл.

План расположения отверстии в плите перекрытий на отм. +3,300; +3,500
(ремонтные работы)

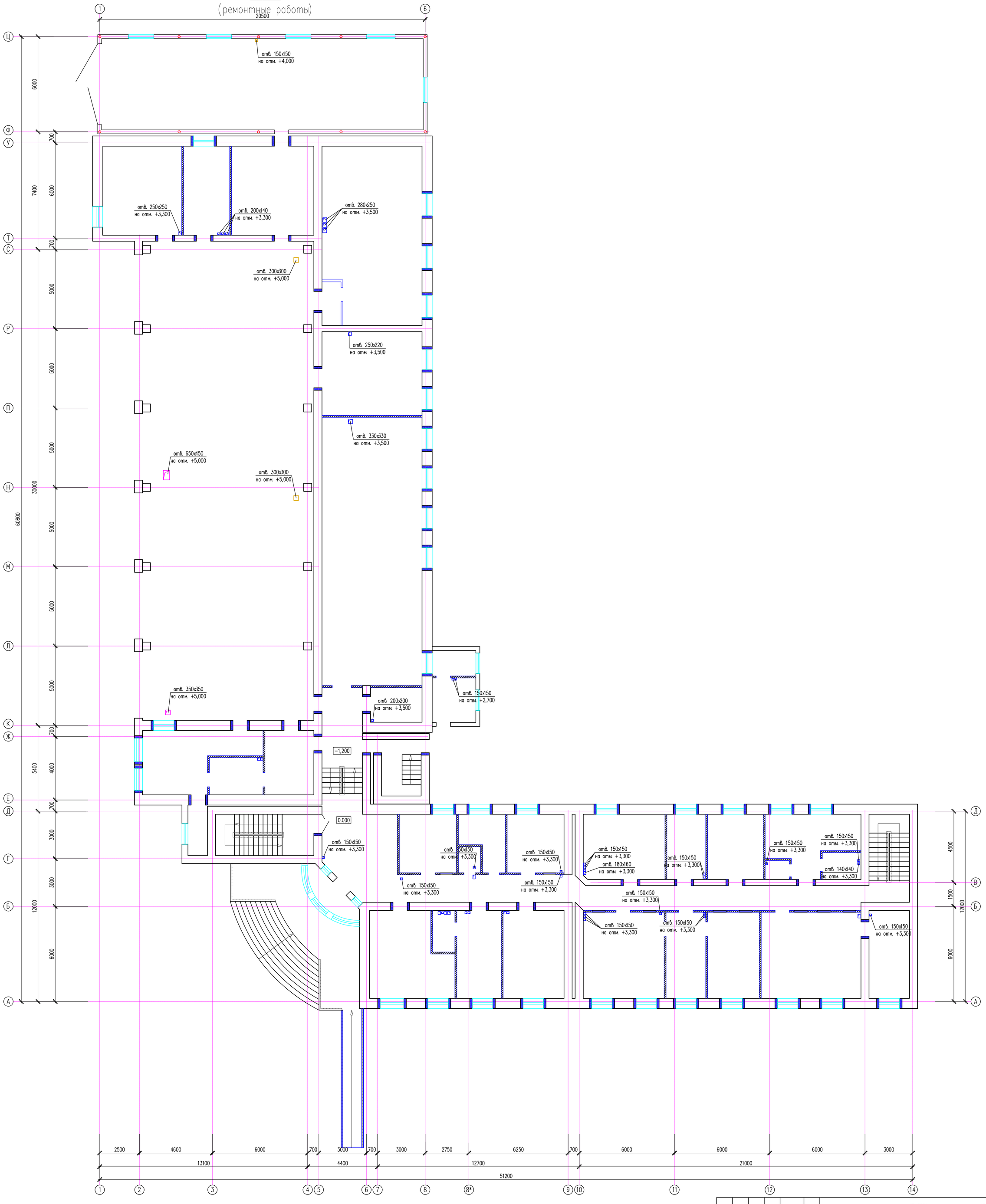

						47-2021		АР
Изм.	Кол.уч.	Лист	N док.	Подпись	Дата	"Капитальный ремонт зданий специализированной пожарной части №5 г. Алматы Медеуского района ул. Кунаева д.132"		
Проверил		Ким И.			11.24	Пожарная часть №5	Стадия	Лист	Листов
Выполнил		Нуржанова А.			11.24		РП	48	50
Н. контр.		Бакиров Н.			11.24	План расположения отверстии в плите перекрытий на отм. +3,300; +3,500 (ремонтные работы)	ТОО «Строй-проект-инвентаризация» г. Шымкент - 2025г.		

Согласовано		
Инженер ЭО	Ислам Р.	11.24
Инженер ВК	Керимов Д.	11.24
Инженер ОВ	Аманжол Б.	11.24

Взам. инв. N

Подп. и дата

Инв. N подл.

План расположения вентшахт на чердаке
(ремонтные работы)

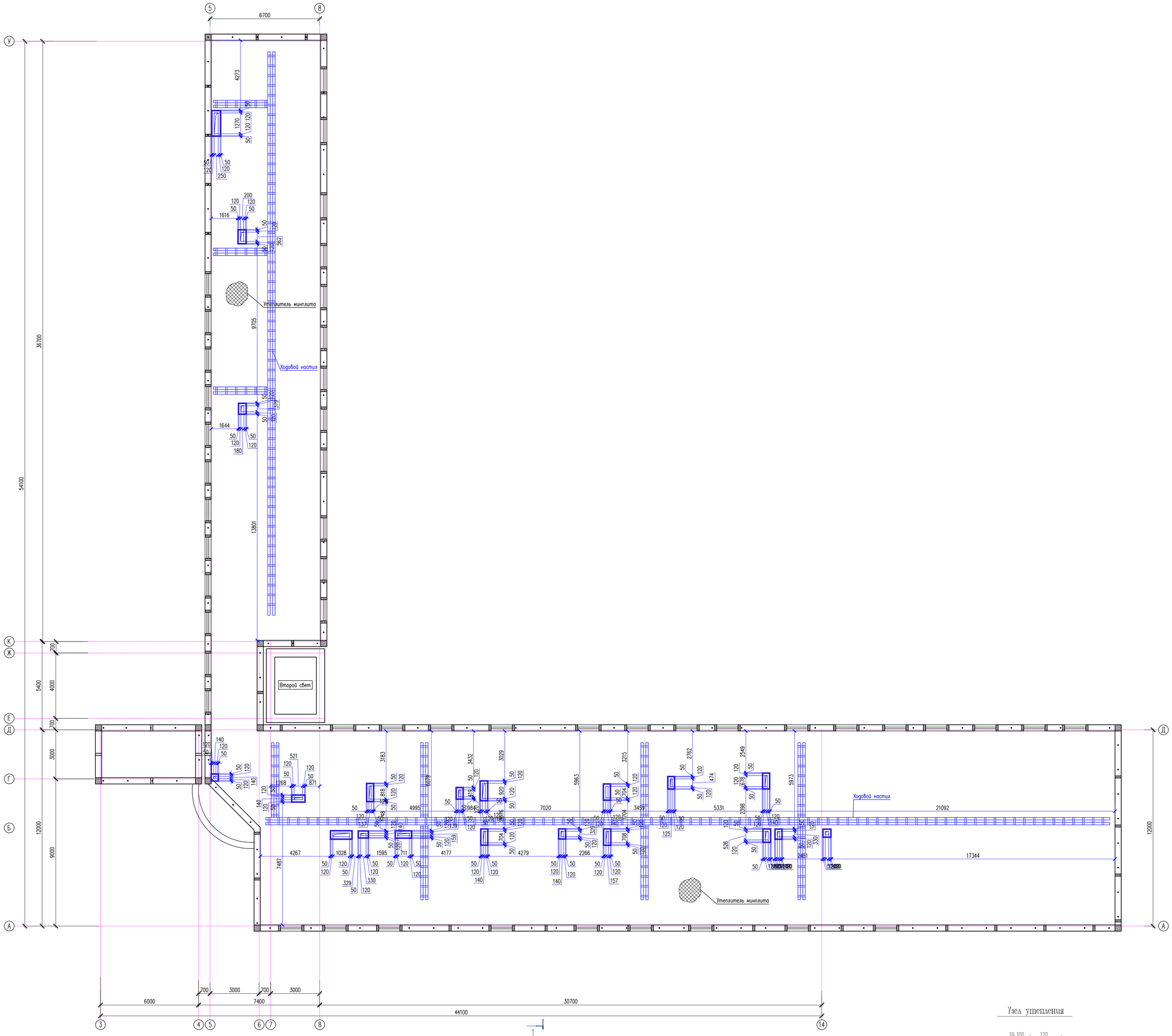

Узел утепления

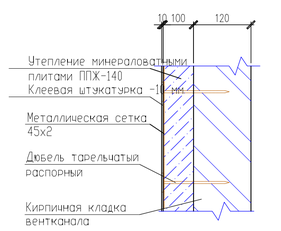

Спецификация элементов

Поз.	Обозначение	Наименование	Кол.	Масса ед., кг.	Примечание
	ГОСТ 530-2012 212-101-0603-код АГСК	Кирпич марки КР-р-по 250х120х65/1НФ/100/2,0/5,/ГОСТ 530-2012 на смешанных цементных растворах марки М50 со специальными добавками, м3	14,17 м3		
	Монолитный обвязочный пояс 213-101-0101-код АГСК	Бетон кл. С12/15, м3	0,90м3		
		Ходовые доски п.м.	130,0пм		0,02325
		Ходовые доски п.м.	1		
	ГОСТ 8486-86*Е	Доски 25х150 L=1000	3		0,01125
	ГОСТ 8486-86*Е	Брус 150х100 L=400	2		0,012

Ходовые доски

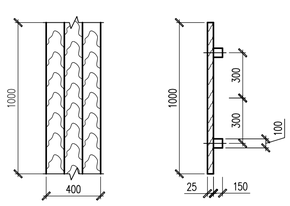

Монолитный обвязочный пояс

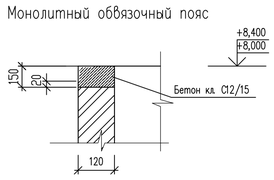

Согласовано
Инженер ЭО Ислам Р. 11.24
Инженер ВК Керимов Д. 11.24
Инженер ОВ Аманжол Б. 11.24

Взам. инв. N
Подп. и дата
Инв. N подл.

Изм.	Кол.уч.	Лист	N док.	Подпись	Дата
Проверил	Ким И.				11.24
Выполнил	Нуржанова А.				11.24
Н. контр.	Бакиров Н.				11.24

47-2021 АР

"Капитальный ремонт зданий специализированной пожарной части №5 г. Алматы Медеуского района ул. Кунаева д.132"

Пожарная часть №5

Стадия	Лист	Листов
РП	50	50

План расположения вентшахт на чердаке (ремонтные работы)

ТОО «Строй-проект-инвентаризация» г. Шымкент - 2025г.