ГУ "Отдел строительства, архитектуры и градостроительства Кербулакского района"
ТОО «Геодезия сервис» Государственная лицензия ГСЛ № 015020

"Строительство инженерно- коммуникационных сетей сблагоустройством территории для 2 (двух) 60-ти квартирных 5-ти этажных жилых домов в с. Сарыозек Кербулакского района области Жетісу"

Технологическая часть

№250014/00 -ГСН.ТХ

г. Талдыкорган. 2025 г.

ГУ "Отдел строительства, архитектуры и градостроительства Кербулакского района"
ТОО «Геодезия сервис» Государственная лицензия ГСЛ № 015020

"Строительство инженерно- коммуникационных сетей сблагоустройством территории для 2 (двух) 60-ти квартирных 5-ти этажных жилых домов в с. Сарыозек Кербулакского района области Жетісу"

Технологическая часть

№250014/00 -ГСН.ТХ

Директор — Приходько О.Д

Главный инженер проекта — Гаврилов В.

г. Талдыкорган. 2025 г.

ВЕДОМОСТЬ ОСНОВНОГО КОМПЛЕКТА РАБОЧИХ ЧЕРТЕЖЕЙ

Обозначение	Наименование	Примечание
-ГСН	Наружные сети газоснабжения	
-ГСН.ТХ	Технологическая часть	
-ГСН.КЖ	Конструкции железобетонные	

ВЕДОМОСТЬ РАБОЧИХ ЧЕРТЕЖЕЙ ОСНОВНОГО КОМПЛЕКТА -ГСН.ТХ

№ п.п	Наименование	Примечание
1	Общие указания	
2	ГРПШ-07-2У-1 с регулятором РДНК-1000 с счетчиком CGR-G40 с эл.корректором ElcorKZ М1:50	
3	ГРПШ-04-2У-1 с регулятором РДНК-400 с счетчиком CGR-G16 с эл.корректором ElcorKZ М1:50	

ВЕДОМОСТЬ ССЫЛОЧНЫХ И ПРИЛАГАЕМЫХ ДОКУМЕНТОВ

Обозначение	Наименование	Примечание
Ссылочные документы		
СП РК 4.03-101-2013 СН РК 4.03-01-2011	«Газораспределительные системы».	
МСП 4.03-103-2005	Проектирование, строительство и реконструкция газопроводов с применением полиэтиленовых труб	
Прилагаемые документы		
-ГСН.ТХ.СО	Спецификация оборудования, изделий и материалов	Лист: 2
-ГСН.ТХ.ВР	Ведомость объемов работ	Лист: 2

ОБЩИЕ УКАЗАНИЯ

Раздел технологические решения по объекту «Строительство ИКС с благоустройством территории для трех 3 (трех) 60-ти квартирных 5- ти этажных жилых домов в с. Сарыозек Кербулакского Алматинской области» выполнен на основании технических условий за №05-КерХ-2025-00000055 от 02.05.2025 года выданными АлПФ АО "QAZAQGAZ AIMAQ".

В проекте предусмотрена установка ГРПШ-07-2У-1 с основной и резервной линиями редуцирования на базе 2-х регуляторов давления РДНК-1000 с измерительным комплексом на базе ротационного счетчика газа CGR-G40 DN50 PN16 и эл. корректора Elcor KZ в площадке 4,0х3,0 м.

Площадка ГРПШ размещается на территории проектируемого объекта в коридоре застройки и проездами. Вдоль трассы газопровода на всем протяжении имеются проезды, которые используются для обслуживания в период эксплуатации построенных объектов, а также обеспечивает подъезд к пунктам редуцирования газа, перевозку оборудования, вспомогательных и хозяйственных грузов, проезд пожарных, ремонтных и аварийных машин на время эксплуатации.

Газопроводы технологической обвязки ГРПШ принято из стальной электросварной прямошовной трубы по ГОСТ 10704-91 диаметром 57х3,0мм.

В местах входы и выхода в ГРПШ предусматривается установка отключающих устройств, задвижка фланцевая DN50 мм Ру=1,6 МПа.

Испытание газопровода на герметичность:

- надземный газопровод среднего давления - 0,45 МПа, продолжительность 1 час;
- надземный газопровод низкого давления - 0,3 МПа, продолжительность 1 час;
- испытания газопровода среднего давления и технические устройства ГРП - 0,45 МПа, продолжительность 12 часов;

После монтажа надземный газопровод защитить от атмосферной коррозии покрытием, масляной краской желтого цвета ПФ-115 за 2 раза по слою грунтовки, а запорную арматуру покрыть масляной краской красного цвета. Окраска опор масляной краской ПФ-115 за 2 раза по слою грунтовки. Для сварки газопровода применять электроды типа Э42, Э42А ГОСТ 9467-75. Все работы по сооружению газопровода (сварка, укладка, продувка и др.) контроль качества работ всех видов, испытание и приемка газопровода в эксплуатацию должны производиться в полном соответствии с требованиями МСН 4.03-01-2003, СП РК 4.03-101-2013, СН РК 4.03-01-2011 "Газораспределительные системы

Технические решения, принятые в проекте,соответствуют требованиям экологических, санитарно-гигиенических, противопожарных и других действующих норм и правил и обеспечивают безопасную для жизни и здоровья людей эксплуатации объекта при соблюдение предусмотренных рабочими чертежами мероприятий.

Главный инженер проекта _____ Гаврилов В.

Согласовано:

Спец. ЭС	Гладченко Р	
Спец. ГП	Маливан Н	
Спец. КЖ	Чепелев Н	
Спец. НСС	Байтугелов М.	
Спец. НВК	Зубкова И.	
Спец. ТС	Кимайева Г.	

Взам. инв. №

Подпись и дата

Инв. № подл.

Изм.	Кол.уч	Лист	N°док	Подпись	Дата
Разработ.		Зыряное А			
Проверил		Сейлханов			
Н. контр.		Приходько О.			
ГИП		Гаврилов В.			

№250014/00-ГСН.ТХ

"Строительство инженерно- коммуникационных сетей сблагоустройством территории для 2 (двух) 60-ти квартирных 5-ти этажных жилых домов в с. Сарыозек Кербулакского района области Жетісу"

Технологическая часть

Стадия	Лист	Листов
РП	1	

Общие указания

ТОО "Геодезия сервис" 2025г ©

Формат А3 (297х420)

ГРПШ-07-2У-1 с регулятором РДНК-1000 с счетчиком
CGR-G40 и электронным корректором Elcor KZ
М1:50

Разрез 2-2

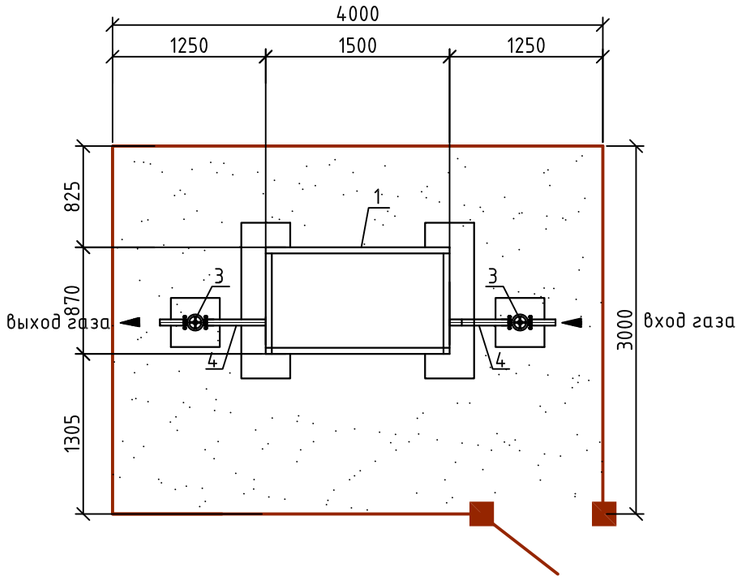

Разрез 1-1

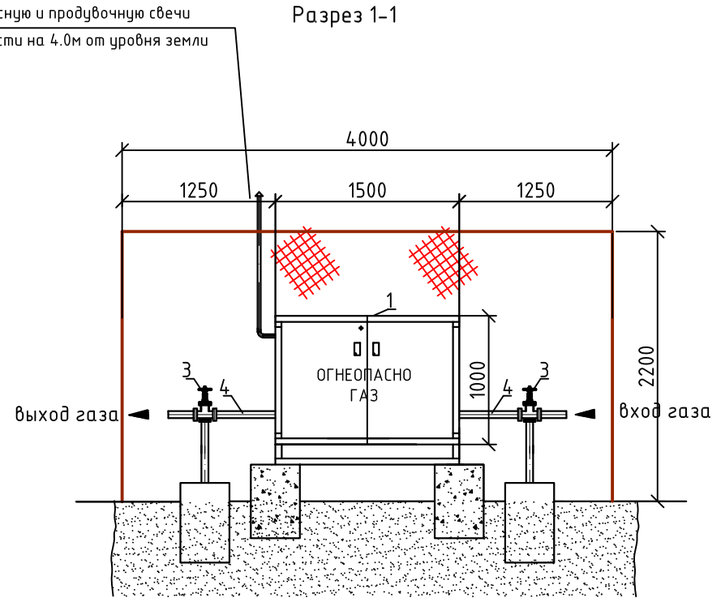

1. При производство работ, контроль монтажных сварных соединений и испытание газопроводов производить в соответствии МСН 4.03-01-2003
2. Установку фундаментов и ограждения для площадки ГРПШ (см.раздел КЖ)
3. Размеры на чертеже указаны в мм

						№250014/00-ГСН.ТХ		
						"Строительство инженерно- коммуникационных сетей сблагоустройством территории для 2 (двух) 60-ти квартирных 5-ти этажных жилых домов в с. Сарыозек Кербулакского района области Жетісу"		
Изм.	Кол.уч.	Лист	N°док	Подпись	Дата			
Разработ.		Зыряное А				Технологическая часть	Стадия	Лист	Листов
Проверил		Сейлханов					РП	2	
Н. контр.		Приходько О.							
ГИП		Гаврилов В.				ГРПШ-07-2У-1 с регулятором РДНК-1000 с счетчиком CGR-G40 и электронным корректором Elcor KZ М1:50	ТОО "Геодезия сервис" 2025г ©	

Взам. инв.N | Подпись и дата | Инв. Nподл.

Формат А3

ГРПШ-04-2У-1 с регулятором РДНК-400 с счетчиком
CGR-G16 и электронным корректором Elcor KZ
М1:50

Разрез 2-2

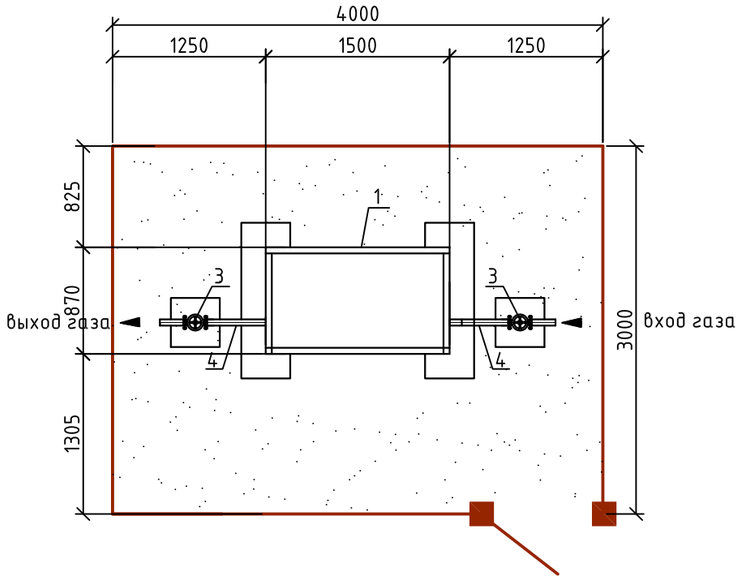

Разрез 1-1

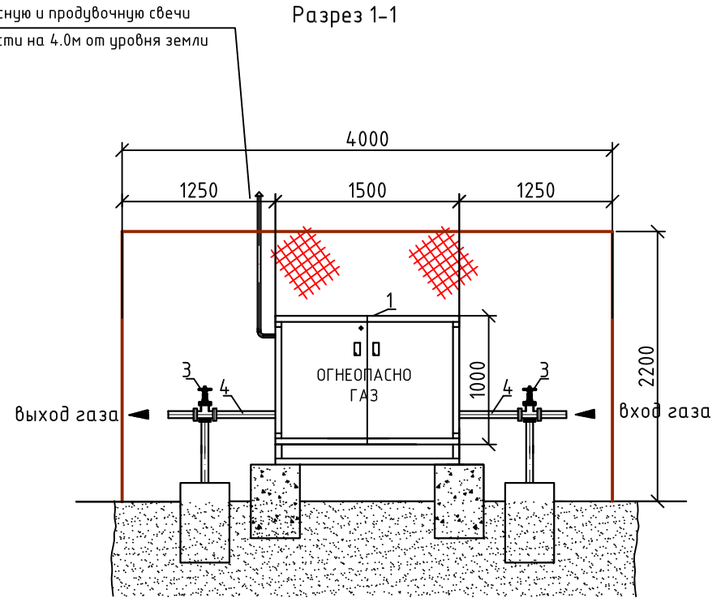

1. При производство работ, контроль монтажных сварных соединений и испытание газопроводов производить в соответствии МСН 4.03-01-2003
2. Установку фундаментов и ограждения для площадки ГРПШ (см.раздел КЖ)
3. Размеры на чертеже указаны в мм

						№250014/00-ГСН.ТХ		
						"Строительство инженерно- коммуникационных сетей сблагоустройством территории для 2 (двух) 60-ти квартирных 5-ти этажных жилых домов в с. Сарыозек Кербулакского района области Жетісу"		
Изм.	Кол.уч.	Лист	N°док	Подпись	Дата			
Разработ.		Зыряное А				Технологическая часть	Стадия	Лист	Листов
Проверил		Сейлханов					РП	3	
Н. контр.		Приходько О.							
ГИП		Гаврилов В.				ГРПШ-04-2У-1 с регулятором РДНК-400 с счетчиком CGR-G16 и электронным корректором Elcor KZ М1:50	ТОО "Геодезия сервис" 2025г ©	

Взам. инв.N | Подпись и дата | Инв. Nподл.

Формат А3

NN позиции	Наименование и техническая характеристика	Тип, марка, обозначение документа, опросного листа	Код оборудования, изделия, материала	Поставщик	Ед. изме-рения	Кол-во	Масса единицы, кг.	Примечание
1	2	3	4	5	6	7	8	9
	Шкафной газорегуляторный пункт (ГРПШ-07-2У-1)							
1	ГРПШ-07-2У-1 с регулятором РДНК-1000		513-302-0406		шт.	1		
2	Счетчик ротационный CGR-G40 и электронным корректором Elcor KZ				шт.	1		ком.предложение
3	Задвижка клиновая с выдвижным шпинделем фланцевая Ру=1,6 МПа Ду50	30с41нж	242-103-0301		шт.	2	17,0	
4	Труба стальная электросварная прямошовная Ф57х3,0	ГОСТ 10704-91	241-102-0137		п.м.	2,0	4,0	труба надземная
5	Присоединительный фланец для задвижки 1-50-6 ст. 25	ГОСТ 12820-80	241-116-0307		шт.	4	1,33	
6	Установка ограждения для ГРПШ 4,0х3,0				шт.	1		(см.раздел ГСН.КЖ)
7	Установка фундамента под ГРПШ				шт.	1		(см.раздел ГСН.КЖ)
8	Установка опоры из трубы Д57х3,5 h=0,5 м под задвижку				шт.	2		(см.раздел ГСН.КЖ)

1. Длина трубы принята 10,6м.

Взам. инв. N

Подп. и дата

Инв. N подл.

Изм.	Кол.	Лист	N°док.	Подпись	Дата

№250014/00 – ГСН.ТХ.С01

Лист 1

Формат А3

NN позиции	Наименование и техническая характеристика	Тип, марка, обозначение документа, опросного листа	Код оборудования, изделия, материала	Поставщик	Ед. изме-рения	Кол-во	Масса единицы, кг.	Примечание
1	2	3	4	5	6	7	8	9
	Шкафной газорегуляторный пункт (ГРПШ-04-2У-1)							
1	ГРПШ-04-2У-1 с регулятором РДНК-400		513-302-0405		шт.	1		
2	Счетчик ротационный CGR-G16 и электронным корректором Elcor KZ				шт.	1		ком.предложение
3	Задвижка клиновая с выдвижным шпинделем фланцевая Ру=1,6 МПа Ду50	30с41нж	242-103-0301		шт.	2	17,0	
4	Труба стальная электросварная прямошовная Ø57х3,0	ГОСТ 10704-91	241-102-0137		п.м.	2,0	4,0	труба надземная
5	Присоединительный фланец для задвижки 1-50-6 ст. 25	ГОСТ 12820-80	241-116-0307		шт.	4	1,33	
6	Установка ограждения для ГРПШ 4,0х3,0				шт.	1		(см.раздел ГСН.КЖ)
7	Установка фундамента под ГРПШ				шт.	1		(см.раздел ГСН.КЖ)
8	Установка опоры из трубы Д57х3,5 h=0,5 м под задвижку				шт.	2		(см.раздел ГСН.КЖ)

1. Длина трубы принята 10,6м.

Взам. инв. N

Подп. и дата

Инв. N подл.

Изм.	Кол.	Лист	№док.	Подпись	Дата

№250014/00 – ГСН.ТХ.СО2

Лист 2

Формат А3

ВЕДОМОСТЬ ОБЪЕМОВ РАБОТ

Поз	Наименование	Ед.изм	Кол-во	Примеч
	Шкафной газорегуляторный пункт (ГРПШ-07-2У-1)			
1	Испытание газопроводов 57: - на герметичность Рисп=0,45 МПа	п.м.	2,0	
2	Очистка полости труб	п.м.	2,0	
3	Окраска газопровода краской желтого цвета ПФ-115 за 2 раза по слою грунта ГФ-021	$м^2$	0,71	
4	Контроль сварных соединений газ-да физическими методами 100%:	ст.	4	
5	Установка ГРПШ-07-2У-1 с регулятором РДНК-1000	шт.	1	
6	Установка задвижки Ду50	шт.	2	
7	Установка присоединительного фланца Ду50	шт.	4	
8	Установка ограждения размером 4,0х3,0	шт.	1	(см.раздел ГСН.КЖ)
9	Установка фундамента под ГРПШ	шт.	1	(см.раздел ГСН.КЖ)
10	Установка опоры из трубы Д57х3,5 h=0,5 м под задвижку	шт.	2	(см.раздел ГСН.КЖ)
11	Разработка грунта под ГРПШ	$м^3$	1,95	
12	Засыпка грунта под ГРПШ	$м^3$	0,3	

Взам. инв. N

Подп. и дата

Инв. N подл.

ВЕДОМОСТЬ ОБЪЕМОВ РАБОТ

Поз	Наименование	Ед.изм	Кол-во	Примеч
	Шкафной газорегуляторный пункт (ГРПШ-04-2У-1)			
1	Испытание газопроводов 57: - на герметичность Рисп=0,45 МПа	п.м.	2,0	
2	Очистка полости труб	п.м.	2,0	
3	Окраска газопровода краской желтого цвета ПФ-115 за 2 раза по слою грунта ГФ-021	$м^2$	0,71	
4	Контроль сварных соединений газ-да физическими методами 100%:	ст.	4	
5	Установка ГРПШ-04-2У-1 с регулятором РДНК-400	шт.	1	
6	Установка задвижки Ду50	шт.	2	
7	Установка присоединительного фланца Ду50	шт.	4	
8	Установка ограждения размером 4,0х3,0	шт.	1	(см.раздел ГСН.КЖ)
9	Установка фундамента под ГРПШ	шт.	1	(см.раздел ГСН.КЖ)
10	Установка опоры из трубы Д57х3,5 h=0,5 м под задвижку	шт.	2	(см.раздел ГСН.КЖ)
11	Разработка грунта под ГРПШ	$м^3$	1,95	
12	Засыпка грунта под ГРПШ	$м^3$	0,3	

Взам. инв. N

Подп. и дата

Инв. N подл.