00221886 6209

ҚАЗАҚСТАН РЕСПУБЛИКАСЫ
ТҮРКІСТАН ОБЛЫСЫ
"КЕЛЕС АУДАНЫНЫҢ
ҚҰРЫЛЫС СӘУЛЕТ ЖӘНЕ
ҚАЛА ҚҰРЫЛЫСЫ БӨЛІМІ"
МЕМЛЕКЕТТІК МЕКЕМЕСІ
БСН 180840023974
ЕСЕПКЕ АЛЫНДЫ
«23» 12 2021ж.

Приложение 1
к приказу Министра
индустрии и инфраструктурного развития
Республики Казахстан
от 9 августа 2019 года №632
Утвержден приказом
Министра по инвестициям и развитию
Республики Казахстан
от 24 апреля 2017 года № 234
Форма

Акт приемки объекта в эксплуатацию

"20" 12 2021 года

Заказчик **Государственное учреждение «Отдел жилищно-коммунального хозяйства Келесского района» руководитель Шірінбеков Бахытжан Әбдуәліұлы., БИН 200140014400, 160905 тел. 8(725)323-15-89, Туркестанская область, Келесский район, с.Абай, улица Турара Рыскулова, I89**

фамилия, имя, отчество (при его наличии) ИИН, телефон – для физических лиц, наименование организации – для юридических лиц, БИН, телефон, почтовый индекс, область, город, район, населенный пункт, наименование улицы, номер дома/здания (стационарного помещения)

на основании:

Декларации о соответствии (прилагается) **« » 2021 года, Товарищество с ограниченной ответственностью ТОО «Мелиоратор», производственный директор Абылаев Сабырлы Мухамедиярович, 120018 г.Кызылорда поселок Тасбугет улица Мустафа Шокая 18, БИН 000340001900, тел. 8(7242)40-05-35**

дата подписания декларации, наименование подрядной (генподрядной) организации, фамилия, имя, отчество (при его наличии) руководителя, юридический адрес, БИН, телефон

Заключения о качестве строительно-монтажных работ (прилагается) **« » 2021 года, Товарищество с ограниченной ответственностью "SPS ENGINEERING", руководитель Абитаев Марат Сеитович, БИН 070640002466**

дата подписания заключения, наименование организации, фамилия, имя, отчество (при его наличии) экспертов технического надзора, № и дата получения аттестатов, БИН, телефон

Заключения о соответствии выполненных работ проекту (прилагается) **« » 2021 года, Товарищество с ограниченной ответственностью «Проектно-строительный институт КАЗ НУР», руководитель Албай Асқар Садуакасұлы, БИН 920840001286 , тел. 8(725)239-33-27**

дата подписания заключения, наименование организации, фамилия, имя, отчество (при его наличии) экспертов авторского надзора, № и дата получения аттестатов, БИН, телефон

произведя осмотр готовности предъявленного подрядчиком (генеральным подрядчиком) к приемке в эксплуатацию объекта: **«Строительство водоснабжение в населенном пункте Бирлик, сельского округа Бирлик, Сарыагашского района, ЮКО», новое строительство, уровень ответственности второй-технически несложный**

наименование объекта, вид строительства (новое, расширение, реконструкция, техническое перевооружение, модернизация, капитальный ремонт), уровень ответственности, техническая и технологическая сложность объекта

по адресу **населенный пункт Бирлик, сельского округа Бирлик, Сарыагашский район, ЮКО**

(область, район, населенный пункт, микрорайон, квартал, улица, номер дома (корпуса) проверив комплектность исполнительной технической документации, в том числе посредством электронного модуля исполнительной технической документации "____"_____20__ года, дата ознакомления

подтверждает что:

1. Строительство объекта осуществлено на основании:

1) правоустанавливающего документа на земельный участок **акт на право временного безвозмездного землепользования для строительства скважины и водохранилища от "20" 12 2016 года № 296200693 выданный Сарыагашским районным отделением ЮКО филиала РГП «НПЦЗем», акт на право временного безвозмездного землепользования для строительство водопровода от "09" 11 2015 года № 296111315 выданный Сарыагашским районным отделением ЮКО филиала РГП «НПЦЗем»**

документ, подтверждающий наступление юридических фактов (юридических составов), на основании которых возникают, изменяются или прекращаются права на земельный участок, в том числе договоры, решения судов, правовые акты исполнительных органов, свидетельство о праве на наследство, передаточный акт или разделительный баланс при реорганизации негосударственных юридических лиц, владеющих земельным участком на праве собственности или выкупивших право временного возмездного землепользования (аренды) либо решения о реконструкции (перепланировке, переоборудовании) помещений (отдельных частей) существующих зданий от

"____"_____20___года №_____;

наименование органа вынесшего решение

2) талона о приеме уведомления о начале строительно-монтажных работ **Государственное учреждение «Управление государственного архитектурно-строительного Туркестанской области» Акимат Туркестанской области, 18.06.2020г. KZ73REA00179975**

наименование органа принявшего уведомление, дата и № принятия талона

3) проекта (проектно-сметной документации) **ТОО «Проектно-строительный институт КАЗ НУР», заказ № 60-16**

наименование проектной организации, номер проекта

утвержденного(й) **постановление акимата Сарыагашского района ЮКО №4 от 11.01.2017года**

дата и номер проекта, наименование организации утвердившей (переутвердившей) проект и дата утверждения

2. Строительно-монтажные работы осуществлены в сроки:

начало работ "**18**" **июня 2020 года;**

окончание работ "**10**"**декабря 2021 года;**

при продолжительности строительства, месяц:
по норме или по проекту организации строительства, месяц: 9;
фактически, месяц: 9 ;

2. Объект (комплекс) имеет следующие основные технико-экономические показатели (мощность, производительность, производственная площадь, протяженность, вместимость, объем, пропускная способность, провозная способность, число рабочих мест и тому подобное, заполняется по всем объектам (кроме жилых домов) в единицах измерения соответственно целевой продукции или основным видам услуг):

Мощность, производительность и так далее	Единица измерения	По проекту		Фактически	
		общая (с учетом ранее принятых)	в том числе пускового комплекса или очереди	общая (с учетом ранее принятых)	в том числе пуско-вого ком-плекса или очереди
Насосная станция I-го подъема (скважина)	шт	2		2	2
Насосная станция II-го подъема	шт	1		1	1
Резервуары 200м³	шт	2		2	2
Водонапорная башня 15,0м³	шт	1		1	1
Здание сторожки	шт	1		1	1
Трансформаторная станция	шт	1		1	1
ДЭС	шт	1		1	1
Водопровод внутрипоселковые					
Трубопровод из труб ПЭ100SDR17 тип «питьевая» Ø160х9,5	п.м	8 752	8 752	9 248	9 248
Трубопровод из труб ПЭ100SDR17 тип «питьевая» Ø110х6,6	п.м	19 531	19 531	15 974	15 974
Трубопровод из труб ПЭ100SDR17 тип «питьевая» Ø63х3,8	п.м	1 178	1 178	652	652
Трубопровод из труб ПЭ100SDR11 тип «питьевая» Ø20х2,0	п.м	29 120	29 120	-	-
Трубопровод из труб ПЭ100SDR11 тип «питьевая» Ø25х2,3	п.м	-	-	24 095	24 095
Водопровод внутриплощадочные » Ø108х4,0	п.м	113,0	113,0	113,0	113,0
Протяжённость ВЛЗ-10кВ	м	5,0		5,0	5,0
Протяженность КЛ-0,4кВ	м	320		320	320
Трансформаторная подстанция КТП-40/10кВа/0,4кВ	шт	1		1	1

Выпуск продукции (оказания услуг), предусмотренной проектом в объеме, соответствующем нормам освоения проектных мощностей в начальный период _____;

факт начала выпуска продукции с указанием объема

Жилой дом имеет следующие показатели:

Показатели	Единица измерения	По проекту	Фактически
Общая площадь	метр в квадрате (далее – м2)		
Число этажей	этаж		
Общий строительный объем	метр в кубе (далее – м3)		
В том числе подземной части	м3		
Площадь встроенных, встроенно- пристроенных и пристроенных помещений	м2		

Показатели	По проекту			Фактически		
	число квартир	площадь квартир, м2		число квартир	площадь квартир, м2	
		общая	жилая		общая	жилая
Всего квартир, в том числе: однокомнатных двухкомнатных трехкомнатных четырехкомнатных и более						

4. Технологические и архитектурно-строительные решения по объекту характеризуются следующими данными:

Технологические и архитектурно-строительные решения по объекту характеризуются следующими данными: Насосная станция I подъема производительностью 15,0м³/час, подземные камеры из железобетонных колодцев диаметром 1500мм высотой 2,4м, состоит из двух скважин (1-рабочий, 1-резервный) оборудованные насосами марки SP17-10 Q = 15,0м³/час; H=80,0м, N=5,5кВт ;

В состав насосной станции II подъема (производительностью 30м³/час) входят: здание насосной станции второго подъема, два резервуара для воды емкостью 200м3 по ТП 901-4-82с.84, прямоугольной формы, с размерами в осях 12,0х6,0м, водонапорная башня по ТП 901-5-53с.93 емкостью 15,0м3 высотой опоры 18м. Здание насосной станции одноэтажное, размерами в осях 4,4 х 7, м. Высота внутри помещений насосной - 3,0 м. Внутри здания запроектированы машинный зале установлены APSU S 2 VSC 32-2 фирмы "Karlskrona" с 2-мя

насосами (1 пожарный, 1 резервный) подачей 36,0 м³/час каждый, напор 30 м и пожарная установка APSU K 2 VSC 45-2-2 фирмы "Karlskrona" с 2-мя насосами . Вода пройдя бактерицидную установку УОВ-20 20,0 м³/ч. (1 рабочий 1резервный) подается в закольцованные сети поселка Бирлик.

Здание сторожки – одноэтажное кирпичное здание прямоугольной формы, с размерами в осях 3,0х3,0м, кровля из металлочерепицы.

Уборная на одно очко состоит из бетонного приямка и деревянной кабиной, в осях размерами 1,62х2,36и и глубиной 2,05м.

Ограждение водозабора из железобетонных панелей длиной 4,0м – 262,0м.

Внутрипоселковые сети водопровода из полиэтиленовых труб ПЭ100 SDR17 диаметром 160х9,5мм, протяженностью – 9 248,0м, диаметром 110х6,6мм, протяженностю – 1 5974м, диаметром 63х3,8мм, протяженностю – 652,0м; подводка водопровода к границам участков жилых домов диаметром 25х2,3мм, протяженностю –24 095м;

Внутриплощадочные сети водопровода от насосной станции 1-подъема к резервуарам диаметром 108х4,0мм, отводящие трубопроводы от резервуара диаметром 108х4,0мм.

Электроснабжение – общая протяженность линии ВЛ-10кВ - 5,0м, протяженность воздушной линии КЛ-0,4кВ – 320,0м. Подстанция КТП-40/10/0,4кВ-1комплект.

Водопроводная сеть запроектирована кольцевой хозяйственно-питьевой-противопожарный. Основанием под трубопроводы служит естественное основание – мягкий местный грунт. Соединение труб на сварке, в местах соединения в колодцах-фланцевые, с помощью сварной полиэтиленовой втулкой на конце трубы с отформованным заводским буртиком под свободный фланец и стальных фланцев, стягиваемых болтами. Фасонные части в колодцах приняты из стальных труб с усиленной гидроизоляцией.

Водопроводные и канализационные колодца из сборных железобетонных конструкции по ТП 901-9-11.84.

краткие технические характеристики по особенностям его размещения, по основным материалам и конструкциям, инженерному и технологическому оборудованию

5. На объекте установлено предусмотренное проектом оборудование в количестве согласно актам о его приемке после индивидуального испытания и комплексного опробования;

6. Наружные инженерные коммуникации (холодное и горячее водоснабжение, канализация, теплоснабжение, газоснабжение, электроснабжение и связь) обеспечивают нормальную эксплуатацию объекта (здания, сооружения, помещения) и приняты городскими эксплуатационными организациями;

7. Сметная стоимость по утвержденному проекту (проектно-сметной документации):

всего **572 845,87** тысяч тенге, в том числе строительно-монтажных работ **487 763,09** тысяч тенге, оборудования, инструмента и инвентаря **23 816,44** тысяч тенге;

8. Сметная стоимость основных фондов, принимаемых в эксплуатацию **515 561,20** тысяч тенге, в том числе строительно-монтажных работ **483 776,92** тысяч тенге, оборудования, инструмента и инвентаря **23 816,44** тысяч тенге;

9. Доля местного содержания предусмотрена в проектно-сметной документации **81,82%** и фактически применено **81,82%** (на объектах, финансируемых за счет государственных инвестиций и средств квазигосударственного сектора);

10. Класс энергоэффективности здания _____;

11. Объект построен в соответствии с утвержденным проектом (проектно-сметной документацией) и требованиями государственных нормативных документов в области архитектуры, градостроительства и строительства.

РЕШИЛ:

«Строительство водоснабжение в населенном пункте Бирлик, сельского округа Бирлик, Сарыагашского района, ЮКО»

наименование объекта (комплекса)

принять в эксплуатацию.

Заказчик

Шірінбеков Бахытжан Әбдуәліұлы

фамилия, имя, отчество (при его наличии), подпись руководителя

Место печати (при наличии)

Технический надзор:

Абитаев Марат Сеитович

(фамилия, имя, отчество (при его наличии) эксперта, специализация аттестата, подпись, дата

Место печати (при наличии)

Авторский надзор:

Албай Аскар Садуакасулы

(наименование организации, фамилия, имя, отчество (при его наличии), должность), подпись, дата

Место печати (при наличии)

Подрядчик (генеральный подрядчик):

Абылаев Сабырлы Мухамедиярович

фамилия, имя, отчество (при его наличии), подпись руководителя

Место печати (при наличии)

Приложение 13 к акту приемки
объекта в эксплуатацию
форма

Технические характеристики объекта (сети, водоводы, коллекторы и тому подобное)

№ п/п	Наименование	Единицы измерения	Количество, протяженность	Примечание
1	2	3	4	5
	Водопровод			
1	Водоводы (общая протяженность)	м		
	1) из стальных труб	м		
	2) из чугунных труб	м		
	3) из асбестоцементных труб	м		
	4) из железобетонных труб	м		
2	Распределительная сеть (общая протяженность)	м	**25 874,0**	
	1) из стальных труб	м		
	2) из чугунных труб	м		
	3) из асбестоцементных труб	м		
	4) из полиэтиленовых труб	м	**25 874,0**	
3	Прочие устройства			
	Смотровой колодец	шт	**356**	
	Задвижка d- 200	шт		
	" d- 150	шт	**24**	
	" d- 100	шт	**24**	
	" d- 50	шт	**5**	
	Вантуз d- 50	шт	**5**	

	Вентили d-	шт		
	" d-	шт		
	" d-	шт		
	Кран d- 15	шт	**400**	
	" d- 50	шт	**180**	
	" d-	шт		
	Гидрант	шт	**110**	
	Водопроводный ввод	шт	**400**	
	Водоразборная колонка	шт		
	Стальной футляр	шт		
	Питьевой фонтанчик	шт		
	Канализация			
1	Коллекторы (общая протяженность)	м		
	1) из керамических труб	м		
	2) из чугунных труб	м		
	3) из бетонных труб	м		
2	Канализационная сеть (общая протяженность)	м		
	1) из керамических труб	м		
	2) из чугунных труб	м		
	3) из полиэтиленовых труб	м		
3	Прочие устройства			
	Смотровой колодец	шт		

Горизонтальный разрез колодца	Вертикальный разрез колодца
Масштаб _____	Масштаб _____
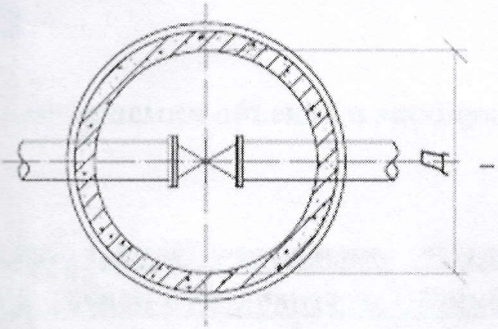	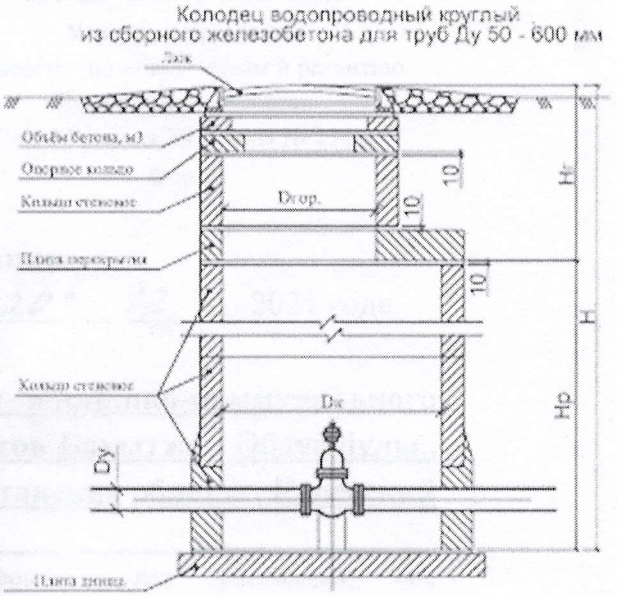

Спецификация

№ п/п	Наименование	Марка	Материал	Диаметр (мм) (размеры)	Количество	Примечание
1	Колодец смотровой	В1	Сборные ж/б конструкции	Ø2000мм	2	
2	Колодец смотровой	В1	Сборные ж/б конструкции	Ø1500мм	354	

Заказчик _____ **Шірінбеков Бахытжан Әбдуәліұлы**

фамилия, имя, отчество (при его наличии), подпись руководителя

Место печати (при наличии)

Авторский надзор _____ **Албай Асқар Садуакасұлы**

фамилия, имя, отчество (при его наличии), подпись эксперта

Место печати (при наличии)

Бұл 9 парақ
Тіркелген, нөмірленген мөрленген