Шығыс № 97
«27» 12 21

Утвержден приказом
Министра по инвестициям и развитию
Республики Казахстан
от 24 апреля 2017 года № 234

Акт приемки объекта в эксплуатацию

Сноска. Форма в редакции приказа Министра индустрии и инфраструктурного развития РК от 08.02.2021 № 53 (вводится в действие по истечении десяти календарных дней после дня его первого официального опубликования).

«28» 12 2021года

Заказчик **Государственное учреждение «Хромтауский районный отдел архитектуры, градостроительства и строительства», БИН 060140005014, тел.: 59986, 59158, инд. 031100, РК, Актюбинская область, Хромтауский район, г.Хромтау, Спортивная, здание 2**

фамилия, имя, отчество (при его наличии) ИИН, телефон – для физических лиц,наименование организации – для юридических лиц, БИН, телефон, почтовый индекс, область, город, район, населенный пункт, наименование улицы, номер дома/здания (стационарного помещения)

на основании:

Декларации о соответствии (прилагается)

«27» 12 **2021года, Товарищество с ограниченной ответственностью«Мелиоратор», генеральный директор МыхановБердибекСартаевич, Кызылординская область, г.Кызылорда, п.Тасбугет, Мустафа Шокай, 18, БИН/ИИН 000340001900, тел.: +7(7072)049370,+77770041823**

дата подписания декларации, наименование подрядной (генподрядной) организации, фамилия, имя, отчество (при его наличии) руководителя, юридический адрес, БИН, телефон

Заключения о качестве строительно-монтажных работ (прилагается)

«27» 12 **2021года, Товарищество с ограниченной ответственностью«Дирекция строящихся предприятий СТРОЙИНТЕГРАЦИЯ», эксперт СартаевДаурен, № KZ14VJE00056205, № KZ41VJE00056204,**

дата подписания заключения, наименование организации, фамилия, имя, отчество (при его наличии) экспертов технического надзора, № и дата получения аттестатов, БИН, телефон

Заключения о соответствии выполненных работ проекту (прилагается)

«27» 12 **2021года, Товарищество с ограниченной ответственностью«БАТЫС ГРАНД», директор АкмановАлмасЖалганбекович, БИН 051040015207, тел.: 87014148118,**

дата подписания заключения, наименование организации, фамилия, имя, отчество (при его наличии) экспертов авторского надзора, № и дата получения аттестатов, БИН, телефон

произведя осмотр готовности предъявленного подрядчиком (генеральным подрядчиком) к приемке в эксплуатацию объекта:

«Строительство сетей водоснабжения в селе Дон Хромтауского района Актюбинской области», новое строительство, уровень ответственности второй - технически несложный

наименование объекта, вид строительства (новое, расширение, реконструкция, техническое перевооружение, модернизация, капитальный ремонт), уровень ответственности, техническая и технологическая сложность объекта

по адресу **Актюбинская область, Хромтауский район, село Дон**

(область, район, населенный пункт, микрорайон, квартал, улица, номер дома (корпуса)

проверив комплектность исполнительной технической документации, в том числе посредством электронного модуля исполнительной технической документации

«_____» _____ 20____ года, дата ознакомления подтверждает что:

1. Строительство объекта осуществлено на основании:

1) правоустанавливающего документа на земельный участок от «_____» _____ 20____ года
№_____;
документ, подтверждающий наступление юридических фактов (юридических составов), на основании которых возникают, изменяются или прекращаются права на земельный участок, в том числе договоры, решения судов, правовые акты исполнительных органов, свидетельство о праве на наследство, передаточный акт или разделительный баланс при реорганизации негосударственных юридических лиц, владеющих земельным участком на праве собственности или выкупивших право временного возмездного землепользования (аренды). либо решения о реконструкции (перепланировке, переоборудовании) помещений (отдельных частей) существующих зданий от **«18» сентября 2018 года**
№ 53 «О земельном участке»;
решение акимата сельского округа Хромтауского района Актюбинской области
наименование органа вынесшего решение

2) талона о приеме уведомления о начале строительно-монтажных работ
Государственное учреждение «Управление государственного архитектурно-строительного контроля Актюбинской области», 08.06.2020 г. № KZ58REA00178014
наименование органа принявшего уведомление, дата и № принятия талона

3) проекта (проектно-сметной документации) **Товарищество с ограниченной ответственностью «БАТЫС ГРАНД», №33-28.03.2018**
наименование проектной организации, номер проекта утвержденного(й)
28.03.2018г. №33, решение Хромтауского районного маслихата от 11 декабря 2017 года № 161 «Об утверждении бюджета Хромтауского района на 2018-2020 годы»
дата и номер проекта, наименование организации утвердившей (переутвердившей) проект и дата утверждения

2. Строительно-монтажные работы осуществлены в сроки:
начало работ **август 2020 г.**;
месяц, год
окончание работ **декабрь 2021 г**;
месяц, год
при продолжительности строительства, месяц:
по норме или по проекту организации строительства, месяц: **11**;
фактически, месяц: **11**;

3. Объект (комплекс) имеет следующие основные технико-экономические показатели (мощность, производительность, производственная площадь, протяженность, вместимость, объем, пропускная способность, провозная способность, число рабочих мест и тому подобное, заполняется по всем объектам (кроме жилых домов) в единицах измерения соответственно целевой продукции или основным видам услуг):

Мощность, производительность и так далее	Единица измерения	По проекту		Фактически	
		общая (с учетом ранее принятых)	в том числе пускового комплекса или очереди	общая (с учетом ранее принятых)	в том числе пускового комплекса или очереди
Водопроводная насосная станция	м3/сутки	1239,15		1239,15	
Водонапорная башня 100 м3	шт	1		1	
Резервуар чистой воды 500 м3	шт	2		2	
Наружные сети	м	590		590	

электроснабжения ВЛ 10 кВ					
Наружные внеплощадочные сети водоснабжения	**м**	**4578,0**		**4578,0**	
в том числе:					
трубы ПЭ Ø250х14,8 SDR17	*м*	*4314,2*		*4314,2*	
трубы ПЭ Ø200х7,7 SDR 26	*м*	*263,8*		*263,8*	
Наружные сети водоснабжения (внутрипоселковые сети водоснабжения)	**м**	**45852,6**		**45852,6**	
в том числе:					
трубы ПЭ Ø200х9,6 SDR21	*м*	6542,6		6542,6	
трубы ПЭ Ø160х7,7 SDR21	*м*	3286,3		3286,3	
трубы ПЭ Ø110х5,3 SDR21	*м*	22349,6		22349,6	
трубы ПЭ Ø63х3,0 SDR21	*м*	2404,0		2404,0	
трубы ПЭ Ø25х1,5SDR17	*м*	11270,1		11270,1	
Внутриплощадочные сети водопровода насосной станции второго подъема	**м**	**373,4**		**373,4**	
в том числе:					
трубы ПЭ Ø250х14,8 SDR17	*м*	*40*		*40*	
трубы ПЭ Ø200х7,7 SDR26	*м*	*53,6*		*53,6*	
Труба стальная электросварная Dn108х3	*м*	*33,4*		*33,4*	
Труба стальная электросварная Ø159х4	*м*	42,4		42,4	
Труба стальная электросварная Ø219х5	*м*	80,3		80,3	
Труба стальная электросварная Ø325х6	*м*	123,7		123,7	

Выпуск продукции (оказания услуг), предусмотренной проектом в объеме, соответствующем нормам освоения проектных мощностей в начальный период

_____;

факт начала выпуска продукции с указанием объема

Жилой дом имеет следующие показатели:

Показатели	Единица измерения	По проекту	Фактически
Общая площадь	**метр в квадрате (далее – м2)**		

Число этажей	этаж		
Общий строительный объем	метр в кубе (далее – м3)		
В том числе подземной части	м3		
Площадь встроенных, встроенно- пристроенных и пристроенных помещений	м2		

Показатели	По проекту			Фактически		
	число квартир	площадь квартир, м2		число квартир	площадь квартир, м2	
		общая	жилая		общая	жилая
Всего квартир, в том числе: однокомнатных двухкомнатных трехкомнатных четырехкомнатных и более						

4. Технологические и архитектурно-строительные решения по объекту характеризуются следующими данными:

4.1. Водопроводная насосная станция: здание водопроводной насосной станции одноэтажное, полузаглублённое, прямоугольной формы в плане с размерами в осях 12,0х12,0м. Высота помещения до низа плит покрытия 4,3; высота вспомогательных помещений 2,5м. На отметке -1,800 расположено помещение машинного зала, на отм. 0,000 (антресоль) расположены входная площадка, помещение ремонтников и санузел.

Конструктивная схема здания принята с продольными несущими стенами. Пространственная жесткость и устойчивость здания обеспечивается совместной работой стен и плоскостью покрытия. Фундаменты под наружные стены и подземная часть здания - из сборных бетонных блоков по СН РК5 01-014-2013.

Наружные стены из керамического полнотелого кирпича по ГОСТ 530-2012 ГОСТ 1.2-2009 М100, F50 на растворе М50. Перегородки из керамического полнотелого кирпича по СН РК 5 03-07-20172 М100 на растворе М50. Перемычки - сборные железобетонные по серии 1.038.1-1. Плиты покрытия и перекрытия - сборные железобетонные пустотные по серии 1.141-1. Кровля совмещенная, рулонная трехслойная из битумно полимерного наплавляемого материала. Утеплитель - мин плита ПЖ100 р-100кг/м3-60мм. Водосток - наружный, неорганизованный.

Окна - металлопластиковые, однокамерные с двойным остеклением. Двери наружные - металлические, противопожарные. Двери внутренние - деревянные.

Наружная отделка - защитно-декоративная цементно-известковой штукатуркой по слою утеплителя. В качестве утеплителя принята минплита ПЖ100 р-100кг/м3. Окраска фасада акриловая, фасадной краской.

Внутренняя отделка: стены – штукатурка с последующей окраской, потолки - затирка с последующей окраской; полы в машинном зале - керамическая плитка по монолитному подстилающему слою; полы в помещении ремонтников - линолеум по сборному ж.б. перекрытию, в санузлах керамическая плитка по сборному ж.б. перекрытию.

Вокруг здания выполнена бетонная отмостка шириной 750мм.

В водопроводной насосной станции установлены:

для хозпитьевых нужд: - Насосная станция повышения давления AKVA E 3 CR45-2-2 (2-рабочих насоса, 1-резервный в комплекте со шкафом управления, запорно-регулирующей арматурой, коллекторами, Q=78м3/ч; Н=25.0м;

для пожаротушения2 насоса: - Насосная станция пожаротушения AKVA 2 CR120-2-1 (1-рабочий насос, 1-резервный) (в комплекте со шкафом управления, запорно-регулирующей арматурой, коллекторами) Q=108м3/ч; Н=30.0м

4.2. Водонапорная башня объемом бака башни V=100м3.

Оборудование башни состоит из напорно-разводящего трубопровода, переливной и спускной труб. От насосной станции по трубопроводу вода поступает в нижнюю часть опоры башни. Этот же трубопровод служит для отвода воды из башни к потребителям. Переливная труба заканчивается на наивысшем уровне воды. Для возможности полного опорожнения башни при промывках и ремонтах, от нижней части опоры прокладывается спускная грязевая труба.

Для размещения необходимого оборудования рядом с башней устраивается колодец, в котором на водопроводе и спускной трубе устанавливаются задвижки с ручным приводом, а конец переливной трубы выпущен над земляной обсыпкой на высоте 3,2 м от уровня земли. От колодца спускная труба отводится с разрывом струи в водосток или открытый кювет. Для возможности использования башни при пожаротушении и отбора проб воды на напорно-разводящий трубопровод устанавливается стояк d70мм с двумя запорными вентилями и двумя соединительными головками. Заполнение ствола башни водой дает возможность понижаться горизонту воды от максимального уровня в баке до подошвы опоры башни, что создает резервный запас воды, расходуемой при прекращении подачи электроэнергии.

4.3. Резервуар чистой воды V=500 м3 (2 шт).

Резервуары предназначены для системы хозяйственно-питьевого и противопожарного водоснабжения и расположены на площадке насосной станции II-го подъема. Резервуары оборудованы: подводящим трубопроводом; отводящим трубопроводом; спускным трубопроводом; переливным устройством; устройствами для автоматического измерения и сигнализации уровня воды в резервуаре; люками-лазами; лестницами.

Подводящий трубопровод принят диаметром 250х14,8 мм. Отводящий трубопровод принят диаметром 325х6 мм, предусмотрен непосредственно в днище резервуара и представляет собой сварную конструкцию из стальной трубы с наклонным входным участком и косыми срезами деталей. Равномерность обмена воды в резервуаре и предотвращение образования застойных зон обеспечивается размещением подающего и отводящего трубопроводов. Переливное устройство предусмотрено для предотвращения переливания воды в резервуаре и представляет собой вертикальную трубу диаметром 159х4 мм с водосливной воронкой. На вертикальной части переливного устройства предусмотрен гидравлический затвор, исключающий контакт с окружающей атмосферой. Спускной трубопровод предназначен для спуска минимального объема воды после отключения насосов при опорожнении резервуара, а так же для отвода грязевых вод при профилактической чистке резервуара. Спускной трубопровод диаметром 325х6 мм расположен в днище резервуара, забетонирован, имеет приямок для сбора осадка. Сток грязевых вод к спускному трубопроводу обеспечивается набетонкой. Смыв осадка осуществляется брандспойтом, шланг которого спускается через люк-лаз. В резервуаре предусмотрены люки-лазы с лестницами для периодического обслуживания и чистки.

Освещение внутри резервуара предусмотрено с помощью переносных светильников на гибком кабеле.

4.4. Наружные сети электроснабжения.

Проектом предусмотрены следующие объемы строительства:

- распределительная сеть ВЛ-10кВ от проектируемого КТПГ10кВ до площадки водозаборного сооружения предусмотрено проводом СИП-3 1х50мм2;
- установка одной КТПГ на площадке водозаборного сооружения;
- устройство контуров заземления подстанций 10/0,4кВ;
- прокладка кабелей 0,4кВ;
- установка дизель генераторная установка (ДГУ).

Категория электроснабжения I

Для электроснабжения предусмотрены два источника питания, основная от проектируемой ВЛ-10кВ с установкой КТПГ 10/0,4кВ на площадке водозаборного сооружения, вторым источником электроэнергий выбран ДГУ с мощностью 70кВА. ДГУ укомплектован АВР-ом и встроенным РУ-0,4кВ с тремя автоматическими выключателями на отходящих линиях.

4.5. Система водоснабжения с. Дон - объединенная. Включает расходы на хозяйственно-питьевые нужды населения и расходы на пожаротушение. Система водоснабжения по степени обеспеченности подачи воды отнесена к II категории.

Схема водоснабжения с. Дон следующая: вода из существующего напорного водовода подается в резервуары воды на площадке насосной станции II подъема; от резервуаров на насосную станцию II подъема и на очистное сооружение; от насосной станции II подъема вода подается по магистральным водоводам на водонапорную башню и в внутрипоселковые водопроводные сети поселка.

Водовод от точки врезки до площадки насосной станции II подъема запроектирован в 2 нитки из полиэтиленовых труб диаметром 250х14,8 SDR17. От площадки насосной станции II подъема до разводящего колодца ВК-I с. Дон на поселковой сети водовод принят в две нитки из полиэтиленовых труб ПЭ Ø200х7,7 SDR26

4.6. Внутрипоселковые водопроводные сети.

Проектом трубопроводы водопроводных сетей села приняты из полиэтиленовых труб по СТ РК ИСО 4427-2004 SDR 21, подводка к границам участков водопотребителей приняты из полиэтиленовых труб по СТ РК ИСО 4427-2004 SDR17. Минимальная глубина заложения трубопроводов принята 2,50 м. Сети водопровода подводятся непосредственно к границам участков потребителей, приборы учёта воды устанавливаются на вводе. На сетях водопровода предусмотрены установка: задвижек для выделение ремонтных участков и в точках врезок; в пониженных переломных точках - выпуски для опорожнения трубопроводов; пожарные гидранты.

_____;

краткие технические характеристики по особенностям его размещения, по основным материалам и конструкциям, инженерному и технологическому оборудованию

5. На объекте установлено предусмотренное проектом оборудование в количестве согласно актам о его приемке после индивидуального испытания и комплексного опробования;

6. Наружные инженерные коммуникации (холодное и горячее водоснабжение, канализация, теплоснабжение, газоснабжение, электроснабжение и связь) обеспечивают нормальную эксплуатацию объекта (здания, сооружения, помещения) и приняты городскими эксплуатационными организациями;

7. Сметная стоимость по утвержденному проекту (проектно-сметной документации): всего **1 047 896,018** тысяч тенге, в том числе строительно-монтажных работ **1 039 733,903** тысяч тенге, оборудования, инструмента и инвентаря **8 162,115** тысяч тенге;

8. Сметная стоимость основных фондов, принимаемых в эксплуатацию **943 106,416** тысяч тенге, в том числе: стоимость строительно-монтажных работ **935 760,512** тысяч тенге; стоимость оборудования, инструмента и инвентаря **7 345,904** тысяч тенге;

9. Доля местного содержания предусмотрена в проектно-сметной документации _____% и фактически применено _____% (на объектах, финансируемых за счет государственных инвестиций и средств квазигосударственного сектора);

10. Класс энергоэффективности здания _____;

11. Объект построен в соответствии с утвержденным проектом (проектно-сметной документацией) и требованиями государственных нормативных документов в области архитектуры, градостроительства и строительства.

РЕШИЛ:

«Строительство сетей водоснабжения в селе Дон Хромтауского района Актюбинской области»

наименование объекта (комплекса)

принять в эксплуатацию.

Заказчик **Аманшиев Альби Жаекпаевич**

фамилия, имя, отчество (при его наличии)

подпись руководителя Место печати (при наличии)

Технический надзор:

1) аттестованный (-ые) эксперт (-ы) **Сартаев Даурен , № KZ14VJE00056205 по объектам второго и третьего уровней ответственности – в части инженерных сетей, №KZ41VJE00056204 по объектам второго и третьего уровней ответственности – в части несущих и ограждающих конструкций**

фамилия, имя, отчество (при его наличии) эксперта, специализация аттестата,

подпись, дата Место печати (при наличии)

2) аккредитованная организация

ТОО «Дирекция строящихся предприятий СТРОЙИНТЕГРАЦИЯ»,

(наименование организации) имеющей в своем составе аттестованного (-ых) эксперта (-ов),

Тавасаров Тимур Узакбаевич

фамилия, имя, отчество (при его наличии) руководителя,

подпись, дата Место печати (при наличии)

.

(фамилия, имя, отчество (при его наличии) эксперта, специализация аттестата),

подпись, дата Место печати (при наличии)

Авторский надзор:

1) разработчик проекта **ТОО «БАТЫС ГРАНД», директор Акманов Алмас Жалганбекович**

(наименование организации, фамилия, имя, отчество (при его наличии), должность),

подпись, дата Место печати (при наличии)

2) организация **ТОО «БАТЫС ГРАНД», директор Акманов Алмас Жалганбекович** ,

(наименование организации) имеющей в своем составе аттестованного (-ых) эксперта (-ов),

фамилия, имя, отчество (при его наличии) руководителя,

подпись, дата Место печати (при наличии)

_____.
(фамилия, имя, отчество (при его наличии) эксперта, специализация аттестата),

_____
подпись, дата

Место печати (при наличии)

3) аттестованный (-ые) эксперт (-ы) _____.
(фамилия, имя, отчество (при его наличии) эксперта, специализация аттестата),

_____
подпись, дата

Место печати (при наличии)

Подрядчик (генеральный подрядчик):

Мыханов Бердибек Сартаевич
фамилия, имя, отчество (при наличии))

_____
подпись руководителя

Место печати (при наличии)

Приложение 13 к акту приемки
объекта в эксплуатацию
форма

Технические характеристики объекта (сети, водоводы, коллекторы и тому подобное)

№ п/п	Наименование	Единицы измерения	Количество, протяженность	Примечание
1	2	3	4	5
	Водопровод			
1	**Водоводы (общая протяженность)**	м	**4578,0**	
	1) из стальных труб	м		
	2) из чугунных труб	м		
	3) из асбестоцементных труб	м		
	4) из железобетонных труб	м		
	5) полиэтиленовые	м	**4578,0**	
2	**Распределительная сеть (общая протяженность)**	м	**45852,6**	
	1) из стальных труб	м		
	2) из чугунных труб	м		
	3) из асбестоцементных труб	м		
	4) из полиэтиленовых труб	м	**45852,6**	
	5)	м		
3	**Прочие устройства**			
	Смотровой колодец	шт	539	
	Задвижка d- 50	шт	45	
	" d- 100	шт	444	
	" d- 150	шт	136	
	" d- 200	шт	106	
	Вентили d- 15	шт	1093	
	" d-	шт		

	" d-	шт		
	Кран d-	шт		
	" d-	шт		
	" d-	шт		
	Гидрант	шт	145	
	Водопроводный ввод	шт	1093	
	Водоразборная колонка	шт		
	Футляр из полиэтиленовой трубы	шт	497	
	Питьевой фонтанчик	шт		
Канализация				
1	Коллекторы (общая протяженность)	м		
	1) из керамических труб	м		
	2) из чугунных труб	м		
	3) из бетонных труб	м		
	4) из асбестоцементных труб	м		
	5) из железобетонных труб	м		
	6)	м		
	7)	м		
2	Канализационная сеть (общая протяженность)	м		
	1) из керамических труб	м		
	2) из чугунных труб	м		
	3) из бетонных труб	м		
	4) из асбестоцементных труб	м		
	5) из железобетонных труб	м		

	б)	м		
3	Прочие устройства			
	Смотровой колодец	шт		
	Выпуск	шт		

Горизонтальный разрез колодца

Масштаб _____

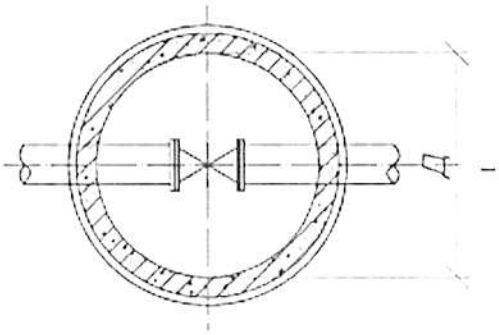

Вертикальный разрез колодца

Масштаб _____

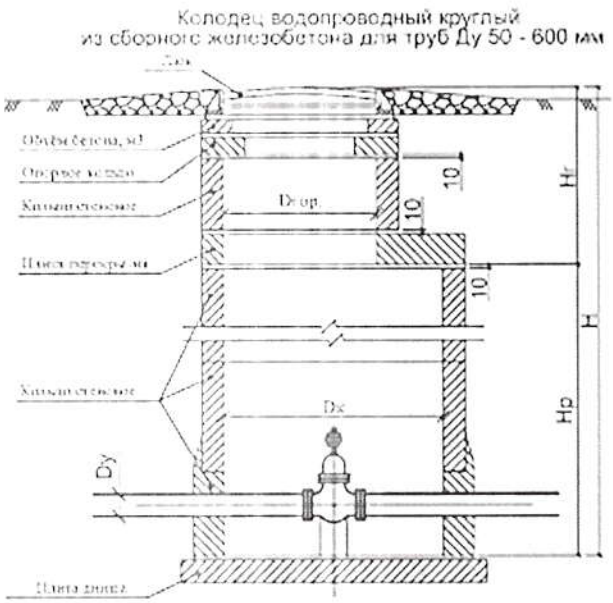

Спецификация

№ п/п	Наименование	Марка	Материал	Диаметр (мм) (размеры)	Количество	Примечание
1	Колодец смотровой	В1	Сборные ж/б конструкции	Ø2000мм	235	
2	Колодец смотровой	В1	Сборные ж/б конструкции	Ø1500мм	304	
3	Колодец МК	В1	Сборные ж/б конструкции	Ø1500мм	2	

Схема привязки колодца к постоянным точкам-ориентирам

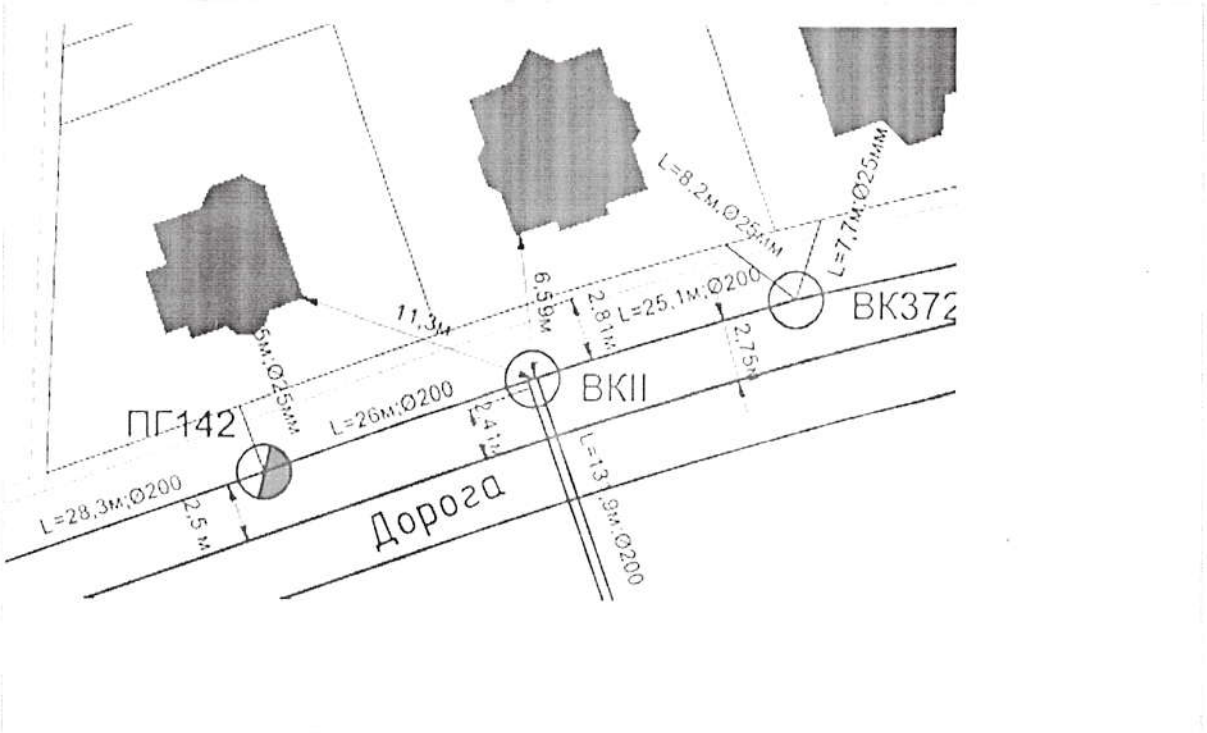

Заказчик _____ **Аманшиев Альби Жаекпаевич** _____

фамилия, имя, отчество (при его наличии)

_____

подпись руководителя

Место печати (при наличии)

Авторский надзор _____ **Акманов Алмас Жалганбекович** _____

фамилия, имя, отчество (при его наличии)

_____

подпись эксперта