Приложение 2 к перечню
некоторых приказов в сфере
строительной деятельности, в
которые вносятся
изменения и дополнения
Утвержден приказом
Министра по инвестициям и развитию
Республики Казахстан
от 24 апреля 2017 года № 234

Акт приемки объекта в эксплуатацию

"26" 02 2025 года

Заказчик **ГУ "Отдел строительства Целиноградского района", БИН 060140015071, тел.: 87165130369, Акмолинская область, Целиноградский район, с. Акмол, Наурыз 34, 2 этаж, КАТО: 116630100;**

фамилия, имя, отчество (при его наличии) ИИН, телефон – для физических лиц, наименование организации – для юридических лиц, БИН, телефон, почтовый индекс, область, город, район, населенный пункт, наименование улицы, номер дома/здания (стационарного помещения)

на основании:

Декларации о соответствии (прилагается)
от 31.12.2024г., ТОО «Азия Строй KZ», Республика Казахстан, Акмолинская область, г.Косшы, Учетный квартал 016, строение 8691, почтовый индекс 010078, БИН 060640004916 тел.: 87172516969;

дата подписания декларации, наименование подрядной (генподрядной) организации, фамилия, имя, отчество (при его наличии) руководителя, юридический адрес, БИН, телефон

Заключения о качестве строительно-монтажных работ (прилагается) **от 25.12.2024г., ТОО «Строительная компания Капитал», эксперт Кабылов Нурлан Серикбаевич KZ27VJE00049860 от 08.10.2019г., БИН 190540031827, Тел.: +7(708) 127-60-91;**

дата подписания заключения, наименование организации, фамилия, имя, отчество (при его наличии) экспертов технического надзора, № и дата получения аттестатов, БИН, телефон

Заключения о соответствии выполненных работ проекту (прилагается) **от 25.12.2024г., ТОО «Сантех-Строй Проект», (ГСЛ №-16019147), Жолдасов Нуралы Диханович, приказ №15 от 28.10.2024г. БИН 110440005770, Тел +77774098686;**

дата подписания заключения, наименование организации, фамилия, имя, отчество (при его наличии) экспертов авторского надзора, № и дата получения аттестатов, БИН, телефон

произведя осмотр готовности предъявленного подрядчиком (генеральным подрядчиком) к приемке в эксплуатацию объекта: **«Строительство наружных инженерных сетей к медицинскому пункту в с. Раздольное Целиноградского района», технически не сложный II (нормальный) уровня ответственности;**

наименование объекта, вид строительства (новое, расширение, реконструкция, техническое перевооружение, модернизация, капитальный ремонт), уровень ответственности, техническая и технологическая сложность объекта

по адресу

Акмолинская область, Целиноградский район, с. Раздольное;

(область, район, населенный пункт, микрорайон, квартал, улица, номер дома (корпуса)

проверив комплектность исполнительной технической документации, в том числе посредством электронного модуля исполнительной технической документации "__" декбаря 2024 года, дата ознакомления подтверждает что:

1. Строительство объекта осуществлено на основании:

1) правоустанавливающего документа на земельный участок от "13" января 2023 года №01-06/3);

документ, подтверждающий наступление юридических фактов (юридических составов), на основании которых возникают, изменяются или прекращаются права на земельный участок, в том числе договоры, решения судов, правовые акты исполнительных органов, свидетельство о праве на наследство, передаточный акт или разделительный баланс при реорганизации негосударственных юридических лиц, владеющих земельным участком на праве собственности или выкупивших право временного возмездного землепользования (аренды).

либо решения о реконструкции (перепланировке, переоборудовании) помещений (отдельных частей) существующих зданий от "___"_____20___года №_____;

наименование органа вынесшего решение

2) талона о приеме уведомления о начале строительно-монтажных работ

Государственное учреждение "Управление государственного архитектурно-строительного контроля Акмолинской области", KZ14REA00427999от 30.10.2024;

наименование органа принявшего уведомление, дата и № принятия талона

3) проекта (проектно-сметной документации)

ТОО «Сантех-Строй Проект», (ГСЛ №-16019147), № 41-2023;

наименование проектной организации, номер проекта

утвержденного(й)

ГУ «Отдел строительства Целиноградского района», Приказ № 01-04/27 от 22.08.2024г.

дата и номер проекта, наименование организации утвердившей (переутвердившей) проект и дата утверждения

2. Строительно-монтажные работы осуществлены в сроки:

начало работ **"01" ноября 2024 г.;**

окончание работ **"25" декабря 2024 года;**

при продолжительности строительства, месяц:

по норме или по проекту организации строительства, месяц: **3,5;**

фактически, месяц: **2;**

3. Объект (комплекс) имеет следующие основные технико-экономические показатели (мощность, производительность, производственная площадь, протяженность, вместимость, объем, пропускная способность, провозная способность, число рабочих мест и тому подобное, заполняется по всем объектам (кроме жилых домов) в единицах измерения соответственно целевой продукции или основным видам услуг):

Мощность, производительность и так далее	Единица измерения	По проекту		Фактически	
		общая (с учетом ранее принятых)	в том числе пускового комплекса или очереди	общая (с учетом ранее принятых)	в том числе пускового комплекса или очереди
Наружные сети водоснабжения. Труба полиэтиленовая ПЭ100 SDR17 - Ø50x3.0	м	25,5		25,5	
Наружные сети канализации. Труба DN/ID 150 SN10 PE (с раструбом)	м	27,5		27,5	
Наружные сети канализации. Труба DN/ID 100 SN10 PE (с раструбом)	м	3,5		3,5	
Наружные сети электроснабжения. Кабель силовой с алюминиевыми жилами напряжение 0,4кВ сечением 5x16мм2 *АВБбШв*-0,66	м	65		65	
Провод с защитной изоляцией для воздушных линий электропередачи сеч.1x50мм²	м	3x316		3x316	
Наружные сети связи. Кабель оптический бронированный КС-ОКЛО-8-G.652.D-2205	м	8350		8350	
Дизель генератор мощностью 40кВт	шт.	1		1	
Комплектная трансформаторная подстанция наружной установкой с	к-т.	1		1	

трансформатором мощностью 100кВА КТП-100-10/0,4кВ					
Пожарный резервуар 50 м3. Монолитный железобетонная емкость размерами в осях 6,0м. х 3,0м.	шт.	2		2	

Выпуск продукции (оказания услуг), предусмотренной проектом в объеме, соответствующем нормам освоения проектных мощностей в начальный период _____; факт начала выпуска продукции с указанием объема

Жилой дом имеет следующие показатели:

Показатели	Единица измерения	По проекту	Фактически
Общая площадь	метр в квадрате (далее – м2)		
Число этажей	этаж		
Общий строительный объем	метр в кубе (далее – м3)		
В том числе подземной части	м3		
Площадь встроенных, встроенно- пристроенных и пристроенных помещений	м2		

Показатели	По проекту			Фактически		
	число квартир	площадь квартир, м2		число квартир	площадь квартир, м2	
		общая	жилая		общая	жилая
Всего квартир, в том числе: однокомнатных двухкомнатных трехкомнатных четырехкомнатных и более						

4. Технологические и архитектурно-строительные решения по объекту характеризуются следующими данными:

Источником водоснабжения являются привозная вода. Внутриплощадочные сети водопровода выполнены из полиэтиленовых труб питьевая ПЭ 100 SDR17 д.50мм.

Наружная канализация предусмотрена самотечная, согласно технических условий, сбрасываются на выгреб. Сети для самотечной канализации выполнены из трубы полиэтиленовые гофрированные с раструбом.

Оптический кабель сети связи прокладывается в полиэтиленовой трубе д.63мм в траншее.

Электроснабжение ФАП с. Раздольное, осуществляется от трансформаторной подстанции ГКТП - 100/10-0,4кВ, мощностью 100кВА и предусмотрен автономный источник питания дизельная электростанция мощностью 50,0кВА/40,0кВт. Подключение ГКТП - 100/10-0,4кВ Приняты провода марки СИП-3, сечением 1х50мм.

краткие технические характеристики по особенностям его размещения, по основным материалам и конструкциям, инженерному и технологическому оборудованию

5. На объекте установлено предусмотренное проектом оборудование в количестве согласно актам о его приемке после индивидуального испытания и комплексного опробования;

6. Наружные инженерные коммуникации (холодное и горячее водоснабжение, канализация, теплоснабжение, газоснабжение, электроснабжение и связь) обеспечивают нормальную эксплуатацию объекта (здания, сооружения, помещения) и приняты городскими эксплуатационными организациями;

7. Сметная стоимость по утвержденному проекту (проектной-сметной документации):

всего 162 465,175 тысяч тенге, в том числе строительно-монтажных работ 149 729,617 тысяч тенге, оборудования, инструмента и инвентаря 12 735,558 тысяч тенге;

8. Сметная стоимость основных фондов, принимаемых в эксплуатацию 159 215,871 тысяч тенге, в том числе: стоимость строительно-монтажных работ 146 735,024 тысяч тенге; стоимость оборудования, инструмента и инвентаря 12 480,847 тысяч тенге;

9. Доля местного содержания предусмотрена в проектно-сметной документации и фактически применено (на объектах, финансируемых за счет государственных инвестиций и средств квазигосударственного сектора);

10. Класс энергоэффективности здания _____;

11. Объект построен в соответствии с утвержденным проектом (проектно-сметной документацией) и требованиями государственных нормативных документов в области архитектуры, градостроительства и строительства.

РЕШИЛ:

«Строительство наружных инженерных сетей к медицинскому пункту в с. Раздольное Целиноградского района»

наименование объекта (комплекса)

принять в эксплуатацию.

Заказчик **ГУ «Отдел строительства Целиноградского района» Садуов О.М.**

фамилия, имя, отчество (при его наличии), подпись руководителя

Место печати (при наличии)

Технический надзор:

1) аттестованный (-ые) эксперт (-ы)

Кабылов Нурлан Серикбаевич KZ27VJE00049860 от 08.10.2019г., в части инженерных сетей; 31.12.2024г.

(фамилия, имя, отчество (при его наличии) эксперта, специализация аттестата, подпись, дата

Место печати (при наличии)

2) аккредитованная организация **ТОО «Строительная компания Капитал», директор Табикабилов Хайрулла Убайдуллаевич;** 31.12.2024г.

(наименование организации) имеющей в своем составе аттестованного (-ых) эксперта (-ов), фамилия, имя, отчество (при его наличии) руководителя, подпись, дата

Место печати (при наличии)

Кабылов Нурлан Серикбаевич KZ27VJE00049860 от 08.10.2019г., в части инженерных сетей; 31.12.2024г.

(фамилия, имя, отчество (при его наличии) эксперта, специализация аттестата, подпись, дата

Место печати (при наличии)

Авторский надзор:

1) разработчик проекта

ТОО «Сантех-Строй Проект», (ГСЛ № 16019147), директор Сарсебаев Ерик Пернеевич, 31.12.2024г.

(наименование организации, фамилия, имя, отчество (при его наличии), должность), подпись, дата

Место печати (при наличии)

2) организация **ТОО «Сантех-Строй Проект», (ГСЛ №-16019147), директор Сарсебаев Ерик Пернеевич;** 31.12.2024г.

(наименование организации) имеющей в своем составе аттестованного (-ых) эксперта (-ов), фамилия, имя, отчество (при его наличии) руководителя, подпись, дата

Место печати (при наличии)

авторский надзор Жолдасов Нуралы Диханович, приказ №10 от 28.10.2024г., 31.12.2024г.

(фамилия, имя, отчество (при его наличии) эксперта, специализация аттестата), подпись, дата

Место печати (при наличии)

3) аттестованный (-ые) эксперт (-ы)_____ _____.

(фамилия, имя, отчество (при его наличии) эксперта, специализация аттестата), подпись, дата

Место печати (при наличии)

Подрядчик (генеральный подрядчик)

ТОО «Азия Строй KZ», директор Мурсалимов Каиргельды Еркенович;

фамилия, имя, отчество (при его наличии), подпись руководителя

Место печати (при наличии)

Приложение 3 к акту приемки
объекта в эксплуатацию
форма

Технические характеристики объекта (линии электропередач)

№ п/п	Наименование	Единица измерения	Количество
1	2	3	4
1	Воздушные ЛЭП низкого напряжения …	киломерт (далее – км)	
2	Воздушные ЛЭП Высокого напряжения 10 кВ	км	0,948
3	Кабельные ЛЭП низкого напряжения …	км	
4	Кабельные ЛЭП высокого напряжения…	км	
5	Площадь опор	м 2	
6	Опоры:		
	1) металлические	штук (далее – шт)	
	2) деревянные с деревянными приставками	шт	
	3) деревянные с железобетонными приставками	шт	
	4) железобетонные	шт	11
	5) тросовые подвесы	шт	
7	Провода:		
	1) медные	км	
	2) алюминиевые	км	0,948
	3) сталеалюминиевые	км	
8	Кронштейны для светильников:		
	1) железобетонные	шт	
	2) металлические	шт	
9	Арматура уличного освещения:		
	1) светильники с лампами накаливания	шт	
	2) светильники с ртутными лампами	шт	

	3) светильники с люминесцетными лампами	шт	
10	Кабели:		
	1) Кабель силовой с алюминиевыми жилами напряжение 0,4кВ сечением 5х16мм2 *АВБбШв*-0,66	км	0,65
11	Муфты соединительные...	шт	
12	Муфты концевые	шт	
13	Контуры заземления	шт	1
14	Устройства грозозащиты	шт	
15	Дорожные покрытия кабельных сетей:		
	1) асфальтобетонные	м 2	
	2) булыжные	м 2	
	3) тротуары	м 2	

Заказчик **Садуов О.М.**

фамилия, имя, отчество (при его наличии), подпись руководителя

Место печати (при наличии)

Авторский надзор **Жолдасов Нуралы Диханович,**

фамилия, имя, отчество (при его наличии), подпись эксперта

Место печати (при наличии)

Приложение 13 к акту приемки
объекта в эксплуатацию
форма

Технические характеристики объекта (сети, водоводы, коллекторы и тому подобное)

№ п/п	Наименование	Единицы измерения	Количество, протяженность	Примечание
1	2	3	4	5
Водопровод				
1	Водоводы (общая протяженность)	м		
	1) из стальных труб	м		
	2) из чугунных труб	м		
	3) из асбестоцементных труб	м		
	4) из железобетонных труб	м		
	5)	м		
2	Распределительная сеть (общая протяженность)	м	25,5	
	1) из стальных труб	м		
	2) из чугунных труб	м		
	3) из асбестоцементных труб	м		
	4) из полиэтиленовых труб	м	25,5	
	5)	м		
3	Прочие устройства			
	Смотровой колодец	шт	2	
	Задвижка d- 50	шт	3	
	" d-	шт		
	" d-	шт		
	Вентили d-	шт		
	" d-	шт		
	" d-	шт		

	Кран d- 40	шт		
	" d-	шт		
	" d-	шт		
	Гидрант	шт		
	Водопроводный ввод	шт		
	Водоразборная колонка	шт		
	Стальной футляр	шт		
	Питьевой фонтанчик	шт		
Канализация				
1	Коллекторы (общая протяженность)	м		
	1) из керамических труб	м		
	2) из чугунных труб	м		
	3) из бетонных труб	м		
	4) из асбестоцементных труб	м		
	5) из железобетонных труб	м		
	6)	м		
	7)	м		
2	Канализационная сеть (общая протяженность)	м	31	
	1) из керамических труб	м		
	2) из чугунных труб	м		
	3) из бетонных труб	м		
	4) из асбестоцементных труб	м		
	5) из железобетонных труб	м		

	6) из полиэтиленовых труб	м	31	
3	Прочие устройства			
	Смотровой колодец	шт	3	
	Выпуск	шт		

Горизонтальный разрез колодца	Вертикальный разрез колодца
Масштаб _____	Масштаб _____

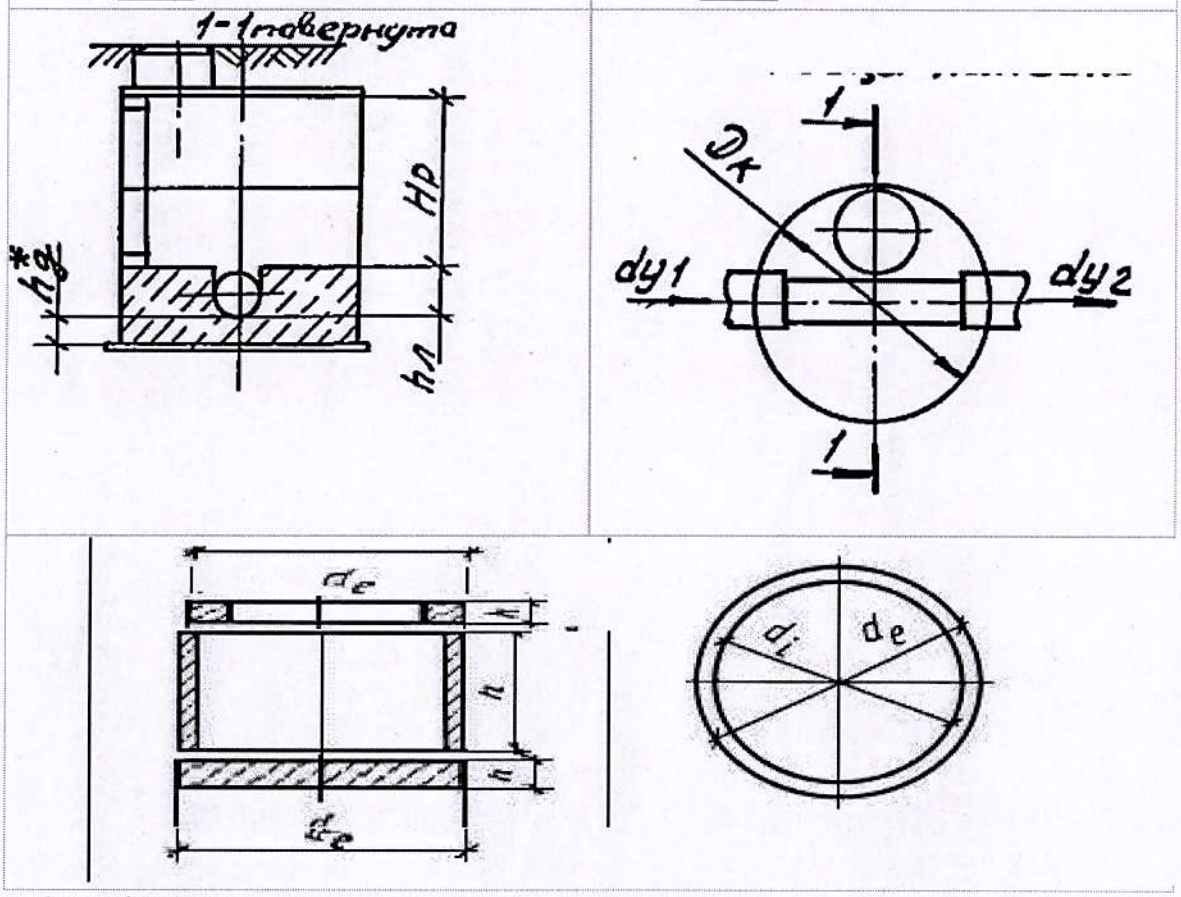

Спецификация

№ п/п	Наименование	Марка	Материал	Диаметр (мм) (размеры)	Количество	Примечание
1	Водопроводный колодец	ТП 901-09-11.84	железобетон	1500мм	2	
2	Канализационный колодец	ТП 902-09-22.84	железобетон	1000мм	1	

Схема привязки колодца к постоянным точкам-ориентирам

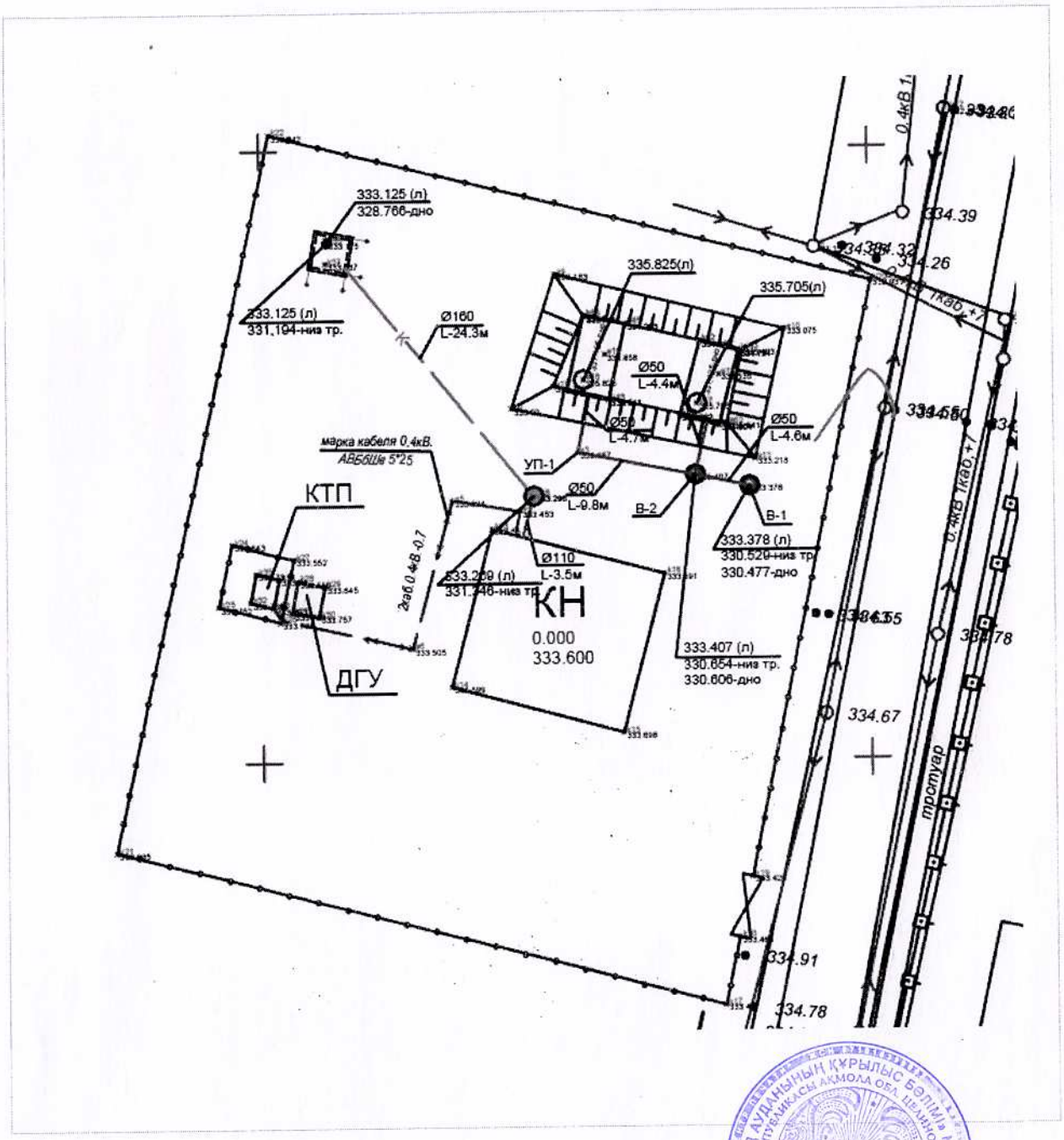

Заказчик **Садуов О.М.**

фамилия, имя, отчество (при его наличии), подпись руководителя

Место печати (при наличии)

Авторский надзор **Жолдасов Нуралы Диханович**

фамилия, имя, отчество (при его наличии), подпись эксперта

Место печати (при наличии)

Приложение 16 к акту приемки
объекта в эксплуатацию
форма

Технические характеристики объекта (линии связи)

№ п/п	Наименование	Единицы измерения	Количество, протяженность
1	2	3	4
1	Воздушные линии связи, в том числе:	км	
	1) марка	км	
	2) марка	км	
	3) марка	км	
2	Кабельные линии связи, в том числе:	км	8,291
	1) марка ОК-8	км	8,291
	2) марка	км	
	3) марка	км	
3	Опоры, в том числе:	шт	
	1) металлические	шт	
	2) деревянные	шт	
	3) анкерные	шт	
	4) железобетонные	шт	
	5) тросовые подвесы	шт	
4	Колодцы сетевые, в том числе:	шт	
	1) ККС 1	шт	
	2) ККС 2	шт	77
	3) ККС 3	шт	
	4) ККС 4	шт	
	5) ККС 5	шт	

5	Муфты соединительные	шт	
6	Коллекторы коммуникационные, в том числе:		
	1) керамические	км	
	2) бетонные	км	
	3) асбесто-цементные	км	
	4) пластмассовые	км	
7	НУП (необслуживаемые усилительные пункты)	шт	
8	Прочие устройства		

Горизонтальный разрез колодца	Вертикальный разрез колодца
Масштаб _____	Масштаб _____
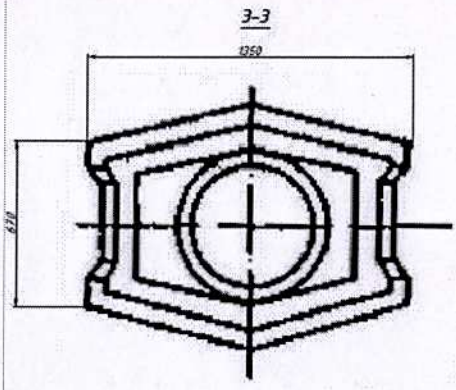	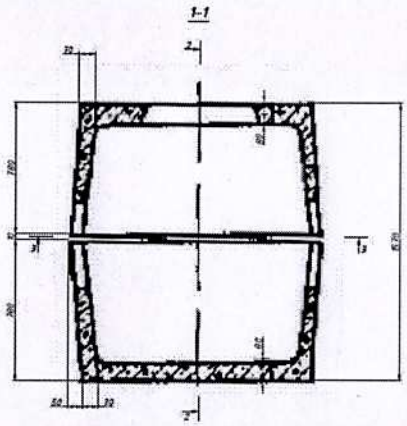

Спецификация

№ п/п	Наименование	Марка	Материал	Диаметр (мм) (размеры)	Количество	Примечание
1	Колодец телефонной канализации с решеткой	ККС-2	Ж/б	1350 х 1030 х 1570мм	77	

Горизонтальный разрез НУП	Вертикальный разрез НУП
Масштаб _____	Масштаб _____

Спецификация

№ п/п	Наименование	Марка	Единицы измерения	Материал	Количество (размеры)	Примечание

Схема привязки колодцев кабельной линии связи и НУП к постоянным точкам-ориентирам

Заказчик **Садуов О.М.**

фамилия, имя, отчество (при его наличии), подпись руководителя

Место печати (при наличии)

Авторский надзор **Жолдасов Нуралы Диханович**

фамилия, имя, отчество (при его наличии), подпись эксперта

Место печати (при наличии)

Графическое исполнение

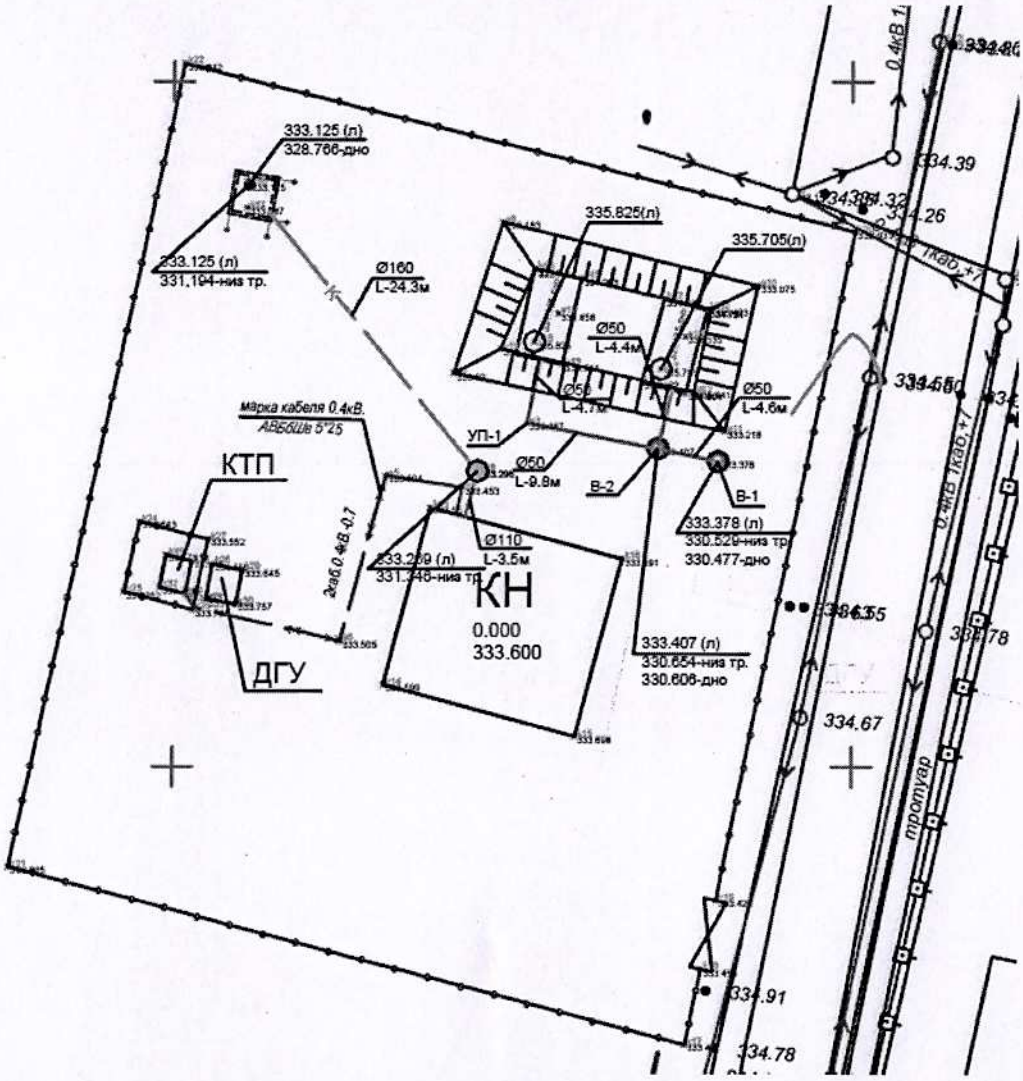

Мощность, производительность и так далее	Единица измерения	Фактически общая (с учетом ранее принятых)
Наружные сети водоснабжения. Труба полиэтиленовая ПЭ100 SDR17 - Ø50x3.0	м	25,5
Наружные сети канализации. Труба DN/ID 150 SN10 PE (с раструбом)	м	27,5
Наружные сети канализации. Труба DN/ID 100 SN10 PE (с раструбом)	м	3,5
Наружные сети электроснабжения. Кабель силовой с алюминиевыми жилами напряжение 0,4кВ сечением	м	65

5х16мм2 *АВБбШв*-0,66		
Провод с защитной изоляцией для воздушных линий электропередачи сеч.1х50мм²	м	3х316
Наружные сети связи.		
Кабель оптический бронированный КС-ОКЛО-8-G.652.D-2205	м	8350
Дизель генератор мощностью 40кВт	шт.	1
Комплектная трансформаторная подстанция наружной установкой с трансформатором мощностью 100кВА КТП-100-10/0,4кВ	к-т.	1

Авторский надзор **Жолдасов Нуралы Диханович**

фамилия, имя, отчество (при его наличии), подпись эксперта

Место печати (при наличии)

Прошито, пронумеровано и скреплено

печатью 16 (шестнадцать) листов

Должность _____

_____

Подпись _____ / 31.12.24 /