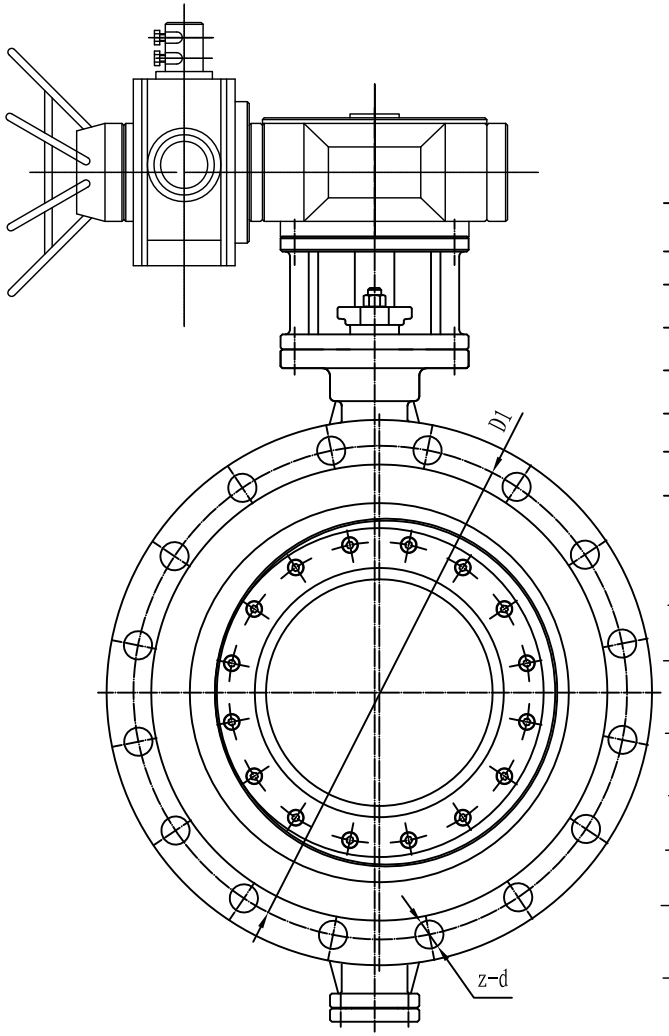

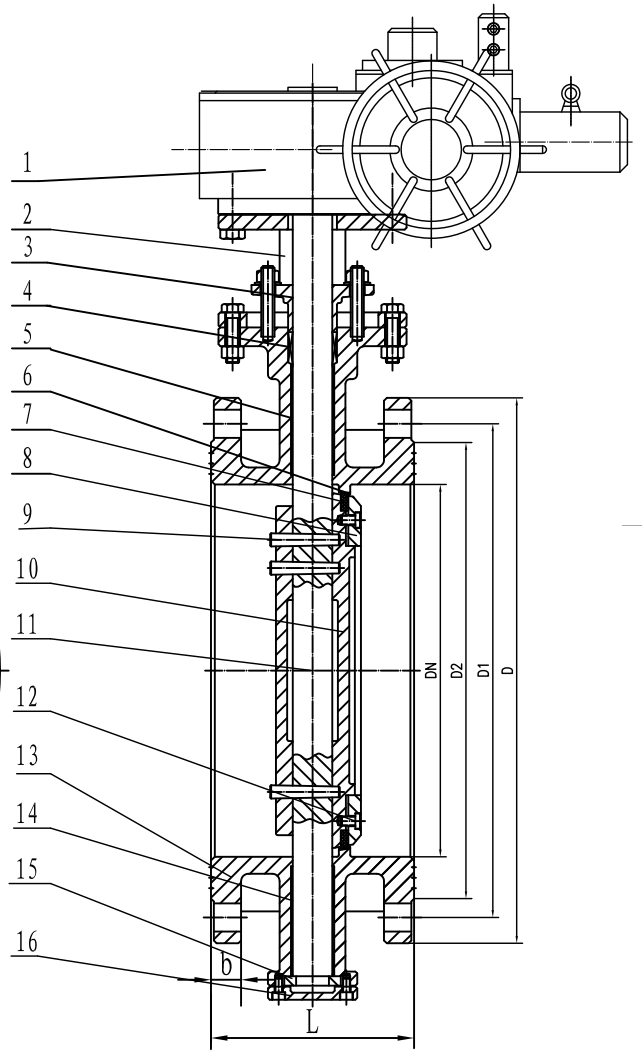

DN		L	D	D1	D2	b	f	z-d
100	127	190	220	180	156	19	3	8-19
125	140	200	250	210	184	19	3	8-19
150	140	210	285	240	211	19	3	8-23
200	152	230	340	295	266	20	3	12-23
250	165	250	405	355	319	22	3	12-28
300	178	270	460	410	370	24.5	4	12-28
350	190	290	520	470	429	26.5	4	16-28
400	216	310	580	525	480	28	4	16-31
450	222	330	640	585	548	30	4	20-31
500	229	350	715	650	609	31.5	4	20-34
600	267	390	840	770	720	36	5	20-37
700	292	430	910	840	794	39.5	5	24-37
800	318	470	1025	950	901	43	5	24-40
900	330	510	1125	1050	1001	46.5	5	28-40
1000	410	550	1255	1170	1112	50	5	28-43
1200	470	630	1485	1390	1328	57	5	32-49
1400	530	710	1685	1590	1530	60	5	36-49
1600	600	790	1930	1820	1750	65	5	40-56
1800	670	870	2130	2020	1950	70	5	44-56
2000	760	950	2345	2230	2150	75	5	48-62

1	Электропривод	сборка				
2	Кронштейн	WCB				
3	Сальник	QT450				
4	Набивка	Гибкий графит				
5	Верхняя втулка	SF-1				
6	Уплотнительная поверхность корпуса клапана	13Cr				
7	Уплотнительное кольцо	NBR				
8	Нажимная пластина	35#				
9	Конический штифт	35#				
10	Пластина	QT450				
11	Шток клапана	2Cr13				
12	Винт с шестигранной головкой	35#				
13	Корпус клапана	QT450				
14	Нижняя втулка	SF-1				
15	Стопорное кольцо	Q235B				
16	Нижний сальник	35#				
номер	Наименование	материал	Кол-во	итого		

Технические требования

1. Стандарты проектирования клапанов должны соответствовать GB/T 12238-2008.
2. Стандарты конструктивной длины должны соответствовать GB/T 12221-2005.
3. Размеры присоединительных фланцев должны соответствовать GB/T 9124.1-2019.
4. Испытания под давлением и контроль должны соответствовать GB/T 13927-2022.