«СтройДизайнСервис» ЖШС
БҚО, Сырым ауданы,
Жымпиты ауылы., Байжанов к-сі №10
РНН 271100211164
Р/с **KZ218560000000514879** (KZT)
Филиал АО «БанкЦентрКредит», Орал қ-сы
БИК **KCJBKZKX**
БИН **090140012181**
Моб:***8-707-699-63-08***

ТОО «СтройДизайнСервис»
ЗКО, Сырымский район,
п. Жымпиты, ул. Байжанова №10
РНН 271100211164
Р/с **KZ218560000000514879** (KZT)
Филиал АО «БанкЦентрКредит», г. Уральск
БИК **KCJBKZKX**
БИН **090140012181**
Моб:***8-707-699-63-08***

Объект:Разработка ПСД на строительство Аккизтогайского сельского акимата в с.Аккизтогай Жылыойского района Атырауской области

Раздел: Автоматическая пожарная сигнализация

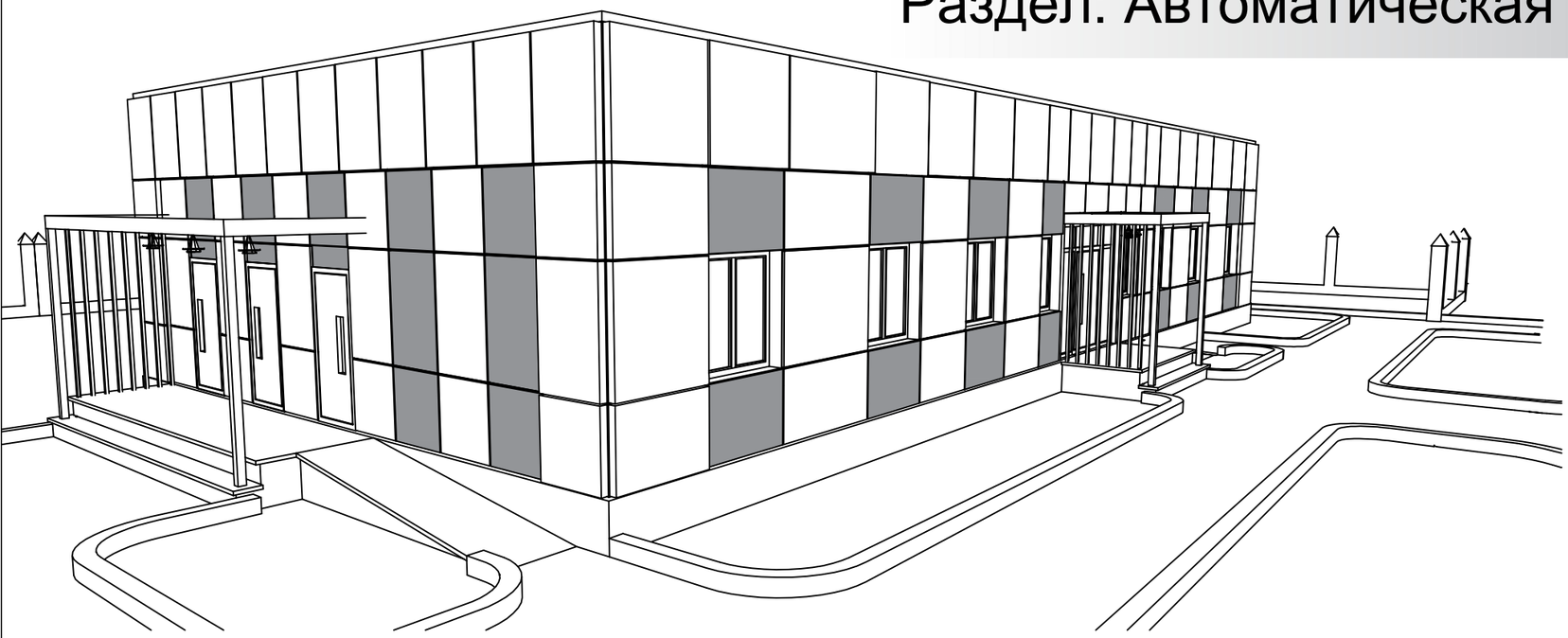

Директор:
ТОО «СтройДизайнСервис» Амангалиев А.Ж.

г. Атырау

ВЕДОМОСТЬ ЧЕРТЕЖЕЙ ОСНОВНОГО КОМПЛЕКТА

Лист	Наименование	Примечание
1	Общие данные	1 лист
2	Структурная схема пожарной сигнализации и оповещения	1 лист
3	План установки устройств пожарной сигнализации и оповещения	3 листа

ВЕДОМОСТЬ ССЫЛОЧНЫХ И ПРИЛАГАЕМЫХ ДОКУМЕНТОВ

Обозначение	Наименование	Примечание
	Ссылочные документы	
СНиП РК 3.02-02-2009	Общественные здания и сооружения	
СНиП РК 2.02-05-2009	Пожарная безопасность зданий и сооружений	
СН РК 2.02-02-2012 и СП РК 2.02-102-2014	Пожарная автоматика зданий и сооружений	
Постановление Правительства РК от 29 августа 2008 года	Технический регламент "Требования по оборудованию зданий, помещений и сооружений системами автоматического пожаротушения и автоматической пожарной сигнализации, оповещения и управления эвакуацией людей при пожаре"	
ПУЭ 2015	Правила устройства электроустановок.	
СН РК 4.04-07-2013 и СП РК 4.04-107-2013	Электротехнические устройства	
СН РК 2.02-11-2002	Нормы оборудования зданий, помещений и сооружений системами автоматической пожарной сигнализации, автоматическими установками пожаротушения и оповещения людей о пожаре	
СН РК 2.02-11-2002	Строительные нормы Республики Казахстан пожарная автоматика сооружений	
	Прилагаемые документы	
---АПС.СО	Спецификация оборудования изделий и материалов	

ОБЩИЕ УКАЗАНИЯ

1. Данная часть проекта выполнена на основании задания на проектирование. В проекте применены чертежи архитектурно-строительной части.
2. Пожарные извещатели выбраны согласно СН РК 2.02-02-2023 и СП РК 2.02-102-2022 «Пожарная автоматика зданий и сооружений».
3. В качестве объектового приемно-контрольного прибора применен пульт контроля и управления "Гранит-8".
4. Оповещение о пожаре предусматривает объектовую световую и звуковую сигнализацию, включаемую от Гранит-8.
5. Гранит-8 установить на стене в комнате охраны на высоте 1.5м.
6. Оповещатель световой устанавливаются над выходными дверями и горят бесперебойно.
7. Шлейф пожарной сигнализации внутри здании выполнен кабелем КСВВнг 2х0,5 проложить в кабельном ПВХ канале 20х10 по стенам здания. При параллельной прокладке кабелей АПС с силовыми кабелями расстояние между ними должно быть не менее 0,5м.
8. Места проходов шлейфов через стеновые панели оборудованы закладными конструкциями (трубы ПВХ) и плотно заделаны огнестойкой пеной.
9. При выполнение монтажных работ руководствоваться заводской документацией на оборудование и требованиями ПУЭ РК-2015 "Правила устройства электроустановок".
10. Аппаратуру АПС заземлить согласно ПУЭ РК-2015 "Правила устройства электроустановок".

Принятые технические решения соответствуют требованиям действующих законодательных актов, норм и правил республики казахстан по взрывопожарной и экологической безопасности, по охране труда, и обеспечивает безопасную для жизни и здоровья людей Эксплуатацию объектов и сооружений при соблюдении мероприятий, предусмотренных Проектной документацией.

Главный инженер проекта Маженов Е.

Взам. инв. N | Подп. и дата | Инв. N подл.

Изм.	Кол.	Лист	N док.	Подпись	Дата
Разраб.		Касымов			
Проверил		Туменбаев			
ГИП		Маженов			
		р			

--- АПС

Разработка ПСД на строительство Аккизтогайского сельского акимата в с.Аккизтогай Жылыойского района Атырауской области

Автоматическая пожарная сигнализация	Стадия	Лист	Листов
	РП	1	4
Общие данные	ТОО "КазПрогресс-Строй Сервис"		

Файл: ---_001_0.dwg

Формат А3

Структурная схема пожарной сигнализации и оповещения

Здания Акимата в с.Аккизтогай

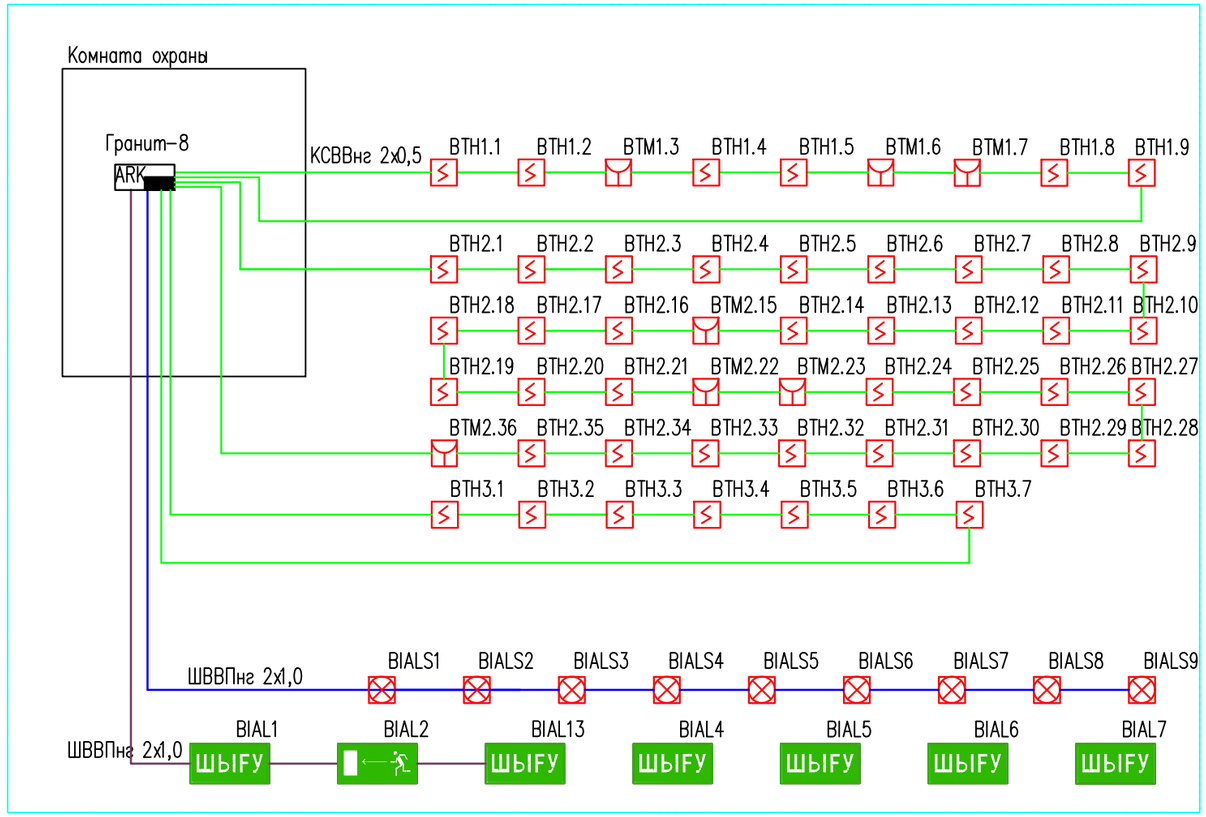

УСЛОВНЫЕ ОБОЗНАЧЕНИЯ

ОБОЗНАЧЕНИЕ	НАИМЕНОВАНИЕ
ARK	Прибор приемно-контрольный охранно-пожарный
ВТМ	Извещатель пожарный ручной
ВТН	Извещатель пожарный дымовой
BIALS	Пожарный оповещатель свето-звуковой
ШЫҒУ BIAL	Световое табло "ШЫҒУ/ВЫХОД"
BIAL	Световой указатель направлении двери двухсторонний
	Двухпроводная адресная линия
	Линия системы свето-звукового оповещения
	Линия системы светового оповещения
	Цепи питания

Взам. инв. N

Подп. и дата

Инв. N подл.

Изм.	Кол.	Лист	N док.	Подпись	Дата
Разраб.		Касымов			
Проверил		Туменбаев			
ГИП		Маженов			

--- АПС

Разработка ПСД на строительство Аккизтогайского сельского акимата в с.Аккизтогай Жылыойского района Атырауской области

Автоматическая пожарная сигнализация

Стадия	Лист	Листов
РП	2	

Структурная схема пожарной сигнализации и оповещения

ТОО "КазПрогресс-Строй Сервис"

Файл: ---_0.dwg

Формат А3

План на отм. 0.000.

Экспликация помещений

Номер поме-щения	Наименование	Площадь, м²	Кат. поме-щения
1	Котельная	13,44	
2	Щитовая	8,4	
3	Кабинет	16,8	
4	Бухгалтерия	16,8	
5	Кабинет зам. руководителя	16,8	
6	Приемная	16,8	
7	Кабинет руководителя	25,2	
8	Комната отдыха	14,24	
9	Санузел	2,25	
10	Почтовое отделение	17,2	
11	Санузел	2,25	
12	Тамбур	4,05	
13	Акт зал	64,96	
14	Коридор	48,16	
15	Комната охраны	5,5	
16	Санузел	5,5	
17	Тамбур	11,1	
18	Тех. помещение	5,5	
19	Конференц зал	28,0	
20	Зал для чтения	26,6	
21	Библиотека	26,6	
22	Пункт полиций	19,04	
23	Тамбур	3,6	
24	Санузел	3,0	
25	Тамбур УСЛОВНЫЕ ОБОЗНАЧЕНИЯ	3,6	
26	Санузел	3,0	
27	Ветеринарный пункт	19,04	
	итого	427,33	

Обозначения	Наименование
ARK	Контроллер двухпроводной линии
ВТН	Извещатель пожарный дымовой
ВТМ	Извещатель ручной пожарный
FJB	Коробка соединительная
	Двухпроводная адресная линия

ПРИМЕЧАНИЯ:

1. Шлейф пожарной сигнализации зданий соединен с прибором "Гранит-8".
2. Шлейф пожарной сигнализации выполнен кабелем КСВВнг 2х0,5 и проложить в кабельном канале 20х10 по потолкам и по стенам зданий.
3. Ручные извещатели установить на стене на высоте 1,5 м от уровня пола.
4. Места проходов шлейфов через стеновые панели оборудованы закладными конструкциями (трубы ПВХ) и плотно заделаны огнестойкой пеной.

Изм.	Кол.	Лист	N док.	Подпись	Дата
Разраб.		Касымов			
Проверил		Туменбаев			
ГИП		Маженов			

--- АПС

Разработка ПСД на строительство Аккизтогайского сельского акимата в с.Аккизтогай Жыльойского района Атырауской области

Автоматическая пожарная сигнализация

Стадия	Лист	Листов
РП	3.1	3

План установки устройств пожарной сигнализации и оповещения

ТОО "КазПрогресс-Строй Сервис"

Взам. инв. N

Подп. и дата

Инв. N подл.

Файл: ---_0.dwg

Формат А2

План на отм. 0.000.

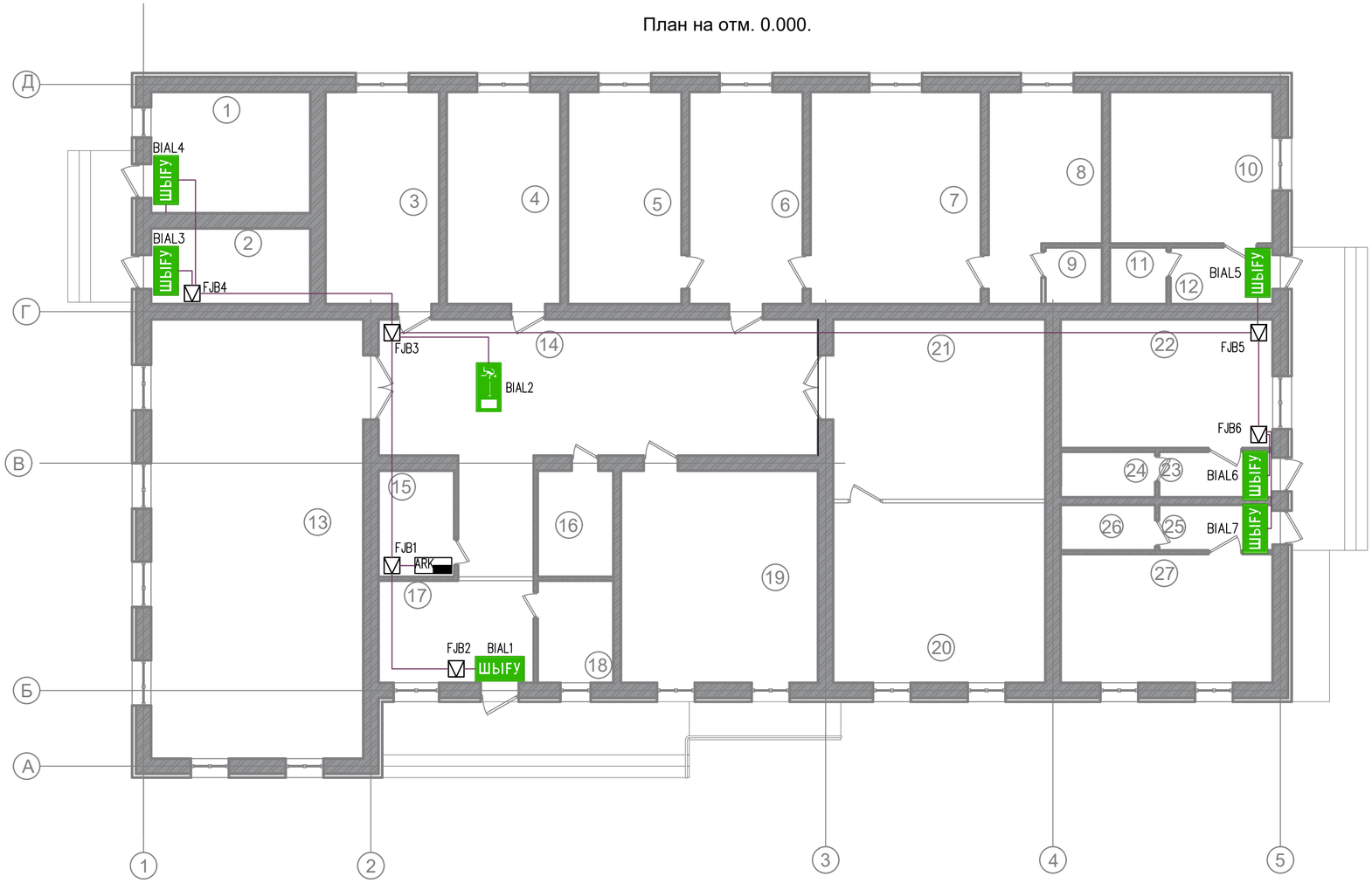

Экспликация помещений

Номер поме-щения	Наименование	Площадь, м²	Кат. поме-щения
1	Котельная	13,44	
2	Щитовая	8,4	
3	Кабинет	16,8	
4	Бухгалтерия	16,8	
5	Кабинет зам. руководителя	16,8	
6	Приемная	16,8	
7	Кабинет руководителя	25,2	
8	Комната отдыха	14,24	
9	Санузел	2,25	
10	Почтовое отделение	17,2	
11	Санузел	2,25	
12	Тамбур	4,05	
13	Акт зал	64,96	
14	Коридор	48,16	
15	Комната охраны	5,5	
16	Санузел	5,5	
17	Тамбур	11,1	
18	Тех. помещение	5,5	
19	Конференц зал	28,0	
20	Зал для чтения	26,6	
21	Библиотека	26,6	
22	Пункт полиций	19,04	
23	Тамбур	3,6	
24	Санузел	3,0	
25	Тамбур УСЛОВНЫЕ ОБОЗНАЧЕНИЯ	3,6	
26	Санузел	3,0	
27	Ветеринарный пункт	19,04	
	итого	427,33	

УСЛОВНЫЕ ОБОЗНАЧЕНИЯ

Обозначения	Наименование
AK	Контрольно–пусковой блок
ШЫҒУ BIAL	Световое табло "ШЫҒУ"
BIAL	Двухстороннее световое табло направляющие
FJB	Коробка соединительная
	Линия системы системы светового оповещения
	Переход кабельных линий на более высокую или более низкую отметку

ПРИМЕЧАНИЯ:

1. Шлейф светового табло "ШЫҒУ" соединен с прибором "Гранит–8".
2. Шлейфы системы светового оповещения выполнен кабелем ШВВПнг 2х1.0 и проложить в кабельном канале 40х25 по потолкам и по стенам зданий.
3. Световое табло "ШЫҒУ" устанавливаются над выходными дверями и горят бесперебойно.
4. Места проходов шлейфов через стеновые панели оборудованы закладными конструкциями (трубы ПВХ) и плотно заделаны огнестойкой пеной.

Изм.	Кол.	Лист	N°док.	Подпись	Дата	--- АПС	Лист 3.2

Файл: ---_0.dwg

Формат А2

Взам. инв. N | Подп. и дата | Инв. N подл.

План на отм. 0.000.

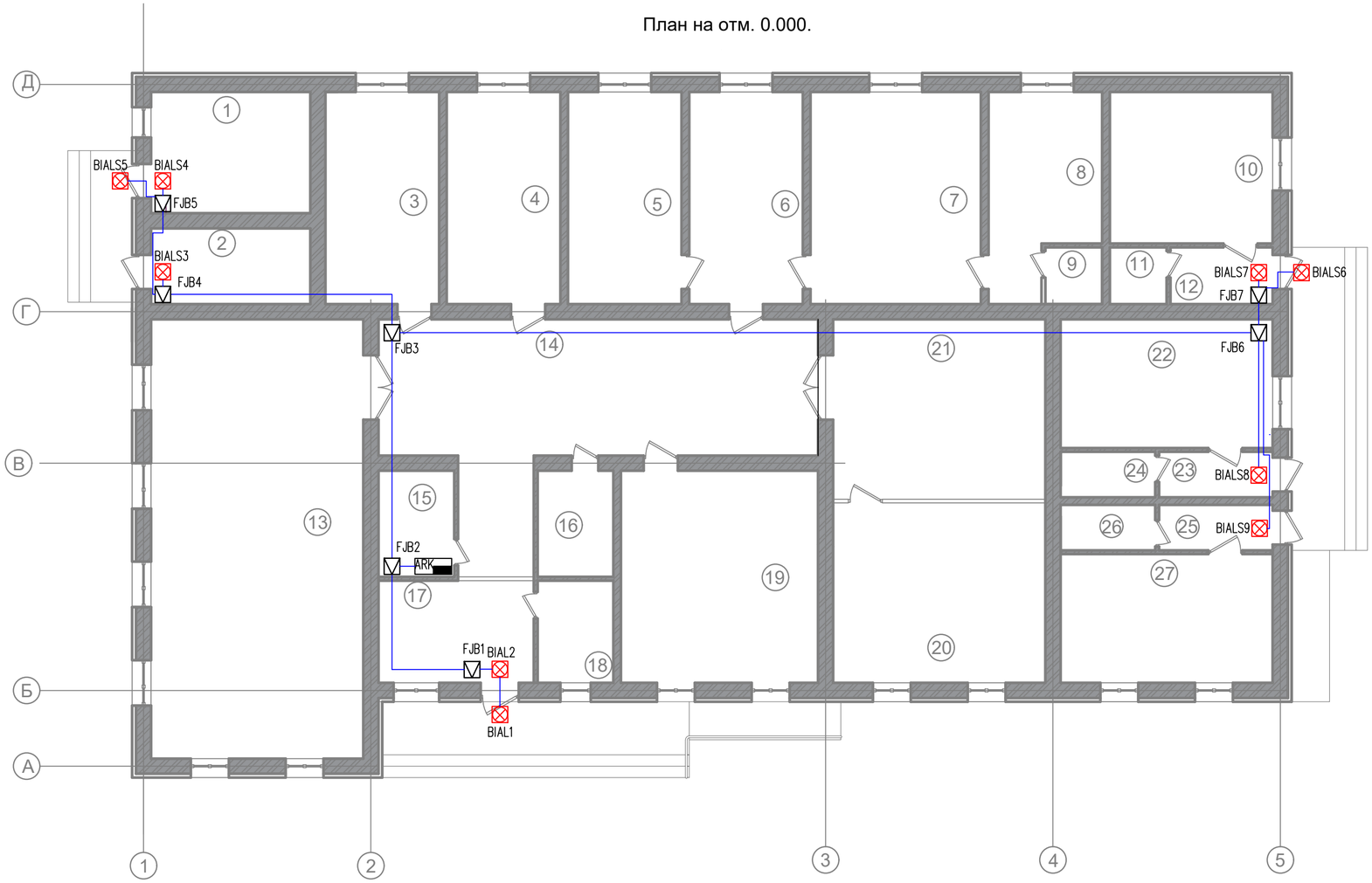

Экспликация помещений

Номер поме-щения	Наименование	Площадь, м²	Кат. поме-щения
1	Котельная	13,44	
2	Щитовая	8,4	
3	Кабинет	16,8	
4	Бухгалтерия	16,8	
5	Кабинет зам. руководителя	16,8	
6	Приемная	16,8	
7	Кабинет руководителя	25,2	
8	Комната отдыха	14,24	
9	Санузел	2,25	
10	Почтовое отделение	17,2	
11	Санузел	2,25	
12	Тамбур	4,05	
13	Акт зал	64,96	
14	Коридор	48,16	
15	Комната охраны	5,5	
16	Санузел	5,5	
17	Тамбур	11,1	
18	Тех. помещение	5,5	
19	Конференц зал	28,0	
20	Зал для чтения	26,6	
21	Библиотека	26,6	
22	Пункт полиций	19,04	
23	Тамбур	3,6	
24	Санузел	3,0	
25	Тамбур УСЛОВНЫЕ ОБОЗНАЧЕНИЯ	3,6	
26	Санузел	3,0	
27	Ветеринарный пункт	19,04	
	итого	427,33	

УСЛОВНЫЕ ОБОЗНАЧЕНИЯ

Обозначения	Наименование
AK	Контрольно-пусковой блок
BIALS	Оповещатель свето-звуковой
FJB	Коробка соединительная
	Линия системы системы свето-звукового оповещения

ПРИМЕЧАНИЯ:

1. Шлейф светового табло "ШЫГУ" соединен с прибором "Гранит-8".
2. Шлейфы системы светового оповещения выполнен кабелем ШВВПнг 2х1.0 и проложить в кабельном канале 40х25 по потолкам и по стенам зданий.
3. Световое табло "ШЫГУ" устанавливаются над выходными дверями и горят бесперебойно.
4. Места проходов шлейфов через стеновые панели оборудованы закладными конструкциями (трубы ПВХ) и плотно заделаны огнестойкой пеной.

Изм.	Кол.	Лист	N°док.	Подпись	Дата	--- АПС	Лист 3.3

Взам. инв. N | Подп. и дата | Инв. N подл.

Файл: ---_0.dwg

Формат А2

Позиция	Наименование и техническая характеристика	Тип, марка оборудования. Обозначение документа и номер опросного листа	Код оборудования, изделия, материала	Завод-изготовитель	Единица измерения	Количество	Масса единицы, кг	Примечание
1	2	3	4	5	6	7	8	9
	Пожарная сигнализация							
1.1	Прибор приемно-контрольный охранно-пожарный	Гранит-8	248-303-0205	АГСК-3		1		
1.2	Извещатель пожарный дымовой оптико-электронный адресно-аналоговый	ДИП-34А-04	248-302-0210	АГСК-3	шт	47		BTH1
1.3	Адресно-аналоговый ручной извещатель влагозащищенный	ИПР 513-3АМ	248-302-0511	АГСК-3	шт	7		BTM1
1.4	Оповещатель охранно-пожарный комбинированный свето-звуковой	Маяк-12-КП	248-304-0213	АГСК-3	шт	10		BIALS1
1.5	Клемная коробка	КС-4	261-404-0522	АГСК-3	шт	39		FJB1
1.6	Аккумулятор 12 В, 17 А		248-306-0383	АГСК-3	шт	2		
1.7	Табло "ШЫГУ"	Янтарь С-01	248-304-0107	АГСК-3	шт	8		BIAL1
1.8	Шығу со стрелкой	Янтарь С-01	248-304-0150	АГСК-3	шт	1		BIAL1
	2. Кабели							
2.1	Кабель сигнальный	КСВВнг 2х0,5	243-305-0101	АГСК-3	м	300		
2.2	Шнур гибкий	ШВВПнг 2х0,75	243-802-0102	АГСК-3	м	150		
2.3	Провод силовой 220В	ШВВПнг 3х2,5	243-106-0502	АГСК-3	м	10		
	3. Монтажные изделия и материалы							
3.1	Кабель канал 40х25		274-309-0701	АГСК-3	м	50		
3.2	Кабель канал 20х10		274-309-0701	АГСК-3	м	250		
3.3	ПЭТ труба ø50		241-203-0401	АГСК-3	м	5		
3.4	Дюбель нейлоновый 6х30		217-105-0102	АГСК-3	шт	1000		
3.5	Пена монтажная огнестойкая, 750мл		261-105-0654	АГСК-3	шт	10		

Изм.	Кол.уч	Лист	№ док	Подпись	Дата
Разработал		Касымов			
Проверил		Туменбаев			
ГИП		Маженов			

АПС.С

Разработка ПСД на строительство Аккизтогайского сельского акимата в с.Аккизтогай Жылыойского района Атырауской области

Автоматичская пожарная сигнализация	Стадия	Лист	Листов
	РП	1	1
Спецификация оборудования изделий и материалов	ТОО «СтройДизайнСервис»		