«СтройДизайнСервис» ЖШС
БҚО, Сырым ауданы,
Жымпиты ауылы., Байжанов к-сі №10
РНН 271100211164
Р/с **KZ218560000000514879** (KZT)
Филиал АО «БанкЦентрКредит», Орал қ-сы
БИК **KCJBKZKX**
БИН **090140012181**
Моб:***8-707-699-63-08***

ТОО «СтройДизайнСервис»
ЗКО, Сырымский район,
п. Жымпиты, ул. Байжанова №10
РНН 271100211164
Р/с **KZ218560000000514879** (KZT)
Филиал АО «БанкЦентрКредит», г. Уральск
БИК **KCJBKZKX**
БИН **090140012181**
Моб:***8-707-699-63-08***

Объект:Разработка ПСД на строительство Аккизтогайского сельского акимата в с.Аккизтогай Жылыойского района Атырауской области

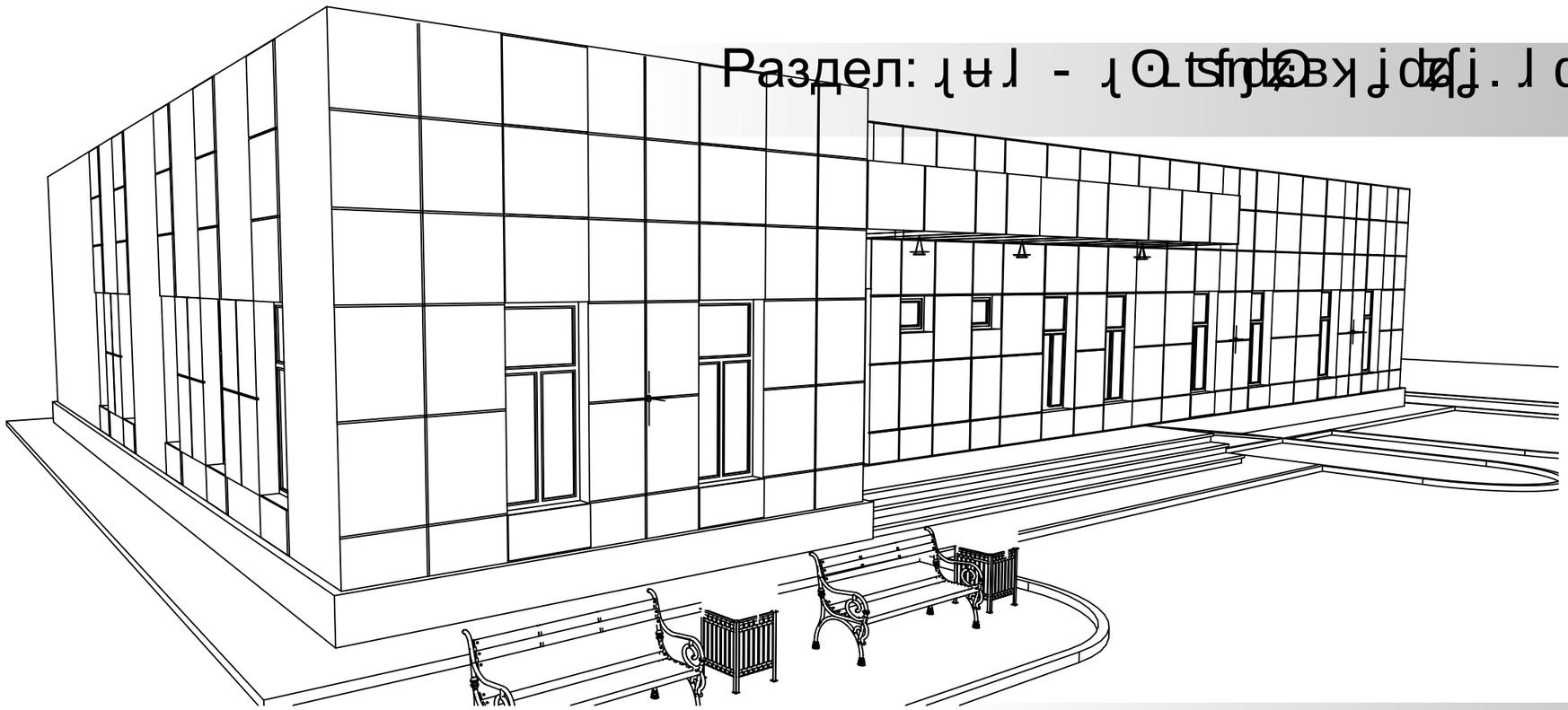

Раздел: ¡нJ - ¡⊙tsfnjk⊙зкjdzfj.J dzlstcjdzzfj bzfnjstcts?fnjs⊙

Альбом II

г. Атырау

ВЕДОМОСТЬ ЧЕРТЕЖЕЙ ОСНОВНОГО КОМПЛЕКТА ГСВ

Лист	Наименование	Примечание
1	Общие данные	
2	Фрагмент плана газопровода котельной	
3	Схема газопровода. Схема размещения СГК-2	
4	Крепление газопровода Ду20	

ВЕДОМОСТЬ ССЫЛОЧНЫХ И ПРИЛАГАЕМЫХ ДОКУМЕНТОВ

Обозначение	Наименование	Примечание
	Ссылочные документы	
Серия 5.905 -8	Узлы и детали крепления газопроводов	
Серия 5.905-10	Установка газовых приборов и аппаратов	
	в жилых и коммунально-бытовых зданиях	
СН РК 4.03-01-2011	Газораспределительные системы	
СП РК 4.03-101-2013	Газораспределительные системы	
	Прилагаемые документы	
	Спецификация оборудования, изделия и материалов	

ОБЩИЕ УКАЗАНИЯ

Данный раздел проекта "Разработка проектно-сметной документации «Разработка ПСД на строительство Аккизтогайского сельского акимата в с.Аккизтогай Жылыойского района Атырауской области" выполнен в соответствии с действующими на территории Республики Казахстан нормативными документами для разработки раздела использованы следующие нормативные документы:

- Технические условия выданные от ТОО "Жылыойгаз" №114, от 24.09.2024г.
- МСН 4.03-01-2003 "Газораспределительные системы",
- СП РК 4.03-101-2013 "Газораспределительные системы".
- СН РК 4.02-12-2002 "Нормы технологического проектирования малометражных отопительных котлов",
- Требования промышленной безопасности систем распределения и потребления природных газов.

1. Подключение газового котла осуществляется от проектируемого газопровода низкого давления. Проектируемая котельная является источником теплоснабжения здания, которая расположена на крыше здания.
2. Часовой максимальный расход газа на одну котельную составляет G=5,1 нм3/час.
3. Монтаж газопровода ведется на сварке из стальных электросварных труб по ГОСТу 10704-91.
4. Газовые котлы заводского производства оборудованы блоком автоматики безопасности.
5. Проектом предусматривается установка газового счетчика G6 и сигнализатора загазованности СГК-2.
6. Давление перед котлами составляет 0,002 МПа.
7. Внутренний газопровод прокладывается открыто. При пересечении стен - газопровод заключить в футляр. Крепление газопроводов при помощи кронштеинов и хомутов. Заделка сварных и резбовых соединений газопроводов и арматуры в стены или перекрытия не допускается. Участки газопровода, проложенные в футляре не должны иметь стыковых соединений.
8. Антикоррозийная защита газопровода внутри котельной масляной краской за 2 раза.
9. Вентиляция естественная через форточки.
10. Стыки трубопроводов внутреннего газопровода проверять радиографическим методом по ГОСТ 7512, в объеме 5% (но не менее одного стыка).
11. Перед покраской газопровод проходит испытание на герметичность согласно таблицу 24 СП РК 4.03-101-2013 "Газораспределительные системы" давлением 0,01 МПа в течение 1 час.
12. Газопровод монтируется согласно СН РК 4.03-01-2011

Технические решения, принятые в рабочем проекте, соответствуют требованиям экологических, санитарно-гигиенических, противопожарных и других действующих норм и правил и обеспечивают безопасную для жизни и здоровья людей эксплуатацию объекта при соблюдении предусмотренных рабочим проектом мероприятий.

Главный инженер проекта : Маженов

ВЗАМ. ИНВ. N° | ПОДП. И ДАТА | ИНВ. N° ПОДЛ.

Изм.	Кол.	Лист	N док.	Подпись	Дата
Разработал		Жексенов М.			
Проверил		Туменбаев П.			
ГИП		Маженов Е.			

ГСВ

Разработка ПСД на строительство Аккизтогайского сельского акимата в с.Аккизтогай Жылыойского района Атырауской области

Сельский акимат	Стадия	Лист	Листов
	РП	1	

Внутреннее газоснабжение
Общие данные

ТОО «СтройДизайнСервис»

Формат А3

План на отм. 0.000.

М 1:100

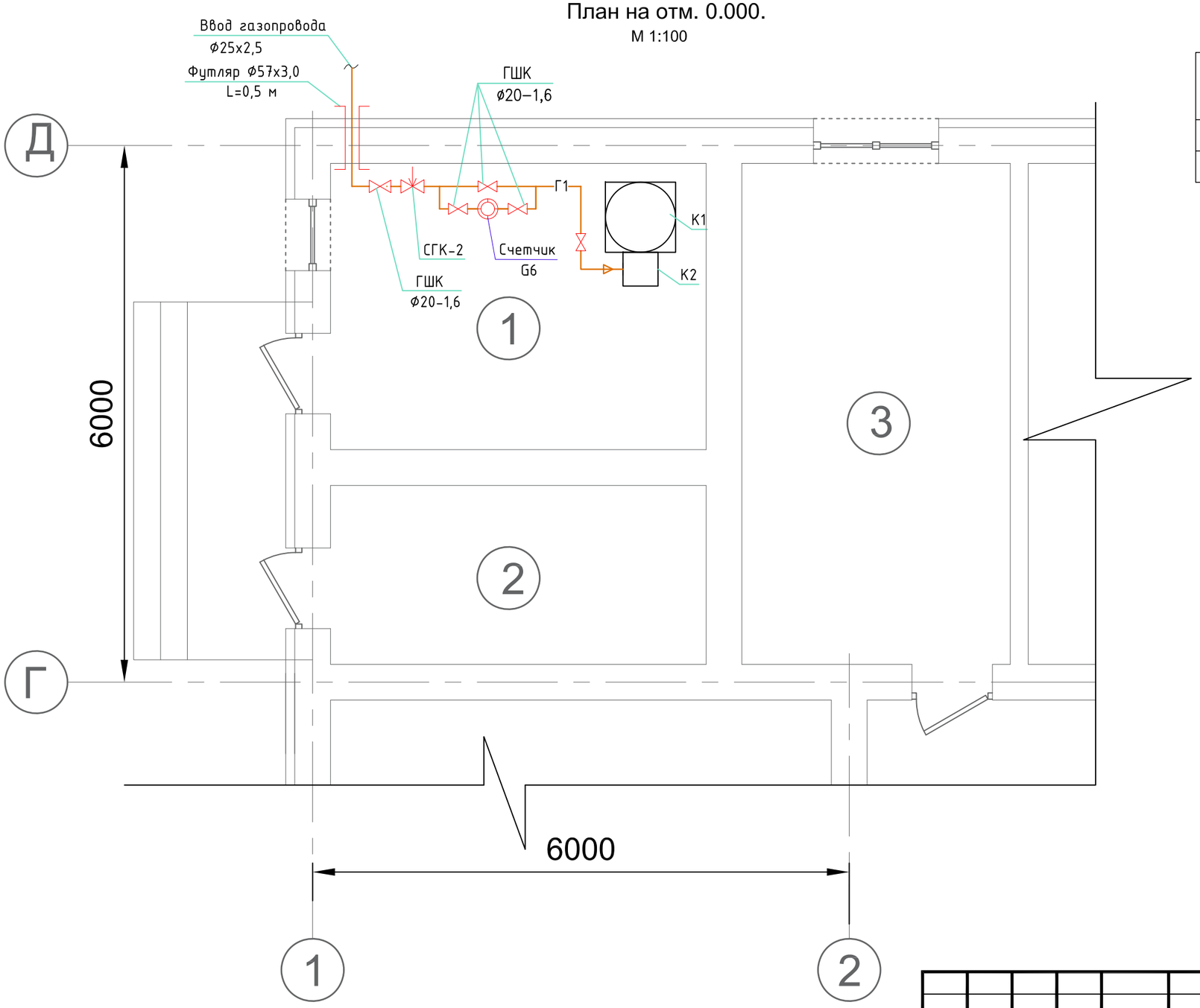

Экспликация помещений

Номер помещения	Наименование	Площадь, м²	Кат. помещения
1	Котельная	13,44	

Изм.	Кол.	Лист	N док.	Подпись	Дата
Разработал		Жексенов М.			
Проверил		Туменбаев П.			
ГИП		Маженов Е.			

ГСВ

Разработка ПСД на строительство Аккизтогайского сельского акимата в с.Аккизтогай Жылыойского района Атырауской области

Сельский акимат	Стадия	Лист	Листов
	РП	1	

Внутреннее газоснабжение
Фрагмент плана газопровода котельной

ТОО «СтройДизайнСервис»

Формат А3

Аксонометрическая схема

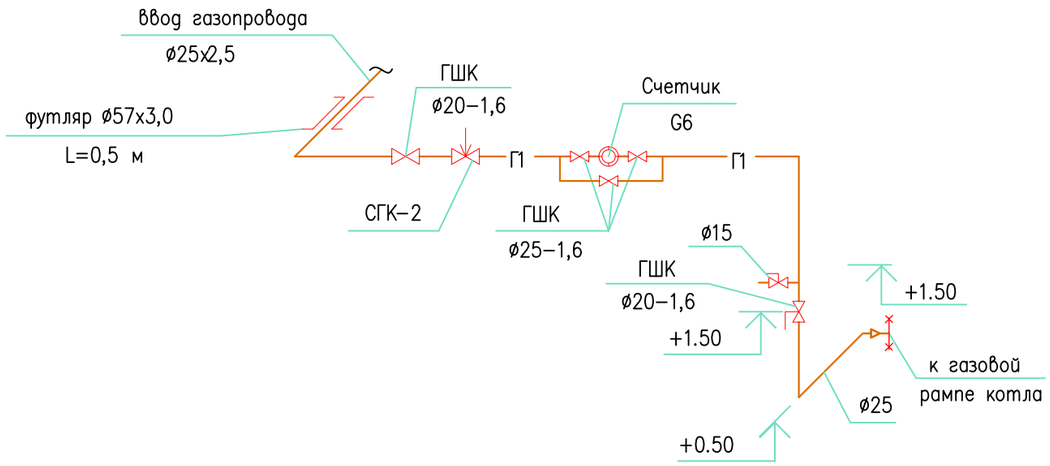

Схема размещения СГК–2

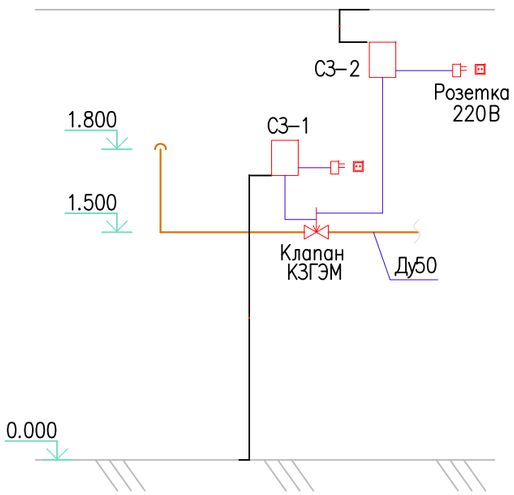

Условные обозначения

Г1 — Газопровод низкого давления

Граница раздела котла

Примечания:

1. Все размеры даны в миллиметрах, если нет других указаний.
2. Все отметки даны в метрах, если нет других указаний.
3. За отметку 0.000 принята отметка чистого пола здания.

Изм.	Кол.	Лист	N док.	Подпись	Дата	ГСВ		
						Разработка ПСД на строительство Аккизтогайского сельского акимата в с.Аккизтогай Жылыойского района Атырауской области		
Разработал		Жексенов М.				Сельский акимат	Стадия	Лист	Листов
Проверил		Туменбаев П.					РП	3	
ГИП		Маженов Е.							
						План газопровода котельной Аксонометрическая схема отоплении	ТОО «СтройДизайнСервис»		

ВЗАМ. ИНВ. N°

ПОДП. И ДАТА

ИНВ. N° ПОДЛ.

Формат А3

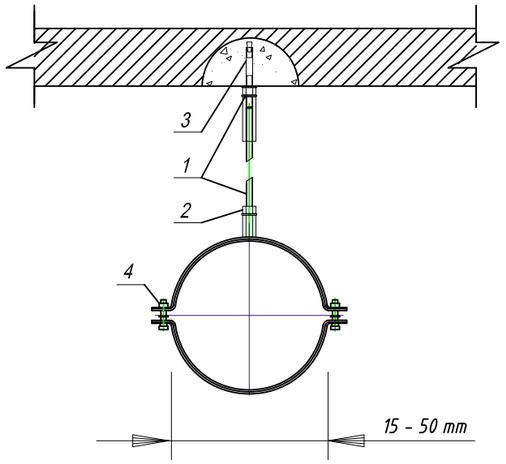

СПЕЦИФИКАЦИЯ

Поз.	Шт.	Описание	Артикул N°
1	4	Шпилька GST M 8x..m	
2	4	Гайка M8	
3	4	Анкер	
4	2	Хомут для трубопровода Ду 15-50	

Изм.	Кол.	Лист	N док.	Подпись	Дата
Разработал		Жексенов М.			
Проверил		Туменбаев П.			
ГИП		Маженов Е.			

ГСВ

Разработка ПСД на строительство Аккизтогайского сельского акимата в с.Аккизтогай Жылыойского района Атырауской области

Сельский акимат

Стадия	Лист	Листов
РП	4	

План газопровода котельной
Крепление газопровода Ду20

ТОО «СтройДизайнСервис»

Формат А3

ВЗАМ. ИНВ. N°

ПОДП. И ДАТА

ИНВ. N° ПОДП.

Позиция	Наименование и техническая характеристика	Тип, марка, обозначение документа, опросного листа	Код оборудования, изделия, материала	Завод-изготовитель	Единица измере-ния	Коли-чество	Масса единицы кг	Примечание
1	2	3	4	5	6	7	8	9
	Внутренний газопровод							
1	Трубы стальные электросварные прямошовные ø25х2,4	ГОСТ 10704-91 / ГОСТ 10705-80			м	8,5		
	ø20х2,0				м	1,5		
2	Футляр из стальных электросварных труб ø57х3,0 L=0,5 м	ГОСТ 10704-91 / ГОСТ 10705-80			шт	1	4	
3	Кран шаровой ГШК-15				шт	1	2,3	
	ГШК-20				шт	4	4,83	
4	Счетчик газовый	G6			шт	1		
5	Система автоматического контроля загазованности, в комплекте:	СГК-2			компл.	1	10	
	Сигнализатор загазованности типа СЗ-1 (Сухой горючий газ)				шт	1		
	Сигнализатор загазованности СЗ-2 (оксид углерода)				шт	1		
	Клапан КЗГЭМ, Ду50				шт	1		
6	Кронштейн				шт	2		см. лист 4
7	Окраска газопровода масляной краской за 2 раза							
	эмалью ПФ-115, в 2 слоя, по грунтовке ГФ-021				м2	4,2		

Изм.	Кол.	Лист	№Док	Подп.	Дата
0					
Разраб.					
Проверил					
Н.контр					
ГИП					

34-2021 - ГСВ.СО

Разработка ПСД на строительство Аккизтогайского сельского акимата в с.Аккизтогай Жылыойского района Атырауской области

Внутреннее газоснабжение

Стадия	Лист	Листов
РП	1	1

Спецификация оборудования изделий и материалов

ТОО «СтройДизайнСервис»

Формат А3