«СтройДизайнСервис» ЖШС
БҚО, Сырым ауданы,
Жымпиты ауылы., Байжанов к-сі №10
РНН 271100211164
Р/с **KZ218560000000514879** (KZT)
Филиал АО «БанкЦентрКредит», Орал қ-сы
БИК **KCJBKZKX**
БИН **090140012181**
Моб:***8-707-699-63-08***

ТОО «СтройДизайнСервис»
ЗКО, Сырымский район,
п. Жымпиты, ул. Байжанова №10
РНН 271100211164
Р/с **KZ218560000000514879** (KZT)
Филиал АО «БанкЦентрКредит», г. Уральск
БИК **KCJBKZKX**
БИН **090140012181**
Моб:***8-707-699-63-08***

Объект:Разработка ПСД на строительство Аккизтогайского сельского акимата в с.Аккизтогай Жылыойского района Атырауской области

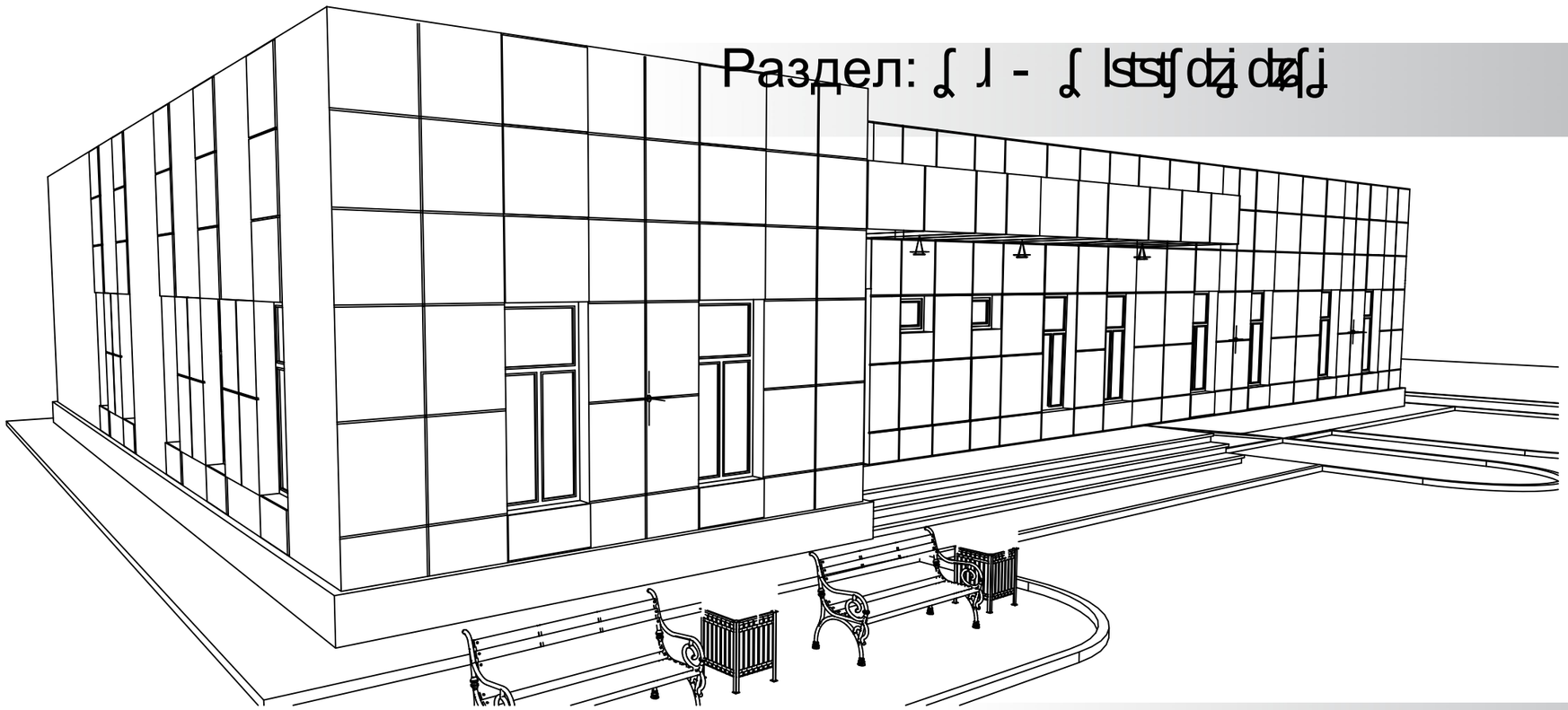

Раздел: ∫ ⅃ - ∫ lststʃ dʒ dʒ∫ʃ

Альбом II

г. Атырау

ВЕДОМОСТЬ РАБОЧИХ ЧЕРТЕЖЕЙ ОСНОВНОГО КОМПЛЕКТА

Лист	Наименование	Примеч.
1	Общие данные (начало)	
2	Общие данные (окончание)	
3	План отоплении на отм. ±0.000 (М 1:100)	
4	Схема систем отопления	

ВЕДОМОСТЬ ССЫЛОЧНЫХ И ПРИЛАГАЕМЫХ ДОКУМЕНТОВ

Обозначение	Наименование	Примечан.
4.904-69	Детали крепления санитарно-технических приборов и трубопроводов.	
5.904-1 в.0,1	Детали крепления воздуховодов.	
7.903.9-2 в.1,2	Тепловая изоляция трубопроводов с положительными температурами.	
5.903-13 в.5	Изделия и детали трубопроводов для тепловых сетей.	
5.903-20 в.0	Воздухосборники для систем отопления и теплоснабжения	
	вентиляционных установок.	
	Прилагаемые документы	
ОВ.СО	Спецификация оборудования и материалов.	

ОБЩИЕ УКАЗАНИЯ

Раздел «Отопление, вентиляция и кондиционирование» выполнены на основании задания на проектирование, выданного заказчиком проекта и в соответствии с действующими на территории Республики Казахстан нормативными документами. Для разработки данного раздела использованы следующие нормативные документы:

- СП РК 4.02-101-2012 «Отопление, вентиляция и кондиционирование воздуха»;
- СН РК 4.02-01-2011 «Отопление, вентиляция и кондиционирование воздуха»;
- СП РК 2.02-101-2014 «Пожарная безопасность зданий и сооружений»;
- СН РК 2.02-01-2014 «Пожарная безопасность зданий и сооружений»;
- СП РК 2.04-106-2012 «Проектирование тепловой защиты зданий»;
- СП РК 2.04-01-2017 «Строительная климатология»;

Технические решения, принятые в рабочем проекте, соответствуют требованиям экологических, санитарно-гигиенических, противопожарных и других действующих норм и правил и обеспечивают безопасную для жизни и здоровья людей эксплуатацию объекта при соблюдении предусмотренных рабочим проектом мероприятий.

Главный инженер проекта : Маженов

ОСНОВНЫЕ ПОКАЗАТЕЛИ ПО ЧЕРТЕЖАМ ОТОПЛЕНИЯ И ВЕНТИЛЯЦИИ

Наименование здания (сооружения), помещения	Объем, м³	Период года при tн,°С	Расход тепла, Вт (ккал/ч)				Расход холода Вт (ккал/час)	Установ. мощн.эл. двиг. / эл.печей кВт
			на отоп-ление	на венти-ляцию	гор. водо-снабжен.	общий		
Здание сельского акимата		холодн.	40400	-	см.раздел ВК	40400	-	-
		-24,9	(46985)	-	-	(46985)	-	-

Климатологические данные приняты в соответствии со СП РК 2.04-01-2017 «Строительная климатология» следующие:

- температура наружного воздуха для проектирования отопления и вентиляции, зимняя - минус 24,9°С;
- температура наружного воздуха для проектирования вентиляции и кондиционирование, летняя - плюс 35,3°С;
- средняя месячная относительная влажность, за отопительный период составляет - 78%;
- продолжительность отопительного периода 170 суток;
- средняя температура отопительного периода - минус 1,4°С.

Параметры воздуха в зданиях принимаются в соответствии с действующей нормативной документацией, а также по заданию технологических отделов. Категории помещений приняты в соответствии с противопожарными нормами проектирования Технического регламента «Общие требования к пожарной безопасности».

ОТОПЛЕНИЕ

Источник теплоснабжения от существующей котельной. Теплоноситель - вода с параметрами 90-70ºС. Система отопления двухтрубная горизонтальной разводкой. Трубопроводы системы отопления из труб полипропиленовых со стекловолокном.

В рабочем проекте запроектирована двухтрубная система водяного отопления с нижней разводкой магистралей.

В качестве отопительных приборов для производственного здания запроектированы алюминевые радиаторы с боковым подключением.

Регулировку теплоотдачи данных радиаторов предусмотрено выполнить при помощи радиаторных клапанов. Расчетные температуры внутреннего воздуха приняты согласно нормативным документам.

Трубопроводы систем отопления проектом предусмотрено выполнить из труб полипропиленовых со стекловолокном. Соединение труб и фасонных частей выполняется при помощи фитингов заводского изготовления.

Удаления воздуха из системы отопления осуществляется кранами для выпуска воздуха, установленными кранами Маевского в верхних пробках радиаторов

Изм.	Кол.	Лист	N док.	Подпись	Дата
Разработал		Жексенов М.			
Проверил		Туменбаев П.			
ГИП		Маженов Е.			

ОВ

Разработка ПСД на строительство Аккизтогайского сельского акимата в с.Аккизтогай Жылыойского района Атырауской области

Сельский акимат	Стадия	Лист	Листов
	РП	1	
Общие данные	ТОО «СтройДизайнСервис»		

Формат А3

ВЗАМ. ИНВ. N° | ПОДП. И ДАТА | ИНВ. N° ПОДЛ.

План на отм. 0.000.

М 1:100

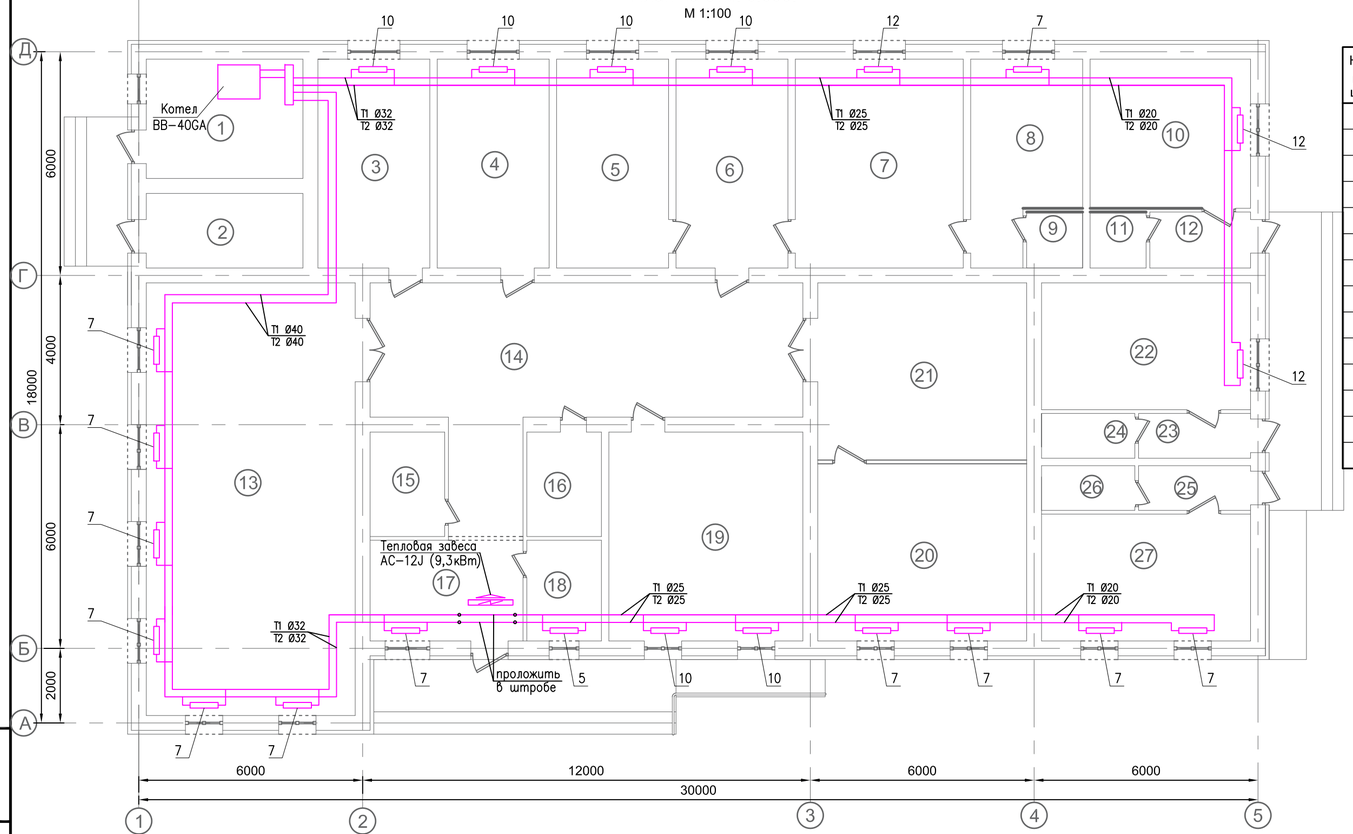

Экспликация помещений

Номер помещения	Наименование	Площадь, м²	Кат. помещения	Номер помещения	Наименование	Площадь, м²	Кат. помещения
1	Котельная	13,44		15	Комната охраны	5,5	
2	Щитовая	8,4		16	Санузел	5,5	
3	Кабинет	16,8		17	Тамбур	11,1	
4	Бухгалтерия	16,8		18	Тех. помещение	5,5	
5	Кабинет зам. руководителя	16,8		19	Конференц зал	28,0	
6	Приемная	16,8		20	Зал для чтения	26,6	
7	Кабинет руководителя	25,2		21	Библиотека	26,6	
8	Комната отдыха	14,24		22	Пункт полиций	19,04	
9	Санузел	2,25		23	Тамбур	3,6	
10	Почтовое отделение	17,2		24	Санузел	3,0	
11	Санузел	2,25		25	Тамбур	3,6	
12	Тамбур	4,05		26	Санузел	3,0	
13	Акт зал	64,96		27	Ветеринарный пункт	19,04	
14	Коридор	48,16			итого	427,33	

Изм.	Кол.	Лист	N док.	Подпись	Дата
Разработал		Жексенов М.			
Проверил		Туменбаев П.			
ГИП		Маженов Е.			

ОВ

Разработка ПСД на строительство Аккизтогайского сельского акимата в с.Аккизтогай Жылыойского района Атырауской области

Сельский акимат

Стадия	Лист	Листов
РП	2	

План отоплении на отм. 0.000.

ТОО «СтройДизайнСервис»

ВЗАМ. ИНВ. N° | ПОДП. И ДАТА | ИНВ. N° ПОДЛ.

Формат А4х3

Схема систем отопления

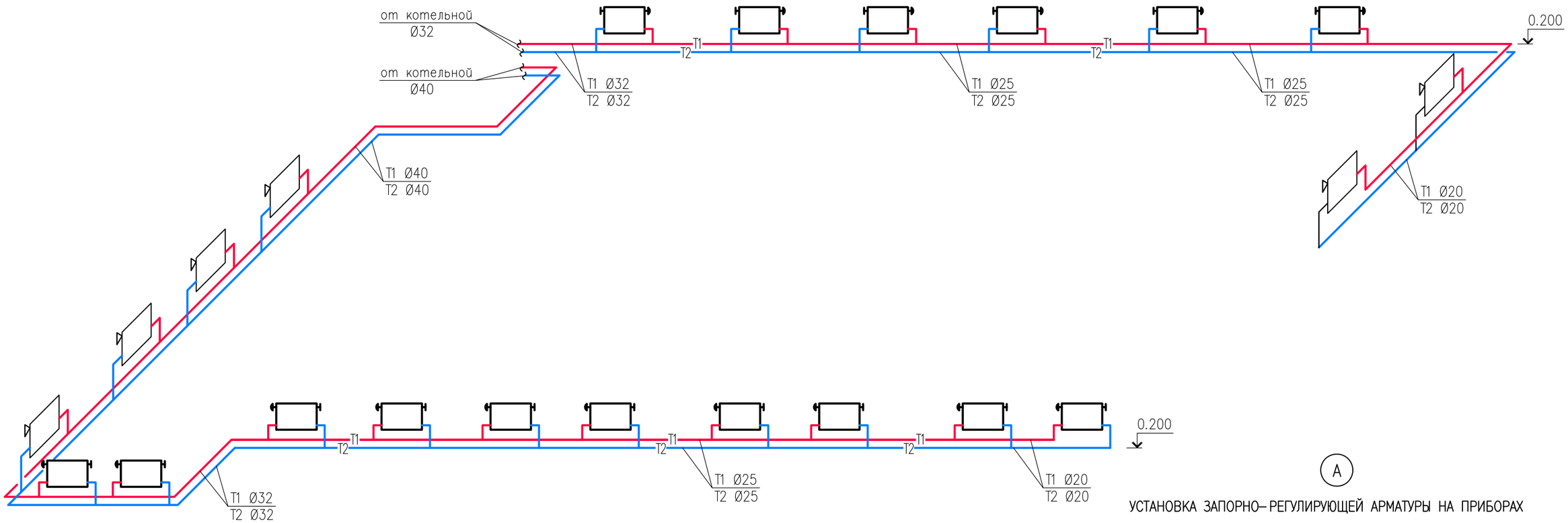

А

УСТАНОВКА ЗАПОРНО–РЕГУЛИРУЮЩЕЙ АРМАТУРЫ НА ПРИБОРАХ

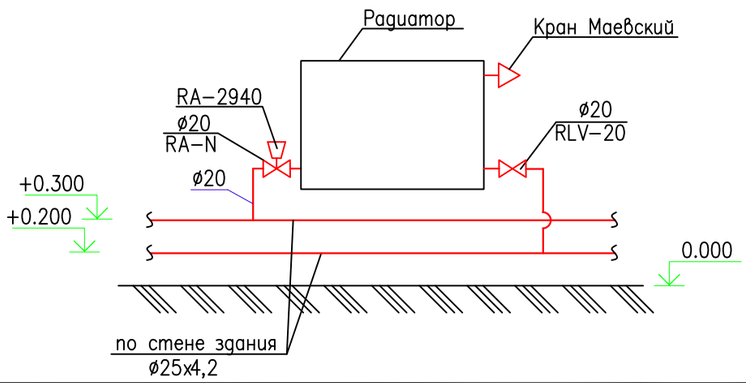

Узел управления

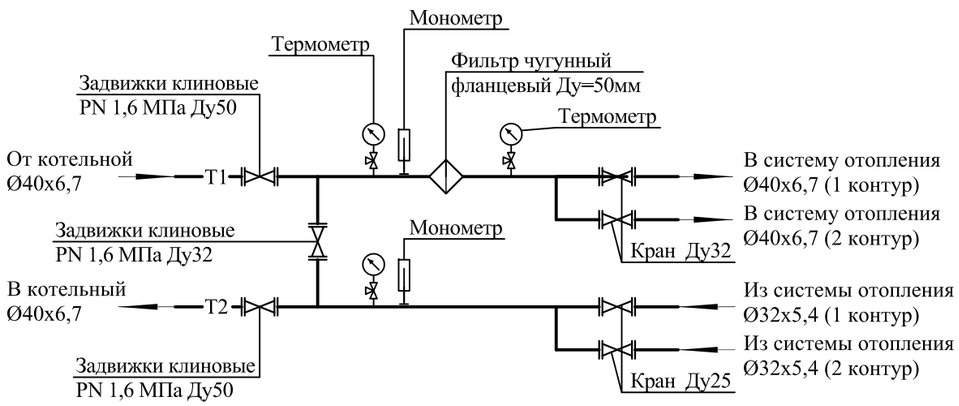

Изм.	Кол.	Лист	N док.	Подпись	Дата
Разработал		Жексенов М.			
Проверил		Туменбаев П.			
ГИП		Маженов Е.			

ОВ

Разработка ПСД на строительство Аккизтогайского сельского акимата в с.Аккизтогай Жылыойского района Атырауской области

Сельский акимат

Стадия	Лист	Листов
РП	3	

Аксонометрическая схема отопления

ТОО «СтройДизайнСервис»

Формат А3

ВЗАМ. ИНВ. N° | ПОДП. И ДАТА | ИНВ. N° ПОДЛ.

Позиция	Наименование и техническая характеристика	Тип, марка, обозначение документа, опросного листа	Код продукции	Поставщик	Единица измере-ния	Коли-чество	Масса единицы кг	Примечание
1	2	3	4	5	6	7	8	9
	Отопление							
1	Котел газовый мощность -40,4 кВт	BB-40GA		Buran boiler	компл	1		
2	Радиатор алюминиевый (высотой 500мм, толщ.100мм)	TENRAD AL 500/100			секц/ шт/ Вт	185/22/ 122		
3	Комплект для подключения алюминиевого радиатора (Переходники 1х1/2, Пробка для радиатора, кран Маевского, кронштейн)				шт	22		
4	Клапан терморегулирующий прямой с повышенной пропускной	RTR-G-1-П		Данфосс				
	способностью Ду15				шт	22		
5	Термостатический элемент для регулирующего клапана	RTR 7090		Данфосс	шт	22		
6	Клапан для радиатора прямой 20мм х1/2² (Ду15)	PP-RC		Жакко	шт	22		
7	Трубы полипропиленовые со стекловолокном Ø40х6,7 мм				м	58		
8	Ø32х5,4 мм				м	76		
9	Ø25х3,5 мм				м	34		
10	Ø20х3,4 мм				м	46		
11	Шаровой полнопроходной кран, с внутренней	DANF BVR						
	резьбой UNI ISO 7/1 материал – латунь, Тмакс. = 110 °С. Ду32				шт	2		
12	Шаровой полнопроходной кран, с внутренней	DANF BVR						
	резьбой UNI ISO 7/1 материал – латунь, Тмакс. = 110 °С. Ду25				шт	2		
13	Тепловая завеса АС-12J (9,3кВт)	AC-12J		Almacom	шт	1		

Изм.	Кол.	Лист	№Док	Подп.	Дата
0					
Разраб.					
Проверил					
Н.контр					
ГИП					

ОВ.СО

Разработка ПСД на строительство Аккизтогайского сельского акимата в с.Аккизтогай Жылыойского района Атырауской области

Сельский акимат Отопление	Стадия	Лист	Листов
	РП	1	5

Спецификация оборудования изделий и материалов

ТОО «СтройДизайнСервис»

Формат А3