«СтройДизайнСервис» ЖШС
БҚО, Сырым ауданы,
Жымпиты ауылы., Байжанов к-сі №10
РНН 271100211164
Р/с **KZ218560000000514879** (KZT)
Филиал АО «БанкЦентрКредит», Орал қ-сы
БИК **KCJBKZKX**
БИН **090140012181**
Моб:***8-707-699-63-08***

ТОО «СтройДизайнСервис»
ЗКО, Сырымский район,
п. Жымпиты, ул. Байжанова №10
РНН 271100211164
Р/с **KZ218560000000514879** (KZT)
Филиал АО «БанкЦентрКредит», г. Уральск
БИК **KCJBKZKX**
БИН **090140012181**
Моб:***8-707-699-63-08***

Объект:Разработка ПСД на строительство Аккизтогайского сельского акимата в с.Аккизтогай Жылыойского района Атырауской области

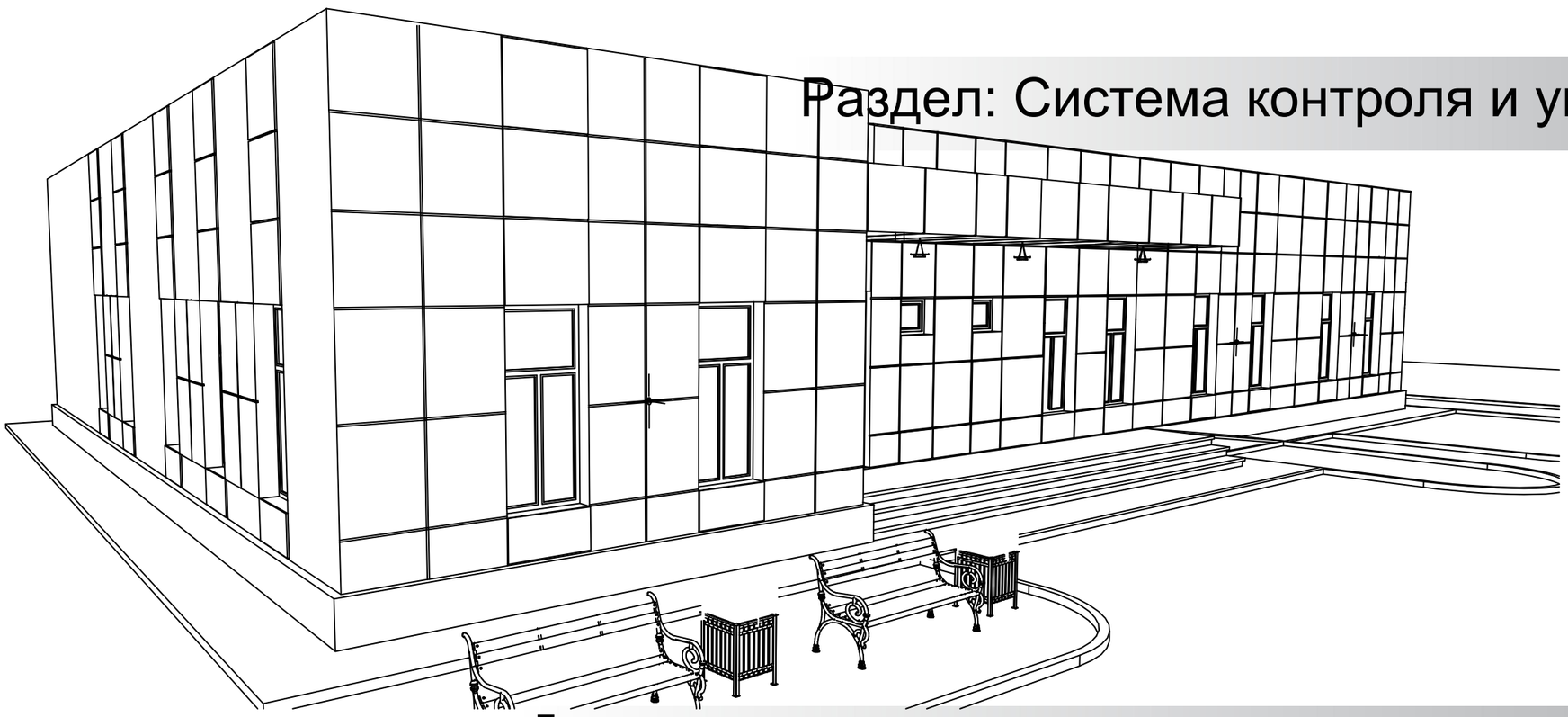

Раздел: Система контроля и управления доступа

Директор:
ТОО «СтройДизайнСервис» Амангалиев А.Ж.

г. Атырау

ВЕДОМОСТЬ РАБОЧИХ ЧЕРТЕЖЕЙ ОСНОВНОГО КОМПЛЕКТА

ЛИСТ	НАИМЕНОВАНИЕ	ПРИМЕЧАНИЕ
1	Общие данные	1 лист
2	Структурная схема системы контроля доступа	1 лист
3	План установки оборудования и прокладки кабелей системы контроля доступа	2 лист
4	План расположения оборудования и внешних проводов	1 лист

ВЕДОМОСТЬ ССЫЛОЧНЫХ И ПРИЛАГАЕМЫХ ДОКУМЕНТОВ

Обозначение	Наименование	Примечание
	Ссылочные документы	
СНИП РК 3.02-10-2010	Устройство систем связи, сигнализации и диспетчеризации	
	инженерного оборудования жилых и общественных зданий.	
	Нормы проектирования	
ПУЭ 2015	Правила устройства электроустановок.	
СН РК 4.04-07-2023 и СП РК 4.04-107-2013	Электротехнические устройства	
	Прилагаемые документы	
80/240513 СКУД.СО	Спецификация оборудования изделий и материалов	

ОБЩИЕ УКАЗАНИЯ

Рабочий проект выполнен на основании действующих строительных норм и правил проектирования, государственных стандартов.

Система контроля доступа выполнена в соответствии с СНИП РК 3.02-10-2010.

СКУД предназначена для выполнения следующих функций:

- ограничение доступа в здание;
- регистрация фактов входа и выхода в здание;
- табельный учет рабочего времени каждого сотрудника;
- фиксация времени прихода и ухода посетителей.

Система контроля доступа помещения построена на базе оборудования интегрированной системы производителей фирмы PERCo.

В состав системы входят:

- Универсальный контроллер CT/L04.2;
- Считыватель бесконтактных карт формата EMM/HID, интерфейс связи – RS-485
- Турникет-трипод T-5;
- Резервированный источник питания РИП-12;
- Пульт управления;

Электропитание Система контроля доступа (СКУД) питается от источника постоянного тока РИП-12, который обеспечивает 12В. – В случае отключения основного электропитания предусмотрен резервный источник питания от (АКБ), что обеспечивает бесперебойную работу системы в случае перебоев.

ОСНОВНЫЕ ПОКАЗАТЕЛИ

Наименование	Количество
Количество направлений прохода	2
Пропускная способность в режиме однократного прохода	30 чел./мин
Пропускная способность в режиме свободного прохода	60 чел./мин
Напряжение питания	12В постоянного тока
Потребляемая мощность турникета	не более 8,5 Вт
Рабочий температурный диапазон	от -40°С до +50°С

Принятые технические решения соответствуют требованиям действующих законодательных актов, норм и правил республики казахстан по взрывопожарной и экологической безопасности, по охране труда, и обеспечивает безопасную для жизни и здоровья людей Эксплуатацию объектов и сооружений при соблюдении мероприятий, предусмотренных Проектной документацией.

Главный инженер проекта Маженов Е.

Взам. инв. N | Подп. и дата | Инв. N подл.

Изм.	Кол.	Лист	N док.	Подпись	Дата
Разраб.		Касымов Е.			
Проверил		Туменбаев П.			
ГИП		Маженов Е.			

--- СКУД

Разработка ПСД на строительство Аккизтогайского сельского акимата в с.Аккизтогай Жылыойского района Атырауской области

Система контроля и управления доступам	Стадия	Лист	Листов
	РП	1	4
Общие данные	ТОО «СтройДизайнСервис»		

Файл: 80/240513_СКУД_001_0.dwg

Формат А3

Структурная схема системы контроля доступа

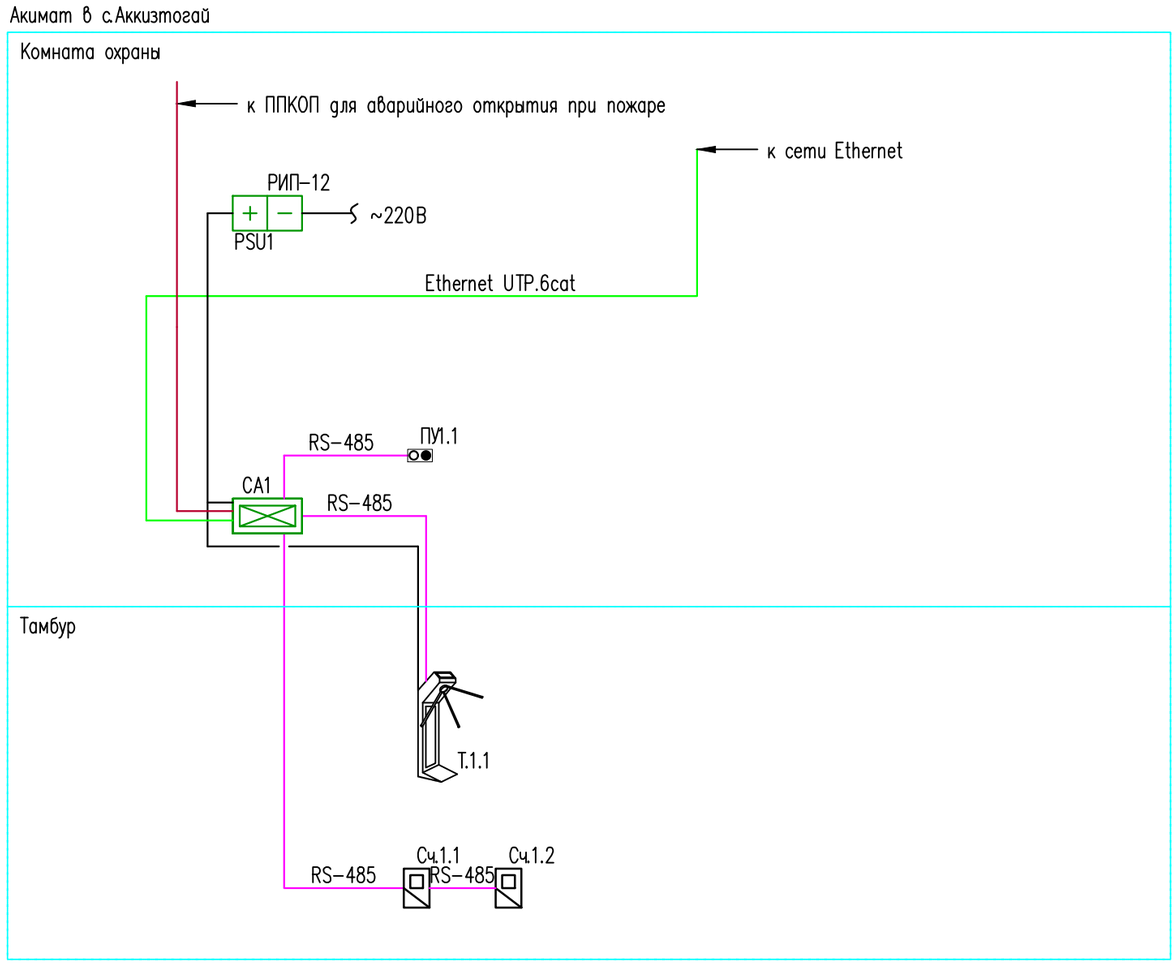

УСЛОВНЫЕ ОБОЗНАЧЕНИЯ

Обозначения	Наименование
	Контроллер доступа
	Считыватель
	Турникет-трипод
	Пульт управления
	Линия системы контроля и управления доступом
	Кабель управления разблокировкой двери при пожаре
	Кабель питания
	Кабели для промышленного интерфейса

ПРИМЕЧАНИЕ

1. Кабель от стены до турникета прокладка проделывание штробы в полу. Кабель выводится через специальное отверстие, которое находится внизу, рядом с крепежными отверстиями. Этот способ подразумевает проделывание в полу штробы и последующую укладку кабеля.

Изм.	Кол.	Лист	N док.	Подпись	Дата	--- СКУД		
						Разработка ПСД на строительство Аккизтогайского сельского акимата в с.Аккизтогай Жылыойского района Атырауской области		
Разраб.		Касымов Е.				Система контроля и управлениея доступам	Стадия	Лист	Листов
Проверил		Туменбаев П.					РП	2	1
ГИП		Маженов Е.				Структурная схема системы контроля и управление доступом	ТОО «СтройДизайнСервис»		

Взам. инв. N

Подп. и дата

Инв. N подл.

Файл: 80/240513_СКУД_002_0.dwg

Формат А3

План на отм. 0.000.

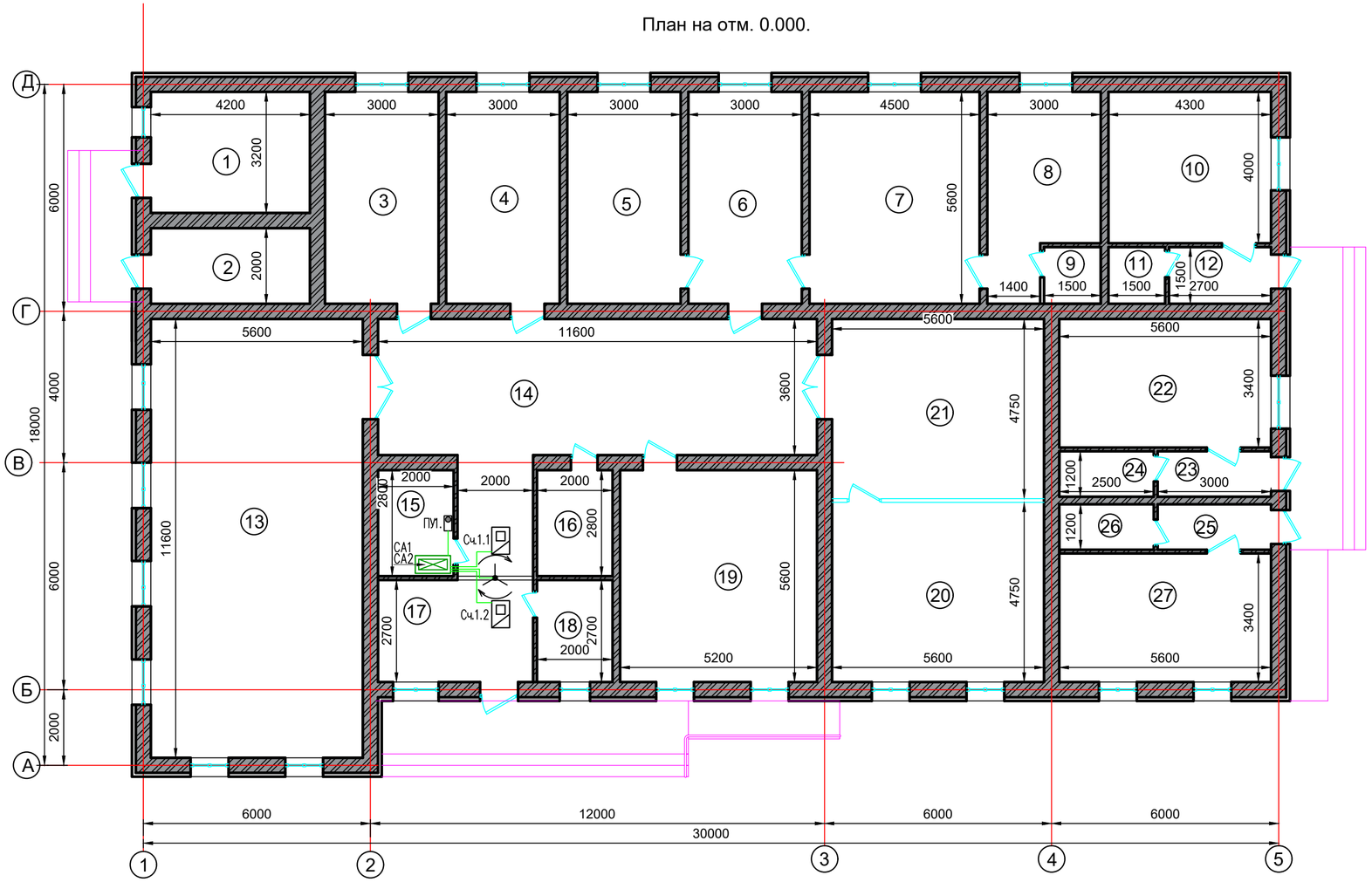

Экспликация помещений

Номер поме-щения	Наименование	Площадь, м²	Кат. поме-щения
1	Котельная	13,44	
2	Щитовая	8,4	
3	Кабинет	16,8	
4	Бухгалтерия	16,8	
5	Кабинет зам. руководителя	16,8	
6	Приемная	16,8	
7	Кабинет руководителя	25,2	
8	Комната отдыха	14,24	
9	Санузел	2,25	
10	Почтовое отделение	17,2	
11	Санузел	2,25	
12	Тамбур	4,05	
13	Акт зал	64,96	
14	Коридор	48,16	
15	Комната охраны	5,5	
16	Санузел	5,5	
17	Тамбур	11,1	
18	Тех. помещение	5,5	
19	Конференц зал	28,0	
20	Зал для чтения	26,6	
21	Библиотека	26,6	
22	Пункт полиций	19,04	
23	Тамбур	3,6	
24	Санузел	3,0	
25	Тамбур	3,6	
26	Санузел	3,0	
27	Ветеринарный пункт	19,04	
	итого	427,33	

УСЛОВНЫЕ ОБОЗНАЧЕНИЯ

Обозначения	Наименование
	Контроллер доступа
	Считыватель
	Турникет–трипод
	Пульт управления
	Линия системы контроля и управления доступом

ПРИМЕЧАНИЕ

1. Кабель от стены до турникета прокладка проделывание штробы в полу. Кабель выводится через специальное отверстие, которое находится внизу, рядом с крепежными отверстиями. Этот способ подразумевает проделывание в полу штробы и последующую укладку кабеля.

Изм.	Кол.	Лист	N док.	Подпись	Дата
Разраб.		Касымов Е.			
Проверил		Туменбаев П.			
ГИП		Маженов Е.			

--- СКУД

Разработка ПСД на строительство Аккизтогайского сельского акимата в с.Аккизтогай Жыльойского района Атырауской области

Система контроля и управления доступом	Стадия	Лист	Листов
	РП	3	1
План установки оборудования и прокладки кабелей	ТОО «СтройДизайнСервис»		

Взам. инв. N

Подп. и дата

Инв. N подл.

Формат А2

Позиция	Наименование и техническая характеристика	Тип, марка оборудования. Обозначение документа и номер опросного листа	Код оборудования, изделия, материала	Завод-изготовитель	Единица измерения	Количество	Масса единицы, кг	Примечание
1	2	3	4	5	6	7	8	9
	1. Оборудования							
1.1	Универсальный контроллер замка/турникета под 4 выносных считывателя, интерфейс связи - Ethernet, интерфейс подключения внешних устройств - RS-485	CT/L04.2	248-405-0111	АГСК-3	шт	1		
1.2	Считыватель бесконтактных карт формата EMM/HID, интерфейс связи - RS-485	IR03.1B	248-405-0318	АГСК-3	шт	2		
1.3	Карта идентификационная MIFARE EV1 50 шт.,с памятью 8кБ,	ACD-EV1-ISO	541-801-1104-0073	АГСК-3	шт	100		
1.4	Турникет эл/мех для эксплуатации в закрытых помещениях, пульт управления комплекте	Турникет-трипод TTR-04CW	248-405-0822	АГСК-3	шт	1		
	Источник питания резервированный РИП-12, исполнение 01	РИП-12	248-306-0305	АГСК-3	шт	1		
	2. Кабели							
2.1	Кабели для промышленного интерфейса	КПСнг(А)-FRLS 2х2х0,75	243-305-0304	АГСК-3	м	20		
2.2	Кабель управления разблокировкой двери при пожаре	КПСнг(А)-FRLS 1х2х1	243-305-0306	АГСК-3	м	5		
2.3	Кабель питания	ВВГнг 3х2,5	243-106-0502	АГСК-3	м	70		
	3. Монтажные изделия и материалы							
3.1	Кабель канал 40х25		274-309-0701	АГСК-3	м	20		
3.2	ПЭТ труба ø50 для стены		241-203-0401	АГСК-3	м	2		
3.3	Анкер М16 с болтом DIN91261-107-09892 (внутренний шестигранник) и шайбой, оцинк.		261-107-0989	АГСК-3	шт	10		
3.4	Пена монтажная огнестойкая, 750мл		235-202-0118	АГСК-3	шт	2		

Изм.	Кол.уч	Лист	№ док	Подпись	Дата
Разработал		Касымов Е.			
Проверил		Туменбаев Г			
ГИП		Маженов Е.			

СКУД.СО

Разработка ПСД на строительство Аккизтогайского сельского акимата в с.Аккизтогай Жылыойского района Атырауской области

Система контроля и управления доступом	Стадия	Лист	Листов
	РП	1	1
Спецификация оборудования изделий и материалов	ТОО «СтройДизайнСервис»		