***«СтройДизайнСервис» ЖШС***
БҚО, Сырым ауданы,
Жымпиты ауылы., Байжанов к-сі №10
РНН 271100211164
Р/с **KZ218560000000514879** (KZT)
Филиал АО «БанкЦентрКредит», Орал қ-сы
БИК **KCJBKZKX**
БИН **090140012181**
Моб:***8-707-699-63-08***

***ТОО «СтройДизайнСервис»***
ЗКО, Сырымский район,
п. Жымпиты, ул. Байжанова №10
РНН 271100211164
Р/с **KZ218560000000514879** (KZT)
Филиал АО «БанкЦентрКредит», г. Уральск
БИК **KCJBKZKX**
БИН **090140012181**
Моб:***8-707-699-63-08***

# Объект: Разработка ПСД на строительство Аккизтогайского сельского акимата в с.Аккизтогай Жылыойского района Атырауской области

# Раздел: Система связи

## Альбом III

Атырау

## ВЕДОМОСТЬ ЧЕРТЕЖЕЙ ОСНОВНОГО КОМПЛЕКТА

| Номер изм. | Наименование чертежа | Примечание |
|---|---|---|
| 1 | Общие данные | 1 лист |
| 2 | Структурная схема кабеля ВОЛС | 1 лист |
| 3 | Структурная схема структурированной кабельной системы | 1 лист |
| 4 | План трассы кабеля внешней линий связи | 1 лист |
| 5 | План прокладки кабелей и установки оборудования | 1 лист |

## ВЕДОМОСТЬ ССЫЛОЧНЫХ И ПРИЛАГАЕМЫХ ДОКУМЕНТОВ

| ОБОЗНАЧЕНИЕ | НАИМЕНОВАНИЕ | ПРИМЕЧАНИЕ |
|---|---|---|
| | ССЫЛОЧНЫЕ ДОКУМЕНТЫ | |
| СНиП РК 3.02–10–2010 | Устройство систем связи, сигнализации и | |
| | диспетчеризации инженерного оборудования жилых и | |
| | общественных зданий. Нормы проектирования | |
| ISO/IEC 11801 | Стандарт телекоммуникационной инфраструктуры | |
| | коммерческих зданий | |
| ВСН 600–81 | Инструкция по монтажу устройства связи, | |
| | радиофикации и телевидения | |
| СН РК 4.04–07–2013 | Электротехнические устройства | |
| ПУЭ РК 2015 | Правила устройства электроустановок | |
| | ПРИЛАГАЕМЫЕ ДОКУМЕНТЫ | |
| ---_СС.СО | Спецификация оборудования | 2 листа |

Проект разработан в соответствии с действующими в Республике Казахстан нормами, правилами, стандартами и предусматривает мероприятия, обеспечивающие пожарную и взрывопожарную безопасность при эксплуатации объектов, а также соответствует безопасность при эксплуатации объектов, а также соответствует требованиям экологических и санитарно–гигиенических норм и правил.

Главный инженер проекта Маженов Е.

## ОБЩИЕ УКАЗАНИЯ

1. Настоящий раздел проекта разработан на основе задания по проектированию и технических условий в соответствии с действующими нормами и правилами на территории Республики Казахстан.
2. Все строительно–монтажные работы по прокладке и подключению кабеля должны проводиться в полном соответствии с нормами и правилами Республики Казахстан.
3. Рабочим проектом предусмотрена прокладка оптического кабеля с 8 волокнами от станции АТС–276 по существующей линии и от существующего колодца №1691 до проектируемого здания Акимата села Аккизтогай в траншее, с использованием трубы диаметром 110 мм.
4. Все кабельные трассы должны быть защищены сигнальной лентой с надписью «Осторожно, кабель». После завершения монтажа края кабельных проемов труб должны быть закрыты герметичным креплением.
5. Монтаж приборов, средств связи и расчет структурированной кабельной системы (СС), а также работы по их эксплуатации и обслуживанию должны осуществляться в соответствии с требованиями ПУЭ РК 2015, СНиП РК 3.02–10–2010 и технической документацией на оборудование, с соблюдением правил техники безопасности.
6. Приборы и средства автоматизации должны быть заземлены в соответствии с требованиями ПУЭ РК 2015.

## ОСНОВНЫЕ ПОКАЗАТЕЛИ

| Наименование | Количество |
|---|---|
| Одномодовый волоконно–оптический кабель связи на 8 волокон, стандарта МСЭТ–G–652 | 550м. |
| ПВХ труба ø110 | 150м. |
| Сигнальная лента ЛСЭ–300 "Осторожно кабель" 100 м | 1шт. |
| Табличка "Кабель не копать" | 3шт. |
| Муфта 24 волокон, типа STC–HTS | 1шт. |

Согласовано

Взам.инв.№

Подп. и дата

Инв. № подп.

| Изм. | Кол. | Лист | №док. | Подпись | Дата |
|---|---|---|---|---|---|
| Разраб. | | Касымов | | | |
| Провер. | | Туменбаев | | | |
| ГИП | | Маженов | | | |

--- СС

Разработка ПСД на строительство Аккизтогайского сельского акимата в с.Аккизтогай Жылыойского района Атырауской области

| Система связи | Стадия | Лист | Листов |
|---|---|---|---|
| | РП | 1 | 6 |
| Общие данные | ТОО "КазПрогресс-Строй Сервис" | | |

Файл: ---_0.dwg

Формат А3

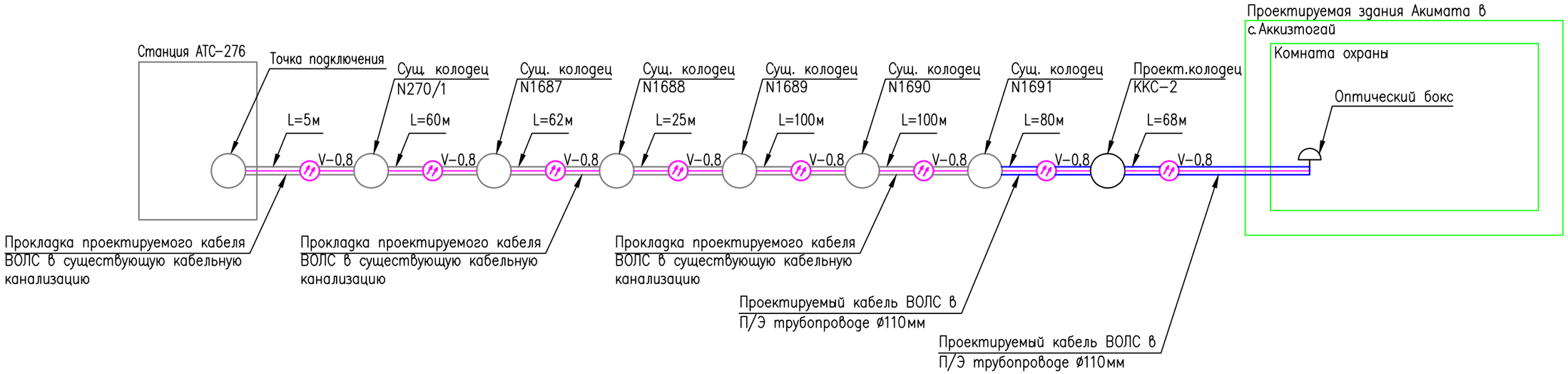


ПРИМЕЧАНИЯ:

1. Общая протяженность проектируемого оптического кабеля от колодца до здания Акимата составляет 550 м.;

| | | | | | | | | | |
|---|---|---|---|---|---|---|---|---|---|
| | | | | | | --- СС | | | |
| | | | | | | Разработка ПСД на строительство Аккизтогайского сельского акимата в с.Аккизтогай Жылыойского района Атырауской области | | | |
| Изм. | Кол. | Лист | №док. | Подпись | Дата | | | | |
| Разраб. | | Касымов | | | | Система связи | Стадия | Лист | Листов |
| Провер. | | Туменбаев | | | | | РП | 2 | 1 |
| ГИП | | Маженов | | | | | | | |
| | | | | | | Структурная схема кабеля ВОЛС | ТОО "КазПрогресс-Строй Сервис" | | |

Согласовано

Взам.инв.№

Подп. и дата

Инв. № подп.

Файл: ---_0.dwg

Формат А3

Проектируемая здания Акимата в с.Аккизтогай

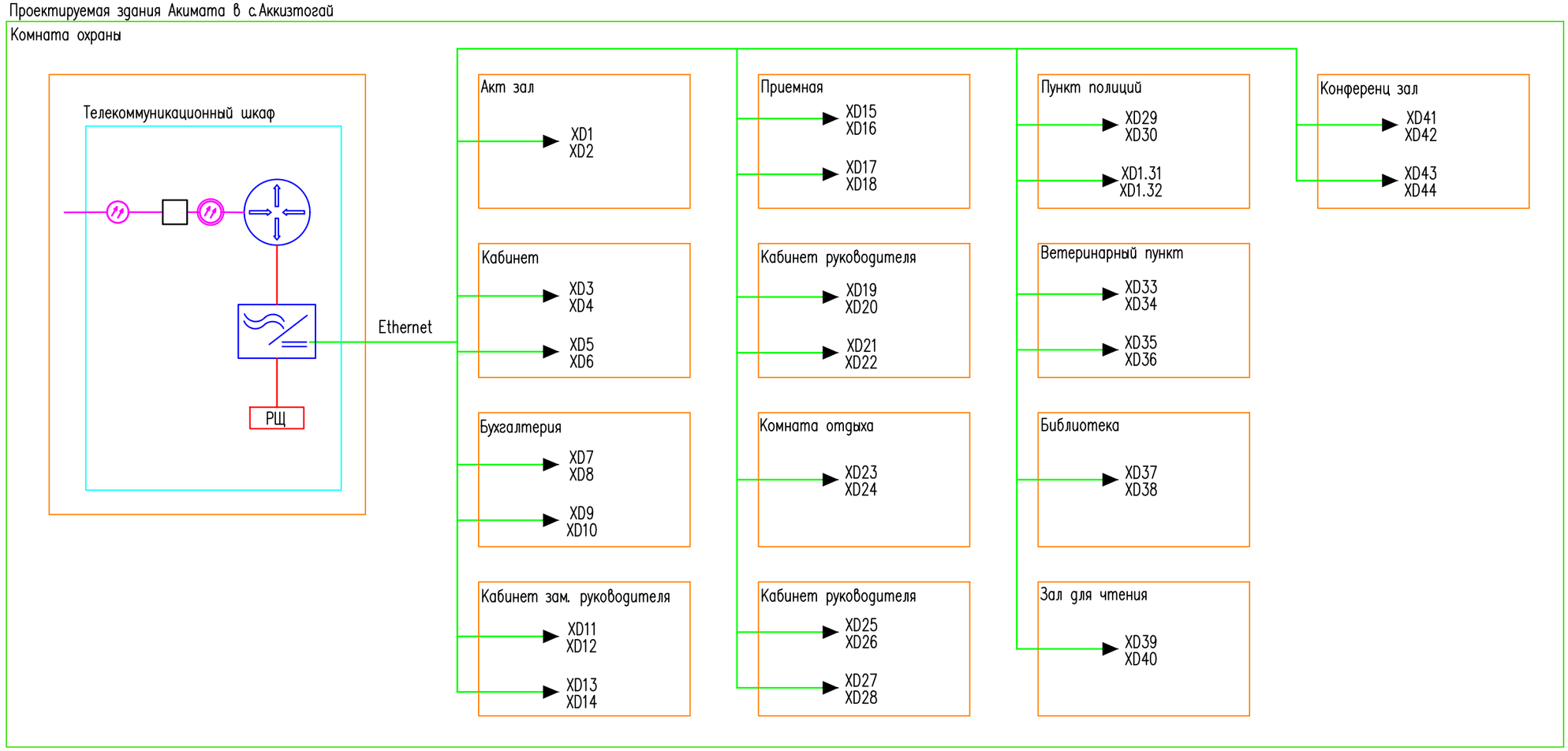


УСЛОВНЫЕ ОБОЗНАЧЕНИЯ

| ОБОЗНАЧЕНИЯ | НАИМЕНОВАНИЕ |
|---|---|
| | Центральный коммутатор |
| | Оптический кросс |
| XD1–XD48 | Коммуникационная двойная розетка (RJ45) |
| | Источник бесперебойного питания |
| | Кабель сетевой 5Cat.UTP |
| | Оптоволоконный кабель |
| | Коммутационный оптоволоконный кабель |
| | Кабель питания |

ПРИМЕЧАНИЕ

1. На все кабели нанести обозначения с помощью самоламинирующихся маркеров.

| Изм. | Кол. | Лист | №док. | Подпись | Дата | --- СС | | |
|---|---|---|---|---|---|---|---|---|
| | | | | | | Разработка ПСД на строительство Аккизтогайского сельского акимата в с.Аккизтогай Жылыойского района Атырауской области | | |
| Разраб. | | Касымов | | | | Система связи | Стадия | Лист | Листов |
| Провер. | | Туменбаев | | | | | РП | 3 | 1 |
| ГИП | | Маженов | | | | | | | |
| | | | | | | Структурная схема структурированной кабельной системы | ТОО "КазПрогресс-Строй Сервис" | | |

Согласовано

Взам.инв.№

Подп. и дата

Инв. № подп.

Файл: ---_0.dwg

Формат А3

# Ситуационная схема

УСЛОВНЫЕ ОБОЗНАЧЕНИЯ

| Обозначение | Наименование | Примечание |
|---|---|---|
| | Проектируемый кабель волс | |
| С | Проектируемый колодец оперативного доступа (КОД) | |
| | Ж/б замерные столбики | |
| | Стальная труба d=100мм | |

Согласовано

Взам.инв.№

Подп. и дата

Инв. № подп.

| Изм. | Кол. | Лист | №док. | Подпись | Дата |
|---|---|---|---|---|---|
| Разраб. | | Касымов | | | |
| Провер. | | Туменбаева | | | |
| ГИП | | Маженов | | | |

--- СС

Разработка ПСД на строительство Аккизтогайского сельского акимата в с.Аккизтогай Жылыойского района Атырауской области

Система связи

| Стадия | Лист | Листов |
|---|---|---|
| РП | 4 | 1 |

План трассы кабеля внешней линий связи

ТОО "КазПрогресс-Строй Сервис"

Файл: ---_0.dwg

Формат А2

План на отм. 0.000.

М 1:100

## Экспликация помещений

| Номер поме-щения | Наименование | Площадь, м² | Кат. поме-щения |
|---|---|---|---|
| 1 | Котельная | 13,44 | |
| 2 | Щитовая | 8,4 | |
| 3 | Кабинет | 16,8 | |
| 4 | Бухгалтерия | 16,8 | |
| 5 | Кабинет зам. руководителя | 16,8 | |
| 6 | Приемная | 16,8 | |
| 7 | Кабинет руководителя | 25,2 | |
| 8 | Комната отдыха | 14,24 | |
| 9 | Санузел | 2,25 | |
| 10 | Почтовое отделение | 17,2 | |
| 11 | Санузел | 2,25 | |
| 12 | Тамбур | 4,05 | |
| 13 | Акт зал | 64,96 | |
| 14 | Коридор | 48,16 | |
| 15 | Комната охраны | 5,5 | |
| 16 | Санузел | 5,5 | |
| 17 | Тамбур | 11,1 | |
| 18 | Тех. помещение | 5,5 | |
| 19 | Конференц зал | 28,0 | |
| 20 | Зал для чтения | 26,6 | |
| 21 | Библиотека | 26,6 | |
| 22 | Пункт полиций | 19,04 | |
| 23 | Тамбур | 3,6 | |
| 24 | Санузел | 3,0 | |
| 25 | Тамбур | 3,6 | |
| 26 | Санузел | 3,0 | |
| 27 | Ветеринарный пункт | 19,04 | |
| | итого | 427,33 | |

## УСЛОВНЫЕ ОБОЗНАЧЕНИЯ

| ОБОЗНАЧЕНИЯ | НАИМЕНОВАНИЕ |
|---|---|
| | Шкаф серверный |
| XD1.1–XD1.30 | Коммуникационная двойная розетка (RJ45) |
| | Кабель сетевой UTP–5Cat |
| | Кабель ВОЛС |
| | Кабель меняет свой уровень на верх |

Согласовано

Взам.инв.№

Подп. и дата

Инв. № подп.

| Изм. | Кол. | Лист | №док. | Подпись | Дата |
|---|---|---|---|---|---|
| Разраб. | | Касымов | | | |
| Провер. | | Туменбаева | | | |
| ГИП | | Маженов | | | |

--- СС

Разработка ПСД на строительство Аккизтогайского сельского акимата в с.Аккизтогай Жылыойского района Атырауской области

Система связи

| Стадия | Лист | Листов |
|---|---|---|
| РП | 5 | 1 |

План прокладки кабелей и установки оборудования

ТОО "КазПрогресс-Строй Сервис"

Файл: ---_0.dwg

Формат А2

| Позиция | Наименование и техническая характеристика | Тип, марка оборудования. Обозначение документа и номер опросного листа | Код оборудования, изделия, материала | Завод-изготовитель | Единица измерения | Количество | Масса единицы, кг | Примечание |
|---|---|---|---|---|---|---|---|---|
| 1 | 2 | 3 | 4 | 5 | 6 | 7 | 8 | 9 |
| | **1. Оборудования** | | | | | | | |
| 1.1 | Телекоммуникационный шкаф, 19", 15U, 600*800*800 мм Съёмные боковые панели с замком | SHIP 601S.6815.03.100 | | SHIP | шт | 1 | | |
| 1.2 | Сетевой фильтр, SHIP, 700508102, Для шкафов и стоек, размера 19", 8 Розеток, 1.8 м, 16А, 4000W, Чёрный | 700509102 | | SHIP | шт | 1 | | |
| 1.3 | Патч-панель 19" 48 портов 6cat RJ45 | | | | шт | 1 | | |
| 1.4 | Оптический Кросс | OK-FDF-1U-12SC | | | шт | 1 | | |
| 1.5 | Коммутатор | C9200L-48P-4X-E | 518-102-0702 | АГСК-3 | шт | 1 | | |
| 1.6 | Телефон | KX-TS2350 | 248-201-0101 | АГСК-3 | шт | 5 | | |
| 1.7 | ИБП APC Smart-UPS C 2000 ВА с ЖК-экраном, с возможностью монтажа в стойку высотой 2U, 230 В | SMC2000I-2U | | APC | шт | 1 | | |
| | **2. Кабели** | | | | | | | |
| 2.1 | Кабель оптоволоконный, (4 волокна ), SM, ПБТ трубка, Армирован гофрированной стальной лентой, Чёрный | СЛ-ОКМБ-01НУ-2Е7-1,5 | | | м | 550 | | |
| 2.2 | Кабель сетевой | UTP-6Cat | 243-304-0214 | АГСК-3 | м | 2500 | | |
| 2.3 | Патчкорд FC-SM 3.0 mm, SC/ApC 3.0 mm | | | | шт | 1 | | |
| | **3. Монтажные изделия и материалы** | | | | | | | |
| 3.1 | Короб с крышкой с направляющими для установки разделителей | 90х50 мм | 274-309-0701 | АГСК-3 | м | 120 | | |
| 3.2 | Рамка-суппорт под 2 модуля BRAVA | | 274-702-1503-0013 | АГСК-3 | шт | 45 | | |
| 3.3 | Компьютерная розетка RJ-45 без шторки модульная, кат.5е, "Avanti", "Черный матовый", 1 модуль | 4412661 | 541-801-1916-0001 | АГСК-3 | | 45 | | |
| 3.4 | Накладка на стык профиля | 90х50 мм | 274-309-0702-0003 | АГСК-3 | шт | 70 | | |
| 3.5 | Заглушка | 90х50 мм | 274-309-0702-0004 | АГСК-3 | шт | 15 | | |
| 3.6 | Угол внешний неизменяемый (90°) | 90х50 мм | 274-309-0702-0008 | АГСК-3 | шт | 2 | | |
| 3.7 | Угол внутренний неизменяемый (90°) | 90х50 мм | 274-309-0702-0009 | АГСК-3 | шт | 15 | | |
| 3.8 | Короб с крышкой с направляющими для установки разделителей | 110х50 мм | 274-309-0701 | АГСК-3 | м | 100 | | |
| 3.9 | Накладка на стык профиля | 110х50 мм | 274-309-0702-0011 | АГСК-3 | шт | 60 | | |
| 3.10 | Заглушка | 110х50 мм | 274-309-0702-0012 | АГСК-3 | шт | 4 | | |

| Изм. | Кол.уч | Лист | № док | Подпись | Дата |
|---|---|---|---|---|---|
| Разработал | | Касымов | | | |
| Проверил | | Туменбаева | | | |
| ГИП | | Маженов | | | |

СС.СО

Разработка ПСД на строительство Аккизтогайского сельского акимата в с.Аккизтогай Жылыойского района Атырауской области

| Система связи | Стадия | Лист | Листов |
|---|---|---|---|
| | РП | 1 | 2 |
| Спецификация оборудования, изделий и материалов | ТОО "КазПрогресс-Строй Сервис" | | |

| Позиция | Наименование и техническая характеристика | Тип, марка оборудования. Обозначение документа и номер опросного листа | Код оборудования, изделия, материала | Завод-изготовитель | Единица измерения | Количество | Масса единицы, кг | Примечание |
|---|---|---|---|---|---|---|---|---|
| 1 | 2 | 3 | 4 | 5 | 6 | 7 | 8 | 9 |
| 3.11 | Угол внешний неизменяемый (90°) | 110х50 мм | 274-309-0702-0016 | АГСК-3 | шт | 2 | | |
| 3.12 | Угол внутренний неизменяемый (90° | 110х50 мм | 274-309-0702-0017 | АГСК-3 | шт | 4 | | |
| 3.13 | Саморез 3,5х50 мм с дюбелем F6 | | | | шт | 1000 | | |
| 3.14 | ПЭТ труба ∅110 | | 241-203-0408 | АГСК-3 | м | 150 | | |
| 3.15 | Кабельный колодец | ККС-1 | 225-201-0100 | АГСК-3 | шт | 1 | | |
| 3.16 | Пена монтажная огнестойкая, 750мл | | 261-105-0654 | АГСК-3 | шт | 10 | | |
| 3.17 | Сигнальная лента ЛСЭ-300 "Осторожно кабель" 100 м | | 249-101-0100 | АГСК-3 | шт | 1 | | |
| | **4.Табличка "Кабель не копать"** | | | | **шт** | **3** | | |
| 4.1 | Стальной лист 200х200х5мм ГОСТ 19903-90 | | | | шт | 1 | | |
| 4.2 | Трубы электросварочные ГОСТ 0704-91 8с 143сп ГОСТ 10706-80 108х4мм | | | | мм | 3000 | | |
| 4.3 | Оцинкованный стальной лист 856х516 S=1,0 мм ГОСТ 19903-90 | | | | шт | 1 | | |
| 4.4 | Оцинкованный стальной лист 516х416 S=1,0 мм ГОСТ 19903-90 | | | | шт | 2 | | |
| 4.5 | Оцинкованный стальной лист 190х416 S=2,0 мм ГОСТ 19903-90 | | | | шт | 2 | | |
| 4.6 | Оцинкованный стальной лист 60х35 S=2,0 мм ГОСТ 19903-90 | | | | шт | 2 | | |
| 4.7 | Болт М12х140,58 ГОСТ 7798-70 | | | | шт | 2 | | |
| 4.8 | Гайка М12х10х1,75 ГОСТ 5915-70 | | | | шт | 2 | | |
| 4.9 | Шайба М12 ГОСТ 11371-78 | | | | шт | 2 | | |
| 4.10 | Наклейка, светоотражающая пленка инженерного тип гладкая (красная) | | | | шт | 1 | | |
| 4.11 | Бетон класса В-15 на сульфатостойком портландцементеW6, F100 ГОСТ 26633-91 | | | | м3 | 0,1 | | |