РЕСПУБЛИКА КАЗАХСТАН
Лицензия 06 ГСЛ №20006828

ТОО "МастИнжПроект"

"Строительство сельского акимата в селе Шокпартогай Жылыойского района Атырауской области"

РАБОЧИЙ ПРОЕКТ

МИП-№33-21-08-2023-АС

Выгребная яма 3м^3

АРХИТЕКТУРНО-СТРОИТЕЛЬНЫЕ РЕШЕНИЯ

2024г.

РЕСПУБЛИКА КАЗАХСТАН
Лицензия 06 ГСЛ №20006828

ТОО "МастИнжПроект"

"Строительство сельского акимата в селе Шокпартогай Жылыойского района Атырауской области"

РАБОЧИЙ ПРОЕКТ

МИП-№33-21-08-2023-АС

Выгребная яма 3м^3

АРХИТЕКТУРНО-СТРОИТЕЛЬНЫЕ РЕШЕНИЯ

Директор Сагингалиев А.Ж.

Главный инженер проекта Абдулрахманов М.Р.

2024г.

ВЕДОМОСТЬ ОСНОВНЫХ КОМПЛЕКТОВ РАБОЧИХ ЧЕРТЕЖЕЙ

Обозначение	Наименование	Примечание
АС	Архитектурно-строительные решения	

ВЕДОМОСТЬ РАБОЧИХ ЧЕРТЕЖЕЙ ОСНОВНОГО КОМПЛЕКТА

Лист	Наименование	Приме-чание
1	Общие данные	
2	Схема расположения элементов стен.Спецификация	
3	Кольца стеновые КС - 20 - 6 - 1, КС - 20 - 6 - 2	
4	Плиты перекрытия ПП 1 - 20 - 1*. Плита днища ПН 20 - 1	
5	Вентиляционная колонка	

ОБЩИЕ УКАЗАНИЯ

Выгреб закрытый заглубленный колодезного типа емкостью 3 м ^{3} предназначен для приема сточных вод.

Стены выгреба запроектированы из сборных колец по серии 3.900.1-14 в.1 Днище из плит по серии 3.900.1-14 в. 1.

Для повышения водонепроницаемости и герметичности выгреба стыки заделываются раствором на напрягающем цементе НЦ 20 (по ТУ 21-20-18-80) состава 1:15 (НЦ ; песок) по массе при В / ц = 0,45 дополнительно в стыки укладывается шнур гермита диаметром 30 мм.

Соединение колец между собой производится стяжными болтами. Все сборные и железобетонные элементы и стыки между ними выполняются из бетона пониженной проницаемости на сульфатостойком цементе ГОСТ 22265-76*, по водонепроницаемости - W 6, по морозостойкости - F 100.

Закладные детали выполнять оцинкованными с толщиной покрытия 120 мм.

В выгребе предусмотрена естественная вентиляция.

Боковые поверхности бетонных конструкций, соприкасающиеся с грунтом, обмазать горячим битумом за 2раза, с устройством замка из жирной глины толщиной 150 мм.

Плиту днища укладывать на подготовку из щебня, пролитого горячим битумом за 2 раза.

Все бетонные и железобетонные конструкции выполняются на сульфатостойком цементе.

ПЛОЩАДЬ ЗАСТРОЙКИ СООРУЖЕНИЙ -3,8 м2

СТРОИТЕЛЬНЫЙ ОБЪЕМ СООРУЖЕНИЙ -11,02 м3

Настоящий проект разработан в соответствии с нормами и правилами, действующими на территории республики Казахстан и предусматривает мероприятия, обеспечивающие пожарную, взрывопожарную, экологическую и санитарно-гигиеническую безопасность для жизни и здоровья людей при правильной эксплуатации зданий и сооружений.

Главный инженер проекта _____ Абдулрахманов М.Р.

Изм.	Кол.уч.	Лист	№Док.	Подпись	Дата	МИП-№33-21-08-2023-АС		
						Строительство сельского акимата в селе Шокпартогай Жылыойского района Атырауской области		
ГИП		Абдулрахманов			11.2023	Выгреб V=3 м3	Стадия	Лист	Листов
Выполнил		Жаманкулов С.			11.2023		РП	1	5
Н. контр.		Жаманкулов С.			11.2023	Общие данные	ТОО "МастИнжПроект" г.Актобе		

Формат А3

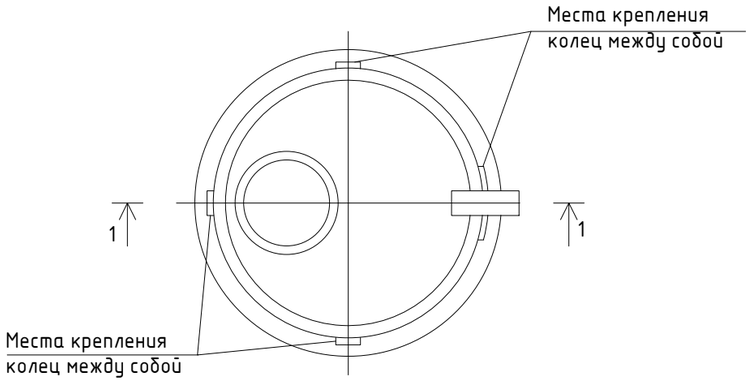

1 - 1

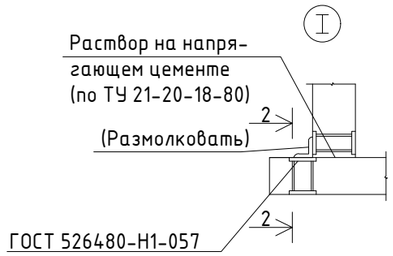

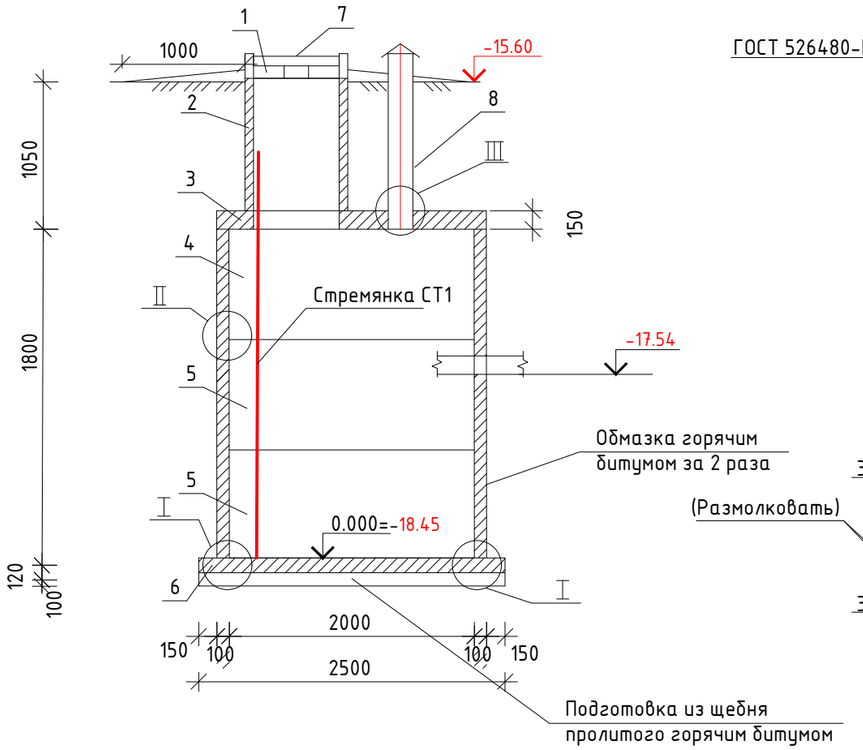

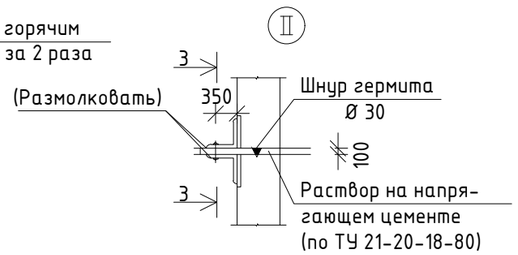

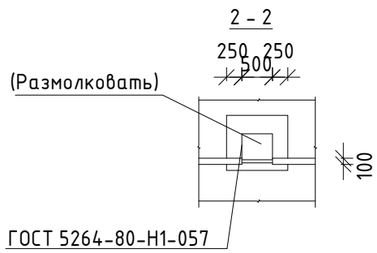

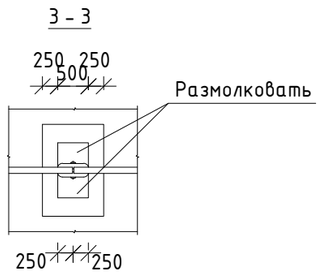

Спецификация сборных элементов

Марка	Обозначение	Наименование	Колич.	Масса ед. кг	Приме-чание
		Сборные железобетонные конструкции			
1	Сер. 3900.1-14 вып.1	Кольцо опорное КО6	1	50	
2	Сер. 3900.1-14 вып.1	Кольцо стеновое КС7.9	1	380	
3	Сер. 3900.1-14 вып.1	Плита перекрытия 1ПП20-1*	1	1380	
4	Сер. 3900.1-14 вып.1	Кольцо стеновое КС20.6-1	1	980	
5	Сер. 3900.1-14 вып.1	Кольцо стеновое КС20.6-2	2	980	
6	Сер. 3900.1-14 вып.1	Плита днища ПН20-1	1	1480	
7	ГОСТ 3634 - 99	Чугунный люк Д 700	1	80	
8	ГОСТ 1834 - 80*	Труба асбестоцементная Д 200	1		
		Металлические изделия			
9	Серия 3.900.1 - 14 вып. 1	МН - 1		0.8	
10	ГОСТ 8509 - 93	Уголок 6 - 63 х 63 х 5, L=50	12	0.24	
		Стандартные изделия			
11		Болт М 6х25 58 ГОСТ 7796-70*	4	0.02	
12		Гайка М 65 ГОСТ 5915-70*	4	0.01	
13		Шайба 26х201 ГОСТ 11271-78*	4	0.01	
		Материалы			
		ТУ 21-20-18-80 Шнур гермита Ø 30	6.6	п.м.	
СТ1	АС-3	Стремянка СТ1	1		

1.Боковые поверхности бетонных конструкций, соприкасающиеся с грунтом, обмазать горячим битумом за 2раза.

2.Плиту днища укладывать на подготовку из щебня, пролитого горячим битумом за 2 раза.

3.Железобетонные изделий выполнить на сульфатостойком цементе.

Изм.	Кол.уч.	Лист	№Док.	Подпись	Дата
ГИП		Абдулрахманов			11.2023
Выполнил		Жаманкулов С.			11.2023
Н. контр.		Жаманкулов С.			11.2023

МИП-№33-21-08-2023-АС

Строительство сельского акимата в селе Шокпартогай Жылыойского района Атырауской области

Выгреб V=3 м3

Стадия	Лист	Листов
РП	2	

Схема расположения элементов стен

ТОО "МастИнжПроект" г. Актобе

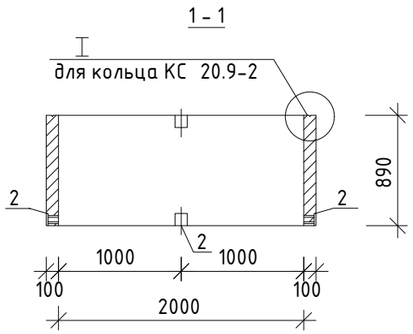

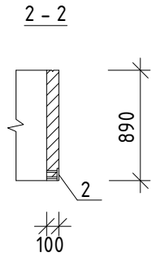

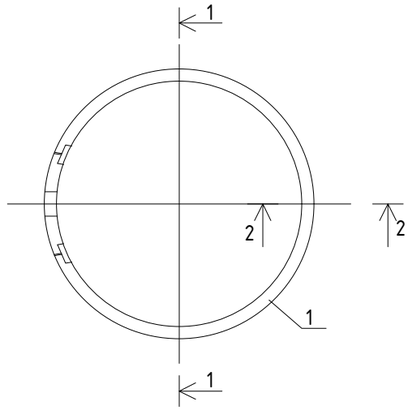

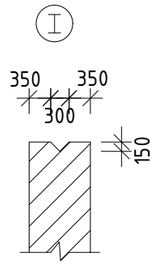

МН - 3

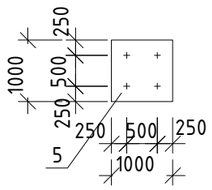

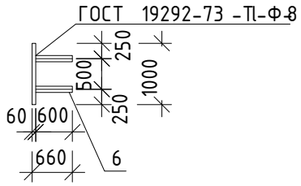

СТРЕМЯНКА СТ1

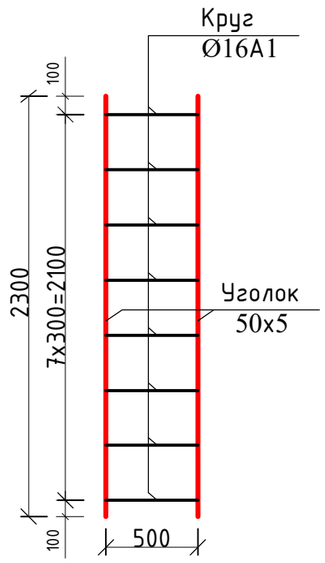

Ведомость расхода стали на дополнительные закладные изделия на элемент, кг

Марка элемента	Изделия, закладные					Всего
	Арматура кл.		Прокат марки			
	А III	А I	В Ст кп 2			
	СТ РК 2591-2014		ГОСТ103-2006		ГОСТ 10704-91	
	Ø 8	Ø 12	толщ.6		Труба Ø 168х5	
КС20.6-1	0,32	-	2,0	-	-	2,32
КС20.6-2	0,64	-	4,0	-	-	9.28
ПН20-1	1,02		4,0			5,02

Спецификация элементов

Поз.	Обозначение	Наименование	Колич.	Примечания
		Документация		
	Серия 3900.1-14. в. 1	Изделия для круглых колодцев		
		Сборочные единицы		
1		Кольцо стеновое КС20.6-1*	1	1 шт.
2		Изделие закладное МН 3	4	4 шт.
3		Кольцо стеновое КС20.6-2*	1	1 шт.
4		Изделие закладное МН 3	4	8 шт.
		Детали		
		МН - 3		
5		Полоса Б 26х100 ГОСТ 103-2006 / В Ст 3 КП 2-1 ГОСТ380-88 L= 100	1	0.5 кг
6	СТ РК 2591-2014	Ø 8 А III, L=60	4	0.02 кг
		Стремянка СТ1		24.26кг
	ГОСТ 8509-93	Уголок 50х5, l=2300	2	8.93 кг
	СТ РК 2591-2014	Круг Ø16АI, l=500	8	0.8 кг

1. Кольца стеновые КС 20.6-1, КС 20.6-2 отличаются от КС 20.6 наличием закладных деталей и устройством шпонки
2. Сварные швы по ГОСТ 5264-80, катеты сварных швов принимать по толщине свариваемых элементов.
Стальные конструкции покрасить эмалью ПФ-115ГОСТ 6465-76 в 2-слоя по грунтовке ГФ-02125129-82 в 1-слой согласно СНИП РК 2.01-19-2004.

Изм.	Кол.уч.	Лист	№Док.	Подпись	Дата	МИП-№33-21-08-2023-АС			
						Строительство сельского акимата в селе Шокпартогай Жылыойского района Атырауской области			
ГИП		Абдулрахманов			11.2023	Выгреб V=3 м3	Стадия	Лист	Листов
Выполнил		Жаманкулов С.			11.2023		РП	3	
Н. контр.		Жаманкулов С.			11.2023	Кольца стеновые КС-20-6-1, КС-20-6-2	ТОО "МастИнжПроект" г.Актобе		

Плита перекрытия 1ПП 20-1*

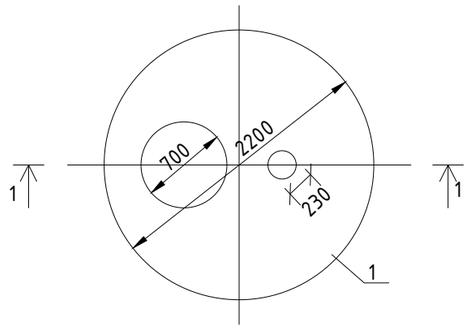

МН - 5

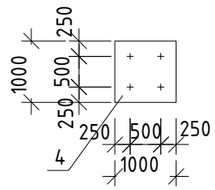

1 - 1

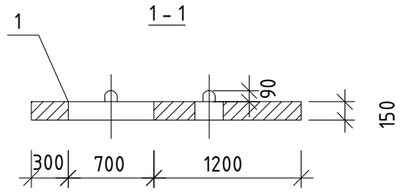

Плита днища ПН 20-1

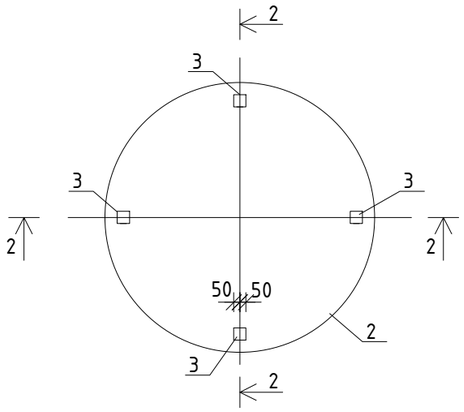

2 - 2

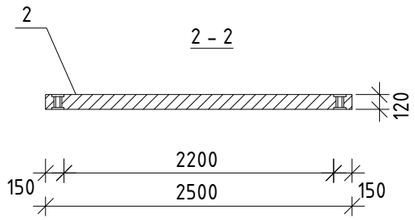

Спецификация элементов

Поз.	Обозначение	Наименование	Колич.	Примечание
		Документация		
	серия 3900.1-14. в. 1	Изделия для круглых колодцев		
		Сборочные единицы		
1		Плита перекрытия 1ПП20-1*	1	
2		Плита днища ПН20-1	1	
3		Изделие закладное МН-5	4	
		Детали		
		МН - 5		
4		Полоса $\frac{\text{Б 26x100 ГОСТ 103-2006}}{\text{В Ст 3 КП2-1 ГОСТ380-88}}$ L= 100	2	0.5
5	СТ РК 2591-2014	Ø 8 А III L=1 20	4	0.07

1. Плита днища ПН 20 - 1 отличается от ПН 20 по с. 3.900.1 - 14, наличием закладных деталей.

2. Штыри поз . 3 приварить к поз. 2 после установки закладной детали. Расстояние между пластинами поз. 2 определяется по месту.

Изм.	Кол.уч.	Лист	№Док.	Подпись	Дата
ГИП		Абдулрахманов			11.2023
Выполнил		Жаманкулов С.			11.2023
Н. контр.		Жаманкулов С.			11.2023

МИП-№33-21-08-2023-АС

Строительство сельского акимата в селе Шокпартогай Жылыойского района Атырауской области

Выгреб V=3 м3

Стадия	Лист	Листов
РП	4	

Плиты перекрытия ПП1-20-1*, ПН-20-1

ТОО "МастИнжПроект" г.Актобе

Формат А3

Вентиляционная колонка

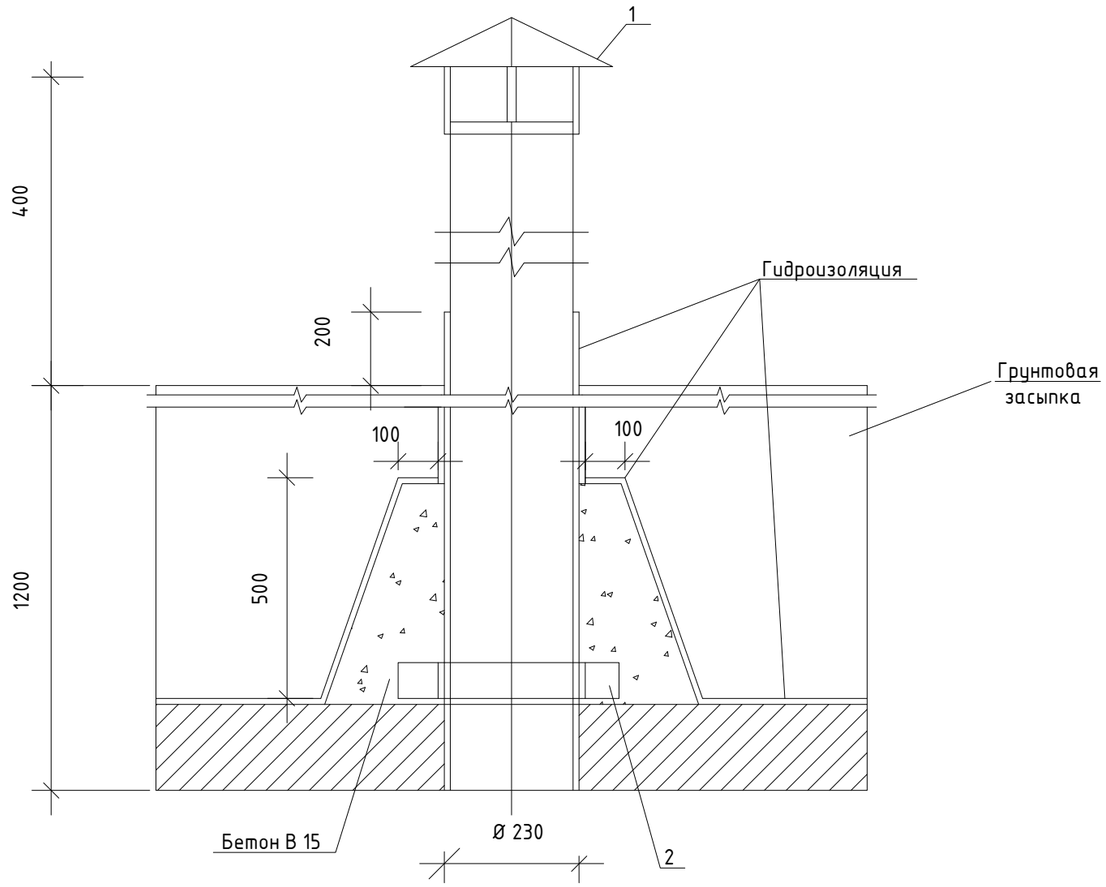

Опорное кольцо

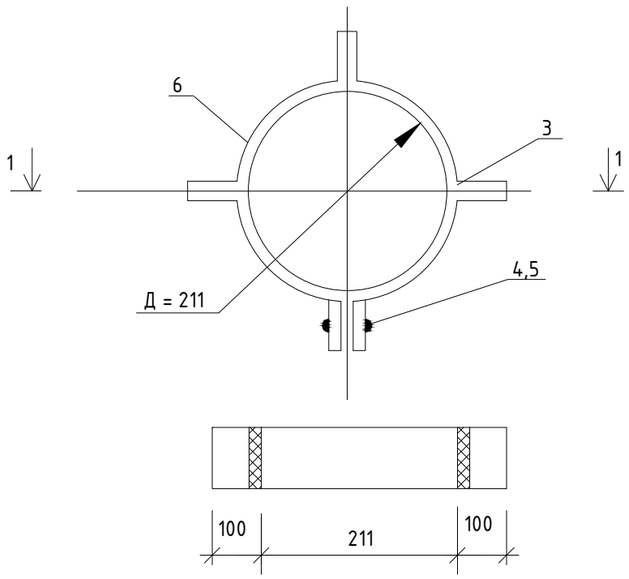

Спецификация элементов на вентиляционную колонку

Поз.	Обозначение	Наименование	Колич.	Масса ед. кг	Примечание
		Вентиляционная колонка			
1		Зонт круглый d = 350	1	0.002	
2		Опорное кольцо	1	0.002	
		Труба асбестоцементная dу = 200 L = 1600 мм ГОСТ 1839 - 80*	1	0.096	
		Опорное кольцо			
3		Полоса 4х50 ГОСТ 103-2006 / В Ст3 ГОСТ380 -1 L=100	3	0.0002	
4		Болт М 16 х100 ГОСТ 7798-70*	1		
5		Гайка М 16 .5.01ГОСТ 5915-70*	1		
6		Полоса 4х50 ГОСТ 103-2006 / В Ст3 ГОСТ380-88 L= 803	1	0.001	
		Материалы			
		Бетон В 15		0.03 м³	

Изм.	Кол.уч.	Лист	№Док.	Подпись	Дата
ГИП		Абдулрахманов			11.2023
Выполнил		Жаманкулов С.			11.2023
Н. контр.		Жаманкулов С.			11.2023

МИП-№33-21-08-2023-АС

Строительство сельского акимата в селе Шокпартогай Жылыойского района Атырауской области

Выгреб V=3 м3

Стадия	Лист	Листов
РП	5	

Вентиляционная колонка

ТОО "МастИнжПроект" г.Актобе

Формат А3