РЕСПУБЛИКА КАЗАХСТАН
Лицензия 06 ГСЛ №20006828

ТОО "МастИнжПроект"

"Строительство сельского акимата в селе Шокпартогай Жылыойского района Атырауской области"

РАБОЧИЙ ПРОЕКТ

МИП– №33–21–08–2023-ГП

СЕЛЬСКИЙ АКИМАТ

ТОМ 3

Альбом 0

ГП-Генеральный план

2024г.

РЕСПУБЛИКА КАЗАХСТАН
Лицензия 06 ГСЛ №20006828

ТОО "МастИнжПроект"

"Строительство сельского акимата в селе Шокпартогай Жылыойского района Атырауской области"

РАБОЧИЙ ПРОЕКТ

МИП– №33–21–08–2023-ГП

СЕЛЬСКИЙ АКИМАТ

ТОМ 3

Альбом 0

ГП-Генеральный план

Директор Сагингалиев А.Ж.

Главный инженер проекта Абдулрахманов М.Р.

2024г.

ВЕДОМОСТЬ РАБОЧИХ ЧЕРТЕЖЕЙ ОСНОВНОГО КОМПЛЕКТА

Лист	Наименование	Примечание
1	Общие данные	
2	Разбивочный план	М 1:500
3	План организации рельефа	М 1:500
4	План земляных масс	М 1:500
5	План дорожных покрытий и малых архитектурных форм	М 1:500
6	Инвентарь пожарного щита ШП-А	
7	Щит пожарный ЩП-А	
8	Ящик для песка	
9	Стойка СТ-1; Стойка СТ-2; Калитка К-1;	
10	Ворота Вр-1	
11	Секция ограждения Ог-1	

ВЕДОМОСТЬ ССЫЛОЧНЫХ И ПРИЛАГАЕМЫХ ДОКУМЕНТОВ

Обозначение	Наименование	Примечание
Ссылочные документы		
СП РК 3.02-120-2012	Культурно-зрелищные учреждения	
СП РК 3.01-101-2013	Градостроительство. Планировка и застройка городских и сельских населенных пунктов	
ГОСТ 21.508-93	Правила выполнения рабочей документации генеральных планов предприятий, сооружений и жилищно-гражданских объектов	
СТ РК 21.101-2002	Основные требования к проектной и рабочей документации	
	Об утверждении Правил пожарной безопасности	
	Об утверждении Санитарных правил "Санитарно-эпидемиологические требования к объектам здравоохранения"	

Настоящий проект разработан в соответствии с нормами и правилами, действующими на территории республики Казахстан. Предусматривает мероприятия, обеспечивающие пожарную, взрывопожарную, экологическую и санитарно-гигиеническую безопасность для жизни и здоровья людей при правильной эксплуатации зданий и сооружений.

Главный инженер проекта _____ Абдулрахманов М.

ТЕХНИКО-ЭКОНОМИЧЕСКИЕ ПОКАЗАТЕЛИ

№ п/п	Наименование	Ед. изм.	Кол-во.	% к общ. пл.	Примечание
1	Площадь участка	га	0,15		
2	Площадь проектируемого участка	м2	2738,83	100%	
3	Площадь застройки	м2	461,30	16,84%	
4	Площадь отмостки	м2	65,67	2,40%	
5	Площадь покрытий	м2	1331,00	48,60%	
6	Площадь озеленения	м2			
7	Площадь свободная от застройки	м2	880,86	32,16%	

Общие указания:

- Проект разработан на основании задания на проектирования утвержденного заказчиком.
- Заказчик: ГУ «Отдел строительства Жылыойского района»
- Проект выполнен по материалом инженерно-геодезическим работам ТОО "ГеодезияКонсалтинг" в феврале 2024 года.
- Система высот - Балтийская, система координат - местная.
- Чертежи разработаны в соответствии с действующими в РК нормами, правилами и стандартами.
- Участок расположен в с.Шокпартогай Жылыойского района Атырауской области.

По проектным решениям на участке предусматриваются:

1. Основная зона: Административное здание:
2. Хозяйственная зона: выгребная яма на 3м^3, КТПГ-10/0,4кВ.

Проектируемое здание сельского акимата относится к классу функциональной пожарной опасности Ф 4.3 (согласно СП РК 2.02-101-2022) и имеет одну надземную (1) этажность. В соответствии с требованиями СН РК 2.02-01-2023 "Пожарная безопасность зданий и сооружений", в проекте предусмотрены следующие противопожарные мероприятия:
Обеспечен пожарный проезд шириной 6 метров с твердым покрытием, предназначенным для движения пожарной техники. Расстояние от кромки пожарного проезда до здания составляет 5 метров, что соответствует нормативным требованиям.
Доступ пожарной техники к зданию обеспечен с одной продольной стороны, что допускается для 1-этажных зданий площадью до 1000 м^2 согласно нормативам.
На территории размещён пожарный щит с комплектом первичных средств пожаротушения: огнетушители, багры, ведра, лопаты и ящик с песком.
Объемно-планировочные и конструктивные решения здания соответствуют требованиям по обеспечению пожарной безопасности и эвакуации.

Изм.	Кол.уч.	Лист	№Док.	Подпись	Дата	МИП-№33-21-08-2023-ГП			
						"Строительство сельского акимата в селе Шокпартогай Жылыойского района Атырауской области"			
ГИП		Абдулрахманов М.			23/2023	Генеральный план	Стадия	Лист	Листов
Выполнил		Сагингалиев А.			23/2023		РП	1	11
Н. контр.		Жаманкулов С.			23/2023	Общие данные	ТОО "МастИнжПроект" г.Актобе		

Формат А3

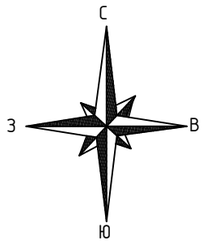

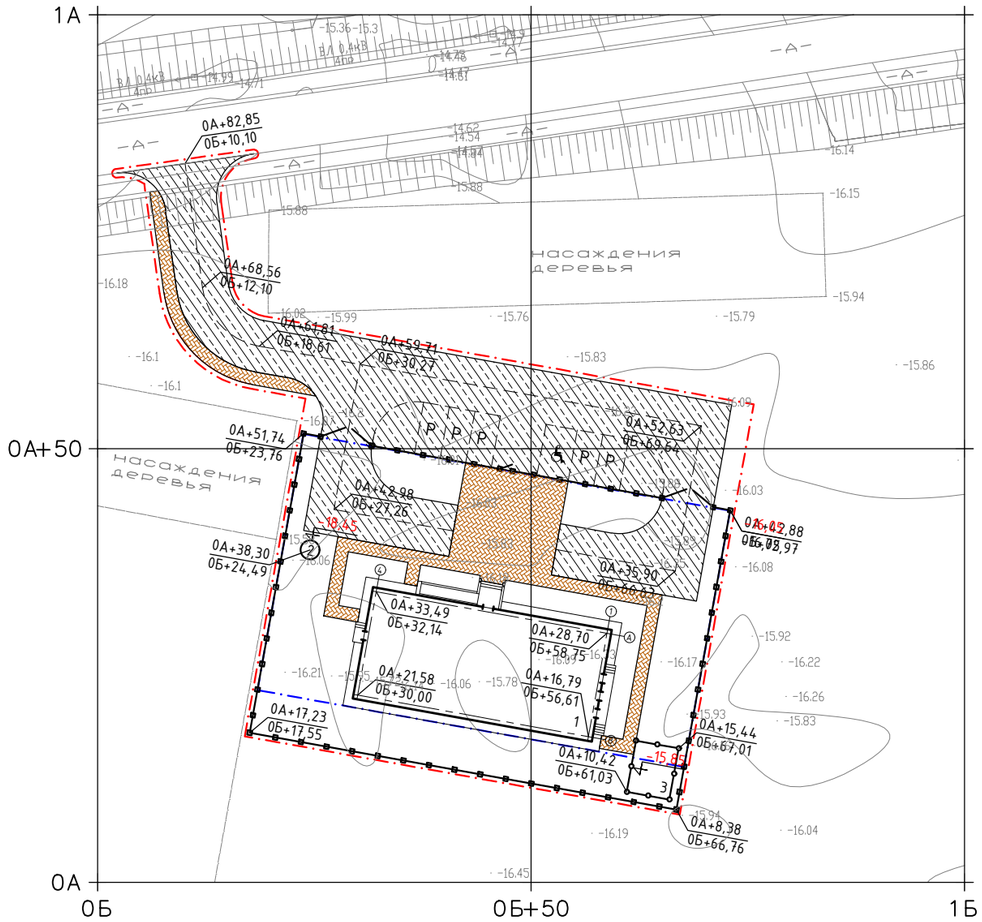

ВЕДОМОСТЬ ЖИЛЫХ И ОБЩЕСТВЕННЫХ ЗДАНИЙ И СООРУЖЕНИЙ

Номер на плане	Наименование и обозначение	Этажность	Количество			Площадь, м²				Строительный объем, м³	
			Зданий	Квартир		Застройки		Общая нормируемая			
				здания	всего	здания	всего	здания	всего	здания	всего
1	Сельский акимат	1	1			427,50	427,50			проект.	
2	Выгребная яма на 3м³	-	1			3,80	3,80				
3	КТПГ-10/0,4кВ	-	1			30,00	30,00				

УСЛОВНЫЕ ОБОЗНАЧЕНИЯ

- 1 — Проектируемые здания и сооружения
- КЖ — Существующие здания и сооружения
- Проектируемое покрытие по тротуарам
- Проектируемое покрытие по проездам
- Проектируемое ограждения
- Граница участка
- Граница проектируемого участка

Изм.	Кол.уч.	Лист	№Док.	Подпись	Дата	МИП–№33–21–08–2023-ГП			
						"Строительство сельского акимата в селе Шокпартогай Жылыойского района Атырауской области"			
ГИП		Абдулрахманов М.			02.2024	Генеральный план	Стадия	Лист	Листов
Выполнил		Жаманкулов С.			02.2024		РП	2	
Н. контр.		Жаманкулов С.			02.2024	Разбивочный план	ТОО "МастИнжПроект" г.Актобе		

Формат А1

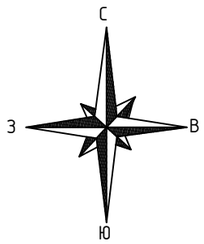

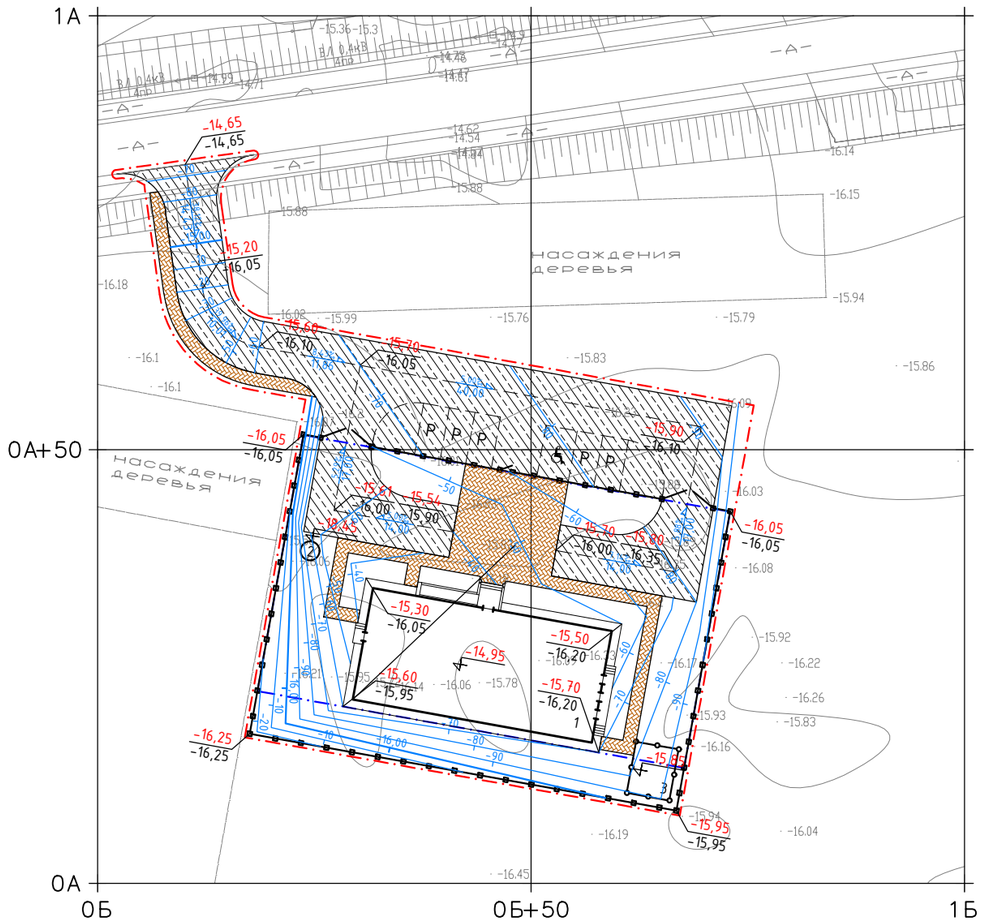

ВЕДОМОСТЬ ЖИЛЫХ И ОБЩЕСТВЕННЫХ ЗДАНИЙ И СООРУЖЕНИЙ

Номер на плане	Наименование и обозначение	Этажность	Количество			Площадь, м²				Строительный объем, м³	
			Зданий	Квартир		Застройки		Общая нормируемая			
				здания	всего	здания	всего	здания	всего	здания	всего
1	Сельский акимат	1	1			427,50	427,50			проект.	
2	Выгребная яма на 3м³	-	1			3,80	3,80				
3	КТПГ-10/0,4кВ	-	1			30,00	30,00				

УСЛОВНЫЕ ОБОЗНАЧЕНИЯ

- 1 — Проектируемые здания и сооружения
- КЖ — Существующие здания и сооружения
- Проектируемое покрытие по тротуарам
- Проектируемое покрытие по проездам
- Проектируемое ограждения
- Граница участка
- Граница проектируемого участка

Изм.	Кол.уч.	Лист	№Док.	Подпись	Дата
ГИП		Абдулрахманов М.			02.2024
Выполнил		Жаманкулов С.			02.2024
Н. контр.		Жаманкулов С.			02.2024

МИП– №33–21–08–2023-ГП

"Строительство сельского акимата в селе Шокпартогай Жылыойского района Атырауской области"

Генеральный план

Стадия	Лист	Листов
РП	3	

Разбивочный план

ТОО "МастИнжПроект" г.Актобе

Формат А1

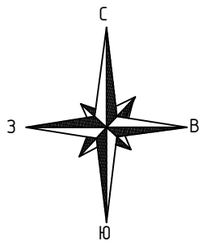

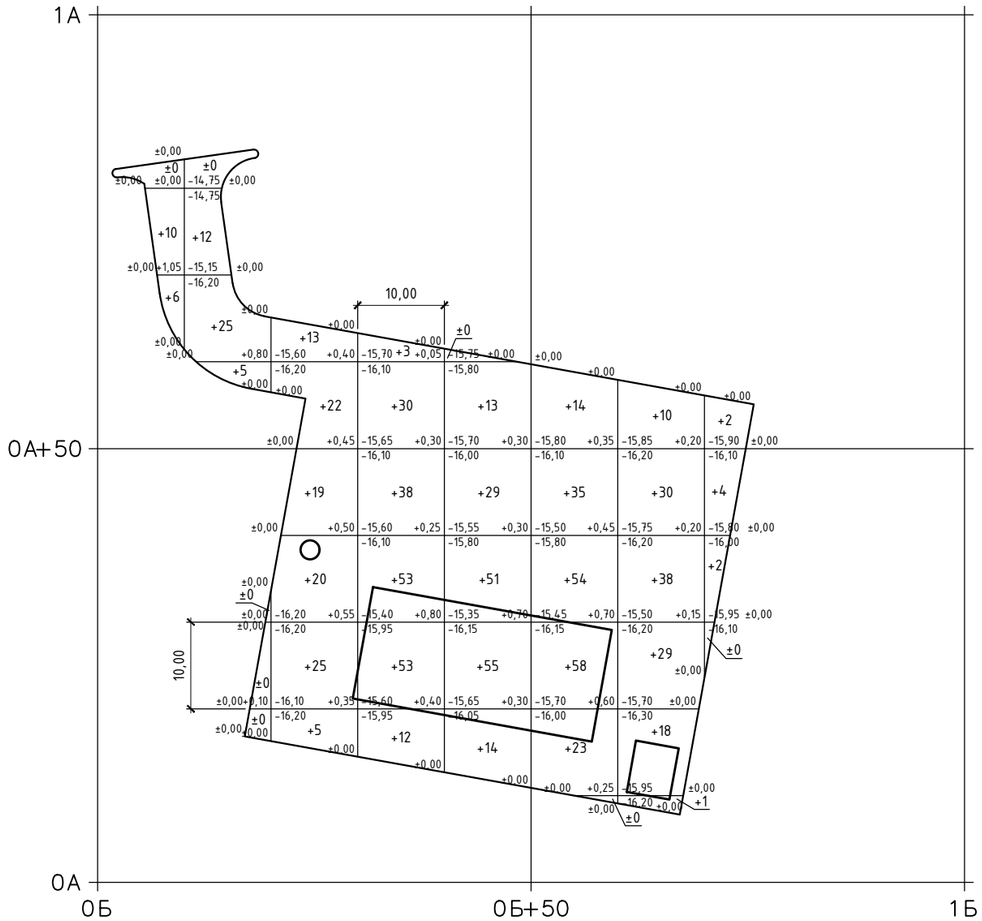

Итого,м³	Насыпь	+16	+42	+104	+189	+162	+184	+126	+8	–	–	Всего,м³	+831
	Выемка	–	–	–	–	–	–	–	–	–	–		–

ВЕДОМОСТЬ ОБЪЕМОВ ЗЕМЛЯНЫХ МАСС

Наименование грунта	Количество, м3				Примечание
	На участке		За участком		
	Насыпь (+)	Выемка (–)			
1. Грунт планировки территории	831				
2. Вытесненный грунт		892			
в т. ч. при устройстве:					
а) подземных частей зданий (сооружений)		(206)			
б) автодорожных покрытий		(397)			
в) железно-дорожных путей					
г) подземных сетей		(20)			
д) водоотводных сетей					
е) плодродной почвы на участках озеленения		(269)			
3. Грунт для устройства высоких полов зданий и обваловаиний сооружений	142				
4. Поправка на уплотнение	97				
5. Всего пригодного грунта	1070	892			
6. Недостаток пригодного грунта		178*			
7. Грунт, непригодный для устройства насыпи оснований зданий, сооружений и подлежащий удалению с территории (торф)					
8 Плодородный грунт, всего,					
в т.ч.:					
а) используемый для озеленения территории	269				
б) избыток плодородного грунта (рекультивация земель)					
9. Итого перерабатываемого грунта	1339	1339			

УСЛОВНЫЕ ОБОЗНАЧЕНИЯ

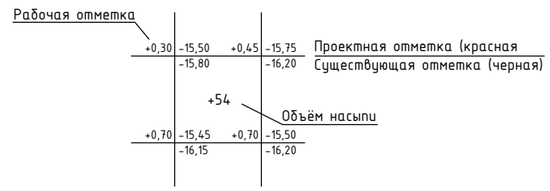

Изм.	Кол.уч.	Лист	№Док.	Подпись	Дата	МИП– №33–21–08–2023-ГП			
						"Строительство сельского акимата в селе Шокпартогай Жылыойского района Атырауской области"			
ГИП		Абдулрахманов М.			02.2024	Генеральный план	Стадия	Лист	Листов
Выполнил		Жаманкулов С.			02.2024		РП	4	
Н. контр.		Жаманкулов С.			02.2024	План земляных масс	ТОО "МастИнжПроект" г.Актобе		

Формат А1

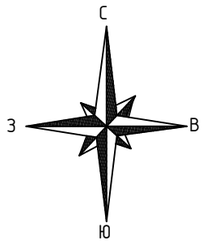

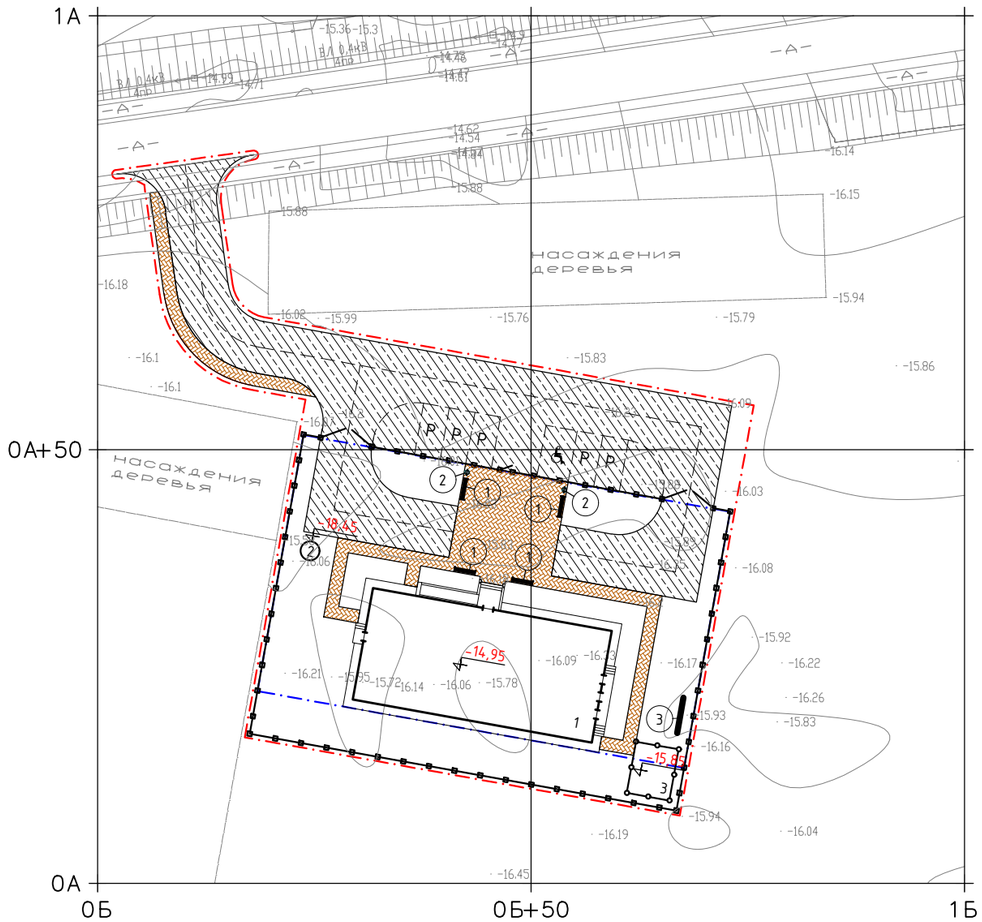

ВЕДОМОСТЬ ТРОТУАРОВ, ДОРОЖЕК И ПЛОЩАДОК

Поз.	Наименование	Тип	Площадь покрытия, м²	Примечание
1	Тротуар с бордюром из бортового камня БР.100.20.8; L=143м (255-101-0106-0001)	1	288	
2	Асфальто-бетон с бордюром из бортового камня БР.100.30.15; L=262м (255-101-0103-0003)	2	1043	

ВЕДОМОСТЬ МАЛЫХ АРХИТЕКТУРНЫХ ФОРМ

Поз.	Условное изображение	Наименование	Кол.	Примечание
1	8601-0302-0303	Скамья шт.	4	
2	8601-0303-0204	Урна шт.	2	
3		Инвентарь пожарный шт.	1	

ТИП-1

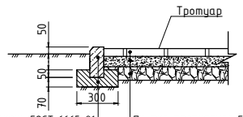

Борт. камень ГОСТ 6665-91 тип БР 100.20.8	Плитка тротуарная ГОСТ 17608-91 h=60мм
Бетон С12/15	Песок среднезернистый h=100мм
	Щебень фракции 20-40 h=100мм

ТИП-2

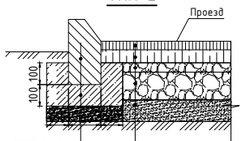

Борт. камень ГОСТ 6665-91 тип БР 100.30.15	Мелкозерн. асфальтобетон h=40мм
Бетон С12/15	Крупнозерн. асфальтобетон h=60мм
	Щебень 5/20 h=50мм
	Щебень 20/40 h=150мм
	Песок ГОСТ 8736-85 h=200мм

Конструкция пешеходного пандуса

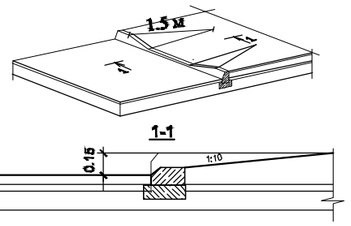

Изм.	Кол.уч.	Лист	№Док.	Подпись	Дата
ГИП		Абдулрахманов			23/2023
Выполнил		Сагингалиев А.			23/2023
Н. контр.		Жаманкулов С.			23/2023

МИП– №33–21–08–2023-ГП

"Строительство сельского акимата в селе Шокпартогай Жылыойского района Атырауской области"

Генеральный план

Стадия	Лист	Листов
РП	5	

План дорожных покрытий и малых архитектурных форм

ТОО "МастИнжПроект" г.Актобе

Формат А1

Щит пожарного инвентаря

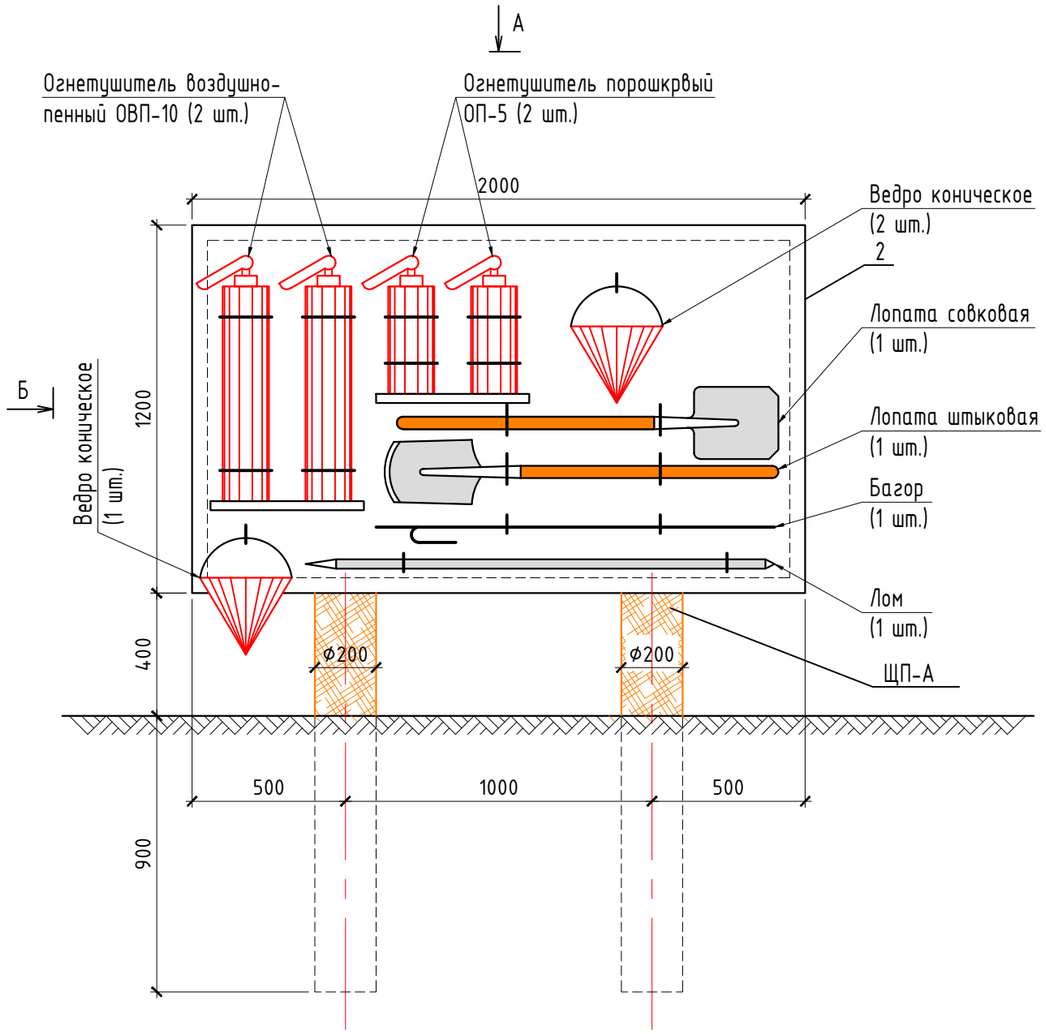

Вид "А"

М 1:20

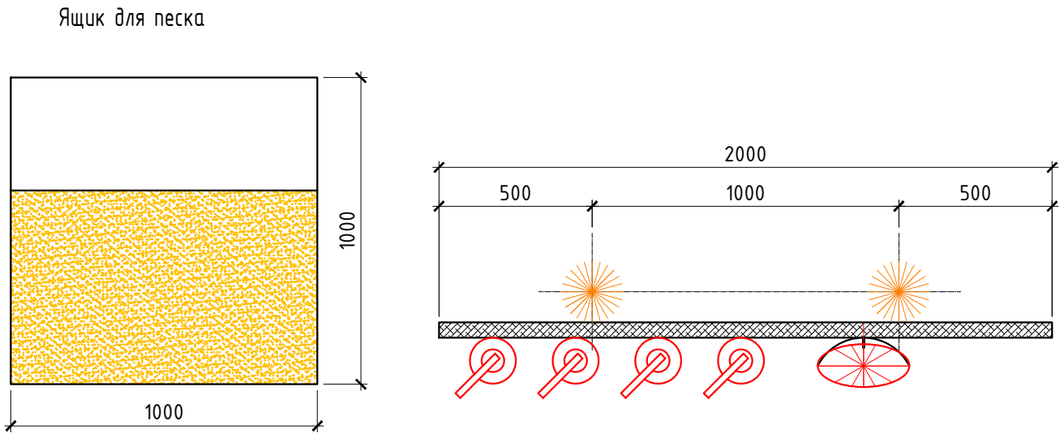

Вид "Б"

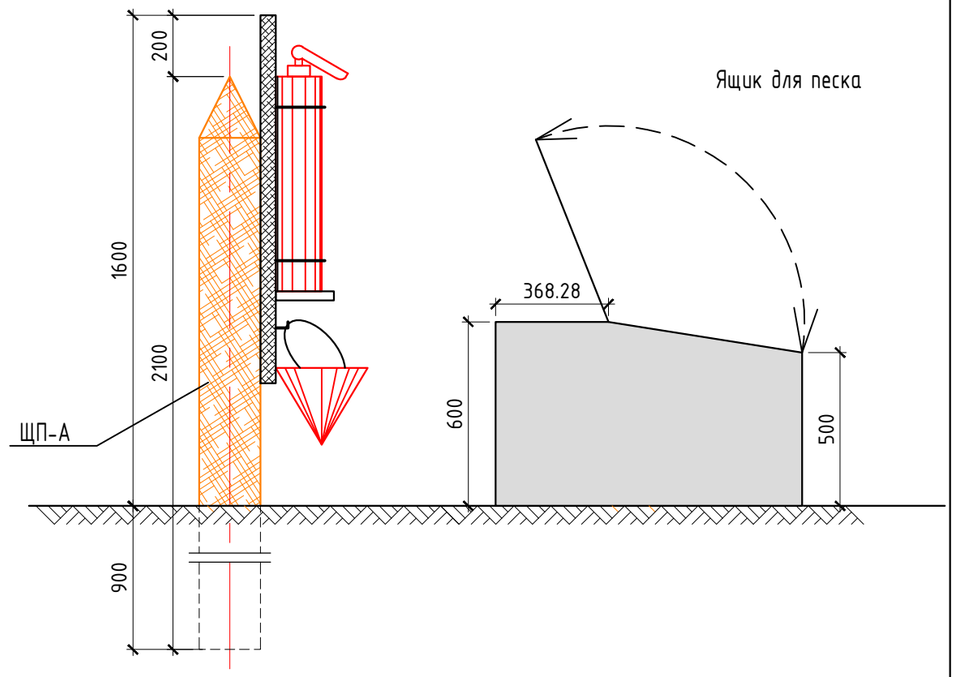

СПЕЦИФИКАЦИЯ

Поз.	Обозначение	Наименование	Кол.	Масса	Примеч.
ЩП-А	ГП-13	Щит пожарный ЩП-А	1		
	ГП-14	Ящик для песка	1		

Рядом с щитом пожарного инвентаря (ЩП-А) установить ящик с песком объемом 0,3м3.
В зимнее время (при температуре ниже плюс 1°С) огнетушители хранить в отапливаемом помещении.
Щит пожарного ЩП-А запроектирован в соответствии с требованиями ППБ РК 01-03 "Правила пожарной безопасности в Республике Казахстан".

Изм.	Кол.уч.	Лист	№Док.	Подпись	Дата	МИП–№33–21–08–2023-ГП			
						"Строительство сельского акимата в селе Шокпартогай Жылыойского района Атырауской области"			
ГИП		Абдулрахманов Н.			23/2023	Генеральный план	Стадия	Лист	Листов
Выполнил		Сагингалиев А.			23/2023		РП	6	
Н. контр.		Жаманкулов С.			23/2023	Инвентарь пожарного щита ШП-А	ТОО "МастИнжПроект" г.Актобе		

Формат А3

План

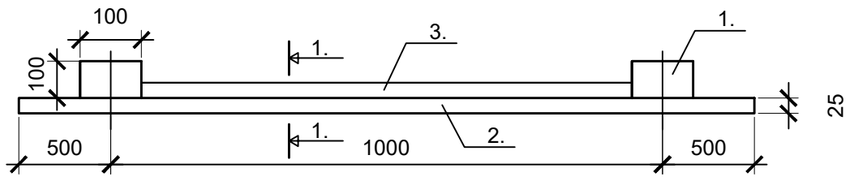

1 - 1

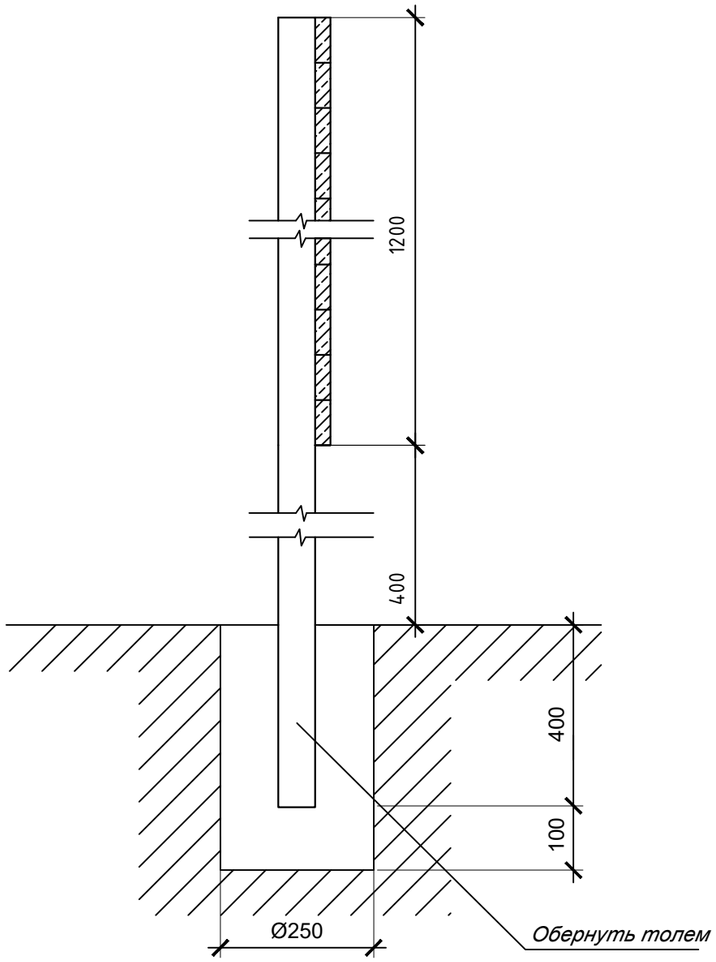

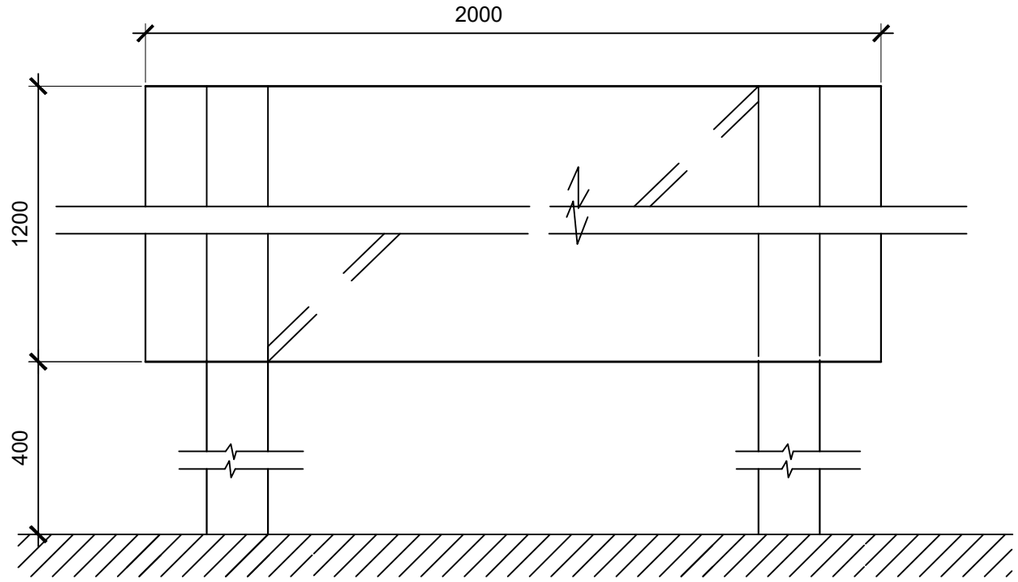

СПЕЦИФИКАЦИЯ

Поз.	Обозначение	Наименование	Кол.	Масса	Примеч.
1.	ГОСТ 8486-86Е	Брус 100х100 мм, L=2000 (215-202-0301)	2		0,04м3
2.	ГОСТ 8486-86Е	Обшивка из досок δ=25 мм, 2000х1200 (215-203-0301)			0,06м3
3.	ГОСТ 8486-86Е	Раскос доска 25х150, L=2500 (215-204-0301)	1		0,01м3

Изм.	Кол.уч.	Лист	№Док.	Подпись	Дата	МИП– №33–21–08–2023-ГП			
						"Строительство сельского акимата в селе Шокпартогай Жылыойского района Атырауской области"			
ГИП		Абдулрахманов Н.			23/2023	Генеральный план	Стадия	Лист	Листов
Выполнил		Сагингалиев А.			23/2023		РП	7	
Н. контр.		Жаманкулов С.			23/2023	Щит пожарный ЩП-А	ТОО "МастИнжПроект" г.Актобе		

Формат А3

ФАСАД

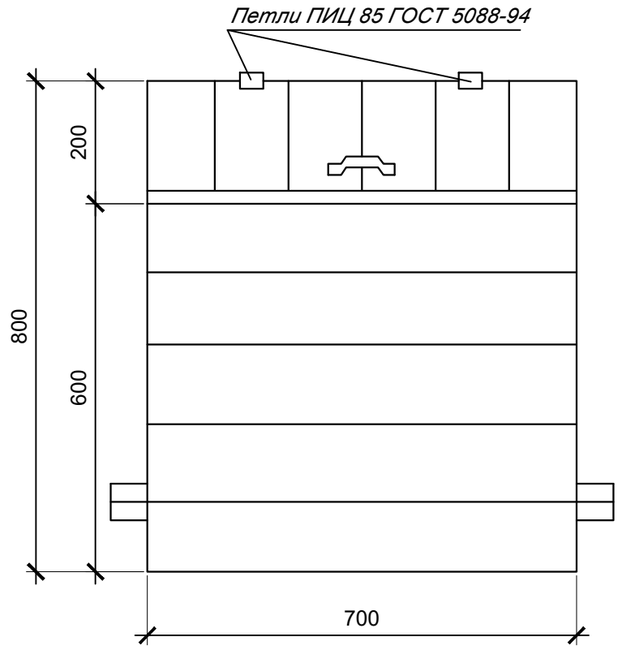

2 - 2

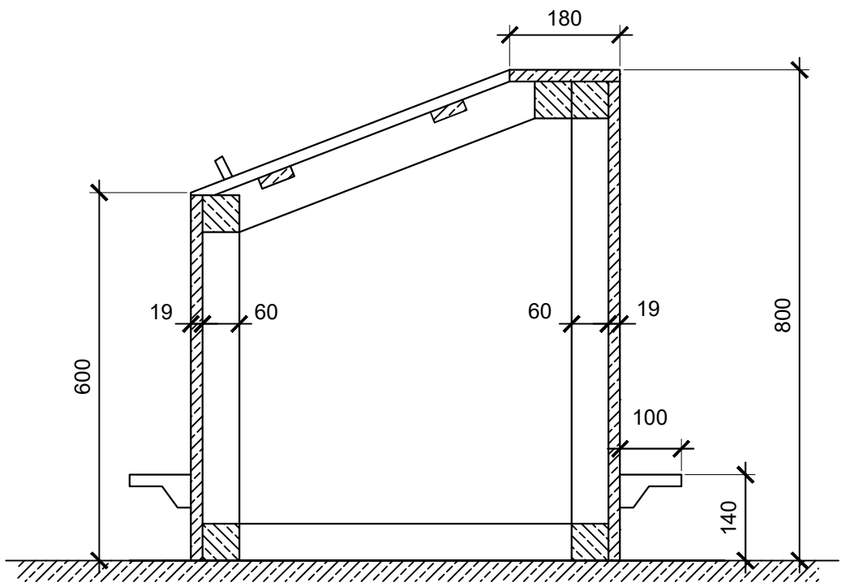

СПЕЦИФИКАЦИЯ

Поз.	Обозначение	Наименование	Кол.	Ед. изм.	Примеч.
1.	ГОСТ 5088-2005	Петли металлические (223-502-0201)	2.	пар	
2.	ГОСТ 5088-2005	Ручки металлические (223-502-0901)	1.	шт	
3.	ГОСТ 4028-63*	Гвозди Ф2 , L=40 (217-108-0101)	0,5	кг	
4.	ГОСТ 2695-83	Брусок 60*60 (215-202-0801)	0,018	м3	
5.	ГОСТ 8486-86Е	Доски 25 (215-203-0301)		м3	
6.	ГОСТ 8486-86Е	Доски 19 (215-203-0201)	0,042	м3	

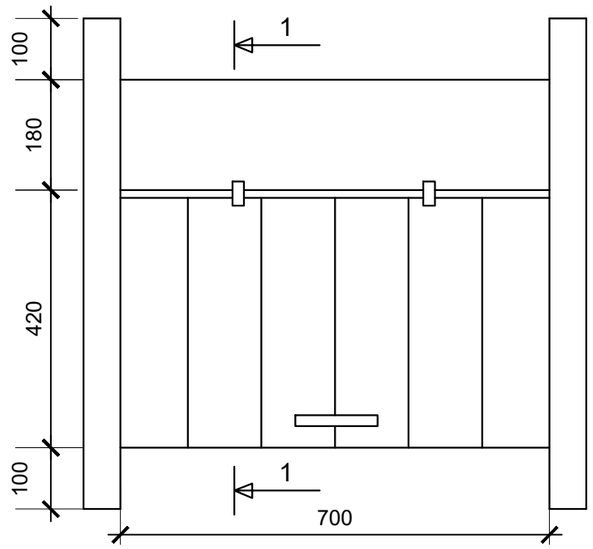

Примечание:

1. Ящик для песка устанавливается на щебеночное основание.
2. Наружняя поверхность ящика окрашивается масляной краской.

Изм.	Кол.уч.	Лист	№Док.	Подпись	Дата
ГИП		Абдулрахманов Ж.			23/2023
Выполнил		Сагингалиев А.			23/2023
Н. контр.		Жаманкулов С.			23/2023

МИП– №33–21–08–2023-ГП

"Строительство сельского акимата в селе Шокпартогай Жылыойского района Атырауской области"

Генеральный план

Стадия	Лист	Листов
РП	8	

Ящик для песка

ТОО "МастИнжПроект" г.Актобе

Формат А3

СТОЙКА СТ-1

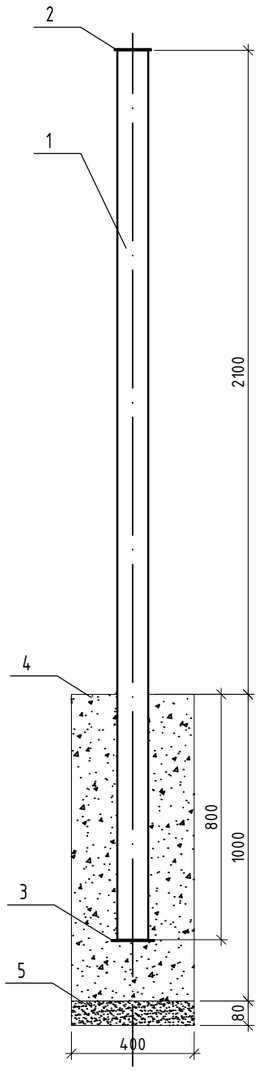

СТОЙКА СТ-2

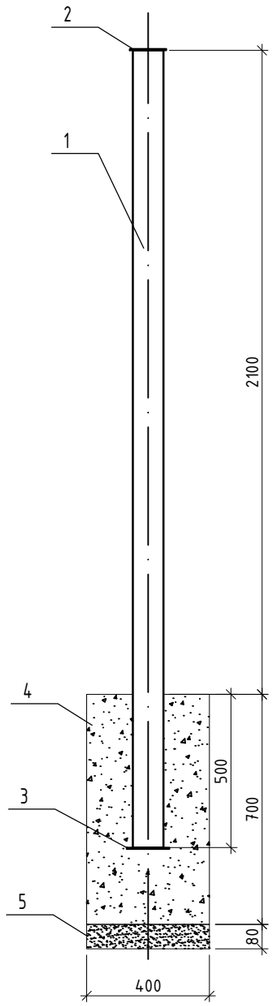

КАЛИТКА К-1

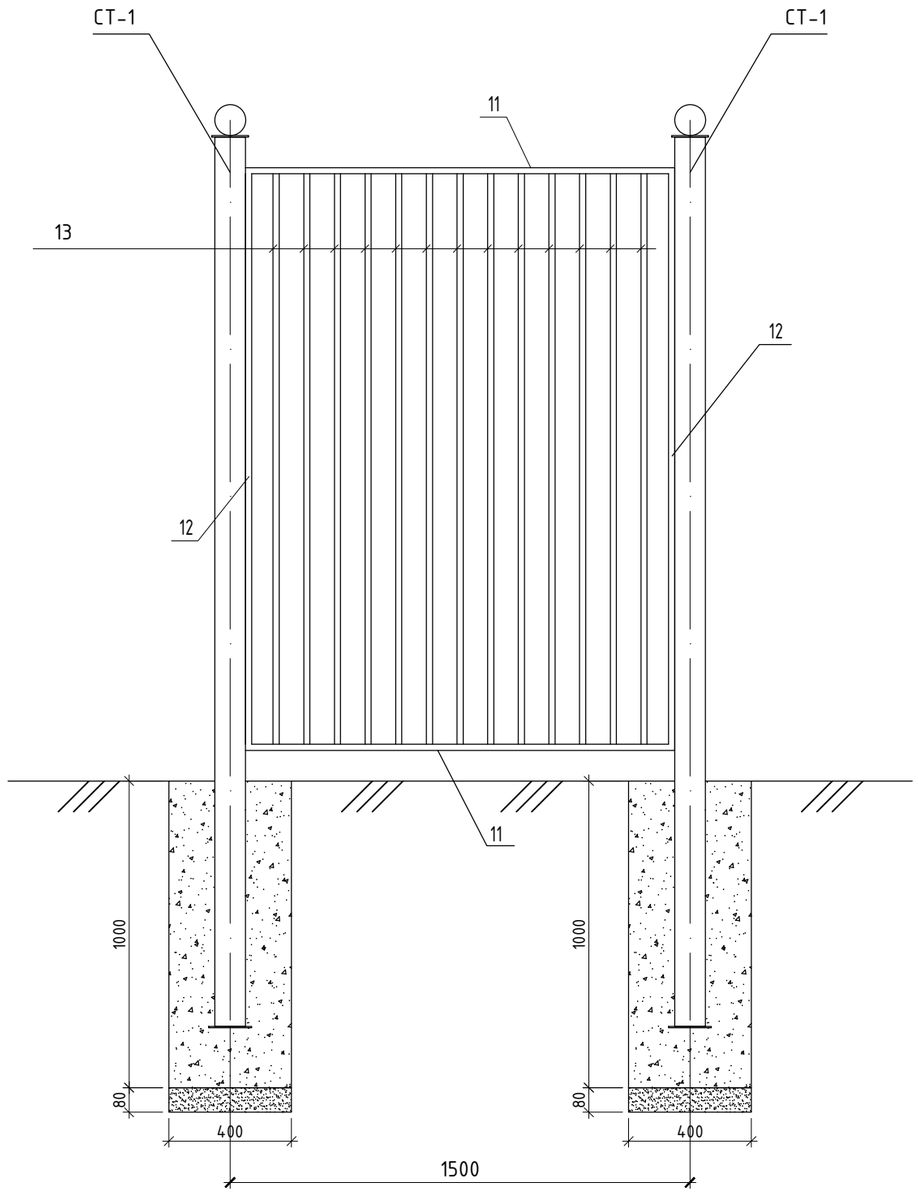

Примечание:

1. Сварку и контроль выполнять согласно ГОСТ 5264-80.
2. Сварка ручная электрическая электродами типа Э-42. Высота катета сварных швов по наименьшей толщине свариваемых деталей.
3. Металлические поверхности огрунтовать ГФ-021.
4. Огрунтованные металлические поверхности окрасить масляной краской.

Изм.	Кол.	Лист	№док.	Подпись	Дата	МИП– №33–21–08–2023-ГП			
						"Строительство сельского акимата в селе Шокпартогай Жылыойского района Атырауской области"			
ГИП		Абдулрахманов Д.			23/2023	Ограждение	Стадия	Лист	Листов
Выполнил		Сагингалиев А.			23/2023		РП	9	
Н. контр.		Жаманкулов С.			23/2023	Стойка СТ-1; Стойка СТ-2; Калитка К-1;	ТОО "МастИнжПроект" г.Актобе		

Взам.инв.№

Подпись и дата

Инв. №подл.

ВОРОТА ВР-1

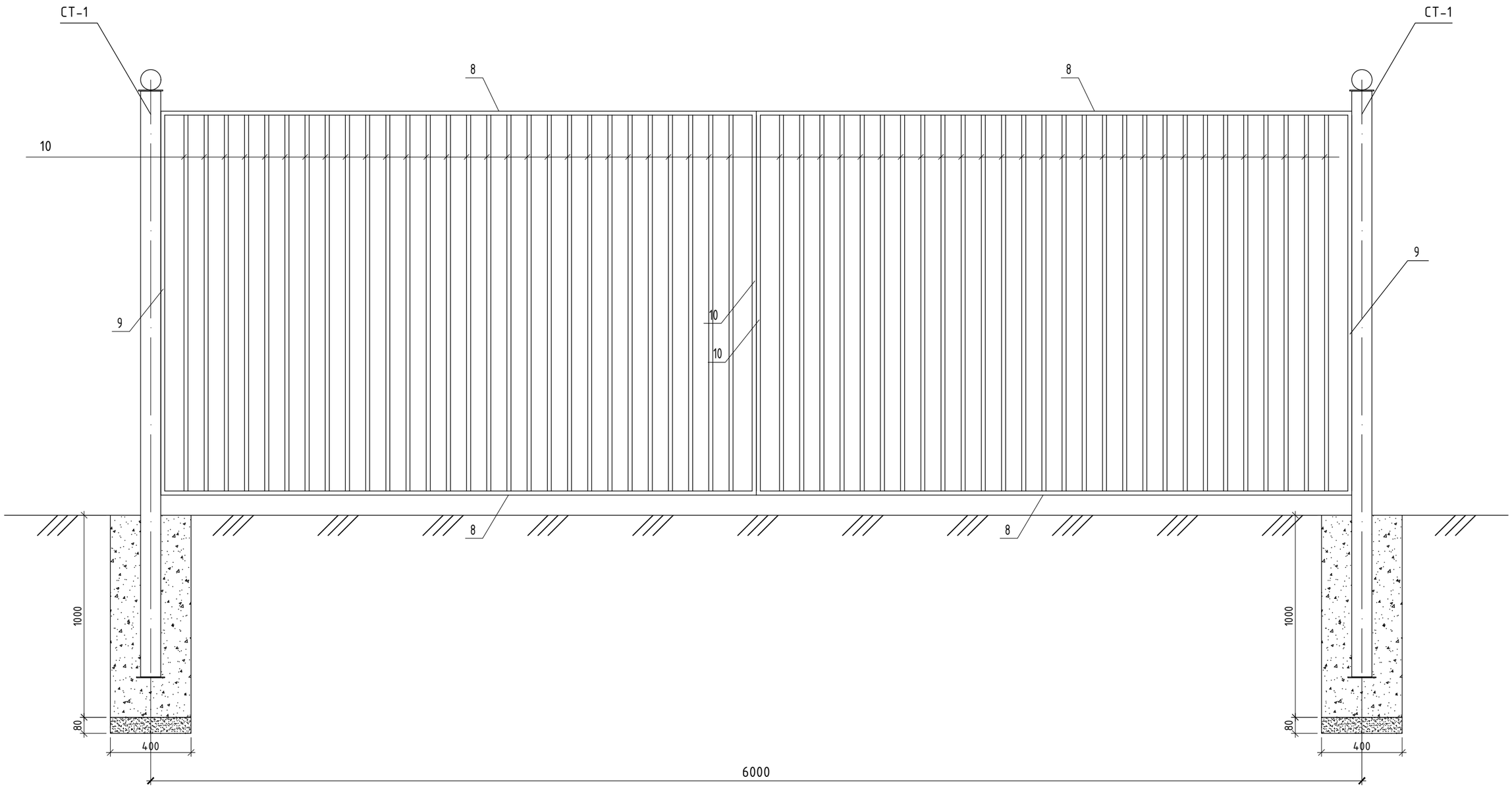

Примечание:
1. Сварку и контроль выполнять согласно ГОСТ 5264-80.
2. Сварка ручная электрическая электродами типа Э-42. Высота катета сварных швов по наименьшей толщине свариваемых деталей.
3. Металлические поверхности огрунтовать ГФ-021.
4. Огрунтованные металлические поверхности окрасить масляной краской.

Изм.	Кол.	Лист	№док.	Подпись	Дата
ГИП		Абдулрахманов Н.			23/2023
Выполнил		Сагингалиев А.			23/2023
Н. контр.		Жаманкулов С.			23/2023

МИП– №33–21–08–2023-ГП

"Строительство сельского акимата в селе Шокпартогай Жылыойского района Атырауской области"

Ограждение

Стадия	Лист	Листов
РП	10	

Ворота Вр-1

ТОО "МастИнжПроект" г.Актобе

Взам.инв.№

Подпись и дата

Инв. №подл.

ОГРАЖДЕНИЕ ОГ-1

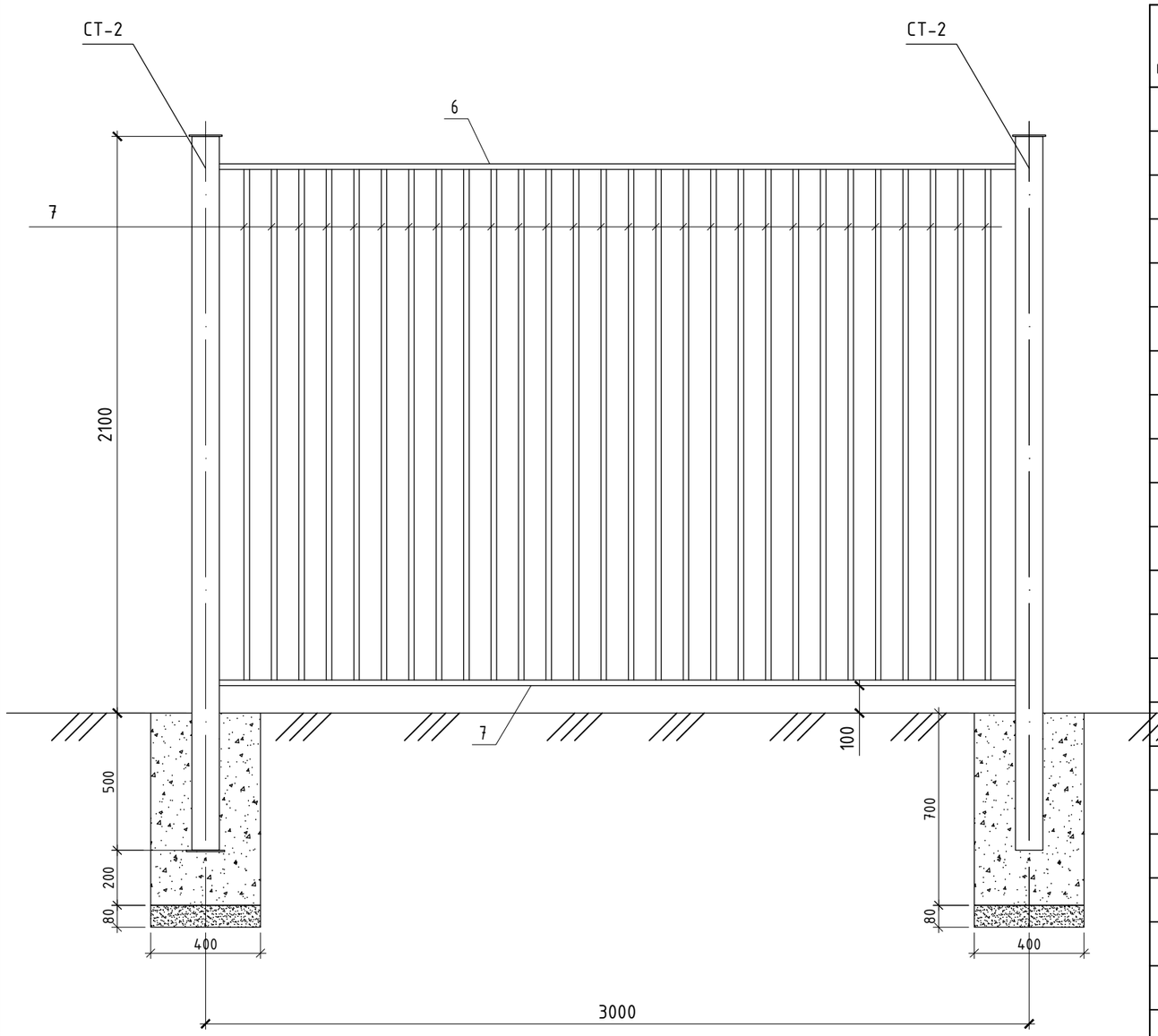

СПЕЦИФИКАЦИЯ МАТЕРИАЛОВ

Марка по проекту	Обозначение	Наименование	Кол. шт.	Масса ед. кг.	Примечание
		Стойка Ст1	6		51,32 кг
1	ГОСТ 13663-86	Профиль 100х100х3, l=2900мм (214-205-0103-0005)	1	49,24	49,27 кг
2	ГОСТ 19903-2015	Прокат листовой 120х120х5мм (214-101-0201-0003)	1	0,57	0,57 кг
3	ГОСТ 19903-2015	Прокат листовой 140х140х5мм (214-101-0201-0003)	1	0,77	0,77 кг
4	СТ РК 1284-2004	Щебеночная подготовка фракции 10-20мм толщиной 80мм (211-201-0104)			0,013 м3
5	СТ РК EN 206-2017	Бетон кл. С12/15, F50 (212-101-0605)			0,16 $м^3$
		Стойка Ст2	51		46,23 кг
1	ГОСТ 13663-86	Профиль 100х100х3, l=2600мм (214-205-0103-0005)	1	44,15	38,53 кг
2	ГОСТ 19903-2015	Прокат листовой 120х120х5мм (214-101-0201-0003)	1	0,57	0,57 кг
3	ГОСТ 19903-2015	Прокат листовой 140х140х5мм (214-101-0201-0003)	1	0,77	0,77 кг
4	ГОСТ 8267-93	Щебеночная подготовка фракции 10-20мм толщиной 80мм (211-201-0104)			0,013 м3
5	СТ РК EN 206-2017	Бетон кл. С12/15, F50 (212-101-0605)			0,112 $м^3$
		Ограждение Ог-1	52		82,22 кг
6	ГОСТ 13663-86	Труба стальная квадратная 40х40х2мм, l=2900мм (214-205-0102-0021)	2	3,12	6,24 кг
7	ГОСТ 13663-86	Труба стальная квадратная 20х20х2мм, l=1860мм (214-205-0101-0014)	28	2,0	56,00 кг
		Ворота Вр-1	2		82,22 кг
8	ГОСТ 13663-86	Труба стальная 40х20х2мм, l=2950мм (214-205-0201-0061)	4	3,12	6,24 кг
9	ГОСТ 13663-86	Труба стальная 40х20х2мм, l=1900мм (214-205-0201-0061)	4	2,0	56,00 кг
10	ГОСТ 13663-86	Труба стальная квадратная 20х20х2мм, l=1860мм (214-205-0101-0014)	56	2,0	56,00 кг
		Калитка К-1	1		82,22 кг
11	ГОСТ 13663-86	Труба стальная 40х20х2мм, l=1400мм (214-205-0201-0061)	2	3,12	6,24 кг
12	ГОСТ 13663-86	Труба стальная 40х20х2мм, l=1900мм (214-205-0201-0061)	2	2,0	56,00 кг
13	ГОСТ 13663-86	Труба стальная квадратная 20х20х2мм, l=1860мм (214-205-0101-0014)	13	2,0	56,00 кг

Примечание:
1. Сварку и контроль выполнять согласно ГОСТ 5264-80.
2. Сварка ручная электрическая электродами типа Э-42. Высота катета сварных швов по наименьшей толщине свариваемых деталей.
3. Металлические поверхности огрунтовать ГФ-021.
4. Огрунтованные металлические поверхности окрасить масляной краской.

Взам.инв.№

Подпись и дата

Инв. №подл.

Изм.	Кол.	Лист	№док.	Подпись	Дата
ГИП		Абдулрахманов Н.Т.			23/2023
Выполнил		Сагингалиев А.			23/2023
Н. контр.		Жаманкулов С.			23/2023

МИП– №33–21–08–2023-ГП

"Строительство сельского акимата в селе Шокпартогай Жылыойского района Атырауской области"

Ограждение

Стадия	Лист	Листов
РП	11	

Секция ограждения Ог-1

ТОО "МастИнжПроект" г.Актобе