ТОО «Әсем Жоба Құрылыс»
Гослицензия ГСЛ №22000334 от 13.01.2022 г.

Заказ: №265-1-2025

Заказчик : ГУ«Управление энергетики и развития инфраструктуры города Шымкент» .

РАБОЧИЙ ПРОЕКТ

РП «Строительство паропровода для индустриальной зоны «Онтустик» с тепловым пунктом г. Шымкент» (Корректировка сметной документации).

Том 2.
Альбом II.
Паропровод

265-1-2025-АС-Архитектурно-строительная часть

Шымкент 2025 г.

ТОО «Әсем Жоба Құрылыс»
Гослицензия ГСЛ №22000334 от 13.01.2022 г.

Заказ: №265-1-2025

Заказчик : ГУ«Управление энергетики и развития инфраструктуры города Шымкент» .

РАБОЧИЙ ПРОЕКТ

РП «Строительство паропровода для индустриальной зоны «Онтустик» с тепловым пунктом г. Шымкент» (Корректировка сметной документации).

Том 2.
Альбом II.
Паропровод

265-1-2025-АС-Архитектурно-строительная часть

Директор: **Оралбеков Р.**

Гл. инженер проекта: **Султангалиев Ж.**

Шымкент 2025 г.

Состав проекта

РП «Строительство паропровода для индустриальной зоны «Онтустик» с тепловым пунктом г. Шымкент» (Корректировка сметной документации).
Заказ: 265-1-2025
Заказчик: ГУ «Управления энергетики и развития инфраструктуры города Шымкент».

Номер тома	Обозначение	Наименование	Примечание
Том I	265-1-2025-ПЗ	Общая пояснительная записка	
	265-1-2025-ЭП	Энергетический паспорт	
	265-1-2025-ПП	Паспорт проекта	
	265-1-2025-ПОС	Проект организации строительства. ПОС	
Том II	265-1-2025-ГП	Генеральный план	
	265-1-2025-НПС	Наружные сети паропровод. (Паропровод)	
	265-1-2025-АС	Архитектурно-строительная решения. Опора и фермы	
	265-1-2025-АС.ЦТП	Архитектурно-строительная решения. Центр тепловых пунктов	(ЦТП).
	265-1-2025-НСС	Наружные сети связи	
Том III		Сметная документация. Тепосеть	
Том IV		Оценка воздействия на окружающую среду (ОВОС)	
		Прилагаемы материалы:	
		Задание на проектирование	
		Архитектурно-планировочное задание (АПЗ) №KZ59VUA00812362 от 27.12.2022г. Выданное отделом Государственное учреждение «Управление архитектуры, градостроительства и земельных отношении города Шымкент».	
	Инженерно-геологических изыскания.	Заключение об инженерно-геологических изысканиях отчета, выданной ТОО «Шымкентгеология» в 2022г. согласно договора. гослицензия ГСЛ №170009920 от 01.06.2017 г.	
	ТОО «Кайрат-Даулет»	Топографическая съемка участка строительства выполнил работу в 2022 году, гослицензия №13012518 от 06.08.2013 г.	
	Тех. заключение	Техническое заключение по техническому обследованию надежности и устойчивости несущих конструкций сооружение эстакада трубопроводов на территории ТЭЦ-3 выданной ТОО «Универсал Юг» ЗАКЛЮЧЕНИЕ ? 12-2 от 14.10.2022года.	

Согласовано:

Взам. инв. N

Подпись и дата

Инв. N подл.

Изм.	Кол.уч	Лист	N док.	Подпись	Дата
ГИП		Султангалиев			07.07.25
Проверил		Султангалиев			07.07.25
Исполнитель		Меделхан Ж.			07.07.25
Н.контроль		Туркестанбаев			07.07.25

265-1-2025-СП.

РП «Строительство паропровода для индустриальной зоны «Онтустик» с тепловым пунктом г. Шымкент». (Корректировка сметной документации).

Паропровод.

Стадия	Лист	Листов
РП	1	1

Состав проекта.

ТОО «Әсем Жоба Құрылыс» г.Шымкент 2025г.

Копировал

Формат А3

Ведомость рабочих чертежей основного комплекта

(начало)

Лист	Наименование	Примечяние
	Ведомость рабочих чертежей основного комплекта АС	
ПЗ-1	Ведомость рабочих чертежей основного комплекта.	
ПЗ-2	Общие данные	
ПЗ-3	Ситуационная схема теплотрассы.	
АС-4	План про укладки сетей ОП-1..5	
АС-5	План про укладки сетей ОП-5..43	
АС-6	План про укладки сетей ОП-43..68	
АС-7	План про укладки сетей ОП-68...ОН-17	
АС-8	План про укладки сетей ОП-112...,153	
АС-9	План про укладки сетей ОП-153...,197	
АС-10	План про укладки сетей ОП-197...,240	
АС-11	План про укладки сетей ОП-240..,279	
АС-12	План про укладки сетей ОП-279....,311	
АС-13	План про укладки сетей ОП-311....,365	
АС-14	План про укладки сетей ОП-366....,390	
АС-15	Монолитный фундамент Фм-1. Сечения 1-1,3-3. Спецификация материалов.	
АС-16	ОП-1,4	
АС-17	ОП-2,3,5,6,7,8,9,10,11,12,13,14,15,16,17,18	
АС-18	ОП-19,20	
АС-19	ОП-21,22,23,24	
АС-20	ОП-25,26,27,28,29,30,31,32,33	
АС-21	ОП-34,35,36,37	
АС-22	ОП-38	
АС-23	ОП-39	
АС-24	ОП-40,41,42	

Ведомость рабочих чертежей основного комплекта

(продолжение)

Лист	Наименование	Примечяние
АС-25	ОП-43	
АС-26	ОП-44,45,46,47,48,49,50,51,52	
АС-27	ОП-53,54	
АС-28	ОП-55	
АС-29	ОП-56,57,58,63,64,65,66	
АС-30	ОП-59,60,61,62	
АС-31	ОП-67	
АС-32	ОП-68	
АС-33	ОП-69	
АС-34	ОП-70	
АС-35	ОП-71	
АС-36	ОП-72,73,74,75	
АС-37	ОП-76,77,78	
АС-38	ОП-79,80,81,82,83,84	
АС-39	ОП-85,86,87,88,89,90,91	
АС-40	ОП-92,93	
АС-41	ОП-94,95,96,97,98	
АС-42	ОП-99	
АС-43	ОП-100,101,102	
АС-44	ОП-103,104,105,106,107,108,109	
АС-45	ОП-110,111,112,113	
АС-46	ОП-114,115,116,117,118,119	
АС-47	ОП-120,121	
АС-48	ОП-122,123,124,125,126,127,128,129, 130,131,132,133,134,135	

Согласовано:

Часть ТС	Е.Е.Ерлен	20.07.25
Часть АС	Меделхан Ж	20.07.25

Взам. инв. N

Подпись и дата

Инв. N подл.

Изм.	Кол.уч	Лист	N док.	Подпись	Дата
					2025

265-1-2025 ВЧ

«Строительство паропровода для индустриальной зоны «Онтустик» с тепловым пунктом г. Шымкент» (Корректировка сметной документации).

ГИП	Султангалиев	07.06.25
Проверил	Султангалиев	07.06.25
Исполнитель	Меделхан Ж	07.06.25
Н.контроль	Туркестанбаев	07.06.25

Паропровод

Стадия	Лист	Листов
РП	1	3

Ведомость рабочих чертежей основного комплекта.

ТОО «Әсем Жоба Құрылыс» г.Шымкент-2025г.

Ведомость рабочих чертежей основного комплекта

(продолжение)

Лист	Наименование	Примечание
	Ведомость рабочих чертежей основного комплекта АС	
АС-49	ОП-136	
АС-50	ОП-137	
АС-51	ОП-138,139	
АС-52	ОП-140,141,142,143,144,145	
АС-53	ОП-146,147,148,149,150,151,152,153,154,155	
АС-54	ОП-156,157,158,159,160	
АС-55	ОП-161,162,163,164,165,166,167,168,169	
АС-56	ОП-170,173,174,175,176,177,178,179,180	
АС-57	ОП-171,172,181,182	
АС-58	ОП-183,184,185,186,187,188,189,190,191,192,193	
АС-59	ОП-194,195,196,197,198,199, 200,201,202,203,204,205	
АС-60	ОП-206,207,208,209	
АС-61	ОП-210	
АС-62	ОП-211	
АС-63	ОП-212,213,214,215,216,217,220,221,222,223,224, 225,226,227,228,229,230,231,232,233,234,235	
АС-64	ОП-218.219	
АС-65	ОП-236	
АС-66	ОП-237,238,239,240,241	
АС-67	ОП-255,256,257,258,259,260,261,262,263,264,265, 266,267,268	
АС-68	ОП-255,256,257,258,259,260,261,262,263,264,265,	
АС-69	ОП-269,270,271,272,273,274,276,277,278	
АС-70	ОП-275	
АС-71	ОП-279	
АС-72	ОП-280,281	
АС-73	ОП-283,284,285,286,287,288,289,290,291,292,293, 294,295,296,297,298,299,300,301,302,303	

Ведомость рабочих чертежей основного комплекта

(продолжение)

Лист	Наименование	Примечание
АС-74	ОП-304	
АС-75	ОП-304,305,306,307,308,309,310,311,312,313,314, 315,316,317,318,319,320,321,322,323,324	
АС-76	ОП-325,326,327	
АС-77	ОП-328,329,330,331,332,333,334,335,336,337,338,339,340,341,342,343,344,345,346,347,348,349, 350,351,352	
АС-78	ОП-353,354,355,356,357,358,359, 360,361,362,363,364	
АС-79	ОП-365	
АС-80	ОП-366,367,368,369,370,371,372,373,374,375,376,377,378,379,380,381,382,383,384, 385,386,387,388	
АС-81	ОП-389.390	
АС-82	ОП-391,393	
АС-83	ОП-392	
АС-84	ОП-394	
АС-85	Фм-2	
АС-86	Неподвижный опора ОН-1,2,4,9,13,14,21,23,26,27,30,31,32,33,37	
АС-87	Двухветвевые колонна ОН-3	
АС-88	Двухветвевые колонна ОН-4	
АС-89	Двухветвевые колонна ОН-6	
АС-90	Двухветвевые колонна ОН-7	
АС-91	Двухветвевые колонна ОН-8,10	
АС-92	Двухветвевые колонна ОН-5,11	
АС-93	Двухветвевые колонна ОН-12	
АС-94	Двухветвевые колонна ОН-15,16	
АС-95	Двухветвевые колонна ОН-17	
АС-96	Двухветвевые колонна ОН-18	
АС-97	Двухветвевые колонна ОН-19	

Согласовано:

Часть ТС	Е.Е.Ерлен	20.07.25
Часть АС	Меделхан Ж	20.07.25

Взам. инв. N

Подпись и дата

Инв. N подл.

Изм.	Кол.уч	Лист	N док.	Подпись	Дата
					2025

265-1-2025 ВЧ

«Строительство паропровода для индустриальной зоны «Онтустик» с тепловым пунктом г. Шымкент»
(Корректировка сметной документации).

ГИП	Султангалиев	07.06.25
Проверил	Султангалиев	07.06.25
Исполнитель	Меделхан Ж	07.06.25
Н.контроль	Туркестанбаев	07.06.25

Паропровод

Стадия	Лист	Листов
РП	2	3

Ведомость рабочих чертежей основного комплекта.

ТОО «Әсем Жоба Құрылыс» г.Шымкент-2025г.

Ведомость рабочих чертежей основного комплекта

(продолжение)

Лист	Наименование	Примечание
	Ведомость рабочих чертежей основного комплекта АС	
АС-98	Двухветвевые колонна ОН-20	
АС-99	Двухветвевые колонна ОН-22	
АС-100	Двухветвевые колонна ОН-24	
АС-101	Двухветвевые колонна ОН-25	
АС-102	Двухветвевые колонна ОН-28,29	
АС-103	Двухветвевые колонна ОН-34	
АС-104	Двухветвевые колонна ОН-35,36	
АС-105	Двухветвевые колонна ОН-38,39	
АС-106	Двухветвевые колонна ОН-40	
АС-107	Двухветвевые колонна ОН-41,42,43,44	
АС-108	Двухветвевые колонна ОН-45,46	
АС-109	Двухветвевые колонна ОН-47	
АС-110	Двухветвевые колонна ОН-48	
АС-111	Двухветвевые колонна ОН-49	
АС-112	Двухветвевые колонна ОН-50	
АС-113	Двухветвевые колонна ОН-51	
АС-114	Двухветвевые колонна ОН-52	
АС-115	Двухветвевые колонна ОН-53	
АС-116	Двухветвевые колонна ОН-54	
АС-117	Двухветвевые колонна ОН-55,56,57	
АС-118	Четырехупорная трубопроводов ø325х8	
АС-119	Четырехупорная трубопроводов ø273х7	
АС-120	Четырехупорная трубопроводов ø219х6	
АС-121	Четырехупорная трубопроводов ø159х4.5	
АС-122	Четырехупорная трубопроводов ø108Х4	

Ведомость рабочих чертежей основного комплекта

(окончание)

Лист	Наименование	Примечание
АС-123	Геометрическая схема фермы Ф-1 (ОП2-ОП3)	
АС-124	Ф-1, Узел 1, 2, 3	
АС-125	Ф-1, Разрез 1-1, 2-2	
АС-126	Геометрическая схема фермы Ф-2((ОН42-ОП306, 324-325)	
АС-127	Ф-2, Узел 1, 2, 3, 4, 5	
АС-128	Ф-2, Разрез 1-1, 2-2	
АС-129	Геометрическая схема фермы Ф-3(ОП211-ОП212)	
АС-130	Ф-3, Узел 1, 2, 3, 4, 5	
АС-131	Ф-3, Разрез 1-1, 2-2	
АС-132	Фрагмент пересечение ВЛ-220кВ	
АС-133	ФМ-1	

Согласовано:

Часть ТС	Е.Е.Ерлен	20.07.25
Часть АС	Меделхан Ж	20.07.25

Взам. инв. N

Подпись и дата

Инв. N подл.

Изм.	Кол.уч	Лист	N док.	Подпись	Дата
					2025
ГИП		Султангалиев			07.06.25
Проверил		Султангалиев			07.06.25
Исполнитель		Меделхан Ж			07.06.25
Н.контроль		Туркестанбаев			07.06.25

265-1-2025 ВЧ

«Строительство паропровода для индустриальной зоны «Онтустик» с тепловым пунктом г. Шымкент»
(Корректировка сметной документации).

Паропровод

Стадия	Лист	Листов
РП	3	3

Ведомость рабочих чертежей основного комплекта.

ТОО «Әсем Жоба Құрылыс» г.Шымкент-2025г.

Марки основных рабочих чертежей

Обозначение	Наименование	Примечание
265-1-2025-ГП	Генеральный план	Альбом 0.
265-1-2025-НП	Наружный паропровод	Альбом I.
265-1-2025-АС	Архитектурно-строительная часть	Альбом II.
265-1-2025-АС	Архитектурно-строительная часть (ЦТП)	Альбом II.I.
265-1-2025-НСС	Наружные сети связи	Альбом III.

Ведомость ссылочных и прилагаемых документов

Обозначение	Наименование	Примечание
СНиП РК 3.02-09-2010	Производственные здания (с изм. на 09.10.2015 г.)	
Приказ Мин.Здравоохранения РК от 28 февраля 2015 года N 174	Санитарно-эпидемиологические требования к зданиям и сооружениям производственного назначения	
СП РК 5.01-102-2013	Основания зданий и сооружений	
СНиП РК 2.04-03-2002	Строительная теплотехника	
СП РК 2.01-101-2013	Защита строительных конструкций от коррозии	
СНиП РК 5.04-23-2002	Стальные конструкции нормы проектирование	
СНиП 2.01.07-85*	Нагрузки и воздействия	
СНиП РК 5.03-34-2005	Бетонные и железобетонные конструкции	
ГОСТ 5781-82*	Сталь горячекатаная для армирования железобетонных конструкций.	
	Прилагаемые документы:	
	Инженерно-геологический отчет	
	Топографическая сьемка	

Согласовано:

Часть ТС	Е.Е.Ерлен		20.07.25
Часть АС	Медеулан Ж		20.07.25

Взам. инв. N | Подпись и дата | Инв. N подл.

Рабочий проект «Строительство паропровода для индустриальной зоны «Онтустик» с тепловым пунктом город Шымкент» разработан в соответствии с действующими на территории Республики Казахстан нормами и правилами и предусматривает мероприятия, обеспечивающие взрывопожаро безопасность, исключающие вредное воздействие на окружающую среду и воздушный бассейн, а так же предупреждающие чрезвычайные ситуации природного и техногенного характера.

Главный инженер проекта Ж. Султангалиев

1. Общая часть:

«Строительство Строительство паропровода для индустриальной зоны «Онтустик» с тепловым пунктом г. Шымкент» (Корректировка сметной документации) разработан на основании:

- Согласно задания на проектирование и договора № PD/3-EC/22-0059;
- Задание на проектирование, утвержденное заказчиком ГУ «Управление энергетики и развития инфраструктуры города Шымкент» и согласованный АО «3-Энергоорталык» от 01.08.2025 года на корректировку сметной документации (без изменения проектных (технических) решений);
- Архитектурно-планировочное задание АПЗ KZ59VUA00812362 от 27.12.2022г. Выданное ГУ «Управление архитектуры, градостроительства и земельных отношений города Шымкент» ;
- заключения об инженерно-геологических условиях, выполненный ТОО «Шымкентгеология» в 2020 году, гослицензия ГСЛ№ 170009920 от 01.06.2017 года;
- топографической сьемки, выполненной ТОО «Әсем Жоба Құрылыс» в 2022г.
- Заказчик – ГУ «Управление энергетики и развития инфраструктуры города Шымкент» и АО «3-Энергоорталык»;
- Вид строительства – новое строительство
- Место строительства – Проектируемая трасса расположена на юго-восточной части города Шымкент
- Источник финансирования – Государственное финансирование.

2. Характеристика площадки строительства:

Степень огнестойкости здания –II
Уровень ответственности – технически сложный II (нормальный) уровень.
Степень долговечности ограждающих конструкций – 50, 100лет.
Класс функциональной пожарной опасности – К3 .
Класс пожарной опасности строительных конструкций-К3.

Грунтовые условия площадки:

По номенклатурному виду и просадочным свойствам в пределах трассы, до глубины 3,0-6,0 м выделены три инженерно-геологических лемента (ИГЭ):

Первый ИГЭ – суглинок, светло-коричневый, твердой консистенции, просадочный, вскрытой мощностью 3,0 и более метров;

Второй ИГЭ – суглинок, коричневый, с включением гравия до 25 %, твердой консистенции, непросадочный, 2,3-3,9 м;

Третий ИГЭ – гравийно-галечниковый грунт с суглинистым заполнителем, вскрытой мощностью 0,7-3,0 и более метров (Рис.3).

Насыпной грунт, нами как ИГЭ не рассматривается.

Характеристики грунтов при водонасыщенном состоянии и природной плотности:

Засоленность и агрессивность грунтов

По результатам химического анализа «водной вытяжки» грунтов, до глубины 3,0 м, по содержанию легко и среднерастворимых солей, согласно ГОСТ 25100- 96, грунты трассы не засолены. Величина сухого остатка колеблется в пределах 0,120-0,210 %.

По нормативному содержанию хлоридов в перерасчете на ионы Cl грунты площадки для бетонов на портландцементе, щлокопортландцементе по ГОСТ 10178 и сульфатостойких центах по ГОСТ 22266 – не агрессивные. Нормативное содержание 25 мг/кг.

По нормативному содержанию сульфатов 500,0 мг/кг в пересчете на ионы SO-4 – грунты трассы на бетон марки W4 по водонепроницаемости на портландцементе по ГОСТ 10178-85 –неагрессивные.

По нормативному содержанию хлоридов в перерасчете на ионы Cl грунты площадки на арматуру железобетонных конструкции – неагрессивные. Нормативное содержание 25,0 мг/кг.

Земляные работы

Согласно отчета об инженерных изысканиях физико-механические свойства грунтов по выделенным инженерно-геологическим элементам выполнить отрывку дно фундамента Фм-1 2.0х2.0м глубиной 1.1м, Фм-2 3.1х3.1м глубиной 1.7м. Выровнять дно фундамента, уплотнить ручными трамбовками и устраивать бетонную подготовку под фундаменты в соответствии с требованиями СН РК 5.01-02-2013, СП РК 5.01-102-2013 "Основания зданий и сооружений". По завершению строительных работ по устройству фундаментов выполнить обратную засыпку пазух фундаметов с послойным уплотнением ручными трамбовками.

Климатическая справка

Пункт Шымкент.
Климатический подрайон IV-Г Температура воздуха °С:
абсолютно максимальная – (+44,2).
абсолютно минимальная – (-30,3).
Средняя максимальная температура воздуха
наиболее теплого месяца, °С +33,5:
Температура воздуха наиболее холодных (обеспеченностью 0,92):
суток – обеспеченностью 0,98 °С(-25,2), а обеспеченностью
0,92 – 92 °С(-16,9),
пятидневки – обеспеченностью 0,98 °С(-17,8), а обеспеченностью 0,92 °С(-14,3),
периода –°С- (-4,5)

Средняя суточная амплитуда температуры воздуха наиболее холодного месяца, °С 9,7.

Средняя суточная амплитуда температура воздуха наиболее теплого месяца, °С 14,3.

Продолжительность, сут./Средняя суточная температура воздуха, °С, периода со средней суточной температурой воздуха:

≤0°С – 48/-0,4.
≤8°С – 136/2,1.
≤ 10°С – 155/3,1.

Средняя годовая температура воздуха,°С 12,6.
Количество осадков за ноябрь-март-377мм.
Количество осадков за апрель-октябрь-210мм.
Преобладающее направление ветра за декабрь- февраль-В (восточное).

3. Конструктивное решение:

Фундаменты – монолитные, под колонны– монолитные столбчатые.

4. Мероприятия по защите строительных конструкций от коррозии

Антикоррозийная защита строительных конструкций предусмотрена согласно СП РК 2.01-101-2013 "Защита строительных конструкций от коррозии".

Все металлические конструкции и закладные детали окрашиваются лакокрасочным покрытием из эмали ПФ-115 по ГОСТ 6465-74* в 2 слоя по огрунтовке ПФ-170 в 1 слой.

Предварительно производится очистка поверхности металлоконструкций от ржавчины, окалины и грязи.

Закладные детали покрываются слоем цементно-песчаного раствора.

Стальные конструкции и выступающие из бетона части закладных деталей покрашены эмалью ПФ 11189 (ГОСТ 6465-76*), по грунтовке ГФ-021 (ГОСТ 25129-82*) в 2 слоя, согласно СП РК 2.01-101-2013. Все неоговоренные в проекте мероприятия по антикоррозионной защите приняты согласно СП РК 2.01-101-2013.

Все бетонные и железобетонные конструкции, соприкасающиеся с грунтом, обмазать горячим битумом за 2 раза.

1. Данный лист см. совместно с листами АС.

Изм.	Кол.уч	Лист	N док.	Подпись	Дата	265-1-2025-ПЗ		
					2025	«Строительство паропровода для индустриальной зоны «Онтустик» с тепловым пунктом г. Шымкент» (Корректировка сметной документации).		
ГИП		Султангалиев			07.06.25	Паропровод	Стадия: РП	Лист: 2 / Листов: 3
Проверил		Султангалиев			07.06.25			
Исполнитель		Медеулан Ж			07.06.25	Общие данные	ТОО "Әсем Жоба Құрылыс" г.Шымкент 2025г.	
Н.контроль		Туркестанбаев			07.06.25			

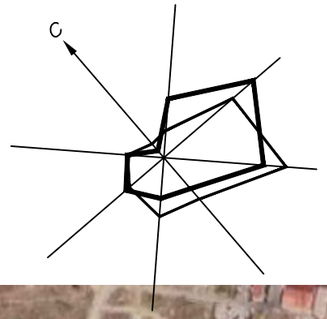

Ситуационная схема теплотрассы.

Технико–экономические показатели

	Суммарная длина трассы	м	3808	
1	Протяженность теплотрассы 2Ду350мм	м	2537	
2	Протяженность теплотрассы 2Ду250мм	м	564	
3	Протяженность теплотрассы 2Ду200мм	м	536	
4	Протяженность теплотрассы 2Ду150мм	м	155	
5	Протяженность теплотрассы 2Ду100мм	м	16	

1. Данный лист см. совместно с листами АС.

Изм.	Кол.уч	Лист	N док.	Подпись	Дата
					2025
ГИП		Султангалиев			07.06.25
Проверил		Султангалиев			07.06.25
Исполнитель		Меделхан Ж			07.06.25
Н.контроль		Туркестанбаев			07.06.25

265–1–2025–ВЧ

«Строительство паропровода для индустриальной зоны «Онтустик» с тепловым пунктом г. Шымкент» (Корректировка сметной документации).

Паропровод

Стадия	Лист	Листов
РП	3	3

Ситуационная схема теплотрассы.

ТОО "Әсем Жоба Құрылыс" г.Шымкент 2025г.

Копировал

Формат А3

Согласовано:

Часть ТС	Е.Е.Ерлен	20.07.25
Часть АС	Меделхан Ж	20.07.25

Взам. инв. N

Подпись и дата

Инв. N подл.

План про укладки сетей ОП-1..5

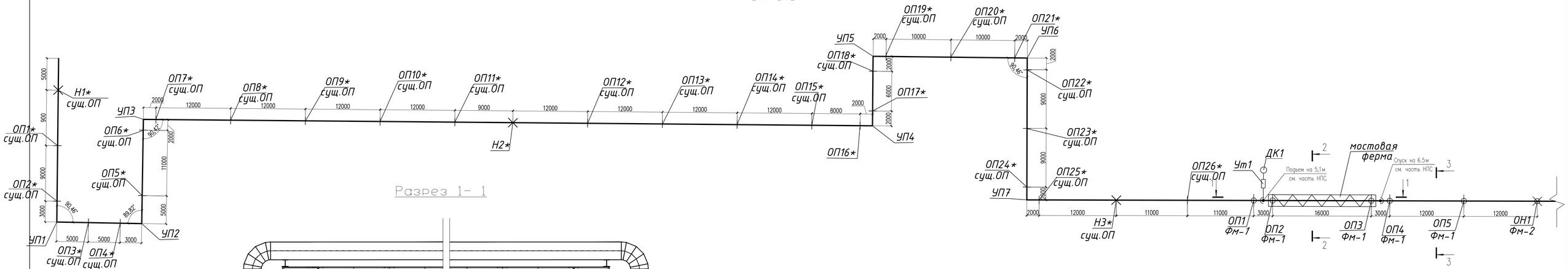

Разрез 1- 1

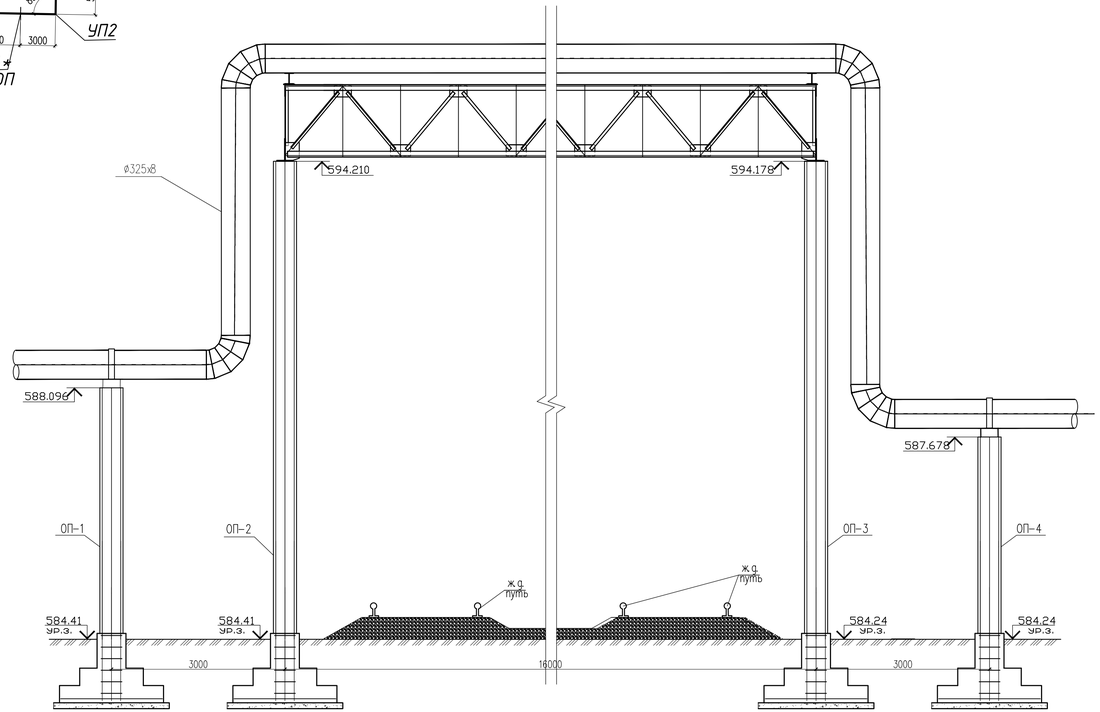

Разрез 2- 2

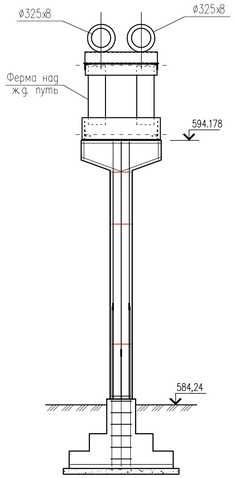

Разрез 3- 3

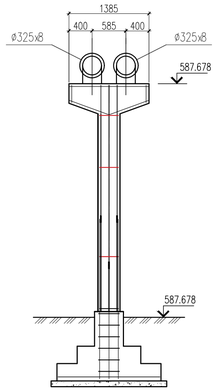

План с верху

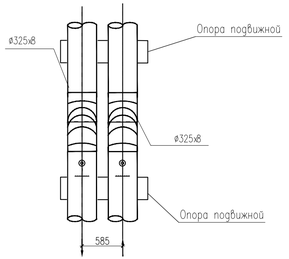

1. Данный лист см.совместно с частю НПС.
2. Сечение профелей и расход материалов смотреть совместно с листами АС-15,16,17

					2025
Изм.	Кол.уч	Лист	N док.	Подпись	Дата
ГИП	Султанказиев				07.06.25
Проверил	Султанказиев				07.06.25
Исполнитель	Медеуан Ж				07.06.25
Н.контроль	Турметанбоев				07.06.25

265-1-2025 АС

«Строительство паропровода для индустриальной зоны «Онтустик» с тепловым пунктом г. Шымкент» (Корректировка сметной документации).

Паропровод

Стадия	Лист	Листов
РП	4	133

План про укладки сетей ОП-1..5

ТОО «Әсем Жоба Құрылыс» г.Шымкент-2025г.

Согласовано:

Часть ТС	Е.Е.Ерман	10.07.25
Часть АС	Медеуан Ж	10.07.25

Взам. инв. N | Подпись и дата | Инв. N подл.

План про укладки сетей
ОП-5..43

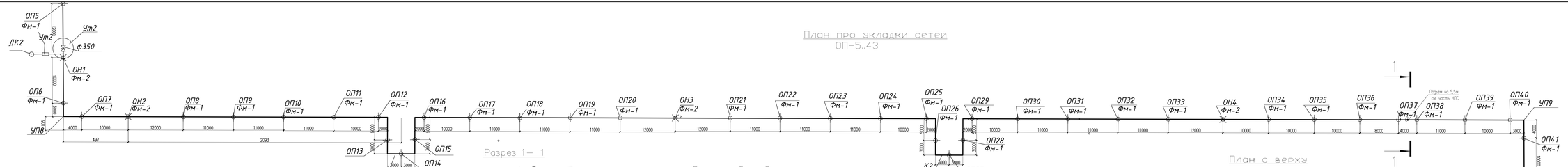

Спецификация к схеме расположения элементов фундаментов

Поз.	Обозначение	Наименование	Кол.	Масса ед., кг	Приме-чание
ФМ-1	см. лист л. ТС. АС -15	Фундамент монолитный ФМ-1	394		
ФМ-2	см. лист л. ТС. АС -85	Фундамент монолитный ФМ-2	57		
		Опора подвижная	394		
		Неподвижная опора	57		

Согласовано

Гл.спец.	Садыкова	17.06.25
Гл.спец.	Ибрагим Х	17.06.25
Часть ТС	Е.Ешим	
Часть АС	Мергаева Х	

Инв. N подл. | Подпись и дата | Взам. инв. N

Разрез 1 – 1

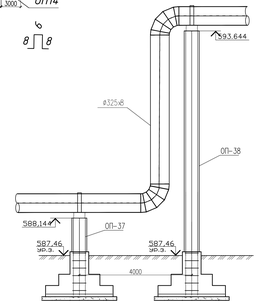

Разрез 2 – 2

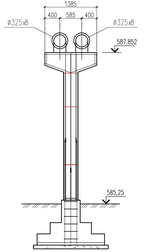

Разрез 3 – 3

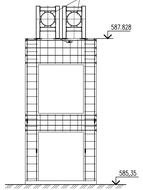

План с верху

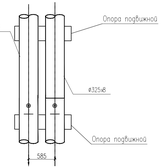

1. Данный лист см.совместно с частю НПС.
2. Сечение профилей и разход материалов смотреть совместно с листами АС-17.....25

Изм.	Кол.уч.	Лист	N док.	Подпись	Дата	2025			
						«Строительство паропровода для индустриальной зоны «Онтустик с тепловым пунктом в. Шымкента (Корректировка сметной документации)»			265-1-2025 АС
Изм.	Кол.уч.	Лист	N док.	Подпись	Дата	Паропровод	Стадия	Лист	Листов
ГИП		Сутюшкин			17.06.25		РП	5	133
Проверил		Сутюшкин			17.06.25				
Исполнитель		Мергаева Х			17.06.25	План про укладки сетей ОП-5..43	ТОО «Фосфор Жобалары» г.Шымкент-2025г.		
Н.контроль		Кристалинский			17.06.25				

План про укладки сетей
ОП-43..68

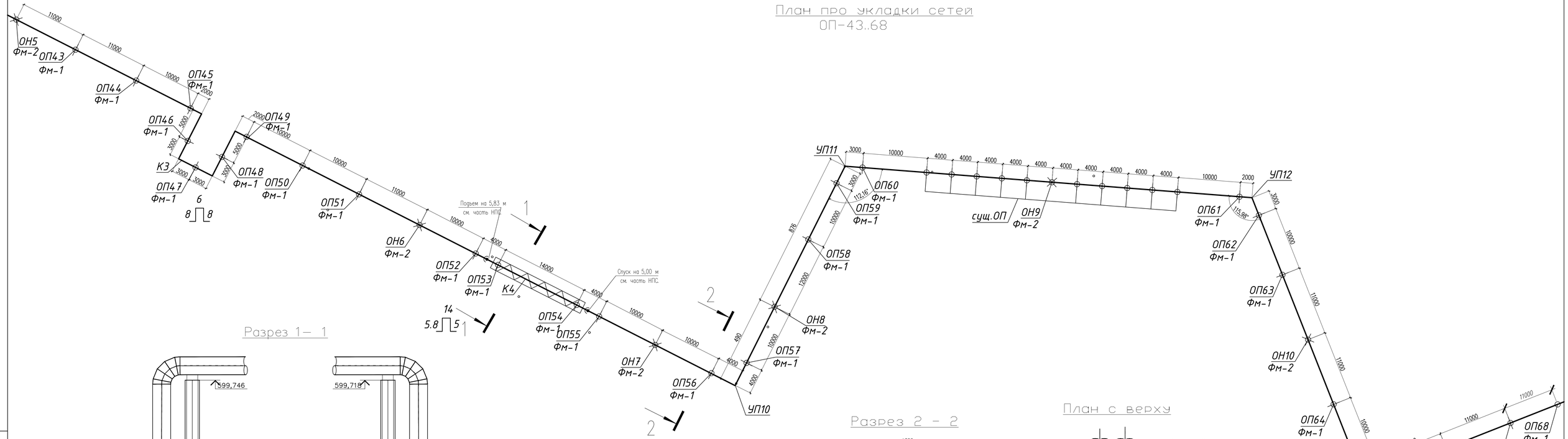

Разрез 1— 1

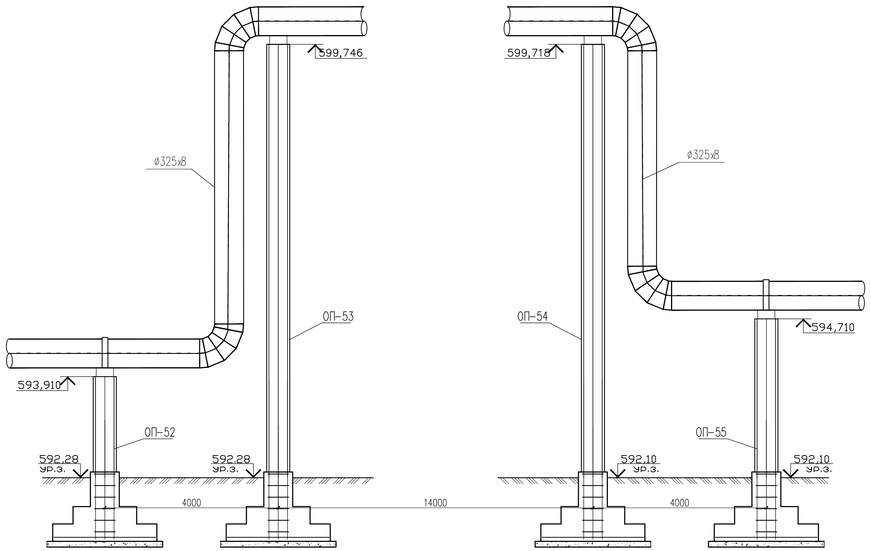

Разрез 2 - 2

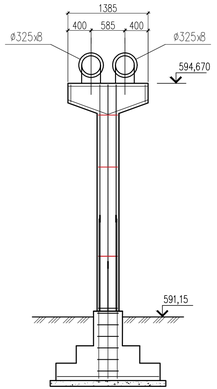

План с верху

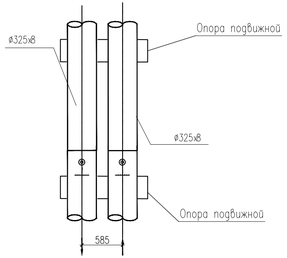

1. Данный лист см.совместно с частю НПС.
2. Сечение профелей и расход материалов смотреть совместно с листами АС-26.....,32

					2025
Изм.	Кол.уч	Лист	N док.	Подпись	Дата
ГИП	Суятангазиев				07.06.25
Проверил	Суятангазиев				07.06.25
Исполнитель	Медеуван Ж				07.06.25
Н.контроль	Турметанбоев				07.06.25

265-1-2025 АС

«Строительство паропровода для индустриальной зоны «Онтустик» с тепловым пунктом г. Шымкент»
(Корректировка сметной документации).

Паропровод

Стадия	Лист	Листов
РП	6	133

План про укладки сетей ОП-43..68

ТОО «Әсем Жоба Құрылыс» г.Шымкент-2025г.

Согласовано:

Часть ТС	Е.Е.Ерзин	10.07.25
Часть АС	Медеуван Ж	10.07.25

Взам. инв. N | Подпись и дата | Инв. N подл.

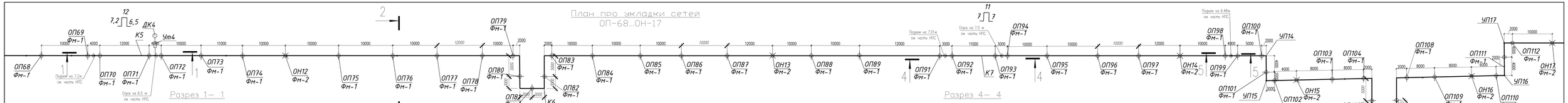

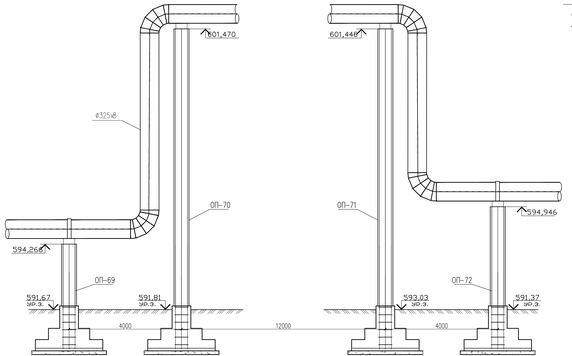

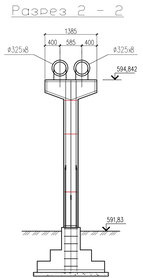

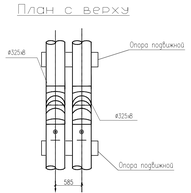

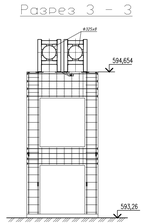

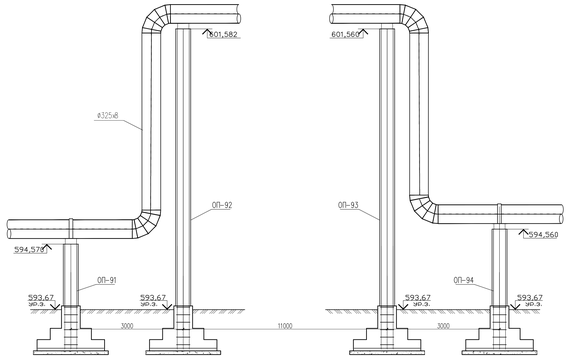

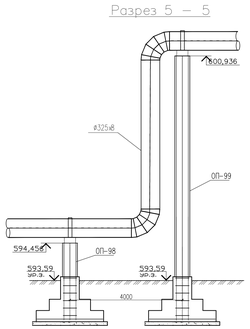

1. Данный лист см.совместно с частя НГС
2. Сечение профилей и разход материалов смотреть совместно с листами АС-33.....45

						2025	«Строительство паропровода для индустриальной зоны «Индустрия с тепловым пунктом в. Шымкента (Корректировка сметной документации)»		265-1-2025 АС
Изм.	Кол.уч.	Лист	N док.	Подпись	Дата				
ГИП		Сутюшкин			17.06.25		Паропровод	Стадия	Лист	Листов
Проверил		Сутюшкин			17.06.25			РП	7	133
Исполнитель		Мергаев Х			17.06.25					
Н.контроль		Христофоров			17.06.25		План про укладки сетей ОП-68...ОН-17	ТОО «Фсем Жобо Курылыс» г.Шымкент-2025г.		

Согласовано
Главный инженер проекта Садыков 18.07.25
Главный специалист Мергаев Х 18.07.25
Инв. N подл. | Подпись и дата | Взам. инв. N

План про укладки сетей
ОП-112...,153

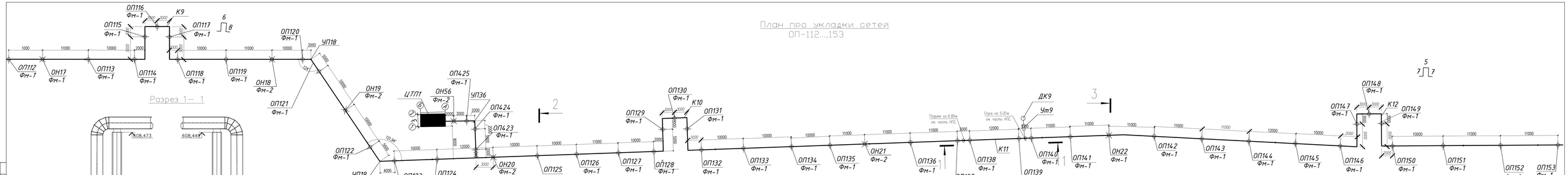

1. Данный лист см.совместно с частю НПС.
2. Сечение прорезей и расход материалов смотреть совместно с листами АС-45.....53

					2025	«Строительство паропровода для индустриальной зона «Онтустик с тепловым пунктом в. Шымкента (Корректировка сметной документации).			
Изм.	Кол.уч.	Лист.	N док.	Подпись	Дата				
Гип	Султанкелді				07.06.25	Паропровод	Стадия	Лист	Листов
Проверил	Султанкелді				07.06.25		РП	8	133
Нормоконтр.	Мерзаев Х.				07.06.25				
Гл.инженер	Кунстанбай				07.06.25	План про укладки сетей ОП-112...,153	ТОО «Әсем Жоба Құрылыс» г.Шымкент-2025г.		

265-1-2025 АС

Согласовано			
Взам. инв. N			
Подпись и дата			
Инв. N подл.	Часть N	07.06.25	
	Часть AC	Мерзаев Х.	

План про укладки сетей
ОП-153...,197

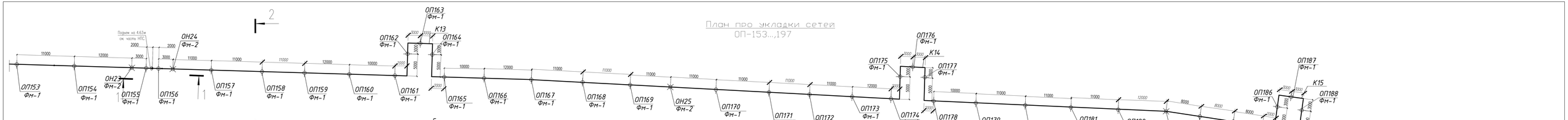

Разрез 1 – 1

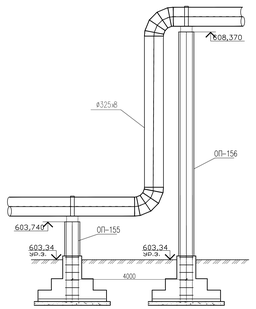

Разрез 2 – 2

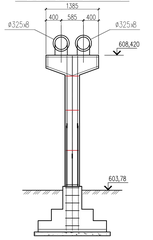

Разрез 3 – 3

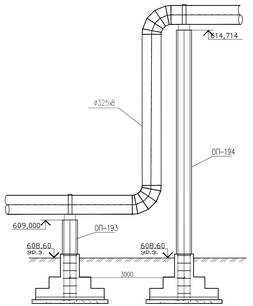

План с верху

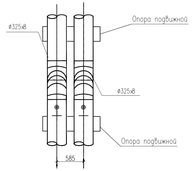

1. Данный лист см.совместно с частю НПС.
2. Сечение прорезей и расход материалов смотреть совместно с листами АС-53.....59

					2025	«Строительство паропровода для индустриальной зона «Интпустриа с тепловым пунктом в. Шымкента (Корректировка сметной документации).			265-1-2025 АС
Изм.	Кол.уч.	Лист	N док.	Подпись	Дата				
Гип	Султанкелеев				07.06.25	Паропровод	Стадия	Лист	Листов
Проверил	Султанкелеев				07.06.25		РП	9	133
Исполнил	Нурлан Ж.				07.06.25				
Н.контроль	Кунстанбай				07.06.25	План про укладки сетей ОП-153...197	ТОО «Всем Жоба Құрылыс» г.Шымкент-2025г.		

Согласовано			
Взам. инв. №			
Подпись и дата			
Инв. № подл.	Часть N	Подпись	Дата
	Часть Д	Нурлан Ж	07.06.25

План про укладки сетей ОП-197...,240

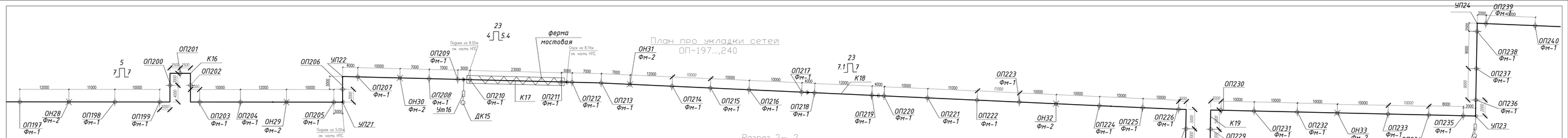

Разрез 1 – 1

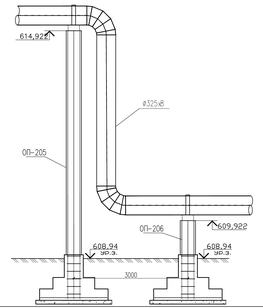

Разрез 1– 1

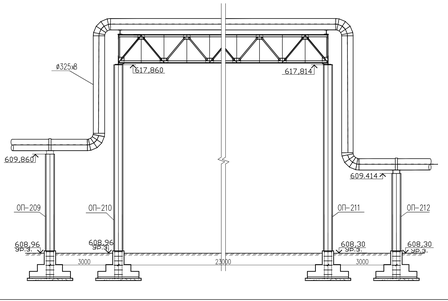

Разрез 2– 2

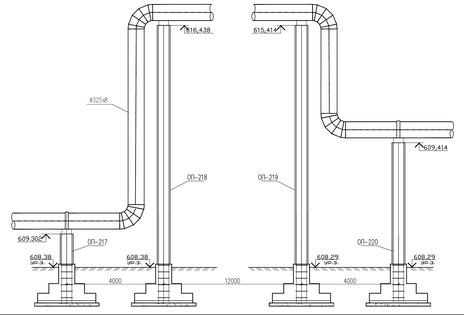

Разрез 3 – 3

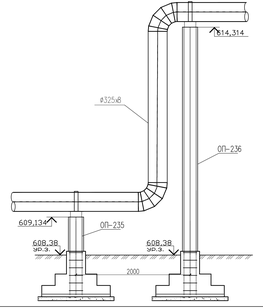

План с верху

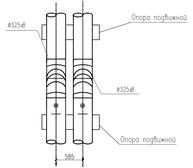

1. Данный лист см.совместно с частью НГКС
2. Сечение прорезей и расход материалов смотреть совместно с листами АС-59.....66

					2025	«Строительство паропровода для индустриальной зона «Интпустиа с тепловым пунктом в. Шымкенте (Корректировка сметной документации).		265-1-2025 АС	
Изм.	Кол.уч	Лист	N док.	Подпись	Дата				
Гип	Султанкелди				07.06.25	Паропровод	Стадия	Лист	Листов
Проверил	Султанкелди				07.06.25		РП	10	133
Исполнил	Нурлан Ж.				07.06.25	План про укладки сетей ОП-197....240	ТОО «Ecom Жобалары» г.Шымкент-2025г.		
Н.контроль	Кунстанкелди				07.06.25				

Согласовано
Гл.специалист Ж.Ерсаинова 07.06.25
Часть ТС Султанкелди
Часть АС Нурлан Ж.

Взам. инв. N | Подпись и дата | Инв. N подл.

План про укладки сетей
ОП-240..,279

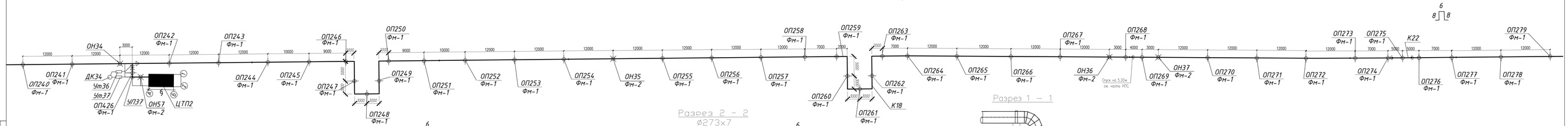

Разрез 2 – 2
ø273х7

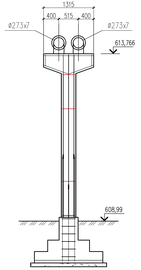

Разрез 1 – 1

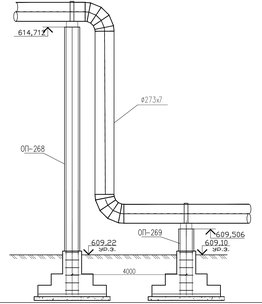

План с верху

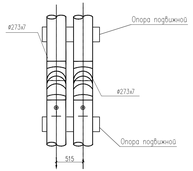

1. Данный лист см.совместно с частю НПС.
2. Сечение прорезей и расход материалов смотреть совместно с листами АС-67.....71

						2025	265-1-2025 АС		
							«Строительство паропровода для индустриальной зона «Интпустриа с тепловым пунктом в. Шымкенте» (Корректировка сметной документации).		
Изм.	Кол.уч.	Лист	N док.	Подпись	Дата		Паропровод	Стадия	Лист	Листов
Гип	Султанкелий				07.06.25			РП	11	133
Проверил	Султанкелий				07.06.25					
Исполнитель	Нурлан Х.				07.06.25		План про укладки сетей ОП-240..,279	ТОО «Всем Жобы Құрылыс» г.Шымкент-2025г.		
Н.контроль	Кунстанкий				07.06.25					

Согласовано
Взам. инв. №
Подпись и дата
Инв. № подл.

План про укладки сетей
ОП-279....,311

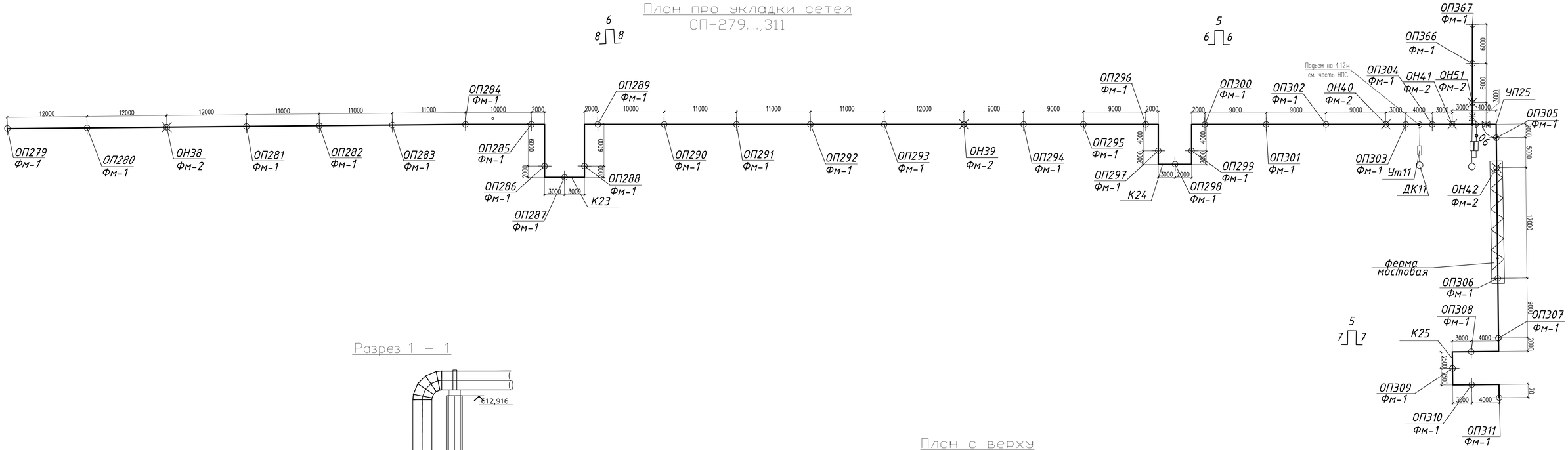

Разрез 1 – 1

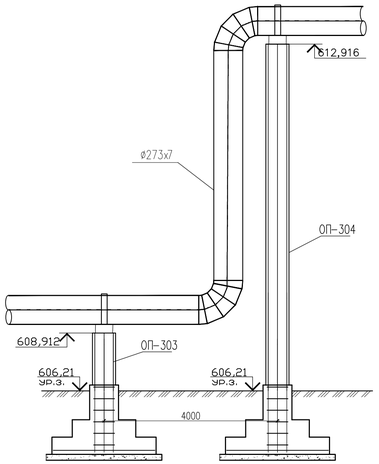

План с верху

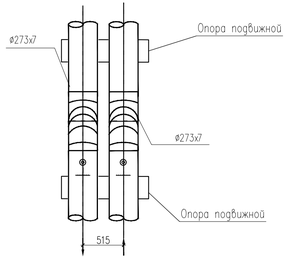

1. Данный лист см.совместно с частью НПС.
2.. Сечение профелей и расход материалов смотреть совместно с листами АС-72.....,75

					2025	265-1-2025 АС			
						«Строительство паропровода для индустриальной зоны «Онтустик» с тепловым пунктом г. Шымкент» (Корректировка сметной документации).			
Изм.	Кол.уч	Лист	N док.	Подпись	Дата				
ГИП		Суатнагазиев			07.06.25	Паропровод	Стадия	Лист	Листов
Проверил		Суатнагазиев			07.06.25		РП	12	133
Исполнитель		Медеуан Ж			07.06.25	План про укладки сетей ОП-279....,311	ТОО «Әсем Жоба Құрылыс» г.Шымкент-2025г.		
Н.контроль		Курметанбоев			07.06.25				

Согласовано:
Часть ТС Е.Е.Ерзин 10.07.25
Часть АС Медеуан Ж 10.07.25

Инв. N подл. | Подпись и дата | Взам. инв. N

План про укладки сетей
ОП-311....,365

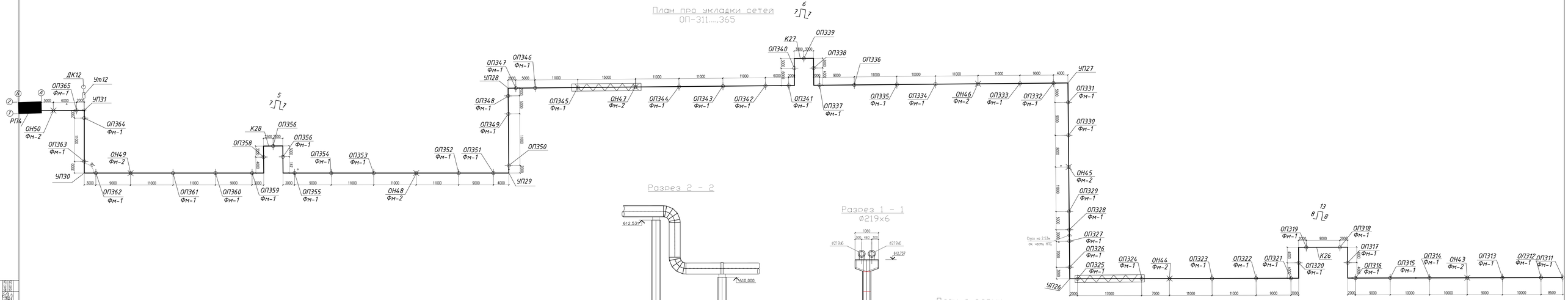

Разрез 2 - 2

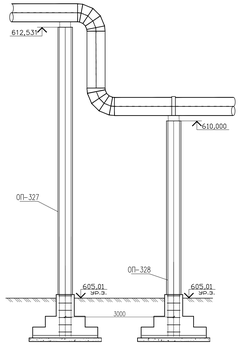

Разрез 1 - 1
ø219х6

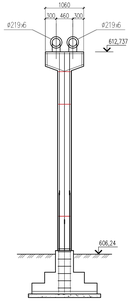

План с верху

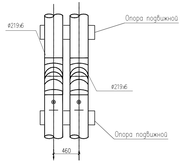

1. Данный лист см.совместно с частью НПС
2. Сечение прорезка и расход материалов смотреть совместно с листами АС-75.....80

						2025
Изм.	Кол.уч.	Лист	N док.	Подпись	Дата	

265–1–2025 АС

«Строительство паропровода для индустриальной зона «Онтустик» с тепловым пунктом в. Шымкент»
(Корректировка сметной документации)

ГИП	Султановский		17.06.25
Проверил	Султановский		17.06.25
Исполнитель	Мерзиев Ж		17.06.25
Контроль	Джиолобаев		17.06.25

Паропровод

Стадия	Лист	Листов
РП	13	133

План про укладки сетей ОП-311....,365

ТОО «Всем Хорошо Курылыс» в.Шымкент-2025 г.

Согласовано
Главный инженер проекта Султановский
Главный специалист Мерзиев Ж
Главный инженер проекта Джиолобаев
Инв. N подл. | Подпись и дата | Взам. инв. N

План про укладки сетей
ОП-366....,390

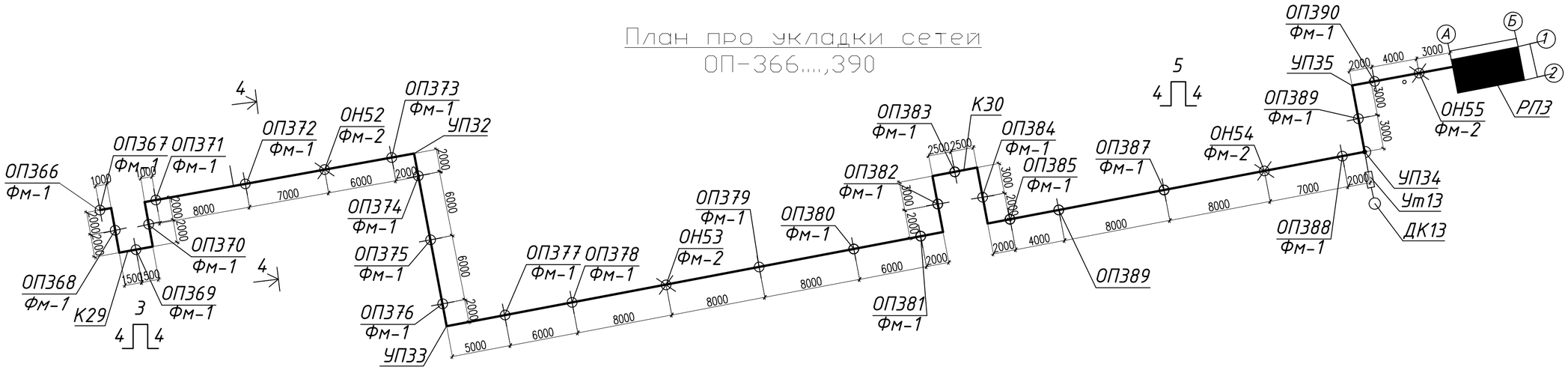

План с верху

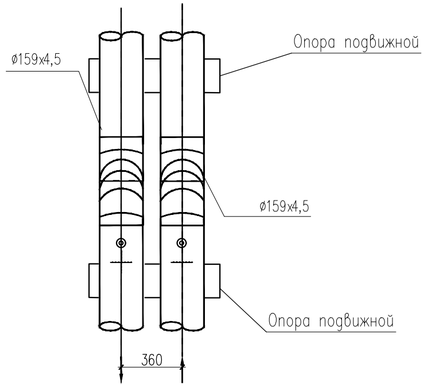

План с верху

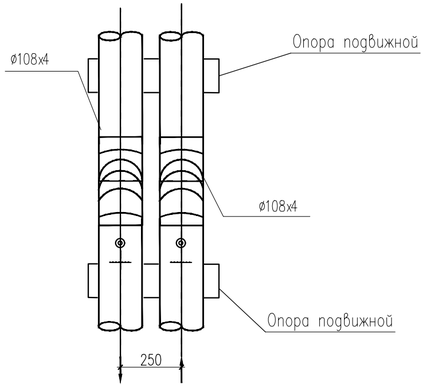

1. Данный лист см.совместно с частю НПС.
2.. Сечение профелей и расход материалов смотреть совместно с листами АС-80.....,84

Изм.	Кол.уч	Лист	N док	Подпись	Дата
					2025
ГИП		Султангалиев			07.06.25
Проверил		Султангалиев			07.06.25
Исполнитель		Меделхан Ж			07.06.25
Н.контроль		Туркестанбаев			07.06.25

265-1-2025 АС

«Строительство паропровода для индустриальной зоны «Онтустик» с тепловым пунктом г. Шымкент» (Корректировка сметной документации).

Паропровод

Стадия	Лист	Листов
РП	14	133

План про укладки сетей ОП-366....,390

ТОО «Әсем Жоба Құрылыс» г.Шымкент-2025г.

Согласовано:

Часть ТС	Е.Е.Ерлен	20.07.25
Часть АС	Меделхан Ж.	20.07.25

Взам. инв. N

Подпись и дата

Инв. N подл.

Копировал

Фм-1

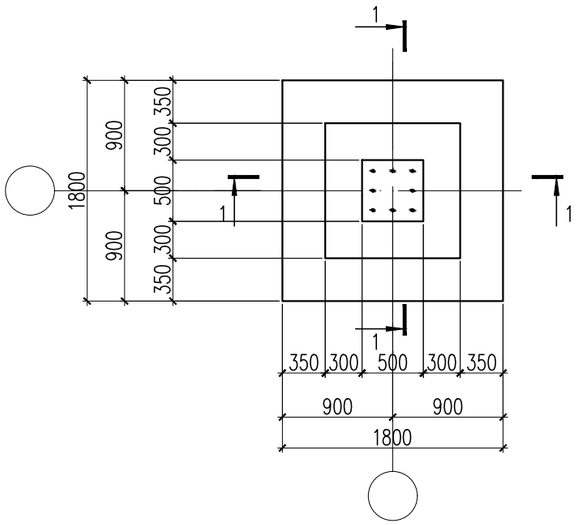

Сетка С-1

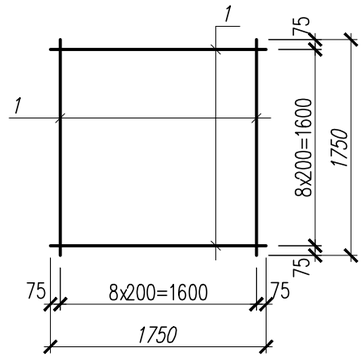

3 – 3

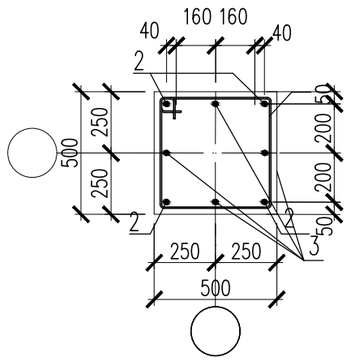

1 – 1

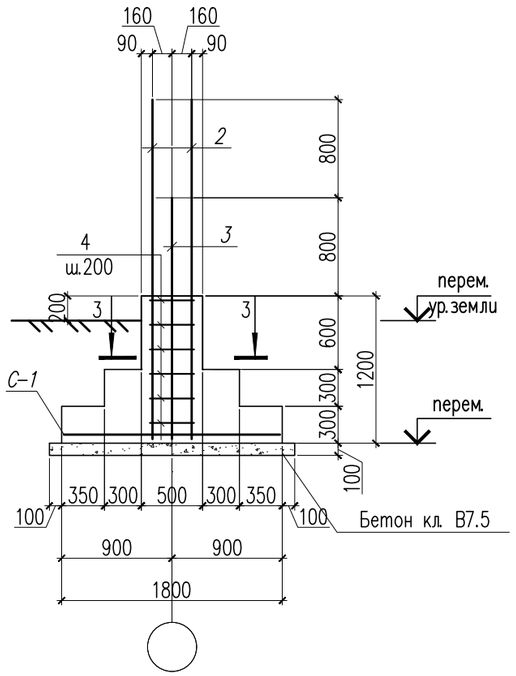

Спецификация материалов

Поз.	Обозначение	Наименование	Кол.	Масса ед., кг.	Примеч.
		Монолитный фундамент Фм-1	394		
		Сетка С-1	1	28.08	
1	ГОСТ 34028-2016	ø12 А400 L=1750	18	1.56	28.08
		Выпуски			49.86
2	ГОСТ 34028-2016	ø22 А400 L=2770	4	8.26	33.04
3	ГОСТ 34028-2016	ø16 А400 L=1970	4	3.12	12.48
4	ГОСТ 34028-2016	ø8 А240 L=1580	7	0.62	4.34
		Материалы:			
		Бетон кл.С15/20 $м^3$	1.50		
		Бетон кл. В7.5 $м^3$	0.40		

1. Принять бетон на портланд цементе кл. С15/20 по водонепроницаемости марки W4, по морозостойкости F50.
2. Окрасить горячим битумом поверхность бетонной подготовки.
3. Окрасить горячим битумом боковые поверхности фундаментов, соприкасающиеся с грунтом.
4. Убрать растительный слой.
5. При подсыпке под основание опор выполнить тщательно уплотнение грунта до плотности материкогого, уплотнение выполнять слоями толщ. не более 300мм.

Ведомость деталей

поз.	Эскиз
4	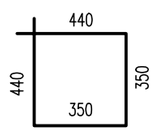

Согласовано

Часть ТС	Е.Е.Ерлен	20.07.23
Часть АС	Меделхан Ж	20.07.23

Взам. инв. N

Подп. и дата

Инв. N подл.

Изм.	Кол.уч	Лист	N док.	Подпись	Дата
					2025
ГИП		Султангалиев			07.06.25
Проверил		Султангалиев			07.06.25
Исполнитель		Меделхан Ж			07.06.25
Н.контроль		Туркестанбаев			07.06.25

265-1-2025 АС

«Строительство паропровода для индустриальной зоны «Онтустик» с тепловым пунктом г. Шымкент»
(Корректировка сметной документации).

Паропровод

Стадия	Лист	Листов
РП	15	133

Монолитный фундамент Фм-1. Сечения 1-1,3-3. Спецификация материалов.

ТОО «Әсем Жоба Құрылыс» г.Шымкент-2025г.

Копировал Формат А3

ОП-1,4

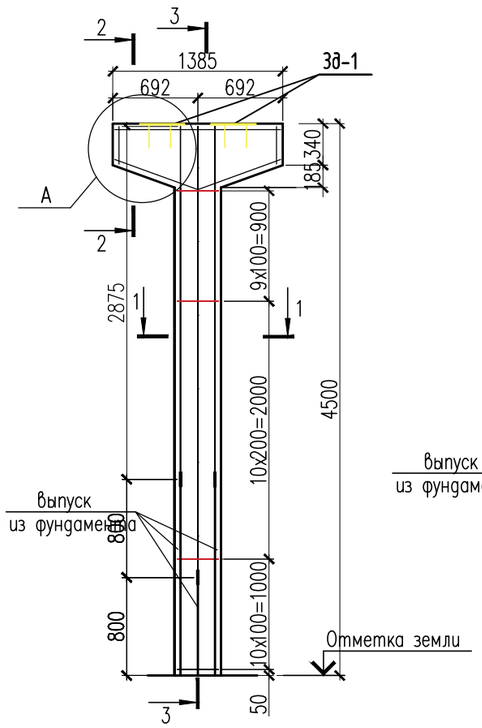

3 – 3

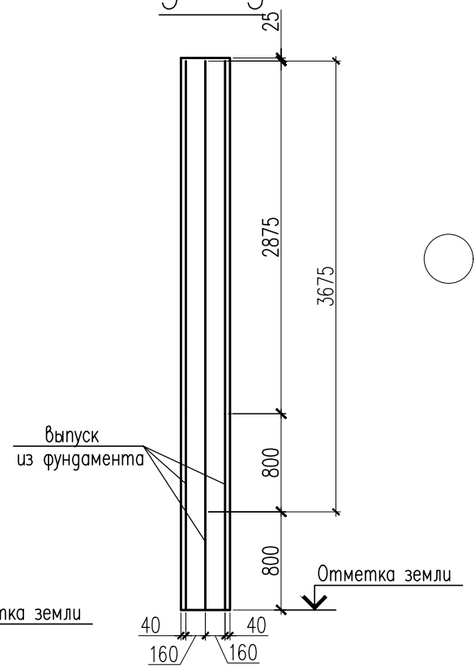

1 – 1

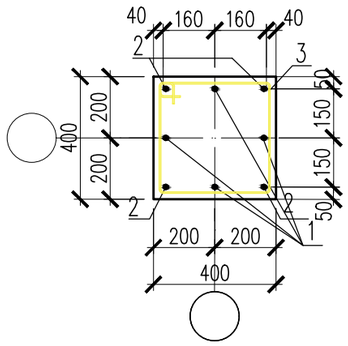

Спецификация материалов

Поз.	Обозначение	Наименование	Кол.	Масса ед., кг.	Примеч.
		Опора подвижная H=4500мм	2	110,81	221,62
1	ГОСТ 34028-2016	ø22 А400 L=3675	4	10.966	43.86
2	ГОСТ 34028-2016	ø22 А400 L=2875	4	8.58	34.31
3	ГОСТ 34028-2016	ø8 А240 L=1540	30	0.61	18.2
4	ГОСТ 34028-2016	ø16 А400 п.м	7	1.58	11.06
5	ГОСТ 34028-2016	ø8 А240 п.м	8.56	0.395	3.38
		Закладная деталь ЗД-1	2	17.32	34.64
6	ГОСТ 19903-74*	Лист 10х400х400 ГОСТ 19903-74* / С245 ГОСТ 27772-88*	1	12.56	12.56
7	ГОСТ 34028-2016	ø22 А400 L=400	4	1.19	4.76
		Материалы:			
		Бетон кл. С20/25 м3	0.88		

а – а

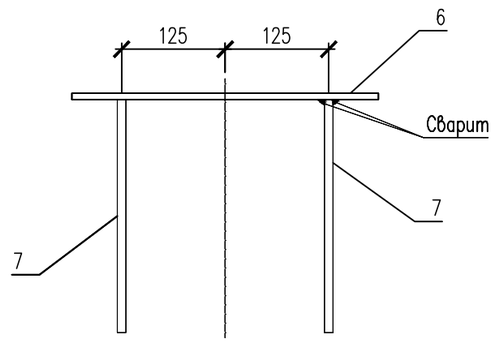

2 – 2

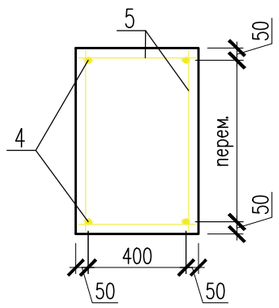

ЗД-1

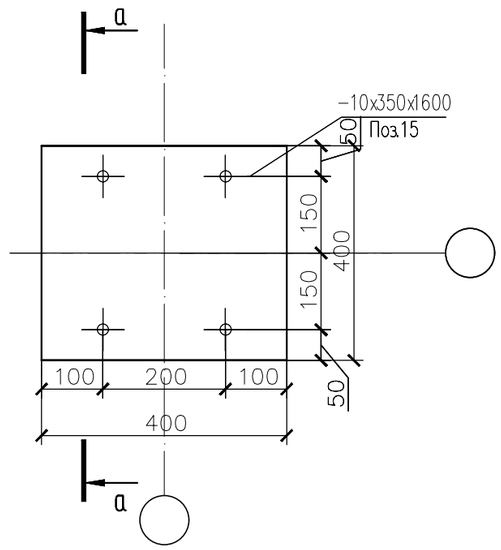

1. Сталь для конструкций С245 по ГОСТ 27772-88.
2. Изготовление вести на сварке ручной электродуговой по ГОСТ 5264-80 электродами типа Э46А по ГОСТ 9467-75.
3. Сварные швы принять в соответствии с табл. 39 СНиП РК 5.04-23-2002.
4. Окраску металлоконструкций производить краской ПФ 115 в два слоя и ГФ 021 в один слой.

Изм.	Кол.уч	Лист	N док.	Подпись	Дата
					2025
ГИП		Султангалиев			07.06.25
Проверил		Султангалиев			07.06.25
Исполнитель		Меделхан Ж			07.06.25
Н. контроль		Туркестанбаев			07.06.25

265-1-2025 АС

«Строительство паропровода для индустриальной зоны «Онтустик» с тепловым пунктом г. Шымкент» (Корректировка сметной документации).

Паропровод

Стадия	Лист	Листов
РП	16	133

ОП-1,4

ТОО «Әсем Жоба Құрылыс» г. Шымкент-2025г.

Согласовано

Часть ТС	Е.Е.Ерлен	20.07.23
Часть АС	Меделхан Ж	20.07.23

Взам. инв. N

Подп. и дата

Инв. N подл.

Копировал

Формат А3

ОП–2,3,5,6,7,8,9,10,11,12,13,14,15,16,17,18

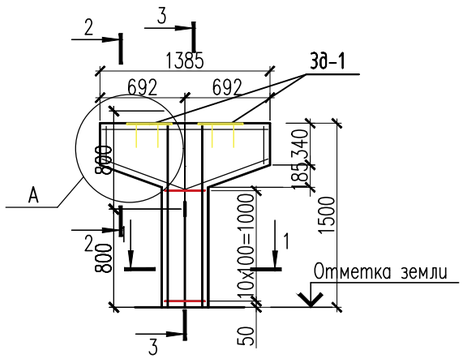

3 – 3

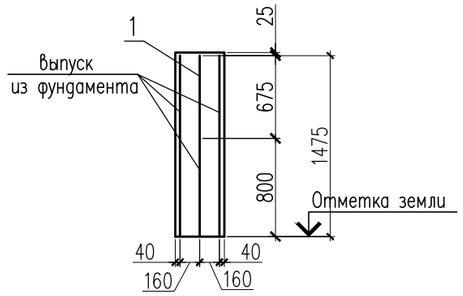

1 – 1

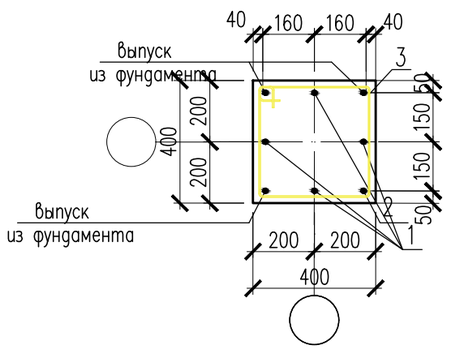

2 – 2

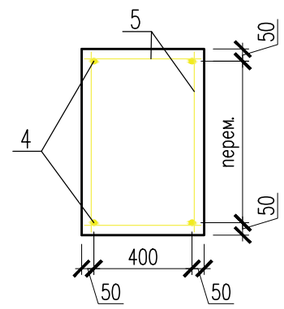

а – а

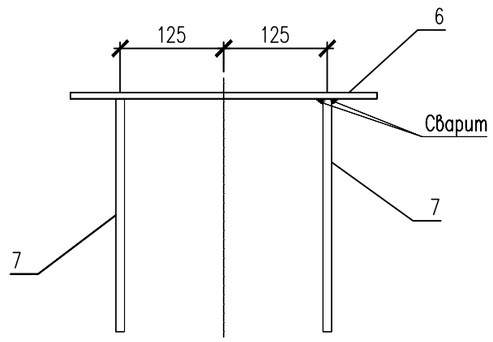

ЗД–1

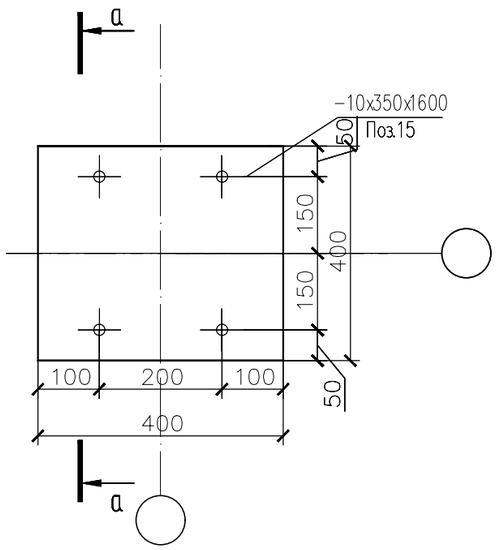

Спецификация материалов

Поз.	Обозначение	Наименование	Кол.	Масса ед., кг.	Примеч.
		Опора подвижная H=1500мм	16	29.21	467.36
1	ГОСТ 34028–2016	ø22 А400 L=675	4	2.01	8.056
3	ГОСТ 34028–2016	ø8 А240 L=1540	11	0.61	6.71
4	ГОСТ 34028–2016	ø16 А400 п.м	7	1.58	11.06
5	ГОСТ 34028–2016	ø8 А240 п.м	8.56	0.395	3.38
		Закладная деталь ЗД–1	2	17.32	34.64
6	ГОСТ 19903–74*	Лист 10x400x400 ГОСТ 19903–74* / С245 ГОСТ 27772–88*	1	12.56	12.56
7	ГОСТ 34028–2016	ø22 А400 L=400	4	1.19	4.76
		Материалы:			
		Бетон кл. С20/25 м3	0.42		

1. Сталь для конструкций С245 по ГОСТ 27772–88.
2. Изготовление вести на сварке ручной электродуговой по ГОСТ 5264–80 электродами типа Э46А по ГОСТ 9467–75.
3. Сварные швы принять в соответствии с табл. 39 СНиП РК 5.04–23–2002.
4. Окраску металлоконструкций производить краской ПФ 115 в два слоя и ГФ 021 в один слой.

Изм.	Кол.уч	Лист	N док.	Подпись	Дата
					2025
ГИП		Султангалиев			07.06.25
Проверил		Султангалиев			07.06.25
Исполнитель		Меделхан Ж			07.06.25
Н.контроль		Туркестанбаев			07.06.25

265–1–2025 АС

«Строительство паропровода для индустриальной зоны «Онтустик» с тепловым пунктом г. Шымкент» (Корректировка сметной документации).

Паропровод

Стадия	Лист	Листов
РП	17	133

ОП–2,3,5,6,7,8,9,10,11,12,13,14,15,16,17,18

ТОО «Әсем Жоба Құрылыс» г.Шымкент–2025г.

Согласовано

Часть ТС	Е.Е.Ерлен	20.07.23
Часть АС	Меделхан Ж	20.07.23

Взам. инв. N

Подп. и дата

Инв. N подл.

Копировал

Формат А3

ОП–19,20

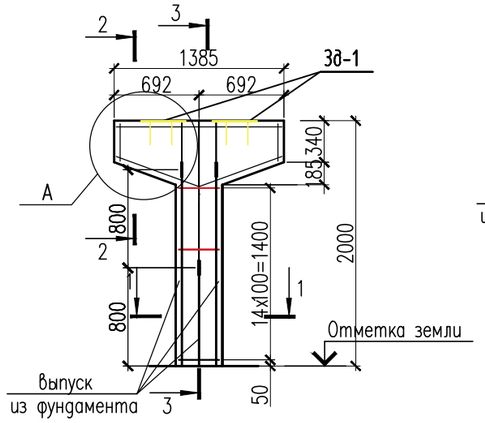

3 – 3

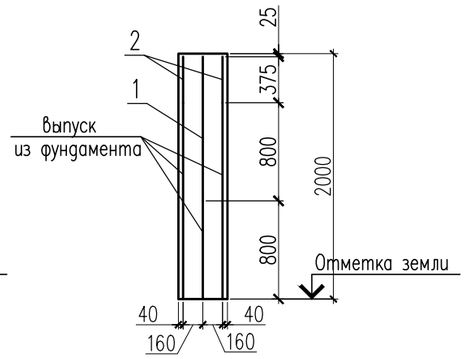

1 – 1

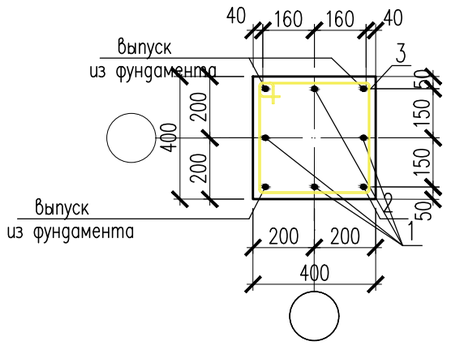

2 – 2

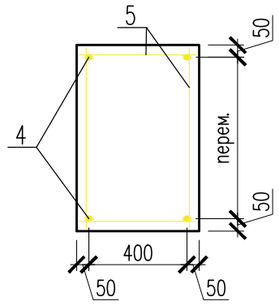

а – а

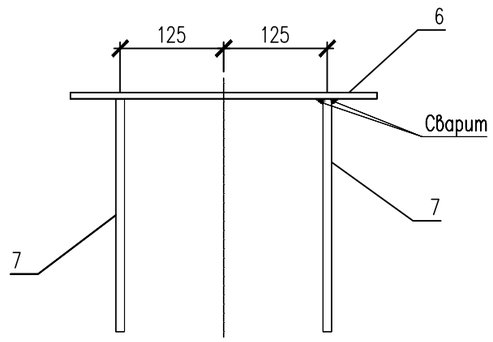

ЗД–1

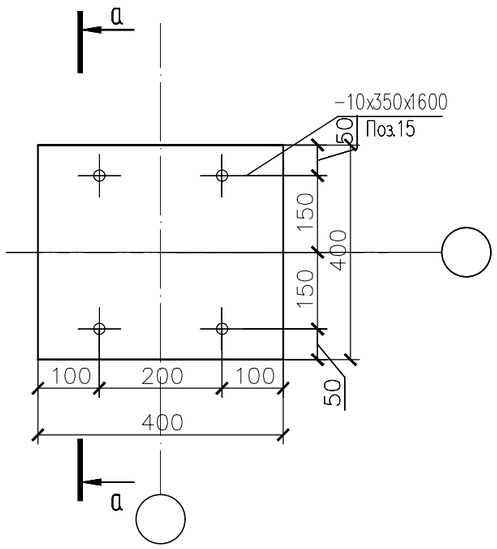

Спецификация материалов

Поз.	Обозначение	Наименование	Кол.	Масса ед., кг.	Примеч.
		Опора подвижная H=2000мм	2	42.42	84.84
1	ГОСТ 34028–2016	ø22 А400 L=1175	4	3.50	14.03
2	ГОСТ 34028–2016	ø22 А400 L=375	4	1.20	4.8
3	ГОСТ 34028–2016	ø8 А240 L=1540	15	0.61	9.15
4	ГОСТ 34028–2016	ø16 А400 п.м	7	1.58	11.06
5	ГОСТ 34028–2016	ø8 А240 п.м	8.56	0.395	3.38
		Закладная деталь ЗД–1	2	17.32	34.64
6	ГОСТ 19903–74*	Лист 10x400x400 ГОСТ 19903–74* / С245 ГОСТ 27772–88*	1	12.56	12.56
7	ГОСТ 34028–2016	ø22 А400 L=400	4	1.19	4.76
		Материалы:			
		Бетон кл. С20/25 м3	0.49		

1. Сталь для конструкций С245 по ГОСТ 27772–88.
2. Изготовление вести на сварке ручной электродуговой по ГОСТ 5264–80 электродами типа Э46А по ГОСТ 9467–75.
3. Сварные швы принять в соответствии с табл. 39 СНиП РК 5.04–23–2002.
4. Окраску металлоконструкций производить краской ПФ 115 в два слоя и ГФ 021 в один слой.

Изм.	Кол.уч	Лист	N док.	Подпись	Дата
					2025
ГИП		Султангалиев			07.06.25
Проверил		Султангалиев			07.06.25
Исполнитель		Меделхан Ж			07.06.25
Н.контроль		Туркестанбаев			07.06.25

265–1–2025 АС

«Строительство паропровода для индустриальной зоны «Онтустик» с тепловым пунктом г. Шымкент» (Корректировка сметной документации).

Паропровод

Стадия	Лист	Листов
РП	18	133

ОП–19,20

ТОО «Әсем Жоба Құрылыс» г.Шымкент–2025г.

Согласовано

Часть ТС	Е.Е.Ерлен	20.07.23
Часть АС	Меделхан Ж	20.07.23

Взам. инв. N

Подп. и дата

Инв. N подл.

Копировал

Формат А3

ОП-21,22,23,24

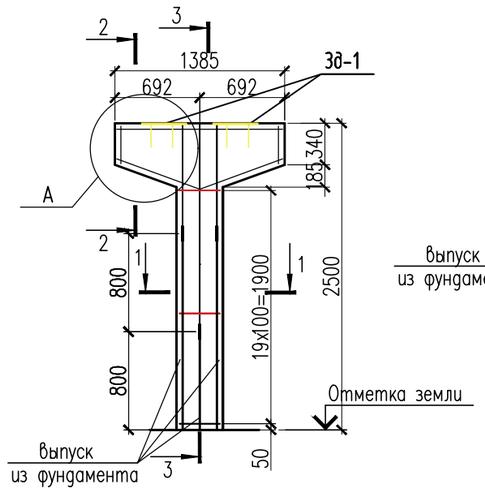

3 – 3

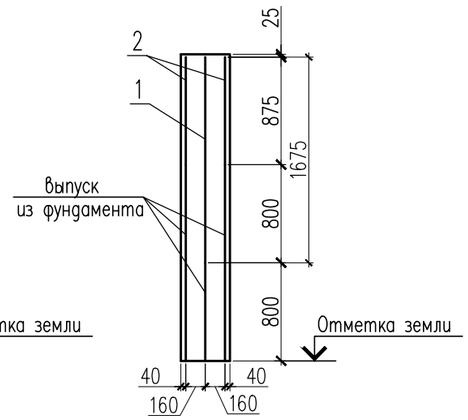

1 – 1

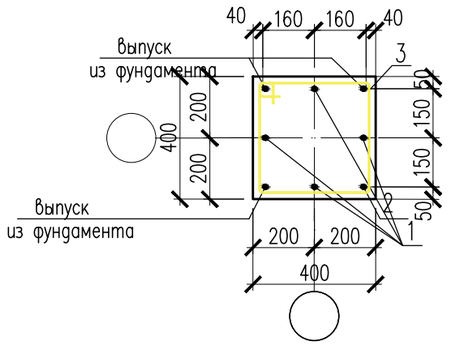

2 – 2

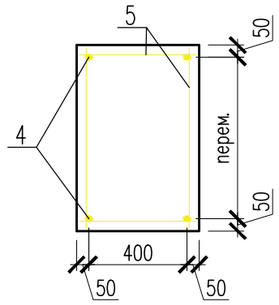

а – а

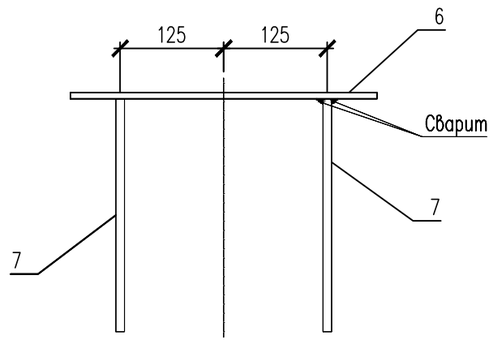

ЗД-1

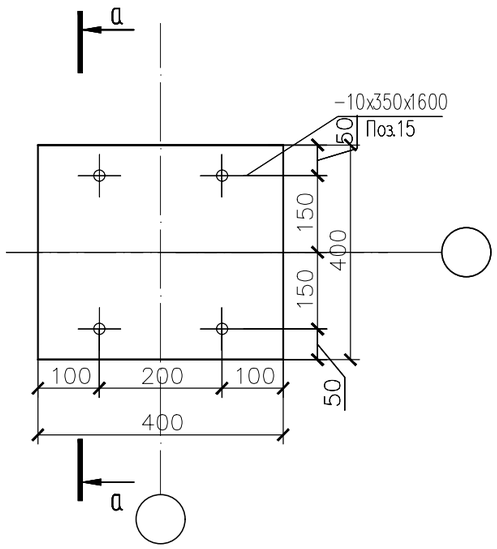

Спецификация материалов

Поз.	Обозначение	Наименование	Кол.	Масса ед., кг.	Примеч.
		Опора подвижная H=2500мм	4	57.08	228.38
1	ГОСТ 34028-2016	ø22 А400 L=1675	4	5.00	20.00
2	ГОСТ 34028-2016	ø22 А400 L=875	4	2.61	10.44
3	ГОСТ 34028-2016	ø8 А240 L=1540	20	0.61	12.2
4	ГОСТ 34028-2016	ø16 А400 п.м	7	1.58	11.06
5	ГОСТ 34028-2016	ø8 А240 п.м	8.56	0.395	3.38
		Закладная деталь ЗД-1	2	17.32	34.64
6	ГОСТ 19903-74*	Лист 10x400x400 ГОСТ 19903-74* / С245 ГОСТ 27772-88*	1	12.56	12.56
7	ГОСТ 34028-2016	ø22 А400 L=400	4	1.19	4.76
		Материалы:			
		Бетон кл. С20/25 м3	0.59		

1. Сталь для конструкций С245 по ГОСТ 27772-88.
2. Изготовление вести на сварке ручной электродуговой по ГОСТ 5264-80 электродами типа Э46А по ГОСТ 9467-75.
3. Сварные швы принять в соответствии с табл. 39 СНиП РК 5.04-23-2002.
4. Окраску металлоконструкций производить краской ПФ 115 в два слоя и ГФ 021 в один слой.

Изм.	Кол.уч	Лист	N док.	Подпись	Дата
					2025
ГИП		Султангалиев			07.06.25
Проверил		Султангалиев			07.06.25
Исполнитель		Меделхан Ж			07.06.25
Н.контроль		Туркестанбаев			07.06.25

265-1-2025 АС

«Строительство паропровода для индустриальной зоны «Онтустик» с тепловым пунктом г. Шымкент» (Корректировка сметной документации).

Паропровод

Стадия	Лист	Листов
РП	19	133

ОП-21,22,23,24

ТОО «Әсем Жоба Құрылыс» г.Шымкент-2025г.

Согласовано

Часть ТС	Е.Е.Ерлен	20.07.23
Часть АС	Меделхан Ж	20.07.23

Взам. инв. N

Подп. и дата

Инв. N подл.

Копировал

Формат А3

ОП–25,26,27,28,29,30,31,32,33

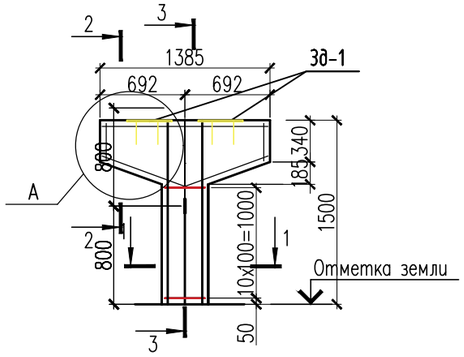

3 – 3

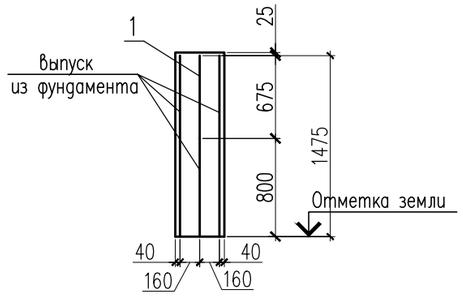

1 – 1

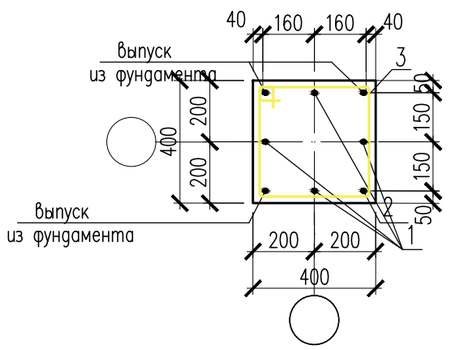

2 – 2

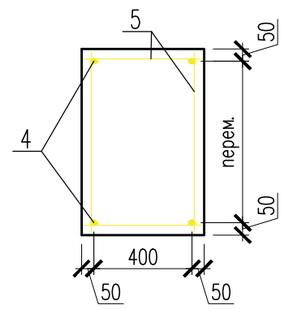

а – а

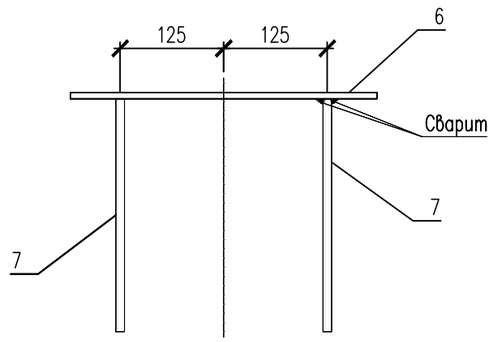

ЗД–1

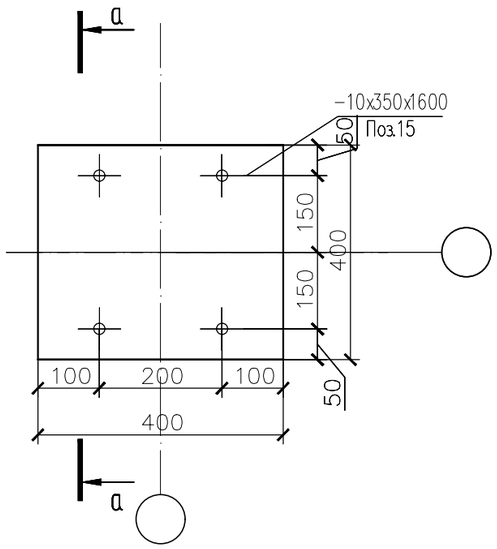

Спецификация материалов

Поз.	Обозначение	Наименование	Кол.	Масса ед., кг.	Примеч.
		Опора подвижная H=1500мм	9	29.21	262.89
1	ГОСТ 34028–2016	ø22 А400 L=675	4	2.01	8.056
3	ГОСТ 34028–2016	ø8 А240 L=1540	11	0.61	6.71
4	ГОСТ 34028–2016	ø16 А400 п.м	7	1.58	11.06
5	ГОСТ 34028–2016	ø8 А240 п.м	8.56	0.395	3.38
		Закладная деталь ЗД–1	2	17.32	34.64
6	ГОСТ 19903–74*	Лист 10x400x400 ГОСТ 19903–74* / С245 ГОСТ 27772–88*	1	12.56	12.56
7	ГОСТ 34028–2016	ø22 А400 L=400	4	1.19	4.76
		Материалы:			
		Бетон кл. С20/25 м3	0.42		

1. Сталь для конструкций С245 по ГОСТ 27772–88.
2. Изготовление вести на сварке ручной электродуговой по ГОСТ 5264–80 электродами типа Э46А по ГОСТ 9467–75.
3. Сварные швы принять в соответствии с табл. 39 СНиП РК 5.04–23–2002.
4. Окраску металлоконструкций производить краской ПФ 115 в два слоя и ГФ 021 в один слой.

Изм.	Кол.уч	Лист	N док.	Подпись	Дата
					2025
ГИП		Султангалиев			07.06.25
Проверил		Султангалиев			07.06.25
Исполнитель		Меделхан Ж			07.06.25
Н.контроль		Туркестанбаев			07.06.25

265–1–2025 АС

«Строительство паропровода для индустриальной зоны «Онтустик» с тепловым пунктом г. Шымкент» (Корректировка сметной документации).

Паропровод

Стадия	Лист	Листов
РП	20	133

ОП–25,26,27,28,29,30,31,32,33

ТОО «Әсем Жоба Құрылыс» г.Шымкент–2025г.

Согласовано

Часть ТС	Е.Е.Ерлен	20.07.23
Часть АС	Меделхан Ж	20.07.23

Взам. инв. N

Подп. и дата

Инв. N подл.

Копировал

Формат А3

ОП–34,35,36,37

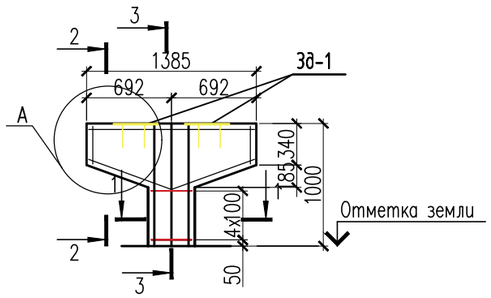

3 – 3

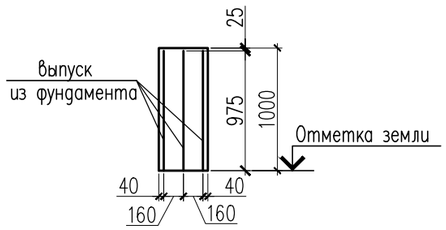

1 – 1

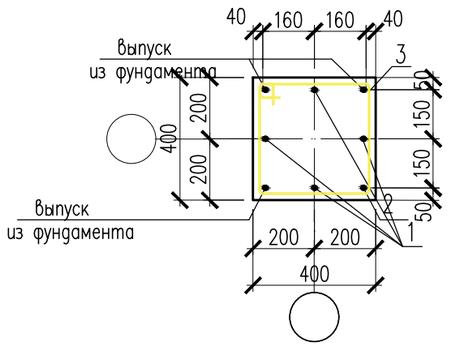

2 – 2

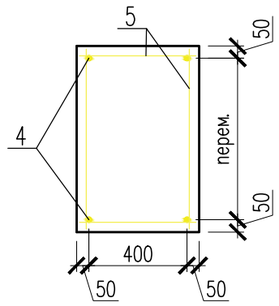

а – а

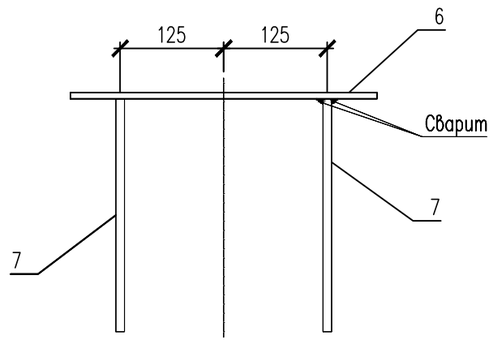

ЗД–1

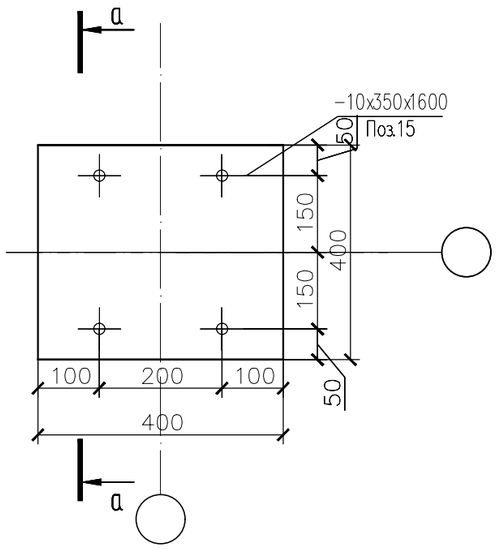

Спецификация материалов

Поз.	Обозначение	Наименование	Кол.	Масса ед., кг.	Примеч.
		Опора подвижная H=1000мм	4	17.49	69.96
3	ГОСТ 34028–2016	ø8 А240 L=1540	5	0.61	3.05
4	ГОСТ 34028–2016	ø16 А400 п.м	7	1.58	11.06
5	ГОСТ 34028–2016	ø8 А240 п.м	8.56	0.395	3.38
		Закладная деталь ЗД–1	2	17.32	34.64
6	ГОСТ 19903–74*	Лист 10x400x400 ГОСТ 19903–74* / С245 ГОСТ 27772–88*	1	12.56	12.56
7	ГОСТ 34028–2016	ø22 А400 L=400	4	1.19	4.76
		Материалы:			
		Бетон кл. С20/25 м3	0.335		

1. Сталь для конструкций С245 по ГОСТ 27772–88.
2. Изготовление вести на сварке ручной электродуговой по ГОСТ 5264–80 электродами типа Э46А по ГОСТ 9467–75.
3. Сварные швы принять в соответствии с табл. 39 СНиП РК 5.04–23–2002.
4. Окраску металлоконструкций производить краской ПФ 115 в два слоя и ГФ 021 в один слой.

Изм.	Кол.уч	Лист	N док.	Подпись	Дата
					2025
ГИП		Султангалиев			07.06.25
Проверил		Султангалиев			07.06.25
Исполнитель		Меделхан Ж			07.06.25
Н.контроль		Туркестанбаев			07.06.25

265–1–2025 АС

«Строительство паропровода для индустриальной зоны «Онтустик» с тепловым пунктом г. Шымкент» (Корректировка сметной документации).

Паропровод

Стадия	Лист	Листов
РП	21	133

ОП–34,35,36,37

ТОО «Әсем Жоба Құрылыс» г.Шымкент–2025г.

Согласовано

Часть ТС	Е.Е.Ерлен	20.07.23
Часть АС	Меделхан Ж	20.07.23

Взам. инв. N

Подп. и дата

Инв. N подл.

Копировал

Формат А3

ОП–38

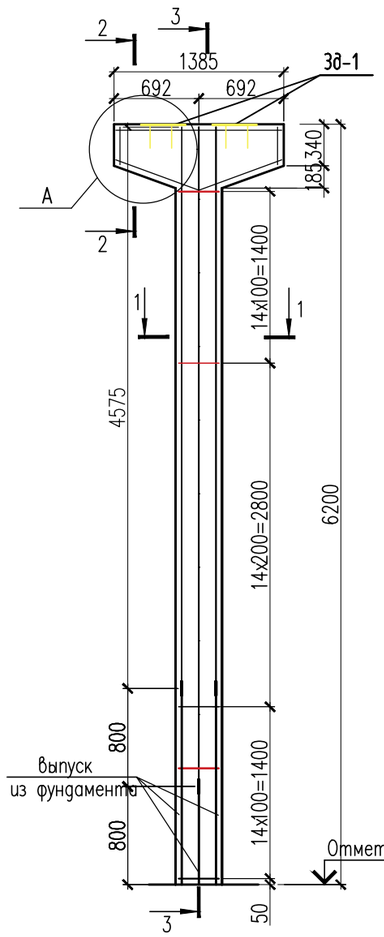

3 – 3

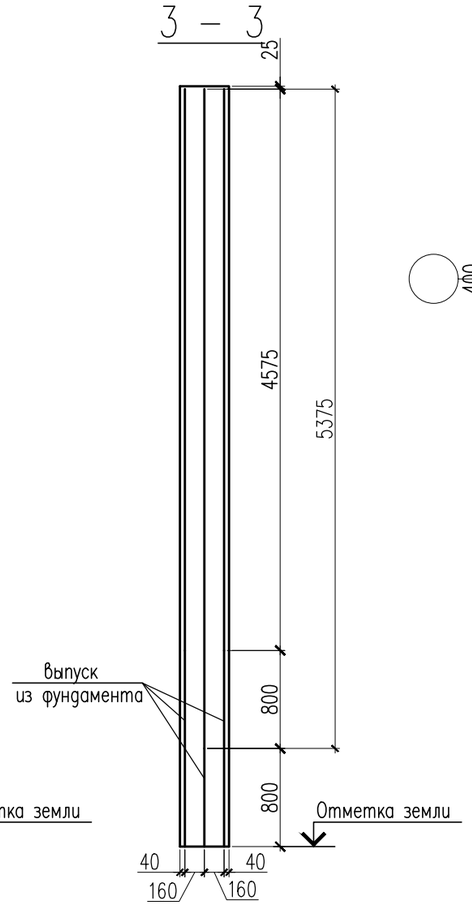

1 – 1

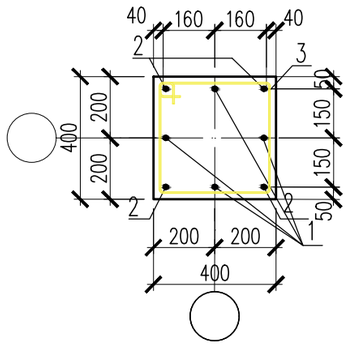

Спецификация материалов

Поз.	Обозначение	Наименование	Кол.	Масса ед., кг.	Примеч.
		Опора подвижная H=6200мм	1	160.03	160.03
1	ГОСТ 34028–2016	ø22 А400 L=5375	4	16.04	64.15
2	ГОСТ 34028–2016	ø22 А400 L=4575	4	13.65	54.60
3	ГОСТ 34028–2016	ø8 А240 L=1540	44	0.61	26.84
4	ГОСТ 34028–2016	ø16 А400 п.м	7	1.58	11.06
5	ГОСТ 34028–2016	ø8 А240 п.м	8.56	0.395	3.38
		Закладная деталь ЗД–1	2	17.32	34.64
6	ГОСТ 19903–74*	Лист 10x400x400 ГОСТ 19903–74* / С245 ГОСТ 27772–88*	1	12.56	12.56
7	ГОСТ 34028–2016	ø22 А400 L=400	4	1.19	4.76
		Материалы:			
		Бетон кл. С20/25 м3	1.116		

а – а

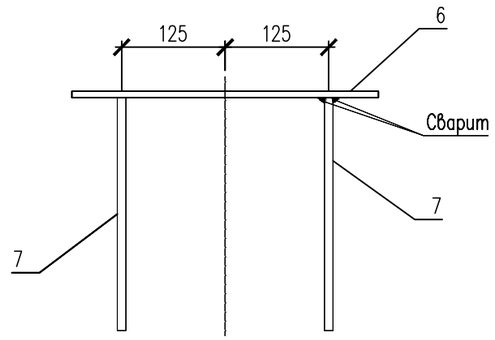

2 – 2

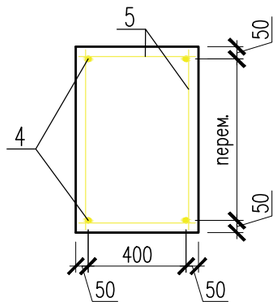

ЗД–1

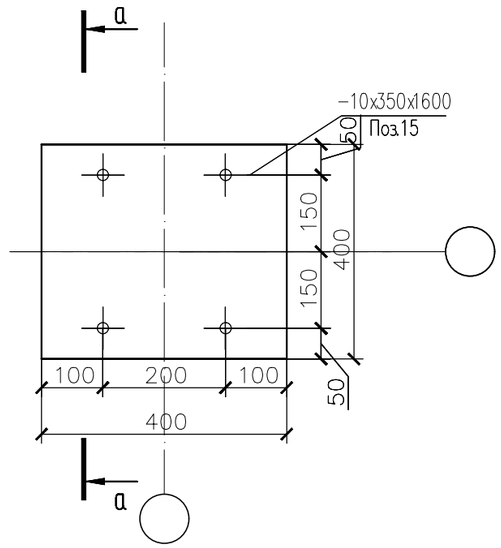

1. Сталь для конструкций С245 по ГОСТ 27772–88.
2. Изготовление вести на сварке ручной электродуговой по ГОСТ 5264–80 электродами типа Э46А по ГОСТ 9467–75.
3. Сварные швы принять в соответствии с табл. 39 СНиП РК 5.04–23–2002.
4. Окраску металлоконструкций производить краской ПФ 115 в два слоя и ГФ 021 в один слой.

Изм.	Кол.уч	Лист	N док.	Подпись	Дата
					2025
ГИП		Султангалиев			07.06.25
Проверил		Султангалиев			07.06.25
Исполнитель		Меделхан Ж			07.06.25
Н.контроль		Туркестанбаев			07.06.25

265–1–2025 АС

«Строительство паропровода для индустриальной зоны «Онтустик» с тепловым пунктом г. Шымкент» (Корректировка сметной документации).

Паропровод

Стадия	Лист	Листов
РП	22	133

ОП–38

ТОО «Әсем Жоба Құрылыс» г.Шымкент–2025г.

Согласовано

Часть ТС	Е.Е.Ерлен	20.07.23
Часть АС	Меделхан Ж	20.07.23

Взам. инв. N

Подп. и дата

Инв. N подл.

Копировал

Формат А3

ОП–39

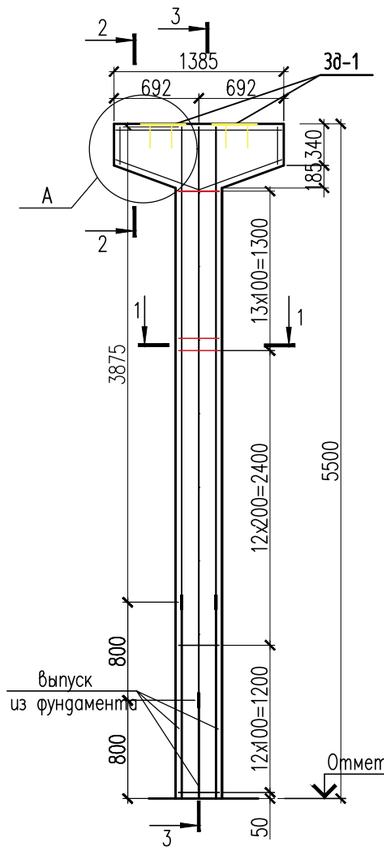

3 – 3

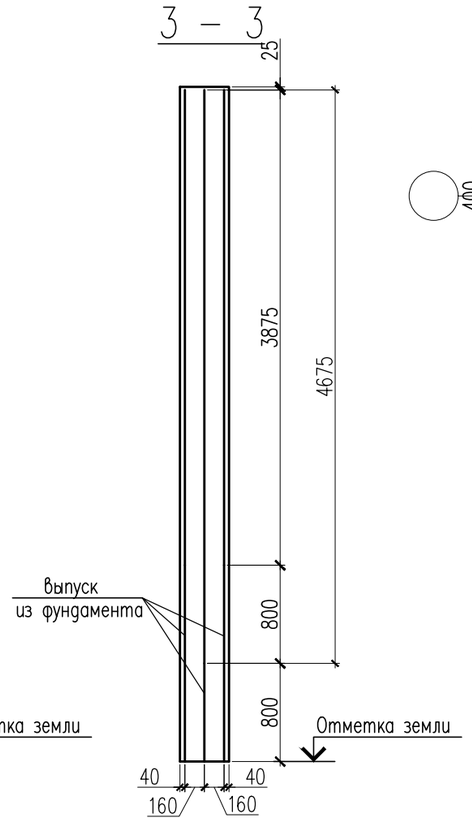

1 – 1

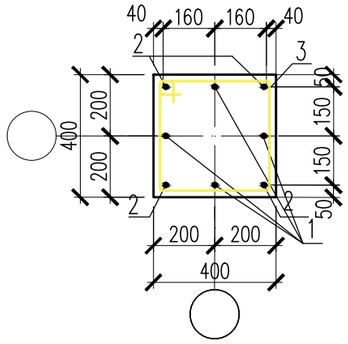

Спецификация материалов

Поз.	Обозначение	Наименование	Кол.	Масса ед., кг.	Примеч.
		Опора подвижная H=5500мм	1	139.67	139.67
1	ГОСТ 34028–2016	ø22 А400 L=4675	4	13.95	55.80
2	ГОСТ 34028–2016	ø22 А400 L=3875	4	11.56	46.25
3	ГОСТ 34028–2016	ø8 А240 L=1540	38	0.61	23.18
4	ГОСТ 34028–2016	ø16 А400 п.м	7	1.58	11.06
5	ГОСТ 34028–2016	ø8 А240 п.м	8.56	0.395	3.38
		Закладная деталь ЗД–1	2	17.32	34.64
6	ГОСТ 19903–74*	Лист 10х400х400 ГОСТ 19903–74* / С245 ГОСТ 27772–88*	1	12.56	12.56
7	ГОСТ 34028–2016	ø22 А400 L=400	4	1.19	4.76
		Материалы:			
		Бетон кл. С20/25 м3	1.01		

а – а

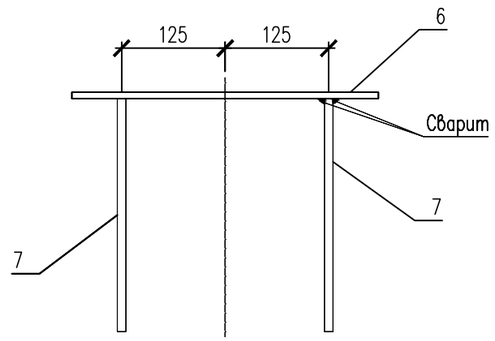

2 – 2

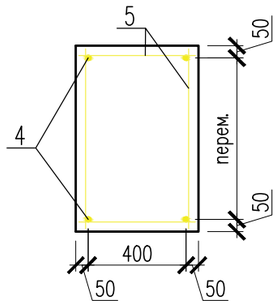

ЗД–1

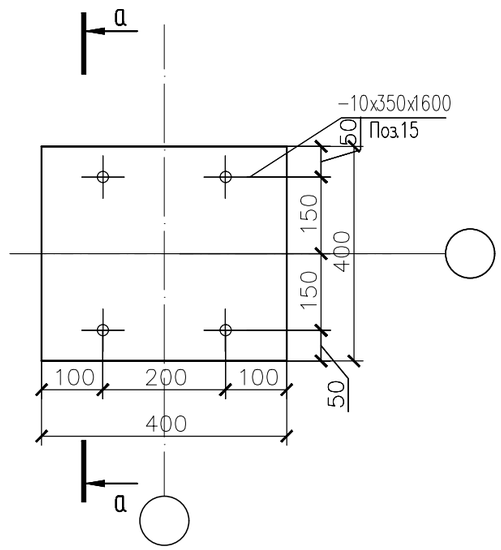

1. Сталь для конструкций С245 по ГОСТ 27772–88.
2. Изготовление вести на сварке ручной электродуговой по ГОСТ 5264–80 электродами типа Э46А по ГОСТ 9467–75.
3. Сварные швы принять в соответствии с табл. 39 СНиП РК 5.04–23–2002.
4. Окраску металлоконструкций производить краской ПФ 115 в два слоя и ГФ 021 в один слой.

Изм.	Кол.уч	Лист	N док.	Подпись	Дата
					2025
ГИП		Султангалиев			07.06.25
Проверил		Султангалиев			07.06.25
Исполнитель		Меделхан Ж			07.06.25
Н.контроль		Туркестанбаев			07.06.25

265–1–2025 АС

«Строительство паропровода для индустриальной зоны «Онтустик» с тепловым пунктом г. Шымкент» (Корректировка сметной документации).

Паропровод

Стадия	Лист	Листов
РП	23	133

УОП–39

ТОО «Әсем Жоба Құрылыс» г.Шымкент–2025г.

Копировал Формат А3

Согласовано

Часть ТС	Е.Е.Ерлен	20.07.23
Часть АС	Меделхан Ж	20.07.23

Взам. инв. N

Подп. и дата

Инв. N подл.

ОП-40,41,42

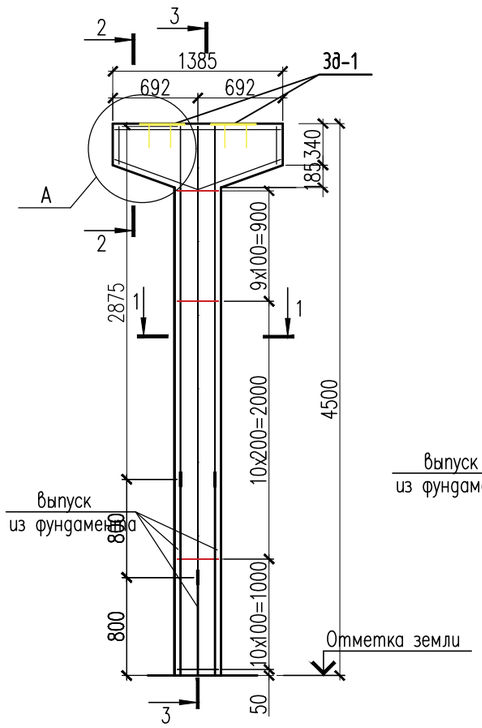

3 – 3

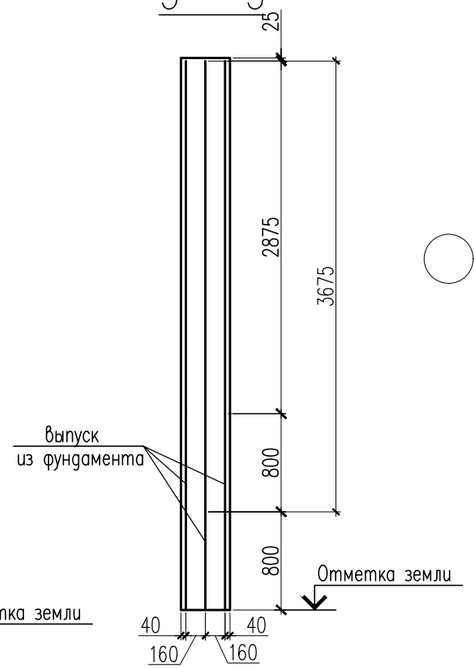

1 – 1

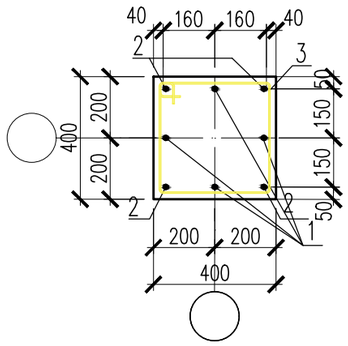

Спецификация материалов

Поз.	Обозначение	Наименование	Кол.	Масса ед., кг.	Примеч.
		Опора подвижная H=4500мм	3	110.81	332.43
1	ГОСТ 34028-2016	ø22 А400 L=3675	4	10.966	43.86
2	ГОСТ 34028-2016	ø22 А400 L=2875	4	8.58	34.31
3	ГОСТ 34028-2016	ø8 А240 L=1540	30	0.61	18.2
4	ГОСТ 34028-2016	ø16 А400 п.м	7	1.58	11.06
5	ГОСТ 34028-2016	ø8 А240 п.м	8.56	0.395	3.38
		Закладная деталь ЗД-1	2	17.32	34.64
6	ГОСТ 19903-74*	Лист 10x400x400 ГОСТ 19903-74* / С245 ГОСТ 27772-88*	1	12.56	12.56
7	ГОСТ 34028-2016	ø22 А400 L=400	4	1.19	4.76
		Материалы:			
		Бетон кл. С20/25 м3	0.88		

2 – 2

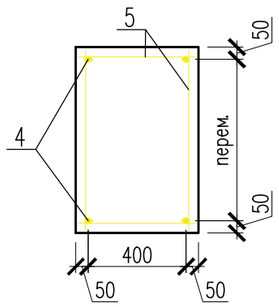

ЗД-1

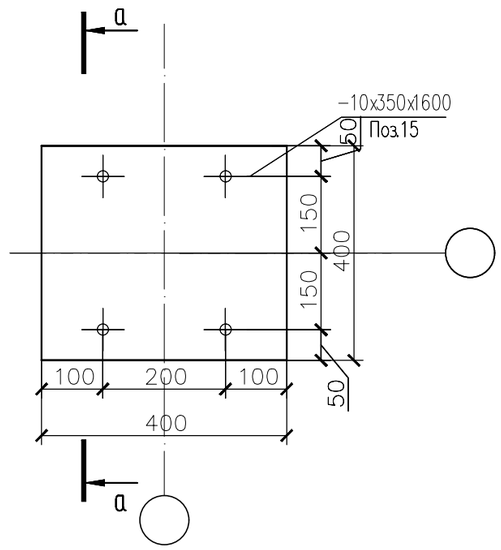

а – а

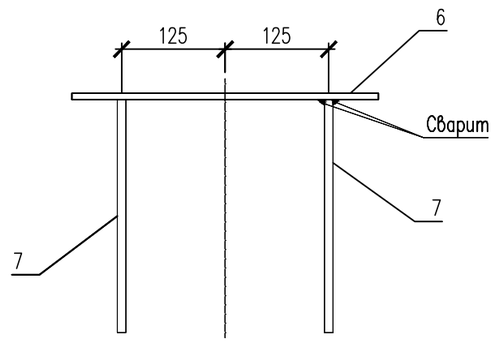

1. Сталь для конструкций С245 по ГОСТ 27772-88.
2. Изготовление вести на сварке ручной электродуговой по ГОСТ 5264-80 электродами типа Э46А по ГОСТ 9467-75.
3. Сварные швы принять в соответствии с табл. 39 СНиП РК 5.04-23-2002.
4. Окраску металлоконструкций производить краской ПФ 115 в два слоя и ГФ 021 в один слой.

Согласовано

Часть ТС	Е.Е.Ерлен	20.07.23
Часть АС	Меделхан Ж	20.07.23

Взам. инв. N

Подп. и дата

Инв. N подл.

Изм.	Кол.уч	Лист	N док.	Подпись	Дата
					2025

265-1-2025 АС

«Строительство паропровода для индустриальной зоны «Онтустик» с тепловым пунктом г. Шымкент» (Корректировка сметной документации).

ГИП	Султангалиев		07.06.25
Проверил	Султангалиев		07.06.25
Исполнитель	Меделхан Ж		07.06.25
Н. контроль	Туркестанбаев		07.06.25

Паропровод

Стадия	Лист	Листов
РП	24	133

ОП-40,41,42

ТОО «Әсем Жоба Құрылыс» г. Шымкент-2025г.

Копировал Формат А3

ОП-43

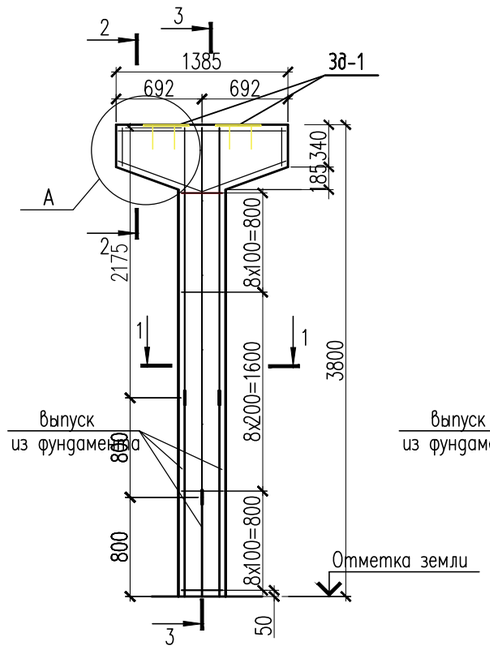

3 – 3

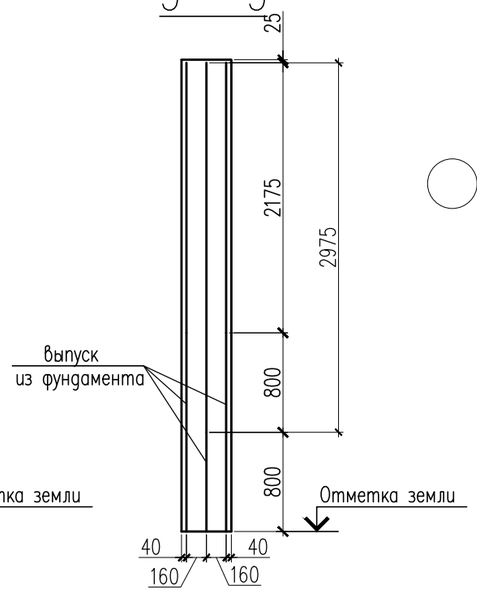

1 – 1

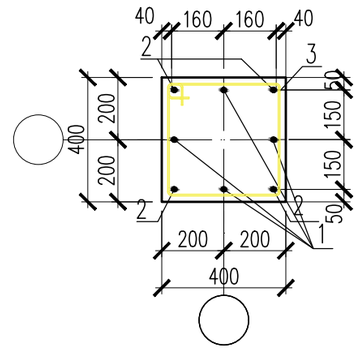

Спецификация материалов

Поз.	Обозначение	Наименование	Кол.	Масса ед., кг.	Примеч.
		Опора подвижная H=3800мм	1	91.19	91.19
1	ГОСТ 34028-2016	ø22 А400 L=2975	4	8.87	35.50
2	ГОСТ 34028-2016	ø22 А400 L=2175	4	6.50	26.0
3	ГОСТ 34028-2016	ø8 А240 L=1540	25	0.61	15.25
4	ГОСТ 34028-2016	ø16 А400 п.м	7	1.58	11.06
5	ГОСТ 34028-2016	ø8 А240 п.м	8.56	0.395	3.38
		Закладная деталь ЗД-1	2	17.32	34.64
6	ГОСТ 19903-74*	Лист 10х400х400 ГОСТ 19903-74* / С245 ГОСТ 27772-88*	1	12.56	12.56
7	ГОСТ 34028-2016	ø22 А400 L=400	4	1.19	4.76
		Материалы:			
		Бетон кл. С20/25 м3	0.79		

а – а

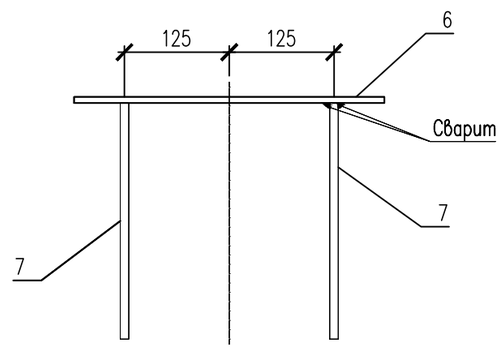

2 – 2

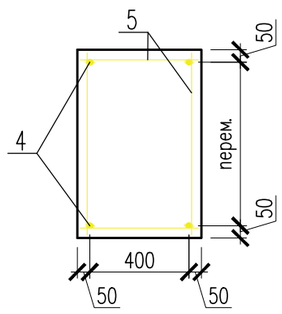

ЗД-1

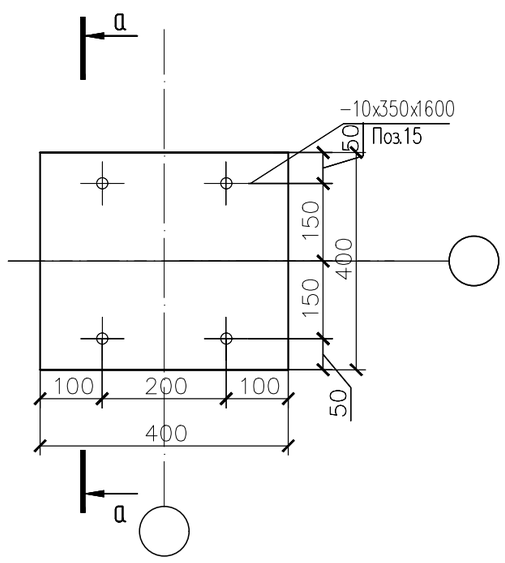

1. Сталь для конструкций С245 по ГОСТ 27772-88.
2. Изготовление вести на сварке ручной электродуговой по ГОСТ 5264-80 электродами типа Э46А по ГОСТ 9467-75.
3. Сварные швы принять в соответствии с табл. 39 СНиП РК 5.04-23-2002.
4. Окраску металлоконструкций производить краской ПФ 115 в два слоя и ГФ 021 в один слой.

Изм.	Кол.уч	Лист	N док.	Подпись	Дата	2025	265-1-2025 АС
							«Строительство паропровода для индустриальной зоны «Онтустик» с тепловым пунктом г. Шымкент» (Корректировка сметной документации).
ГИП		Султангалиев			07.06.25		Паропровод — Стадия: РП; Лист: 25; Листов: 133
Проверил		Султангалиев			07.06.25		
Исполнитель		Меделхан Ж			07.06.25		ОП-43 — ТОО «Өсем Жоба Құрылыс» г.Шымкент-2025г.
Н.контроль		Туркестанбаев			07.06.25		

Согласовано

Часть ТС	Е.Е.Ерлен	20.07.23
Часть АС	Меделхан Ж	20.07.23

Взам. инв. N

Подп. и дата

Инв. N подл.

ОП–44,45,46,47,48,49,50,51,52

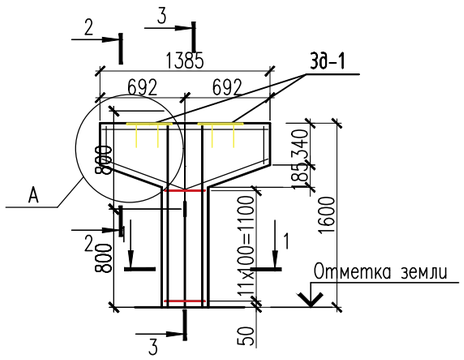

3 – 3

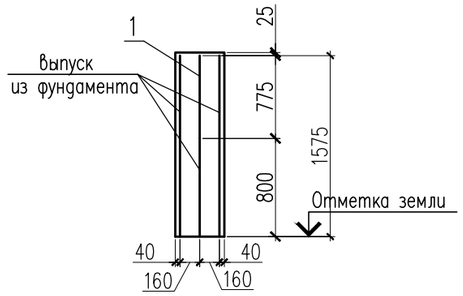

1 – 1

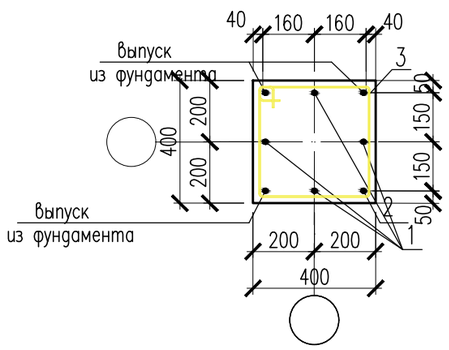

2 – 2

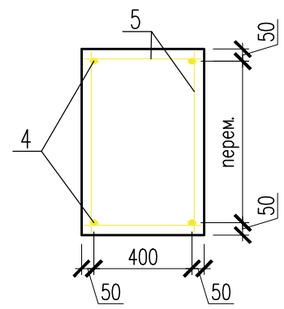

а – а

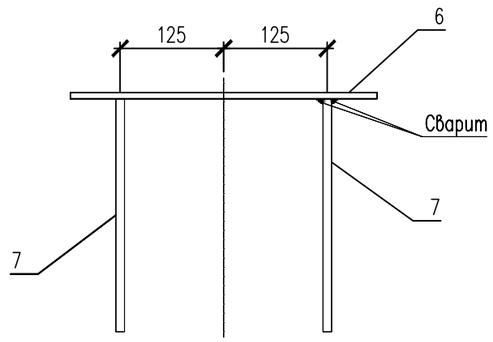

ЗД–1

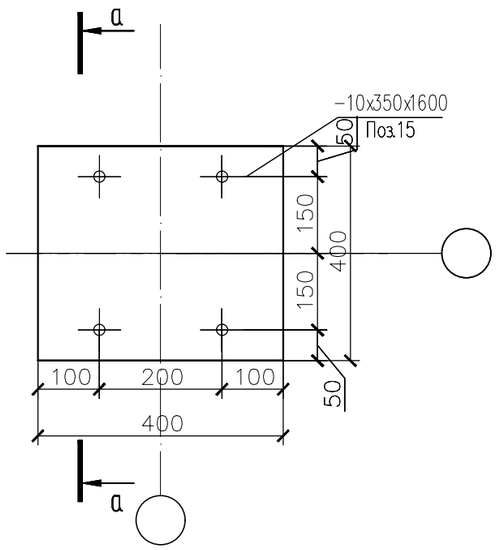

Спецификация материалов

Поз.	Обозначение	Наименование	Кол.	Масса ед., кг.	Примеч.
		Опора подвижная H=1600мм	9	31.01	279.09
1	ГОСТ 34028–2016	ø22 А400 L=775	4	2.31	9.25
3	ГОСТ 34028–2016	ø8 А240 L=1540	12	0.61	7.32
4	ГОСТ 34028–2016	ø16 А400 п.м	7	1.58	11.06
5	ГОСТ 34028–2016	ø8 А240 п.м	8.56	0.395	3.38
		Закладная деталь ЗД–1	2	17.32	34.64
6	ГОСТ 19903–74*	Лист 10x400x400 ГОСТ 19903–74* / С245 ГОСТ 27772–88*	1	12.56	12.56
7	ГОСТ 34028–2016	ø22 А400 L=400	4	1.19	4.76
		Материалы:			
		Бетон кл. С20/25 м3	0.44		

1. Сталь для конструкций С245 по ГОСТ 27772–88.
2. Изготовление вести на сварке ручной электродуговой по ГОСТ 5264–80 электродами типа Э46А по ГОСТ 9467–75.
3. Сварные швы принять в соответствии с табл. 39 СНиП РК 5.04–23–2002.
4. Окраску металлоконструкций производить краской ПФ 115 в два слоя и ГФ 021 в один слой.

Изм.	Кол.уч	Лист	N док.	Подпись	Дата
					2025
ГИП		Султангалиев			07.06.25
Проверил		Султангалиев			07.06.25
Исполнитель		Меделхан Ж			07.06.25
Н.контроль		Туркестанбаев			07.06.25

265–1–2025 АС

«Строительство паропровода для индустриальной зоны «Онтустик» с тепловым пунктом г. Шымкент» (Корректировка сметной документации).

Паропровод

Стадия	Лист	Листов
РП	26	133

ОП–44,45,46,47,48,49,50,51,52

ТОО «Әсем Жоба Құрылыс» г.Шымкент–2025г.

Согласовано

Часть ТС	Е.Е.Ерлен	20.07.23
Часть АС	Меделхан Ж	20.07.23

Взам. инв. N

Подп. и дата

Инв. N подл.

Копировал

Формат А3

ОП–53,54

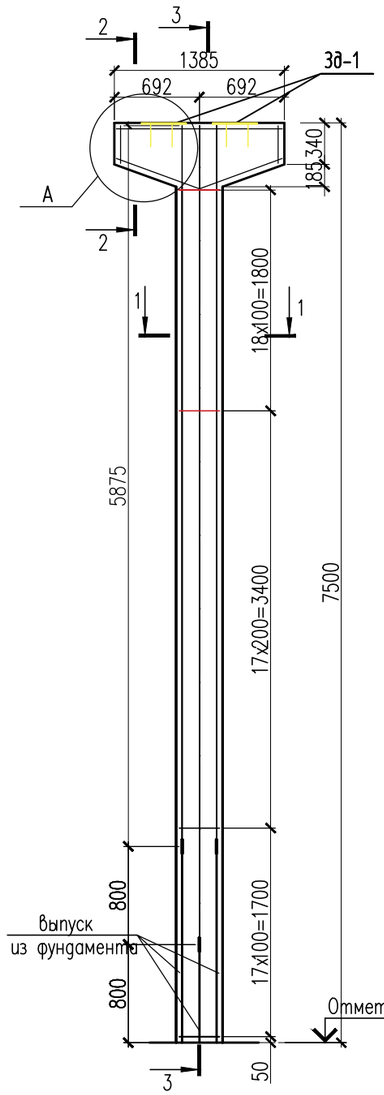

3 – 3

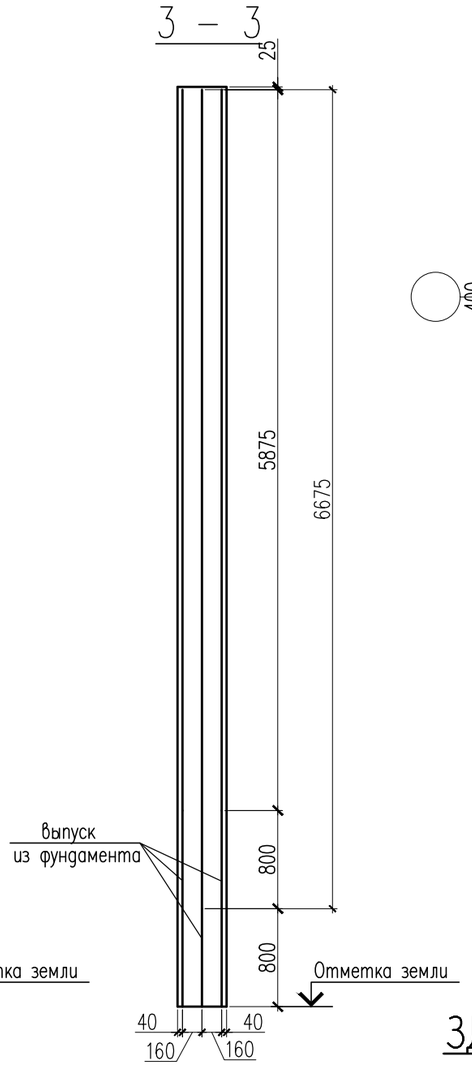

1 – 1

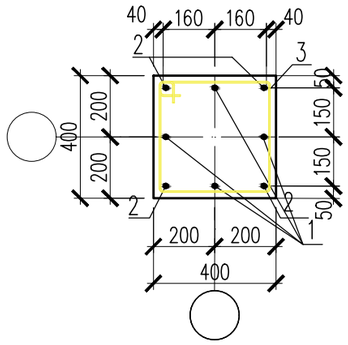

Спецификация материалов

Поз.	Обозначение	Наименование	Кол.	Масса ед., кг.	Примеч.
		Опора подвижная H=7500мм	2	196.57	393.14
1	ГОСТ 34028–2016	ø22 А400 L=6675	4	19.92	79.68
2	ГОСТ 34028–2016	ø22 А400 L=5875	4	17.53	70.12
3	ГОСТ 34028–2016	ø8 А240 L=1540	53	0.61	32.33
4	ГОСТ 34028–2016	ø16 А400 п.м	7	1.58	11.06
5	ГОСТ 34028–2016	ø8 А240 п.м	8.56	0.395	3.38
		Закладная деталь ЗД–1	2	17.32	34.64
6	ГОСТ 19903–74*	Лист 10x400x400 ГОСТ 19903–74* / С245 ГОСТ 27772–88*	1	12.56	12.56
7	ГОСТ 34028–2016	ø22 А400 L=400	4	1.19	4.76
		Материалы:			
		Бетон кл. С20/25 м3	1.32		

а – а

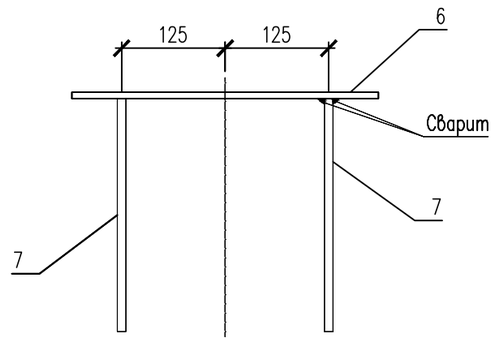

ЗД–1

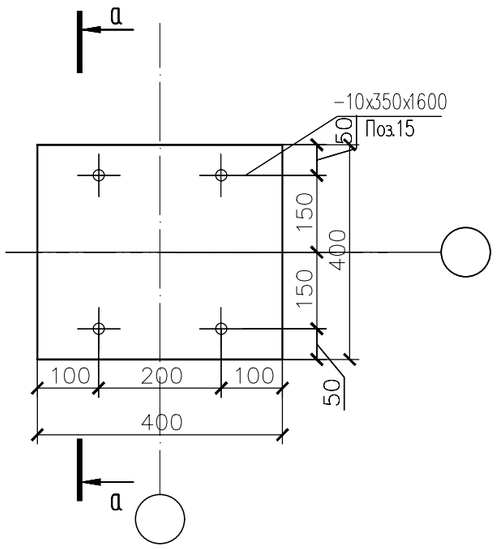

2 – 2

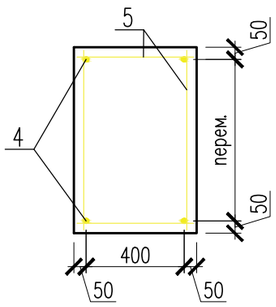

1. Сталь для конструкций С245 по ГОСТ 27772–88.
2. Изготовление вести на сварке ручной электродуговой по ГОСТ 5264–80 электродами типа Э46А по ГОСТ 9467–75.
3. Сварные швы принять в соответствии с табл. 39 СНиП РК 5.04–23–2002.
4. Окраску металлоконструкций производить краской ПФ 115 в два слоя и ГФ 021 в один слой.

Изм.	Кол.уч	Лист	N док	Подпись	Дата
					2025
ГИП		Султангалиев			07.06.25
Проверил		Султангалиев			07.06.25
Исполнитель		Меделхан Ж			07.06.25
Н.контроль		Туркестанбаев			07.06.25

265–1–2025 АС

«Строительство паропровода для индустриальной зоны «Онтустик» с тепловым пунктом г. Шымкент» (Корректировка сметной документации).

Паропровод

Стадия	Лист	Листов
РП	27	133

ОП–53,54

ТОО «Әсем Жоба Құрылыс» г.Шымкент–2025г.

Согласовано

Часть ТС	Е.Е.Ерлен	20.07.23
Часть АС	Меделхан Ж	20.07.23

Взам. инв. N

Подп. и дата

Инв. N подл.

Копировал

Формат А3

ОП-55

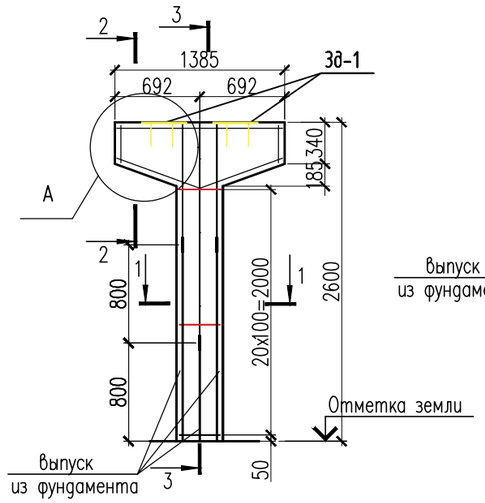

3 – 3

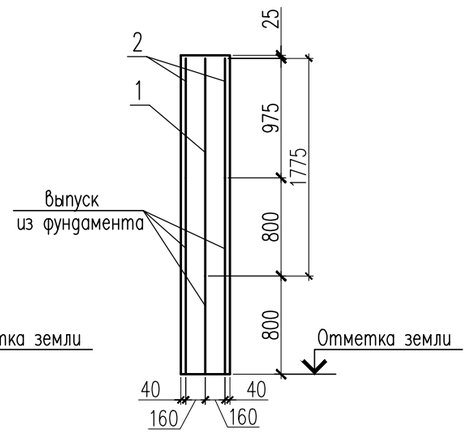

1 – 1

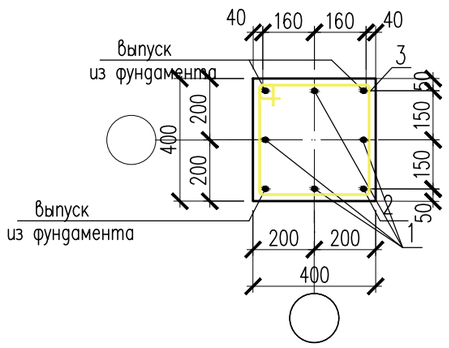

2 – 2

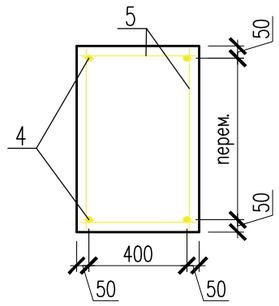

а – а

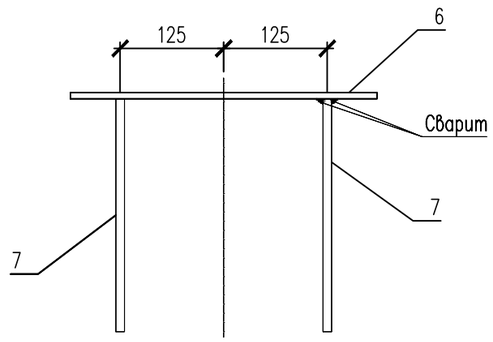

ЗД-1

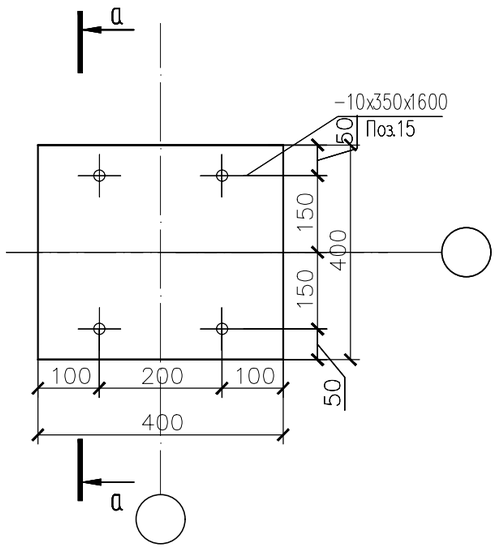

Спецификация материалов

Поз.	Обозначение	Наименование	Кол.	Масса ед., кг.	Примеч.
		Опора подвижная H=2600мм	1	60.09	60.09
1	ГОСТ 34028-2016	ø22 А400 L=1775	4	5.30	21.2
2	ГОСТ 34028-2016	ø22 А400 L=975	4	2.91	11.64
3	ГОСТ 34028-2016	ø8 А240 L=1540	21	0.61	12.81
4	ГОСТ 34028-2016	ø16 А400 п.м	7	1.58	11.06
5	ГОСТ 34028-2016	ø8 А240 п.м	8.56	0.395	3.38
		Закладная деталь ЗД-1	2	17.32	34.64
6	ГОСТ 19903-74*	Лист 10x400x400 ГОСТ 19903-74* / С245 ГОСТ 27772-88*	1	12.56	12.56
7	ГОСТ 34028-2016	ø22 А400 L=400	4	1.19	4.76
		Материалы:			
		Бетон кл. С20/25 м3	0.62		

1. Сталь для конструкций С245 по ГОСТ 27772-88.
2. Изготовление вести на сварке ручной электродуговой по ГОСТ 5264-80 электродами типа Э46А по ГОСТ 9467-75.
3. Сварные швы принять в соответствии с табл. 39 СНиП РК 5.04-23-2002.
4. Окраску металлоконструкций производить краской ПФ 115 в два слоя и ГФ 021 в один слой.

Изм.	Кол.уч	Лист	N док.	Подпись	Дата
					2025
ГИП		Султангалиев			07.06.25
Проверил		Султангалиев			07.06.25
Исполнитель		Меделхан Ж			07.06.25
Н.контроль		Туркестанбаев			07.06.25

265-1-2025 АС

«Строительство паропровода для индустриальной зоны «Онтустик» с тепловым пунктом г. Шымкент» (Корректировка сметной документации).

Паропровод

Стадия	Лист	Листов
РП	28	133

ОП-55

ТОО «Әсем Жоба Құрылыс» г.Шымкент-2025г.

Согласовано

Часть ТС	Е.Е.Ерлен	20.07.23
Часть АС	Меделхан Ж	20.07.23

Взам. инв. N

Подп. и дата

Инв. N подл.

Копировал

Формат А3

ОП–56,57,58,63,64,65,66

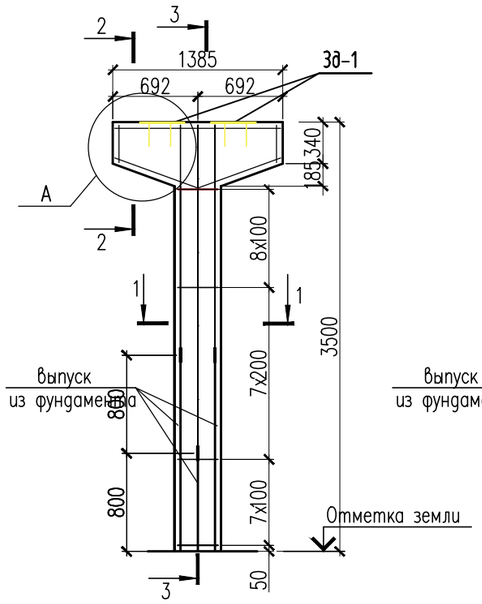

3 – 3

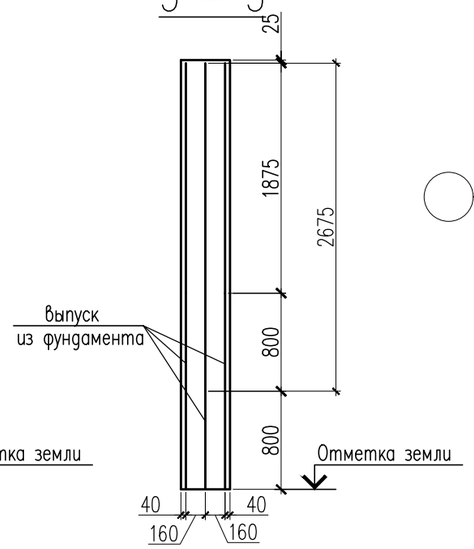

1 – 1

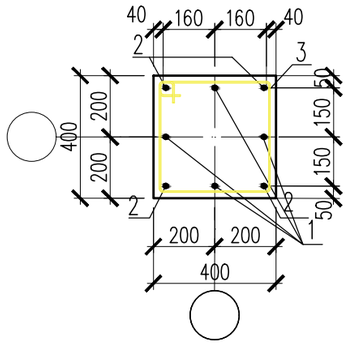

Спецификация материалов

Поз.	Обозначение	Наименование	Кол.	Масса ед., кг.	Примеч.
		Опора подвижная H=3500мм	7	82.80	579.60
1	ГОСТ 34028–2016	ø22 А400 L=2675	4	7.98	31.93
2	ГОСТ 34028–2016	ø22 А400 L=1875	4	5.60	22.4
3	ГОСТ 34028–2016	ø8 А240 L=1540	23	0.61	14.03
4	ГОСТ 34028–2016	ø16 А400 п.м	7	1.58	11.06
5	ГОСТ 34028–2016	ø8 А240 п.м	8.56	0.395	3.38
		Закладная деталь ЗД–1	2	17.32	34.64
6	ГОСТ 19903–74*	Лист 10x400x400 ГОСТ 19903–74* / С245 ГОСТ 27772–88*	1	12.56	12.56
7	ГОСТ 34028–2016	ø22 А400 L=400	4	1.19	4.76
		Материалы:			
		Бетон кл. С20/25 м3	0.76		

2 – 2

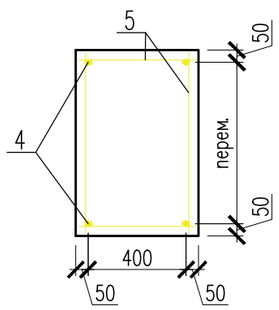

ЗД–1

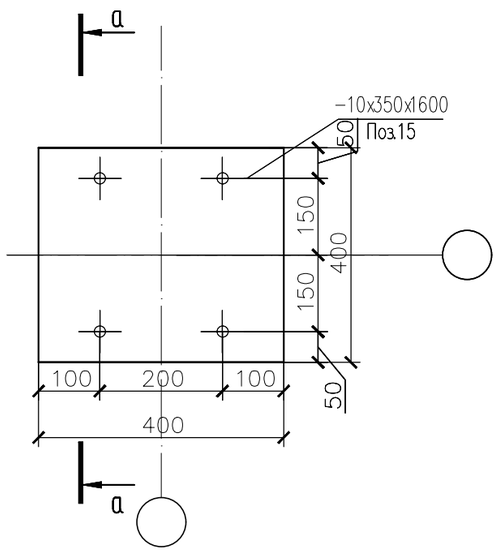

а – а

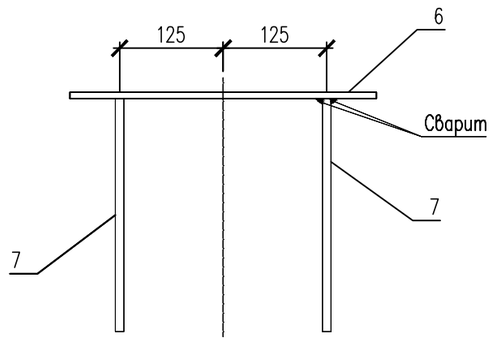

1. Сталь для конструкций С245 по ГОСТ 27772–88.
2. Изготовление вести на сварке ручной электродуговой по ГОСТ 5264–80 электродами типа Э46А по ГОСТ 9467–75.
3. Сварные швы принять в соответствии с табл. 39 СНиП РК 5.04–23–2002.
4. Окраску металлоконструкций производить краской ПФ 115 в два слоя и ГФ 021 в один слой.

Изм.	Кол.уч	Лист	N док	Подпись	Дата
					2025
ГИП		Султангалиев			07.06.25
Проверил		Султангалиев			07.06.25
Исполнитель		Меделхан Ж			07.06.25
Н.контроль		Туркестанбаев			07.06.25

265–1–2025 АС

«Строительство паропровода для индустриальной зоны «Онтустик» с тепловым пунктом г. Шымкент» (Корректировка сметной документации).

Паропровод

Стадия	Лист	Листов
РП	29	133

ОП–56,57,58,63,64,65,66

ТОО «Әсем Жоба Құрылыс» г.Шымкент–2025г.

Копировал Формат А3

Согласовано

Часть ТС	Е.Е.Ерлен	20.07.23
Часть АС	Меделхан Ж	20.07.23

Взам. инв. N

Подп. и дата

Инв. N подл.

ОП–59,60,61,62

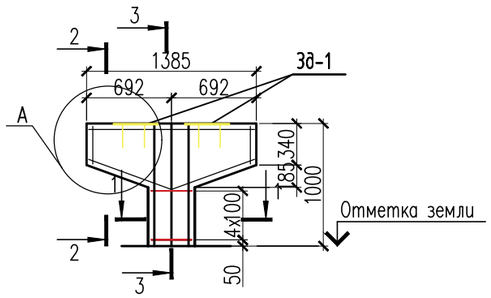

3 – 3

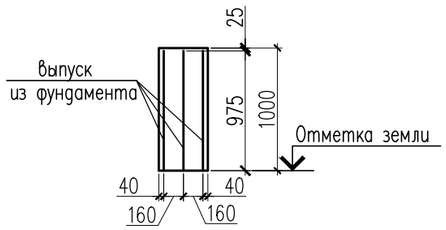

1 – 1

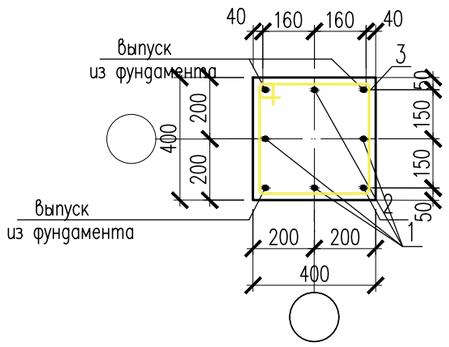

2 – 2

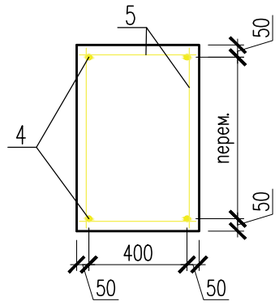

а – а

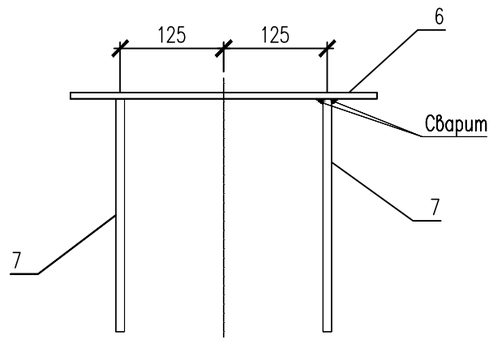

ЗД–1

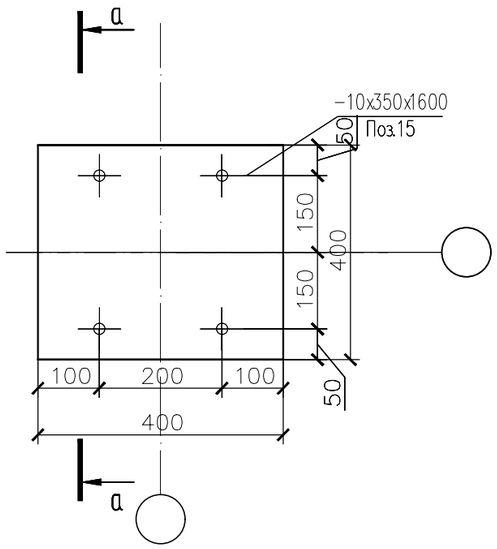

Спецификация материалов

Поз.	Обозначение	Наименование	Кол.	Масса ед., кг.	Примеч.
		Опора подвижная H=1000мм	4	17.49	69.96
3	ГОСТ 34028–2016	ø8 А240 L=1540	5	0.61	3.05
4	ГОСТ 34028–2016	ø16 А400 п.м	7	1.58	11.06
5	ГОСТ 34028–2016	ø8 А240 п.м	8.56	0.395	3.38
		Закладная деталь ЗД–1	2	17.32	34.64
6	ГОСТ 19903–74*	Лист 10x400x400 ГОСТ 19903–74* / С245 ГОСТ 27772–88*	1	12.56	12.56
7	ГОСТ 34028–2016	ø22 А400 L=400	4	1.19	4.76
		Материалы:			
		Бетон кл. С20/25 м3	0.335		

1. Сталь для конструкций С245 по ГОСТ 27772–88.
2. Изготовление вести на сварке ручной электродуговой по ГОСТ 5264–80 электродами типа Э46А по ГОСТ 9467–75.
3. Сварные швы принять в соответствии с табл. 39 СНиП РК 5.04–23–2002.
4. Окраску металлоконструкций производить краской ПФ 115 в два слоя и ГФ 021 в один слой.

Изм.	Кол.уч	Лист	N док.	Подпись	Дата
					2025
ГИП		Султангалиев			07.06.25
Проверил		Султангалиев			07.06.25
Исполнитель		Меделхан Ж			07.06.25
Н.контроль		Туркестанбаев			07.06.25

265–1–2025 АС

«Строительство паропровода для индустриальной зоны «Онтустик» с тепловым пунктом г. Шымкент» (Корректировка сметной документации).

Паропровод

Стадия	Лист	Листов
РП	30	133

ОП–59,60,61,62

ТОО «Әсем Жоба Құрылыс» г.Шымкент–2025г.

Согласовано

Часть ТС	Е.Е.Ерлен	20.07.23
Часть АС	Меделхан Ж	20.07.23

Взам. инв. N

Подп. и дата

Инв. N подл.

Копировал

Формат А3

ОП-67

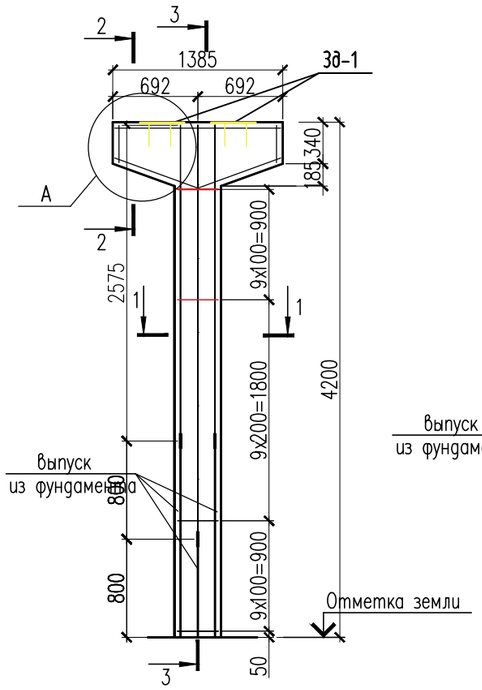

3 – 3

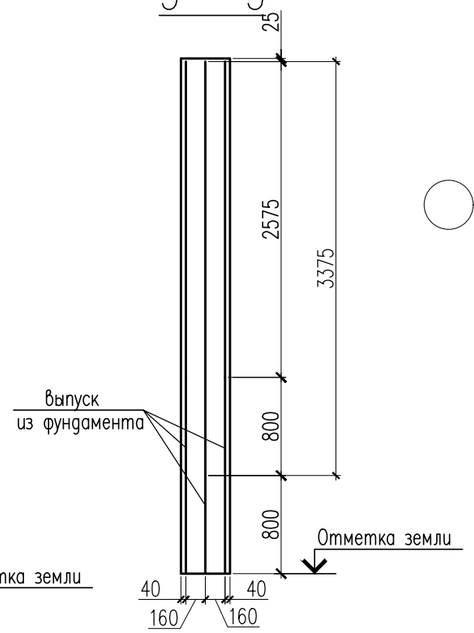

1 – 1

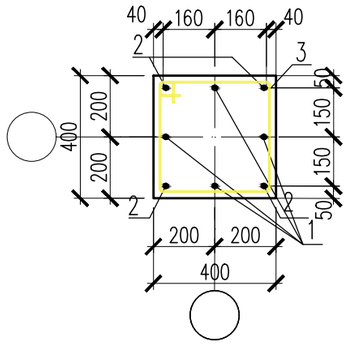

Спецификация материалов

Поз.	Обозначение	Наименование	Кол.	Масса ед., кг.	Примеч.
		Опора подвижная H=4200мм	1	102.50	102.5
1	ГОСТ 34028-2016	ø22 А400 L=3375	4	10.07	40.28
2	ГОСТ 34028-2016	ø22 А400 L=2575	4	7.68	30.73
3	ГОСТ 34028-2016	ø8 А240 L=1540	28	0.61	17.08
4	ГОСТ 34028-2016	ø16 А400 п.м	7	1.58	11.06
5	ГОСТ 34028-2016	ø8 А240 п.м	8.56	0.395	3.38
		Закладная деталь ЗД-1	2	17.32	34.64
6	ГОСТ 19903-74*	Лист 10x400x400 ГОСТ 19903-74* / С245 ГОСТ 27772-88*	1	12.56	12.56
7	ГОСТ 34028-2016	ø22 А400 L=400	4	1.19	4.76
		Материалы:			
		Бетон кл. С20/25 м3	0.812		

а – а

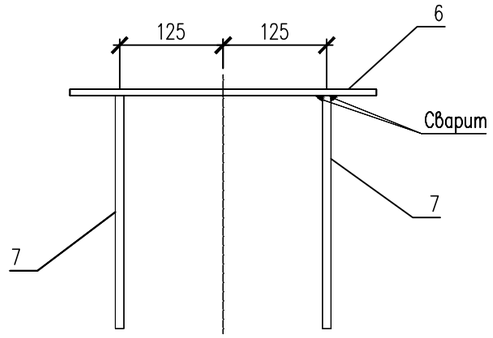

2 – 2

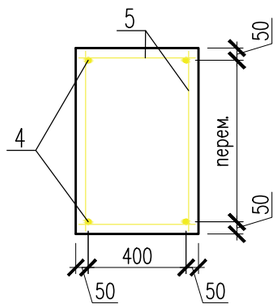

ЗД-1

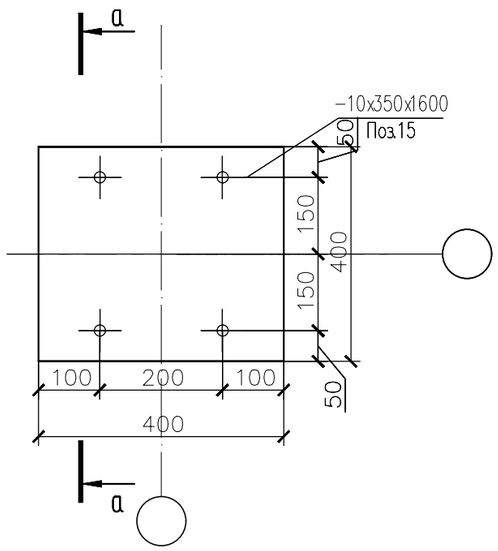

1. Сталь для конструкций С245 по ГОСТ 27772-88.
2. Изготовление вести на сварке ручной электродуговой по ГОСТ 5264-80 электродами типа Э46А по ГОСТ 9467-75.
3. Сварные швы принять в соответствии с табл. 39 СНиП РК 5.04-23-2002.
4. Окраску металлоконструкций производить краской ПФ 115 в два слоя и ГФ 021 в один слой.

Изм.	Кол.уч	Лист	N док	Подпись	Дата
ГИП		Султангалиев			07.06.25
Проверил		Султангалиев			07.06.25
Исполнитель		Меделхан Ж			07.06.25
Н.контроль		Туркестанбаев			07.06.25

2025

265-1-2025 АС

«Строительство паропровода для индустриальной зоны «Онтустик» с тепловым пунктом г. Шымкент» (Корректировка сметной документации).

Паропровод

Стадия	Лист	Листов
РП	31	133

ОП-67

ТОО «Әсем Жоба Құрылыс» г.Шымкент-2025г.

Согласовано

Часть ТС	Е.Е.Ерлен	20.07.23
Часть АС	Меделхан Ж	20.07.23

Взам. инв. N

Подп. и дата

Инв. N подл.

Копировал

Формат А3

ОП–68

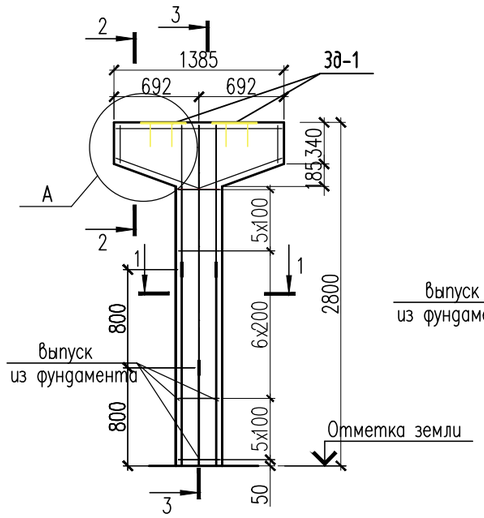

3 – 3

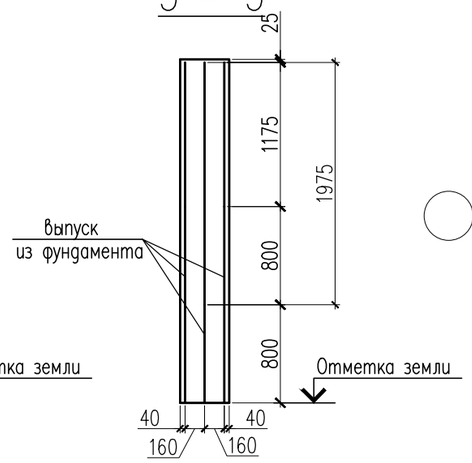

1 – 1

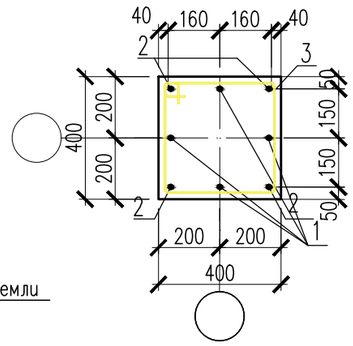

Спецификация материалов

Поз.	Обозначение	Наименование	Кол.	Масса ед., кг.	Примеч.
		Опора подвижная H=2800мм	1	63.01	63.01
1	ГОСТ 34028–2016	ø22 А400 L=1975	4	5.89	23.57
2	ГОСТ 34028–2016	ø22 А400 L=1175	4	3.50	14.02
3	ГОСТ 34028–2016	ø8 А240 L=1540	18	0.61	10.98
4	ГОСТ 34028–2016	ø16 А400 п.м	7	1.58	11.06
5	ГОСТ 34028–2016	ø8 А240 п.м	8.56	0.395	3.38
		Закладная деталь ЗД–1	2	17.32	34.64
6	ГОСТ 19903–74*	Лист 10х400х400 ГОСТ 19903–74* / С245 ГОСТ 27772–88*	1	12.56	12.56
7	ГОСТ 34028–2016	ø22 А400 L=400	4	1.19	4.76
		Материалы:			
		Бетон кл. С20/25 м3	0.66		

а – а

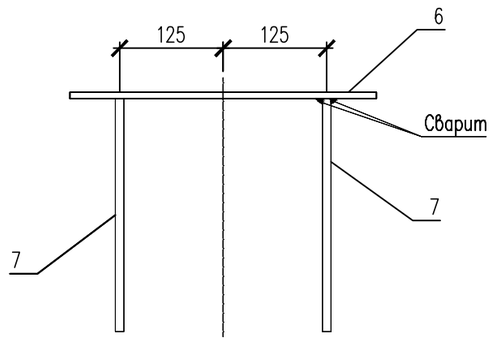

2 – 2

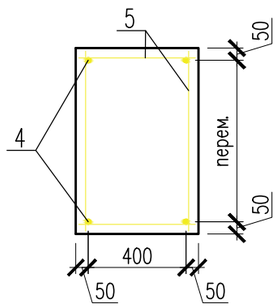

ЗД–1

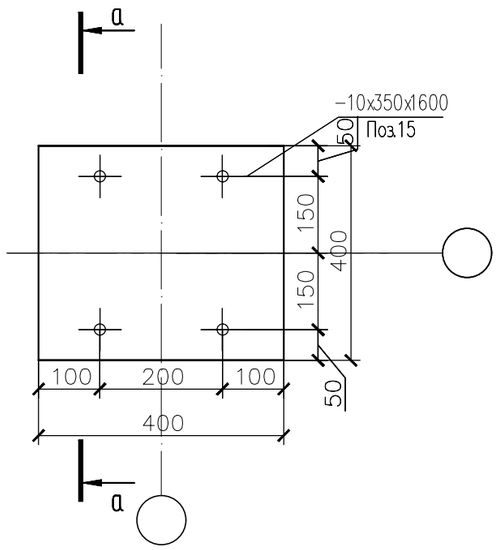

1. Сталь для конструкций С245 по ГОСТ 27772–88.
2. Изготовление вести на сварке ручной электродуговой по ГОСТ 5264–80 электродами типа Э46А по ГОСТ 9467–75.
3. Сварные швы принять в соответствии с табл. 39 СНиП РК 5.04–23–2002.
4. Окраску металлоконструкций производить краской ПФ 115 в два слоя и ГФ 021 в один слой.

Изм.	Кол.уч	Лист	N док	Подпись	Дата
					2025
ГИП		Султангалиев			07.06.25
Проверил		Султангалиев			07.06.25
Исполнитель		Меделхан Ж			07.06.25
Н. контроль		Туркестанбаев			07.06.25

265–1–2025 АС

«Строительство паропровода для индустриальной зоны «Онтустик» с тепловым пунктом г. Шымкент» (Корректировка сметной документации).

Паропровод

Стадия	Лист	Листов
РП	32	133

ОП–68

ТОО «Әсем Жоба Құрылыс» г. Шымкент–2025г.

Согласовано

Часть ТС	Е.Е.Ерлен	20.07.23
Часть АС	Меделхан Ж	20.07.23

Взам. инв. N

Подп. и дата

Инв. N подл.

Копировал

Формат А3

ОП-69

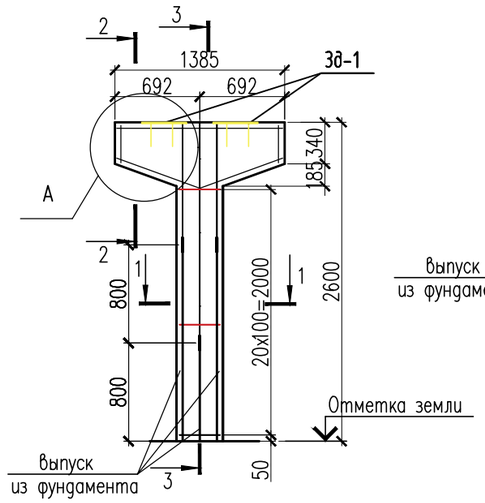

3 – 3

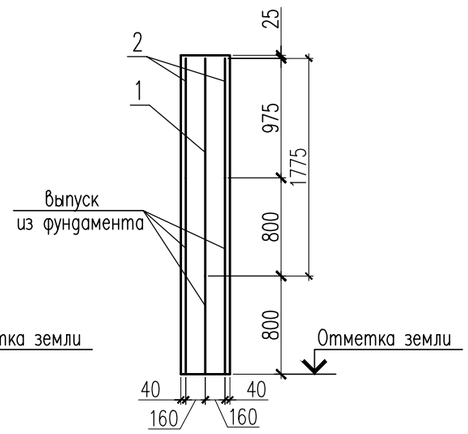

1 – 1

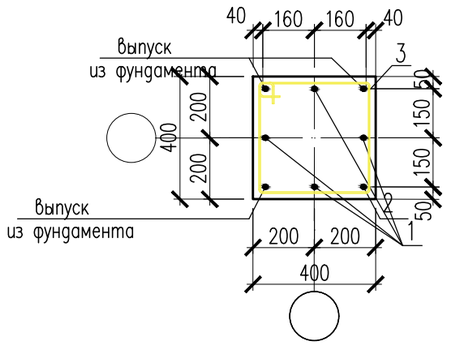

2 – 2

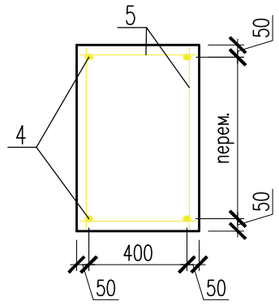

а – а

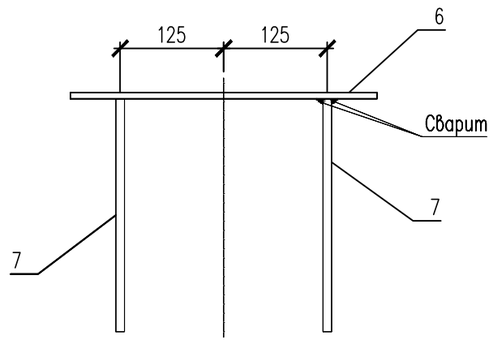

ЗД-1

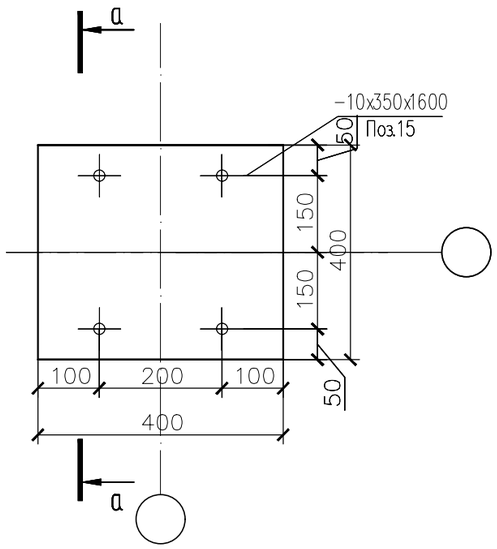

Спецификация материалов

Поз.	Обозначение	Наименование	Кол.	Масса ед., кг.	Примеч.
		Опора подвижная H=2600мм	1	60.09	60.09
1	ГОСТ 34028-2016	ø22 А400 L=1775	4	5.30	21.2
2	ГОСТ 34028-2016	ø22 А400 L=975	4	2.91	11.64
3	ГОСТ 34028-2016	ø8 А240 L=1540	21	0.61	12.81
4	ГОСТ 34028-2016	ø16 А400 п.м	7	1.58	11.06
5	ГОСТ 34028-2016	ø8 А240 п.м	8.56	0.395	3.38
		Закладная деталь ЗД-1	2	17.32	34.64
6	ГОСТ 19903-74*	Лист 10x400x400 ГОСТ 19903-74* / С245 ГОСТ 27772-88*	1	12.56	12.56
7	ГОСТ 34028-2016	ø22 А400 L=400	4	1.19	4.76
		Материалы:			
		Бетон кл. С20/25 м3	0.62		

1. Сталь для конструкций С245 по ГОСТ 27772-88.
2. Изготовление вести на сварке ручной электродуговой по ГОСТ 5264-80 электродами типа Э46А по ГОСТ 9467-75.
3. Сварные швы принять в соответствии с табл. 39 СНиП РК 5.04-23-2002.
4. Окраску металлоконструкций производить краской ПФ 115 в два слоя и ГФ 021 в один слой.

Изм.	Кол.уч	Лист	N док.	Подпись	Дата
					2025
ГИП		Султангалиев			07.06.25
Проверил		Султангалиев			07.06.25
Исполнитель		Меделхан Ж			07.06.25
Н.контроль		Туркестанбаев			07.06.25

265-1-2025 АС

«Строительство паропровода для индустриальной зоны «Онтустик» с тепловым пунктом г. Шымкент» (Корректировка сметной документации).

Паропровод

Стадия	Лист	Листов
РП	33	133

ОП-69

ТОО «Әсем Жоба Құрылыс» г.Шымкент-2025г.

Согласовано

Часть ТС	Е.Е.Ерлен	20.07.23
Часть АС	Меделхан Ж	20.07.23

Взам. инв. N

Подп. и дата

Инв. N подл.

Копировал

Формат А3

ОП–70

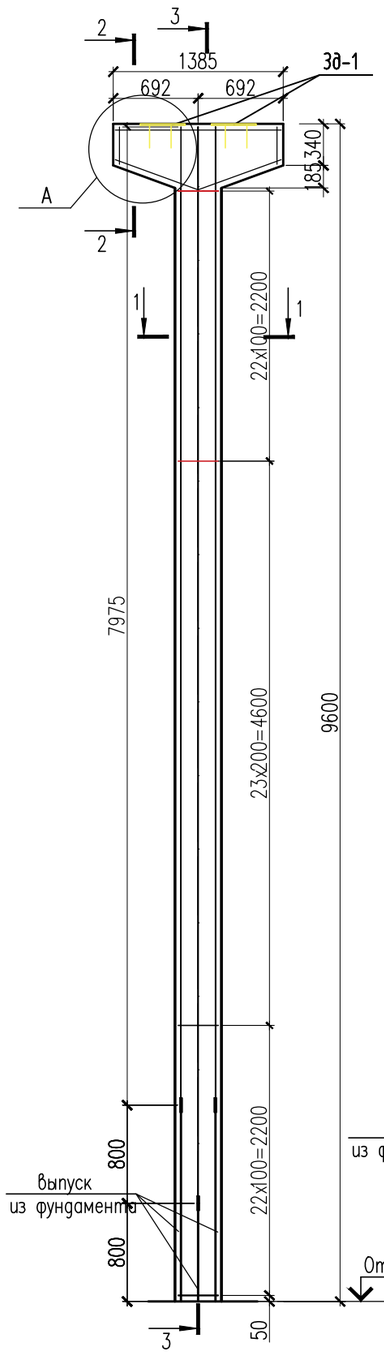

3 – 3

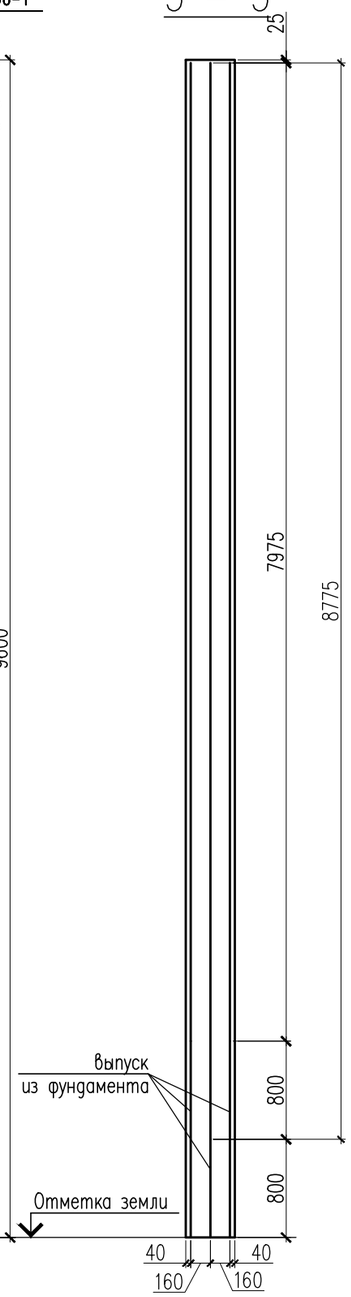

1 – 1

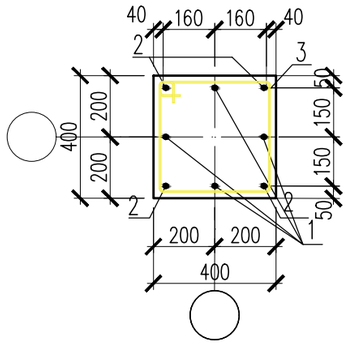

2 – 2

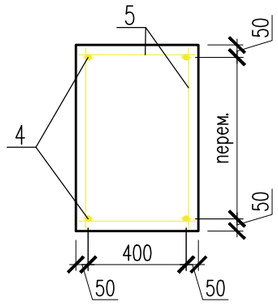

а – а

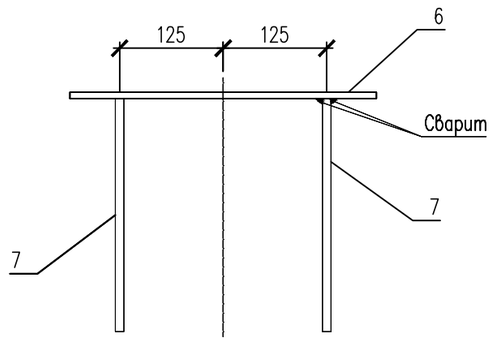

ЗД–1

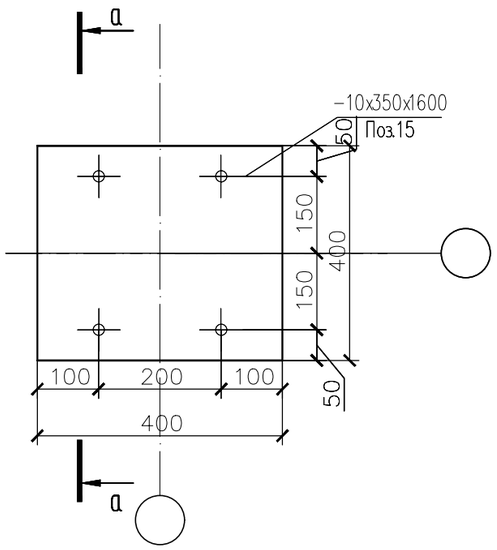

Спецификация материалов

Поз.	Обозначение	Наименование	Кол.	Масса ед., кг.	Примеч.
		Опора подвижная H=9600мм	1	255.85	255.85
1	ГОСТ 34028–2016	ø22 А400 L=8775	4	26.18	104.74
2	ГОСТ 34028–2016	ø22 А400 L=7975	4	23.79	95.19
3	ГОСТ 34028–2016	ø8 А240 L=1540	68	0.61	41.48
4	ГОСТ 34028–2016	ø16 А400 п.м	7	1.58	11.06
5	ГОСТ 34028–2016	ø8 А240 п.м	8.56	0.395	3.38
		Закладная деталь ЗД–1	2	17.32	34.64
6	ГОСТ 19903–74*	Лист 10x400x400 ГОСТ 19903–74* / С245 ГОСТ 27772–88*	1	12.56	12.56
7	ГОСТ 34028–2016	ø22 А400 L=400	4	1.19	4.76
		Материалы:			
		Бетон кл. С20/25 м3	1.68		

1. Сталь для конструкций С245 по ГОСТ 27772–88.
2. Изготовление вести на сварке ручной электродуговой по ГОСТ 5264–80 электродами типа Э46А по ГОСТ 9467–75.
3. Сварные швы принять в соответствии с табл. 39 СНиП РК 5.04–23–2002.
4. Окраску металлоконструкций производить краской ПФ 115 в два слоя и ГФ 021 в один слой.

Изм.	Кол.уч	Лист	N док	Подпись	Дата
					2025
ГИП		Султангалиев			07.06.25
Проверил		Султангалиев			07.06.25
Исполнитель		Меделхан Ж			07.06.25
Н.контроль		Туркестанбаев			07.06.25

265–1–2025 АС

«Строительство паропровода для индустриальной зоны «Онтустик» с тепловым пунктом г. Шымкент» (Корректировка сметной документации).

Паропровод

Стадия	Лист	Листов
РП	34	133

ОП–70

ТОО «Әсем Жоба Құрылыс» г.Шымкент–2025г.

Согласовано

Часть ТС	Е.Е.Ерлен	20.07.23
Часть АС	Меделхан Ж	20.07.23

Взам. инв. N

Подп. и дата

Инв. N подл.

Копировал

Формат А3

ОП-71

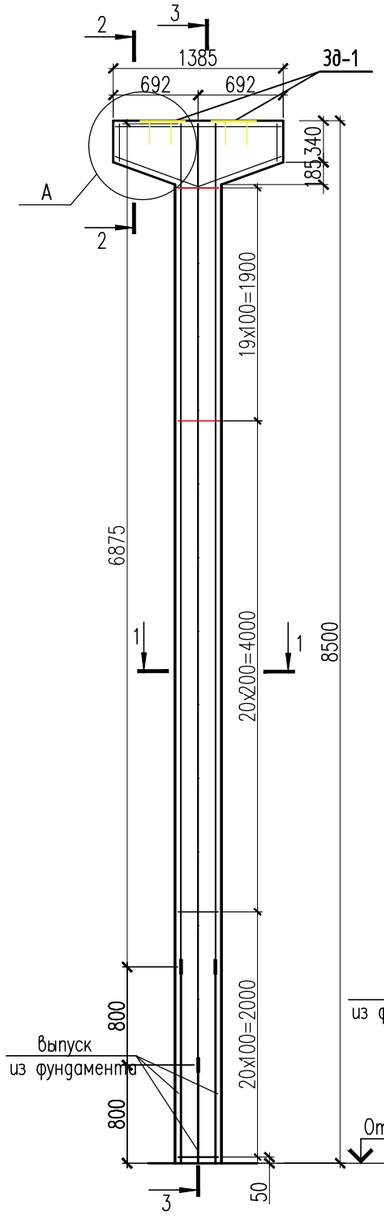

3 – 3

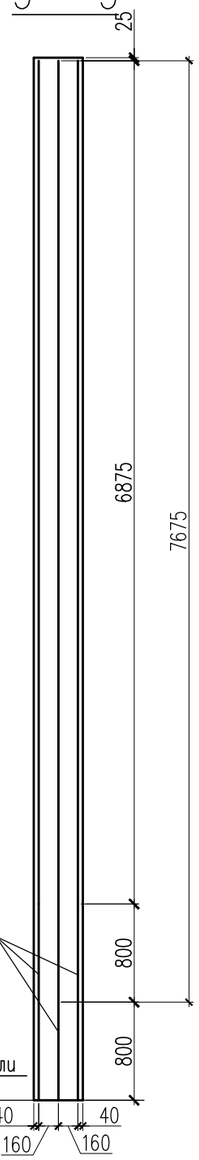

1 – 1

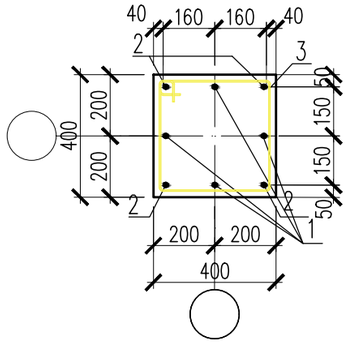

2 – 2

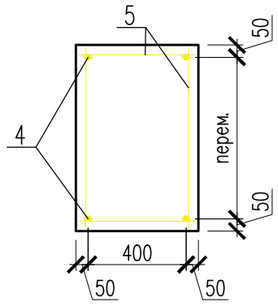

а – а

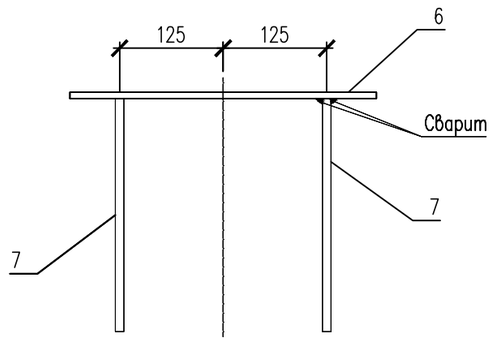

ЗД-1

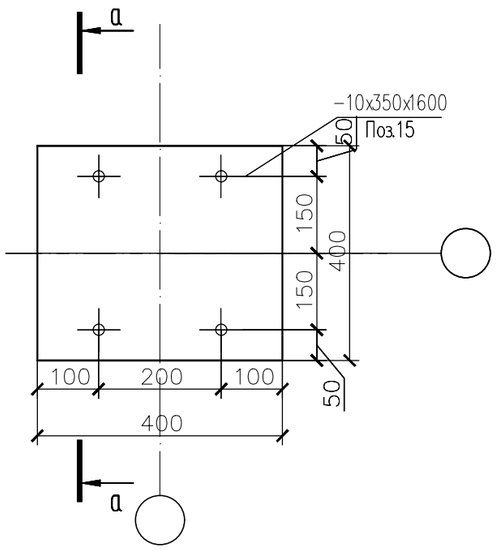

Спецификация материалов

Поз.	Обозначение	Наименование	Кол.	Масса ед., кг.	Примеч.
		Опора подвижная H=8500мм	1	224.71	224.71
1	ГОСТ 34028-2016	ø22 А400 L=7675	4	22.90	91.61
2	ГОСТ 34028-2016	ø22 А400 L=6875	4	20.51	82.06
3	ГОСТ 34028-2016	ø8 А240 L=1540	60	0.61	36.6
4	ГОСТ 34028-2016	ø16 А400 п.м	7	1.58	11.06
5	ГОСТ 34028-2016	ø8 А240 п.м	8.56	0.395	3.38
		Закладная деталь ЗД-1	2	17.32	34.64
6	ГОСТ 19903-74*	Лист 10x400x400 ГОСТ 19903-74* / С245 ГОСТ 27772-88*	1	12.56	12.56
7	ГОСТ 34028-2016	ø22 А400 L=400	4	1.19	4.76
		Материалы:			
		Бетон кл. С20/25 м3	1.54		

1. Сталь для конструкций С245 по ГОСТ 27772-88.
2. Изготовление вести на сварке ручной электродуговой по ГОСТ 5264-80 электродами типа Э46А по ГОСТ 9467-75.
3. Сварные швы принять в соответствии с табл. 39 СНиП РК 5.04-23-2002.
4. Окраску металлоконструкций производить краской ПФ 115 в два слоя и ГФ 021 в один слой.

Изм.	Кол.уч	Лист	N док	Подпись	Дата
					2025
ГИП		Султангалиев			07.06.25
Проверил		Султангалиев			07.06.25
Исполнитель		Меделхан Ж			07.06.25
Н.контроль		Туркестанбаев			07.06.25

265-1-2025 АС

«Строительство паропровода для индустриальной зоны «Онтустик» с тепловым пунктом г. Шымкент» (Корректировка сметной документации).

Паропровод

Стадия	Лист	Листов
РП	35	133

ОП-71

ТОО «Әсем Жоба Құрылыс» г.Шымкент-2025г.

Согласовано

Часть ТС	Е.Е.Ерлен	20.07.23
Часть АС	Меделхан Ж	20.07.23

Взам. инв. N

Подп. и дата

Инв. N подл.

Копировал

Формат А3

ОП-72,73,74,75

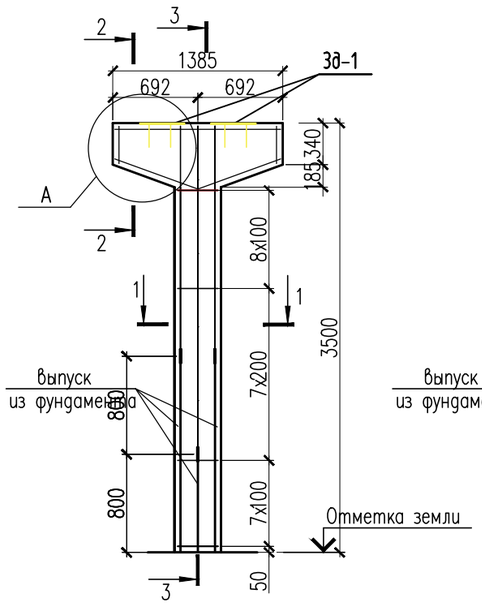

3 – 3

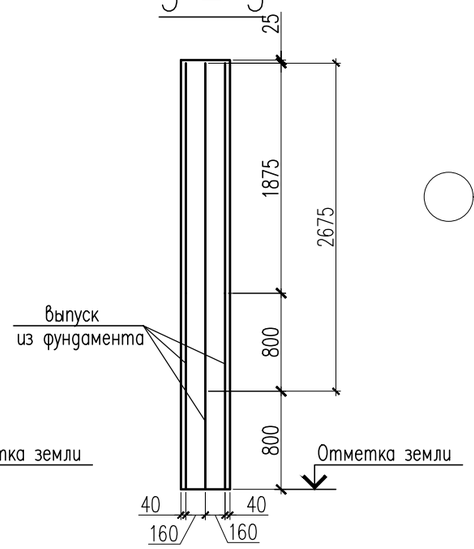

1 – 1

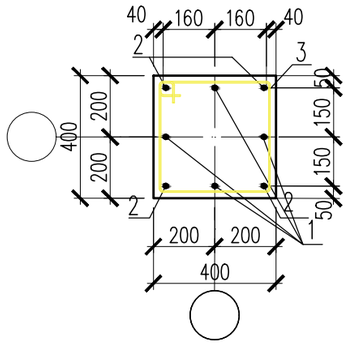

Спецификация материалов

Поз.	Обозначение	Наименование	Кол.	Масса ед., кг.	Примеч.
		Опора подвижная H=3500мм	4	82.80	331.20
1	ГОСТ 34028-2016	ø22 A400 L=2675	4	7.98	31.93
2	ГОСТ 34028-2016	ø22 A400 L=1875	4	5.60	22.4
3	ГОСТ 34028-2016	ø8 A240 L=1540	23	0.61	14.03
4	ГОСТ 34028-2016	ø16 A400 п.м	7	1.58	11.06
5	ГОСТ 34028-2016	ø8 A240 п.м	8.56	0.395	3.38
		Закладная деталь ЗД-1	2	17.32	34.64
6	ГОСТ 19903-74*	Лист 10x400x400 ГОСТ 19903-74* / С245 ГОСТ 27772-88*	1	12.56	12.56
7	ГОСТ 34028-2016	ø22 A400 L=400	4	1.19	4.76
		Материалы:			
		Бетон кл. С20/25 м3	0.76		

2 – 2

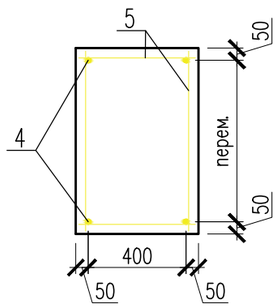

ЗД-1

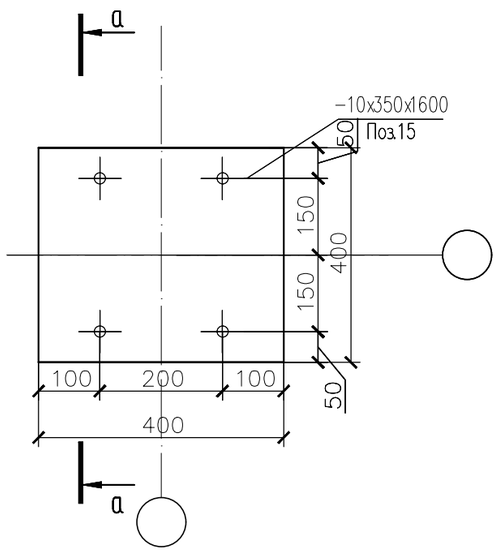

а – а

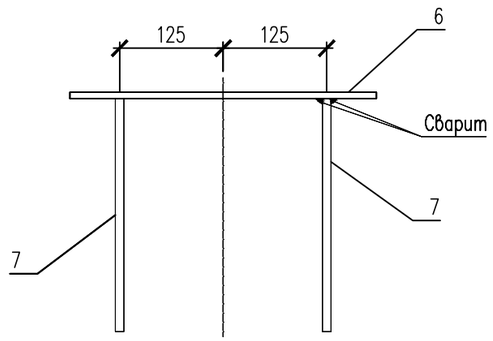

Узел-А

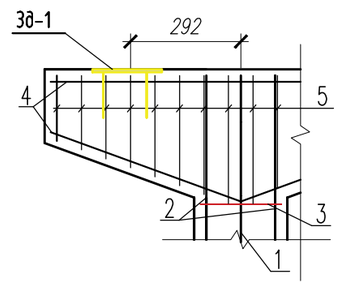

1. Сталь для конструкций С245 по ГОСТ 27772-88.
2. Изготовление вести на сварке ручной электродуговой по ГОСТ 5264-80 электродами типа Э46А по ГОСТ 9467-75.
3. Сварные швы принять в соответствии с табл. 39 СНиП РК 5.04-23-2002.
4. Окраску металлоконструкций производить краской ПФ 115 в два слоя и ГФ 021 в один слой.

Изм.	Кол.уч	Лист	N док	Подпись	Дата
					2025
ГИП		Султангалиев			07.06.25
Проверил		Султангалиев			07.06.25
Исполнитель		Меделхан Ж			07.06.25
Н.контроль		Туркестанбаев			07.06.25

265-1-2025 АС

«Строительство паропровода для индустриальной зоны «Онтустик» с тепловым пунктом г. Шымкент» (Корректировка сметной документации).

Паропровод

Стадия	Лист	Листов
РП	36	133

ОП-72,73,74,75

ТОО «Әсем Жоба Құрылыс» г.Шымкент-2025г.

Копировал Формат А3

Согласовано

Часть ТС	Е.Е.Ерлен	20.07.23
Часть АС	Меделхан Ж	20.07.23

Взам. инв. N

Подп. и дата

Инв. N подл.

ОП-76,77,78

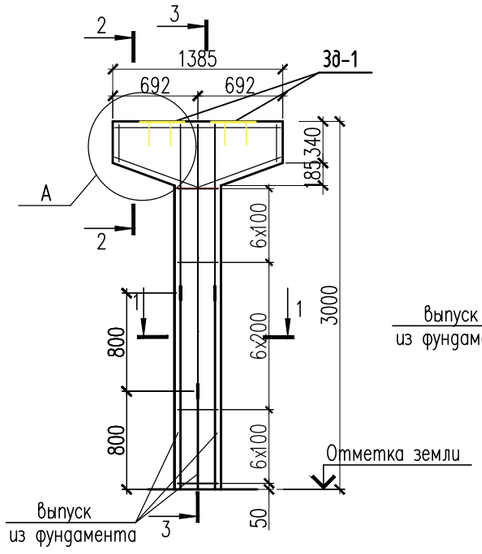

3 – 3

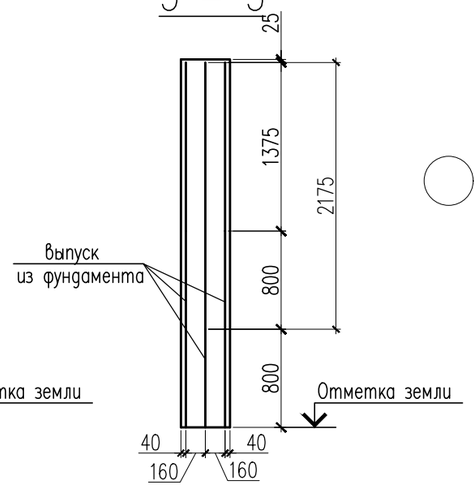

1 – 1

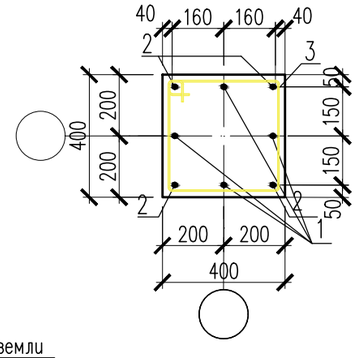

Спецификация материалов

Поз.	Обозначение	Наименование	Кол.	Масса ед., кг.	Примеч.
		Опора подвижная H=3000мм	3	68.40	205.20
1	ГОСТ 34028-2016	ø22 A400 L=2175	4	6.49	25.96
2	ГОСТ 34028-2016	ø22 A400 L=1375	4	4.10	16.41
3	ГОСТ 34028-2016	ø8 A240 L=1540	19	0.61	11.59
4	ГОСТ 34028-2016	ø16 A400 п.м	7	1.58	11.06
5	ГОСТ 34028-2016	ø8 A240 п.м	8.56	0.395	3.38
		Закладная деталь ЗД-1	2	17.32	34.64
6	ГОСТ 19903-74*	Лист 10x400x400 ГОСТ 19903-74* / С245 ГОСТ 27772-88*	1	12.56	12.56
7	ГОСТ 34028-2016	ø22 A400 L=400	4	1.19	4.76
		Материалы:			
		Бетон кл. С20/25 м3	0.68		

а – а

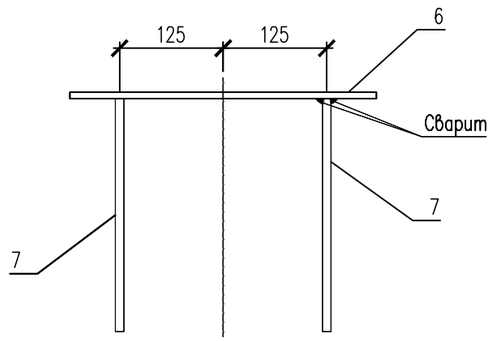

Узел-А

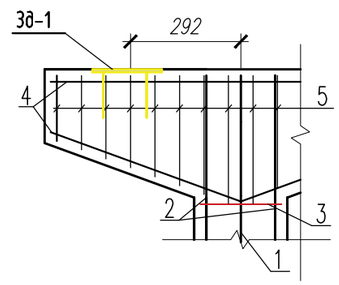

2 – 2

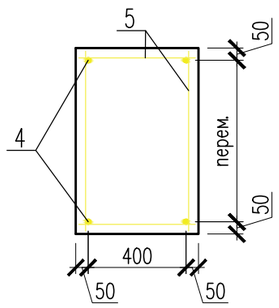

ЗД-1

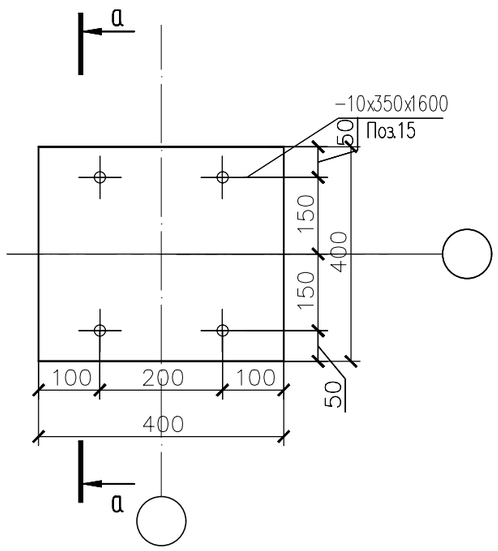

1. Сталь для конструкций С245 по ГОСТ 27772-88.
2. Изготовление вести на сварке ручной электродуговой по ГОСТ 5264-80 электродами типа Э46А по ГОСТ 9467-75.
3. Сварные швы принять в соответствии с табл. 39 СНиП РК 5.04-23-2002.
4. Окраску металлоконструкций производить краской ПФ 115 в два слоя и ГФ 021 в один слой.

Изм.	Кол.уч	Лист	N док	Подпись	Дата
					2025
ГИП		Султангалиев			07.06.25
Проверил		Султангалиев			07.06.25
Исполнитель		Меделхан Ж			07.06.25
Н.контроль		Туркестанбаев			07.06.25

265-1-2025 АС

«Строительство паропровода для индустриальной зоны «Онтустик» с тепловым пунктом г. Шымкент» (Корректировка сметной документации).

Паропровод

Стадия	Лист	Листов
РП	37	133

ОП-76,77,78

ТОО «Әсем Жоба Құрылыс» г.Шымкент-2025г.

Копировал Формат А3

Согласовано

Часть ТС	Е.Е.Ерлен	20.07.23
Часть АС	Меделхан Ж	20.07.23

Взам. инв. N

Подп. и дата

Инв. N подл.

ОП–79,80,81,82,83,84

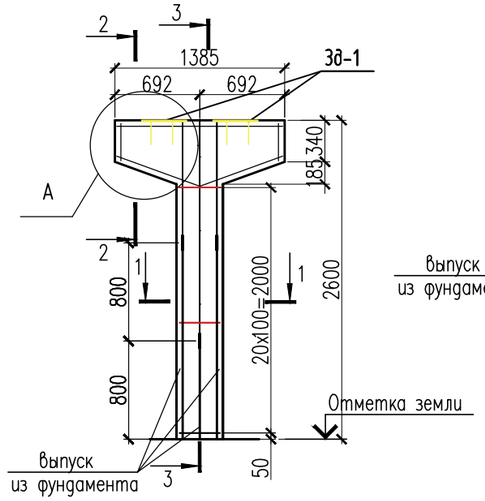

3 – 3

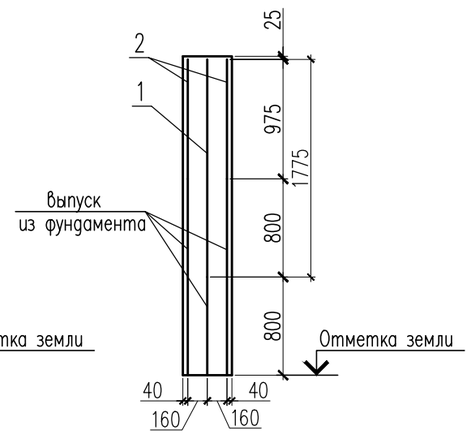

1 – 1

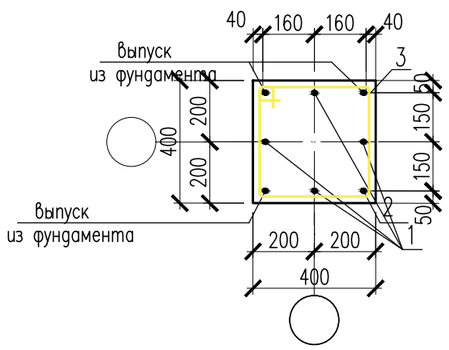

2 – 2

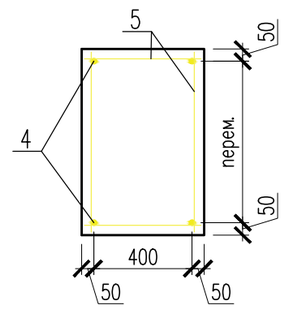

а – а

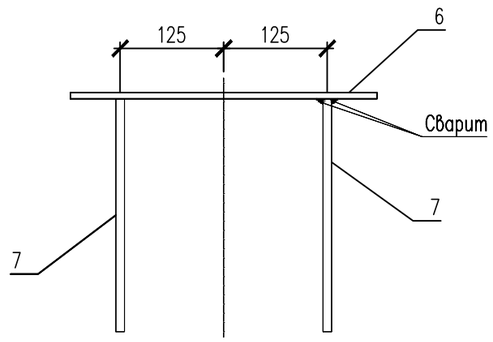

Узел–А

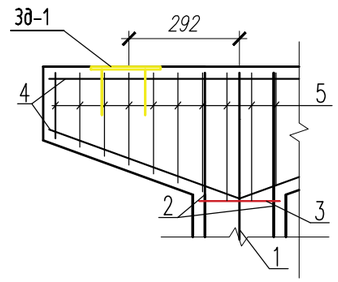

ЗД–1

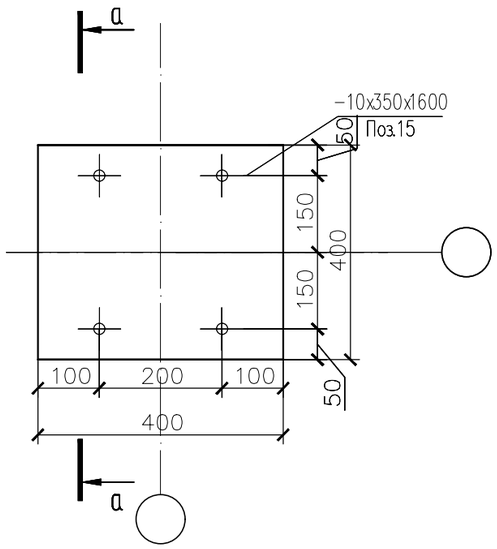

Спецификация материалов

Поз.	Обозначение	Наименование	Кол.	Масса ед., кг.	Примеч.
		Опора подвижная H=2600мм	6	60.09	360.54
1	ГОСТ 34028–2016	ø22 А400 L=1775	4	5.30	21.2
2	ГОСТ 34028–2016	ø22 А400 L=975	4	2.91	11.64
3	ГОСТ 34028–2016	ø8 А240 L=1540	21	0.61	12.81
4	ГОСТ 34028–2016	ø16 А400 п.м	7	1.58	11.06
5	ГОСТ 34028–2016	ø8 А240 п.м	8.56	0.395	3.38
		Закладная деталь ЗД–1	2	17.32	34.64
6	ГОСТ 19903–74*	Лист 10x400x400 ГОСТ 19903–74* / С245 ГОСТ 27772–88*	1	12.56	12.56
7	ГОСТ 34028–2016	ø22 А400 L=400	4	1.19	4.76
		Материалы:			
		Бетон кл. С20/25 м3	0.62		

1. Сталь для конструкций С245 по ГОСТ 27772–88.
2. Изготовление вести на сварке ручной электродуговой по ГОСТ 5264–80 электродами типа Э46А по ГОСТ 9467–75.
3. Сварные швы принять в соответствии с табл. 39 СНиП РК 5.04–23–2002.
4. Окраску металлоконструкций производить краской ПФ 115 в два слоя и ГФ 021 в один слой.

Изм.	Кол.уч	Лист	N док.	Подпись	Дата
					2025
ГИП		Султангалиев			07.06.25
Проверил		Султангалиев			07.06.25
Исполнитель		Меделхан Ж			07.06.25
Н.контроль		Туркестанбаев			07.06.25

265–1–2025 АС

«Строительство паропровода для индустриальной зоны «Онтустик» с тепловым пунктом г. Шымкент» (Корректировка сметной документации).

Паропровод

Стадия	Лист	Листов
РП	38	133

ОП–79,80,81,82,83,84

ТОО «Әсем Жоба Құрылыс» г.Шымкент–2025г.

Согласовано

Часть ТС	Е.Е.Ерлен	20.07.23
Часть АС	Меделхан Ж	20.07.23

Взам. инв. N

Подп. и дата

Инв. N подл.

Копировал

Формат А3

ОП–85,86,87,88,89,90,91

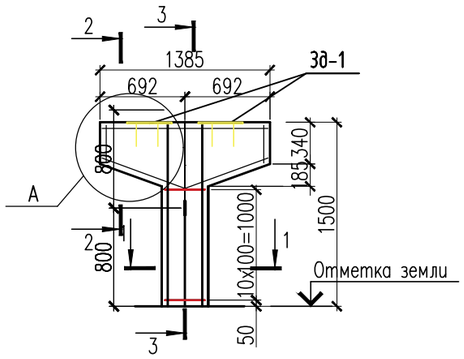

3 – 3

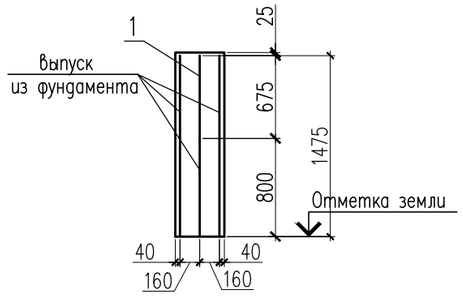

1 – 1

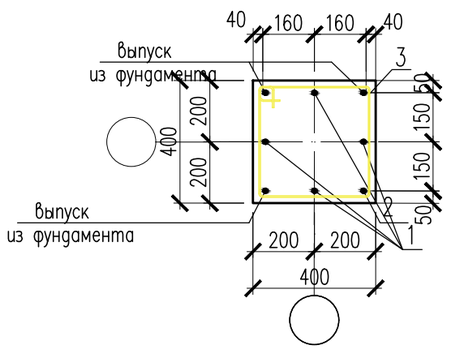

2 – 2

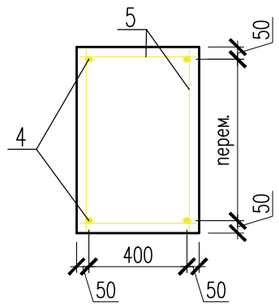

ЗД–1

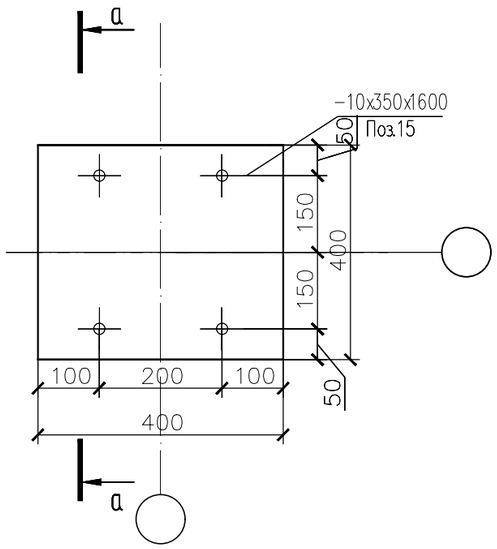

а – а

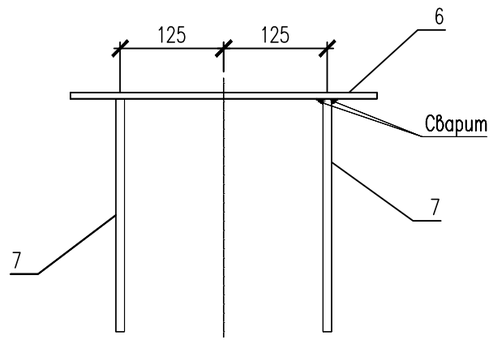

Узел–А

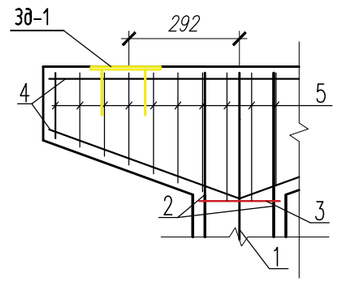

Спецификация материалов

Поз.	Обозначение	Наименование	Кол.	Масса ед., кг.	Примеч.
		Опора подвижная H=1500мм	7	29.21	204.44
1	ГОСТ 34028–2016	ø22 А400 L=675	4	2.01	8.056
3	ГОСТ 34028–2016	ø8 А240 L=1540	11	0.61	6.71
4	ГОСТ 34028–2016	ø16 А400 п.м	7	1.58	11.06
5	ГОСТ 34028–2016	ø8 А240 п.м	8.56	0.395	3.38
		Закладная деталь ЗД–1	2	17.32	34.64
6	ГОСТ 19903–74*	Лист 10x400x400 ГОСТ 19903–74* / С245 ГОСТ 27772–88*	1	12.56	12.56
7	ГОСТ 34028–2016	ø22 А400 L=400	4	1.19	4.76
		Материалы:			
		Бетон кл. С20/25 м3	0.42		

1. Сталь для конструкций С245 по ГОСТ 27772–88.
2. Изготовление вести на сварке ручной электродуговой по ГОСТ 5264–80 электродами типа Э46А по ГОСТ 9467–75.
3. Сварные швы принять в соответствии с табл. 39 СНиП РК 5.04–23–2002.
4. Окраску металлоконструкций производить краской ПФ 115 в два слоя и ГФ 021 в один слой.

Согласовано

Часть ТС	Е.Е.Ерлен	20.07.23
Часть АС	Меделхан Ж	20.07.23

Взам. инв. N

Подп. и дата

Инв. N подл.

Изм.	Кол.уч	Лист	N док.	Подпись	Дата
					2025
ГИП		Султангалиев			07.06.25
Проверил		Султангалиев			07.06.25
Исполнитель		Меделхан Ж			07.06.25
Н.контроль		Туркестанбаев			07.06.25

265–1–2025 АС

«Строительство паропровода для индустриальной зоны «Онтустик» с тепловым пунктом г. Шымкент» (Корректировка сметной документации).

Паропровод

Стадия	Лист	Листов
РП	39	133

ОП–85,86,87,88,89,90,91

ТОО «Әсем Жоба Құрылыс» г.Шымкент–2025г.

Копировал Формат А3

ОП–92,93

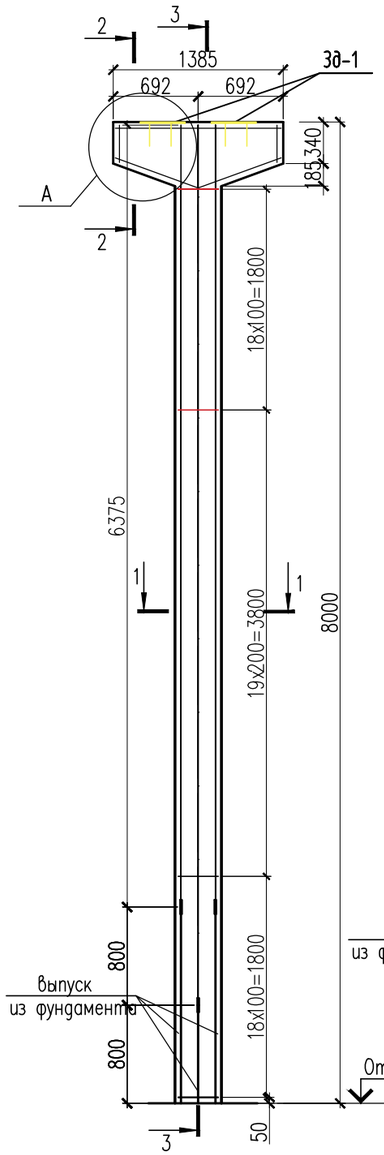

3 – 3

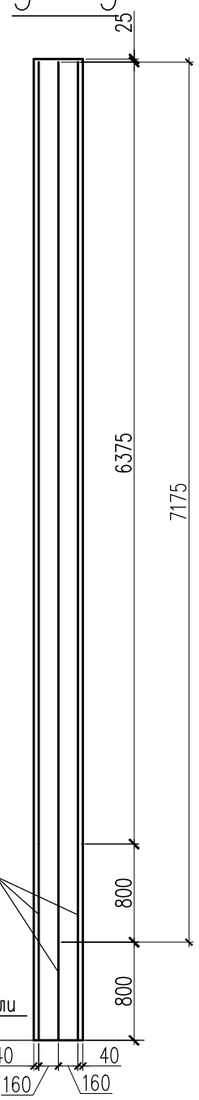

1 – 1

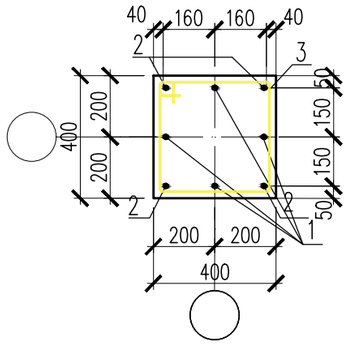

2 – 2

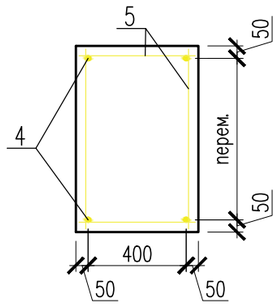

а – а

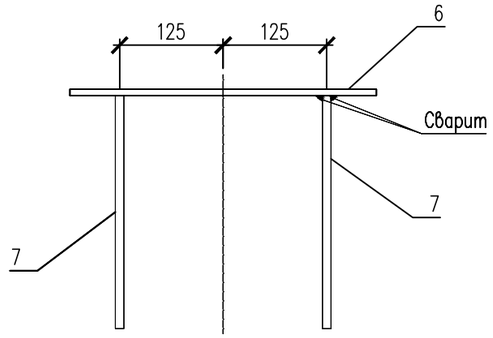

Узел–А

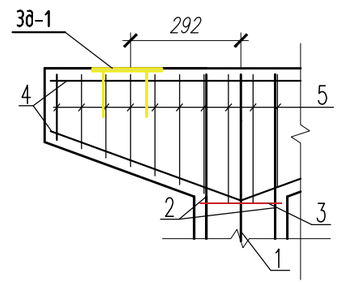

ЗД–1

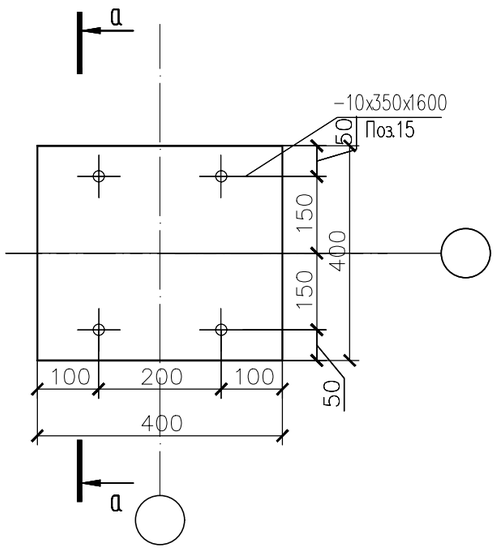

Спецификация материалов

Поз.	Обозначение	Наименование	Кол.	Масса ед., кг.	Примеч.
		Опора подвижная H=8000мм	2	210.33	420.66
1	ГОСТ 34028–2016	ø22 А400 L=7175	4	21.41	85.64
2	ГОСТ 34028–2016	ø22 А400 L=6375	4	19.02	76.09
3	ГОСТ 34028–2016	ø8 А240 L=1540	56	0.61	34.16
4	ГОСТ 34028–2016	ø16 А400 п.м	7	1.58	11.06
5	ГОСТ 34028–2016	ø8 А240 п.м	8.56	0.395	3.38
		Закладная деталь ЗД–1	2	17.32	34.64
6	ГОСТ 19903–74*	Лист 10x400x400 ГОСТ 19903–74* / С245 ГОСТ 27772–88*	1	12.56	12.56
7	ГОСТ 34028–2016	ø22 А400 L=400	4	1.19	4.76
		Материалы:			
		Бетон кл. С20/25 м3	1.44		

1. Сталь для конструкций С245 по ГОСТ 27772–88.
2. Изготовление вести на сварке ручной электродуговой по ГОСТ 5264–80 электродами типа Э46А по ГОСТ 9467–75.
3. Сварные швы принять в соответствии с табл. 39 СНиП РК 5.04–23–2002.
4. Окраску металлоконструкций производить краской ПФ 115 в два слоя и ГФ 021 в один слой.

Изм.	Кол.уч	Лист	N док.	Подпись	Дата
					2025

265–1–2025 АС

«Строительство паропровода для индустриальной зоны «Онтустик» с тепловым пунктом г. Шымкент» (Корректировка сметной документации).

ГИП	Султангалиев		07.06.25
Проверил	Султангалиев		07.06.25
Исполнитель	Меделхан Ж		07.06.25
Н. контроль	Туркестанбаев		07.06.25

Паропровод

Стадия	Лист	Листов
РП	40	133

ОП–92,93

ТОО «Әсем Жоба Құрылыс» г. Шымкент–2025г.

Согласовано

Часть ТС	Е.Е.Ерлен	20.07.23
Часть АС	Меделхан Ж	20.07.23

Взам. инв. N

Подп. и дата

Инв. N подл.

Копировал

Формат А3

ОП–94,95,96,97,98

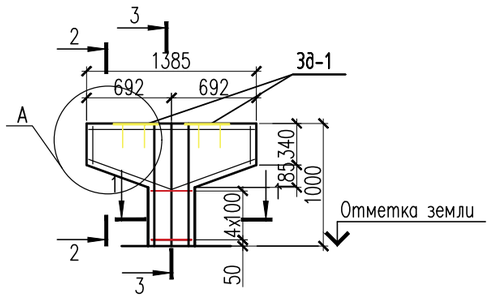

3 – 3

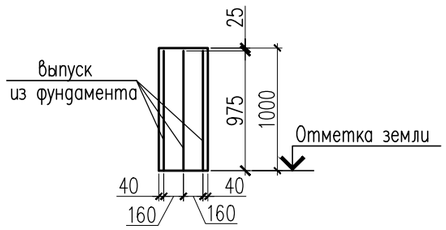

1 – 1

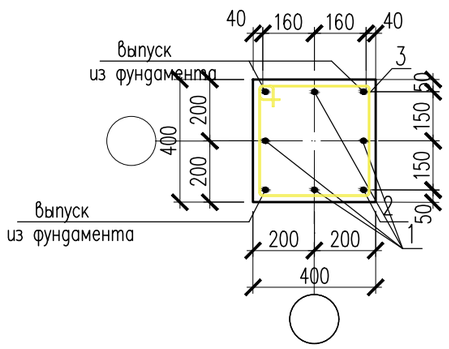

2 – 2

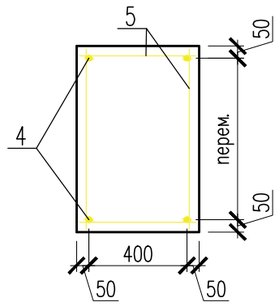

а – а

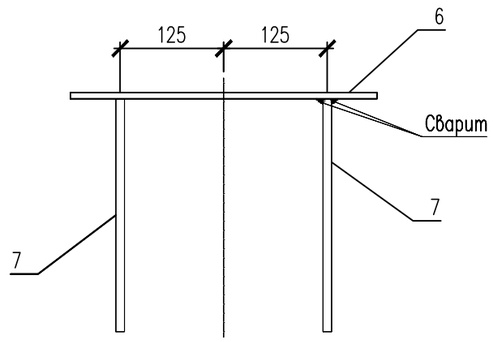

Узел–А

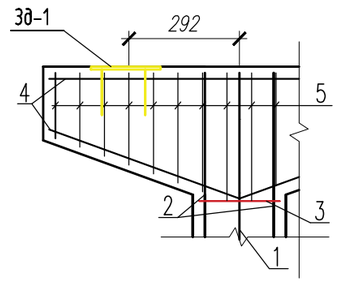

ЗД–1

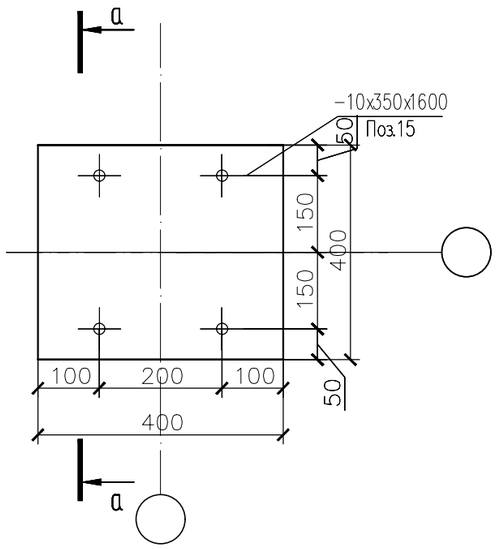

Спецификация материалов

Поз.	Обозначение	Наименование	Кол.	Масса ед., кг.	Примеч.
		Опора подвижная H=1000мм	5	17.49	87.45
3	ГОСТ 34028–2016	ø8 А240 L=1540	5	0.61	3.05
4	ГОСТ 34028–2016	ø16 А400 п.м	7	1.58	11.06
5	ГОСТ 34028–2016	ø8 А240 п.м	8.56	0.395	3.38
		Закладная деталь ЗД–1	2	17.32	34.64
6	ГОСТ 19903–74*	Лист 10x400x400 ГОСТ 19903–74* / С245 ГОСТ 27772–88*	1	12.56	12.56
7	ГОСТ 34028–2016	ø22 А400 L=400	4	1.19	4.76
		Материалы:			
		Бетон кл. С20/25 м3	0.335		

1. Сталь для конструкций С245 по ГОСТ 27772–88.
2. Изготовление вести на сварке ручной электродуговой по ГОСТ 5264–80 электродами типа Э46А по ГОСТ 9467–75.
3. Сварные швы принять в соответствии с табл. 39 СНиП РК 5.04–23–2002.
4. Окраску металлоконструкций производить краской ПФ 115 в два слоя и ГФ 021 в один слой.

Изм.	Кол.уч	Лист	N док.	Подпись	Дата
					2025
ГИП		Султангалиев			07.06.25
Проверил		Султангалиев			07.06.25
Исполнитель		Меделхан Ж			07.06.25
Н.контроль		Туркестанбаев			07.06.25

265–1–2025 АС

«Строительство паропровода для индустриальной зоны «Онтустик» с тепловым пунктом г. Шымкент» (Корректировка сметной документации).

Паропровод

Стадия	Лист	Листов
РП	41	133

ОП–94,95,96,97,98

ТОО «Әсем Жоба Құрылыс» г.Шымкент–2025г.

Согласовано

Часть ТС	Е.Е.Ерлен		20.07.23
Часть АС	Меделхан Ж		20.07.23

Взам. инв. N

Подп. и дата

Инв. N подл.

Копировал

Формат А3

ОП–99

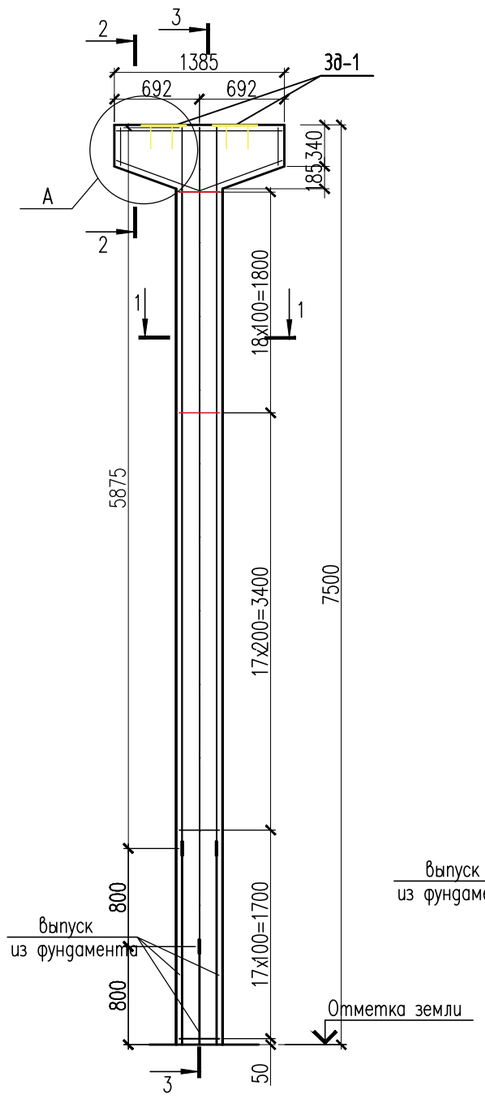

3 – 3

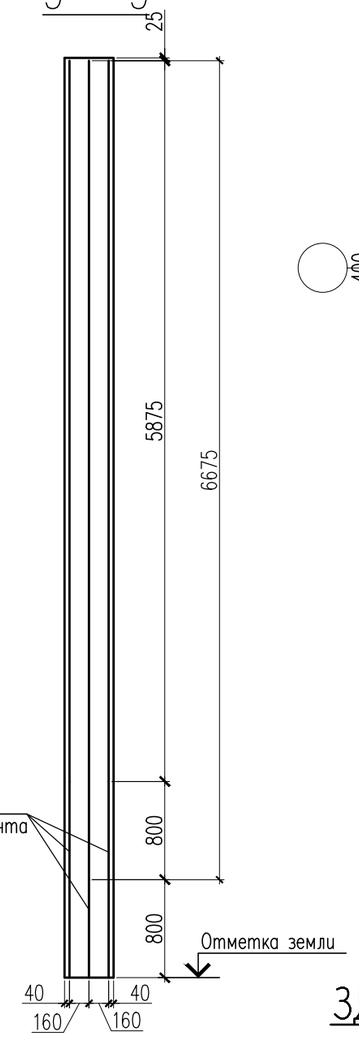

1 – 1

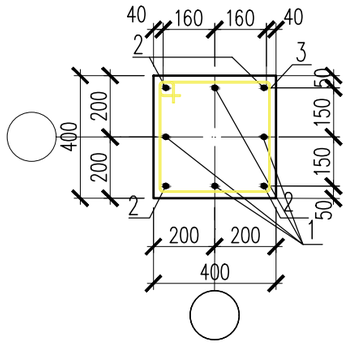

Спецификация материалов

Поз.	Обозначение	Наименование	Кол.	Масса ед., кг.	Примеч.
		Опора подвижная H=7500мм	1	196.57	196.57
1	ГОСТ 34028–2016	ø22 А400 L=6675	4	19.92	79.68
2	ГОСТ 34028–2016	ø22 А400 L=5875	4	17.53	70.12
3	ГОСТ 34028–2016	ø8 А240 L=1540	53	0.61	32.33
4	ГОСТ 34028–2016	ø16 А400 п.м	7	1.58	11.06
5	ГОСТ 34028–2016	ø8 А240 п.м	8.56	0.395	3.38
		Закладная деталь ЗД–1	2	17.32	34.64
6	ГОСТ 19903–74*	Лист 10x400x400 ГОСТ 19903–74* / С245 ГОСТ 27772–88*	1	12.56	12.56
7	ГОСТ 34028–2016	ø22 А400 L=400	4	1.19	4.76
		Материалы:			
		Бетон кл. С20/25 м3	1.32		

а – а

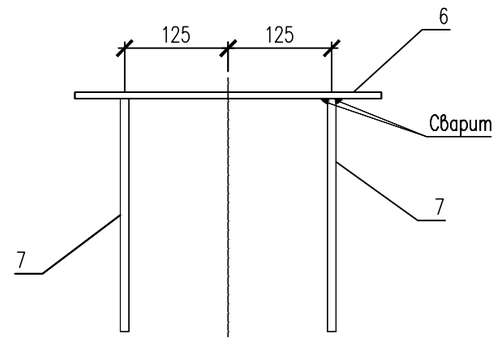

Узел–А

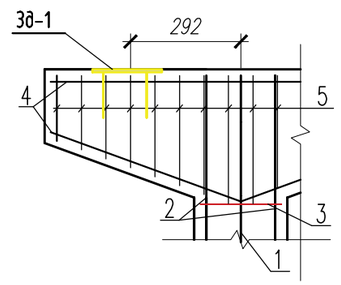

2 – 2

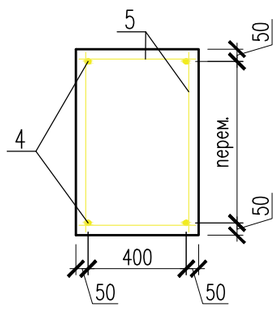

ЗД–1

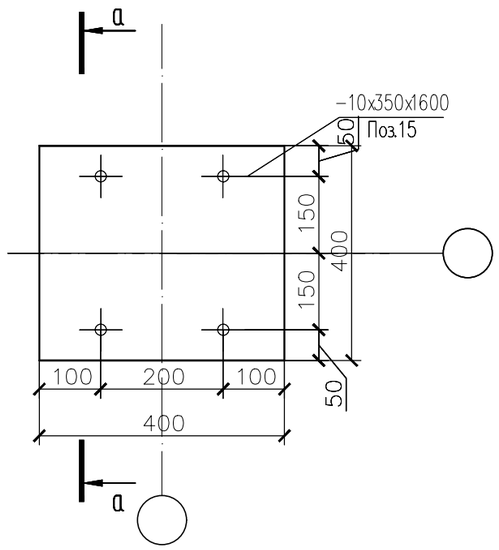

1. Сталь для конструкций С245 по ГОСТ 27772–88.
2. Изготовление вести на сварке ручной электродуговой по ГОСТ 5264–80 электродами типа Э46А по ГОСТ 9467–75.
3. Сварные швы принять в соответствии с табл. 39 СНиП РК 5.04–23–2002.
4. Окраску металлоконструкций производить краской ПФ 115 в два слоя и ГФ 021 в один слой.

Изм.	Кол.уч	Лист	N док	Подпись	Дата
					2025
ГИП		Султангалиев			07.06.25
Проверил		Султангалиев			07.06.25
Исполнитель		Меделхан Ж			07.06.25
Н.контроль		Туркестанбаев			07.06.25

265–1–2025 АС

«Строительство паропровода для индустриальной зоны «Онтустик» с тепловым пунктом г. Шымкент» (Корректировка сметной документации).

Паропровод

Стадия	Лист	Листов
РП	42	133

ОП–99

ТОО «Әсем Жоба Құрылыс» г.Шымкент–2025г.

Согласовано

Часть ТС	Е.Е.Ерлен	20.07.23
Часть АС	Меделхан Ж	20.07.23

Взам. инв. N

Подп. и дата

Инв. N подл.

Копировал

Формат А3

ОП–100,101,102

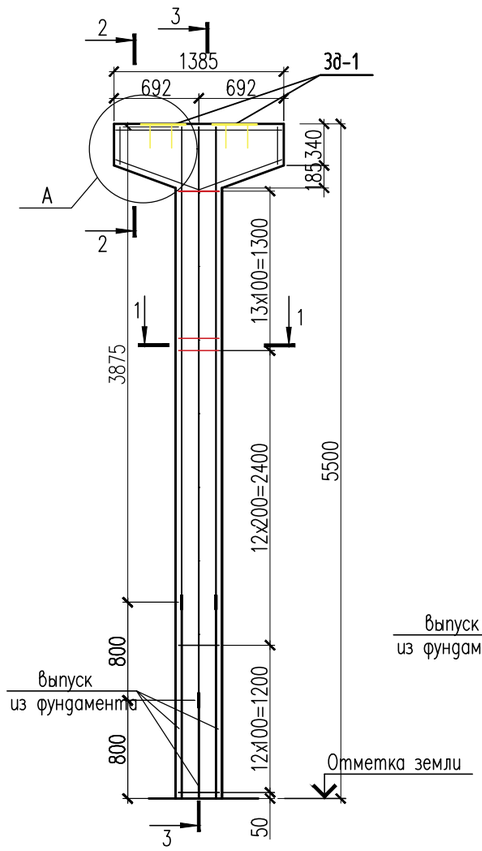

3 – 3

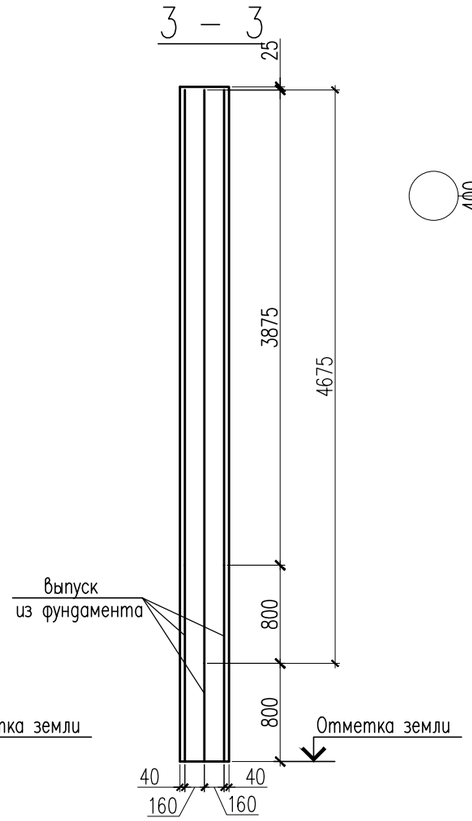

1 – 1

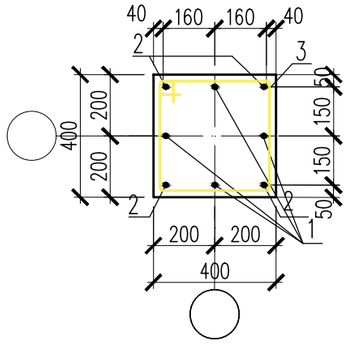

Спецификация материалов

Поз.	Обозначение	Наименование	Кол.	Масса ед., кг.	Примеч.
		Опора подвижная H=5500мм	3	139.67	419.01
1	ГОСТ 34028–2016	ø22 А400 L=4675	4	13.95	55.80
2	ГОСТ 34028–2016	ø22 А400 L=3875	4	11.56	46.25
3	ГОСТ 34028–2016	ø8 А240 L=1540	38	0.61	23.18
4	ГОСТ 34028–2016	ø16 А400 п.м	7	1.58	11.06
5	ГОСТ 34028–2016	ø8 А240 п.м	8.56	0.395	3.38
		Закладная деталь ЗД–1	2	17.32	34.64
6	ГОСТ 19903–74*	Лист 10х400х400 ГОСТ 19903–74* / С245 ГОСТ 27772–88*	1	12.56	12.56
7	ГОСТ 34028–2016	ø22 А400 L=400	4	1.19	4.76
		Материалы:			
		Бетон кл. С20/25 м3	1.02		

а – а

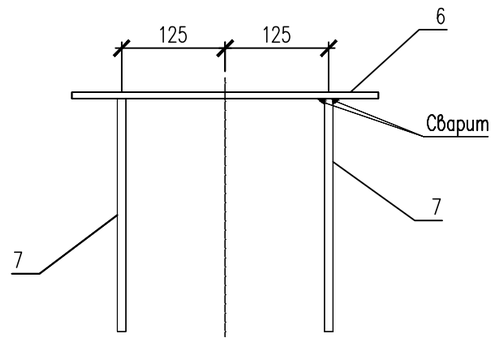

Узел–А

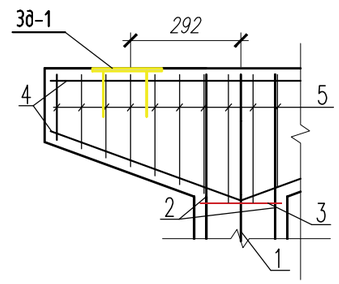

2 – 2

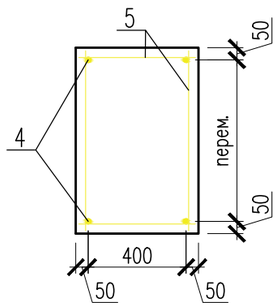

ЗД–1

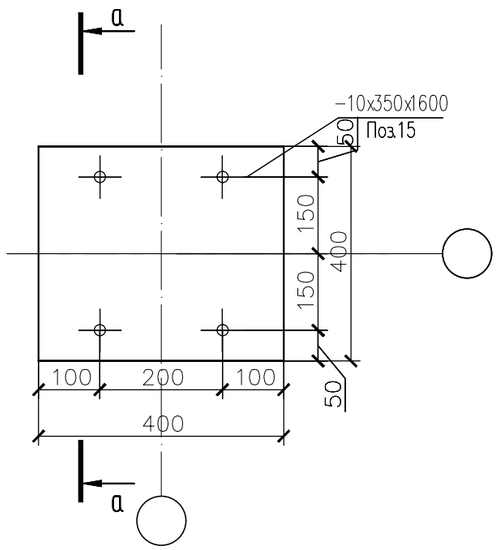

1. Сталь для конструкций С245 по ГОСТ 27772–88.
2. Изготовление вести на сварке ручной электродуговой по ГОСТ 5264–80 электродами типа Э46А по ГОСТ 9467–75.
3. Сварные швы принять в соответствии с табл. 39 СНиП РК 5.04–23–2002.
4. Окраску металлоконструкций производить краской ПФ 115 в два слоя и ГФ 021 в один слой.

Изм.	Кол.уч	Лист	N док.	Подпись	Дата
					2025
ГИП		Султангалиев			07.06.25
Проверил		Султангалиев			07.06.25
Исполнитель		Меделхан Ж			07.06.25
Н.контроль		Туркестанбаев			07.06.25

265–1–2025 АС

«Строительство паропровода для индустриальной зоны «Онтустик» с тепловым пунктом г. Шымкент» (Корректировка сметной документации).

Паропровод

Стадия	Лист	Листов
РП	43	133

ОП–100,101,102

ТОО «Әсем Жоба Құрылыс» г.Шымкент–2025г.

Копировал

Формат А3

Согласовано

Часть ТС	Е.Е.Ерлен	20.07.23
Часть АС	Меделхан Ж	20.07.23

Взам. инв. N

Подп. и дата

Инв. N подл.

ОП–103,104,105,106,107,108,109

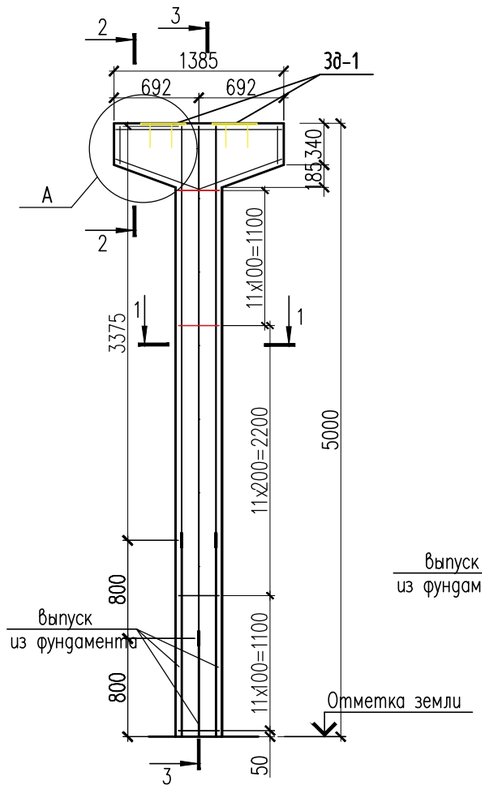

3 – 3

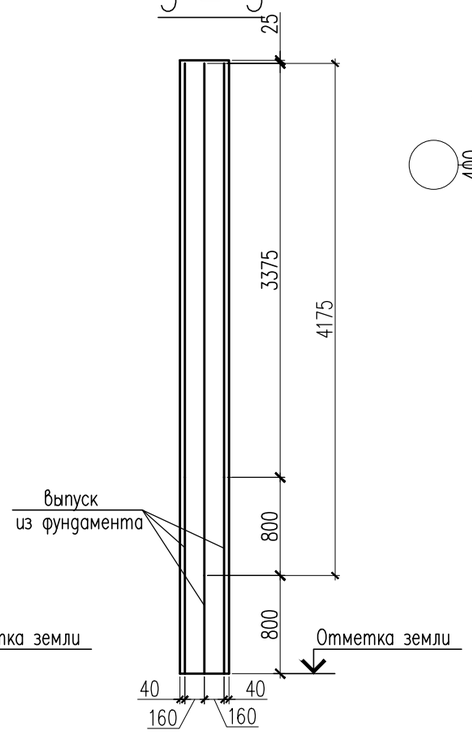

1 – 1

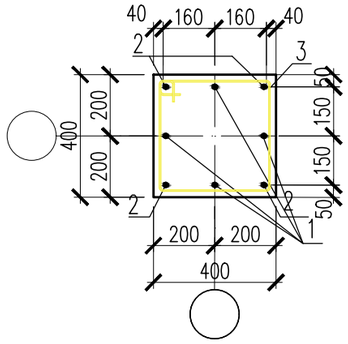

Спецификация материалов

Поз.	Обозначение	Наименование	Кол.	Масса ед., кг.	Примеч.
		Опора подвижная H=5000мм	7	125.30	877.10
1	ГОСТ 34028–2016	ø22 А400 L=4175	4	12.46	49.84
2	ГОСТ 34028–2016	ø22 А400 L=3375	4	10.07	40.28
3	ГОСТ 34028–2016	ø8 А240 L=1540	34	0.61	20.74
4	ГОСТ 34028–2016	ø16 А400 п.м	7	1.58	11.06
5	ГОСТ 34028–2016	ø8 А240 п.м	8.56	0.395	3.38
		Закладная деталь ЗД–1	2	17.32	34.64
6	ГОСТ 19903–74*	Лист 10x400x400 ГОСТ 19903–74* / С245 ГОСТ 27772–88*	1	12.56	12.56
7	ГОСТ 34028–2016	ø22 А400 L=400	4	1.19	4.76
		Материалы:			
		Бетон кл. С20/25 м3	1.00		

а – а

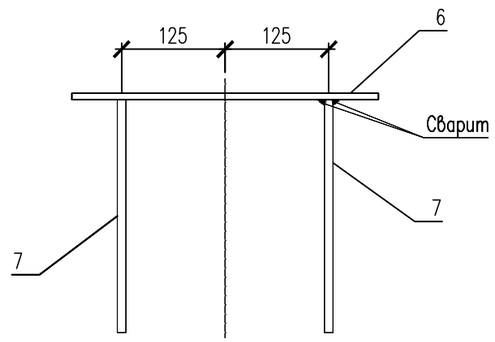

Узел–А

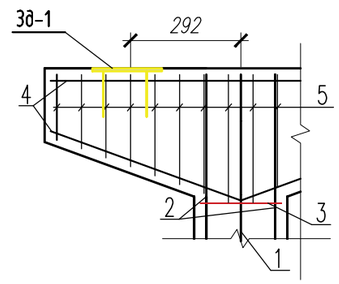

2 – 2

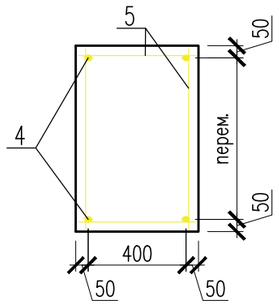

ЗД–1

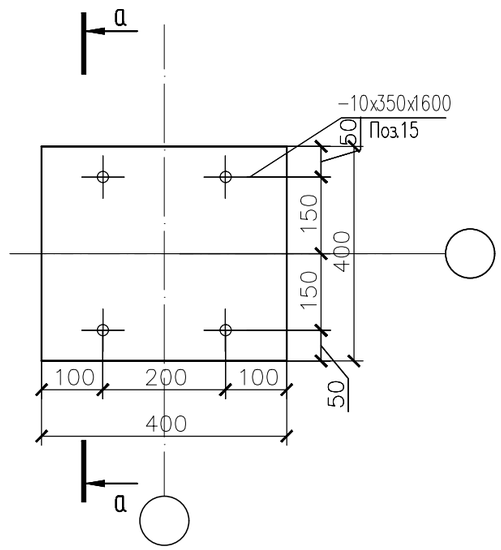

1. Сталь для конструкций С245 по ГОСТ 27772–88.
2. Изготовление вести на сварке ручной электродуговой по ГОСТ 5264–80 электродами типа Э46А по ГОСТ 9467–75.
3. Сварные швы принять в соответствии с табл. 39 СНиП РК 5.04–23–2002.
4. Окраску металлоконструкций производить краской ПФ 115 в два слоя и ГФ 021 в один слой.

Изм.	Кол.уч	Лист	N док.	Подпись	Дата
					2025
ГИП		Султангалиев			07.06.25
Проверил		Султангалиев			07.06.25
Исполнитель		Меделхан Ж.			07.06.25
Н.контроль		Туркестанбаев			07.06.25

265–1–2025 АС

«Строительство паропровода для индустриальной зоны «Онтустик» с тепловым пунктом г. Шымкент»
(Корректировка сметной документации).

Паропровод

Стадия	Лист	Листов
РП	44	133

ОП–103,104,105,106,107,108,109

ТОО «Әсем Жоба Құрылыс» г.Шымкент–2025г.

Копировал Формат А3

Согласовано

Часть ТС	Е.Е.Ерлен	20.07.23
Часть АС	Меделхан Ж	20.07.23

Взам. инв. N

Подп. и дата

Инв. N подл.

ОП–110,111,112,113

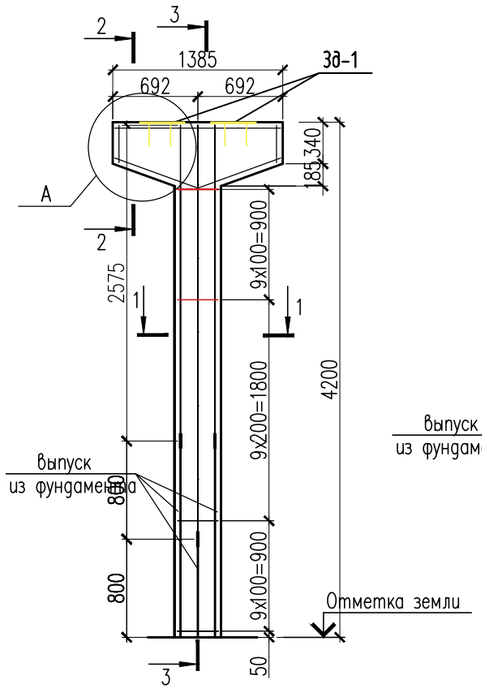

3 – 3

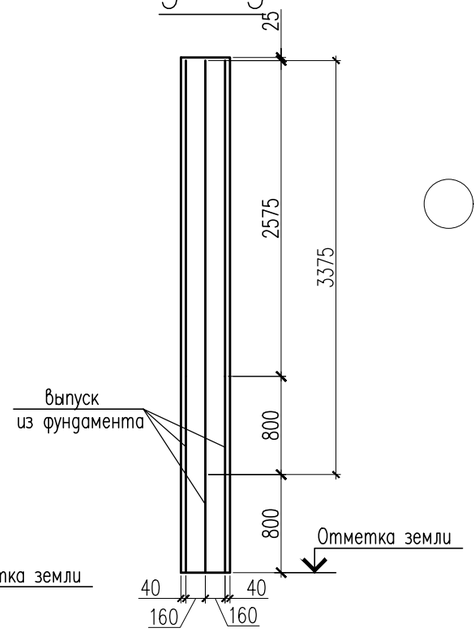

1 – 1

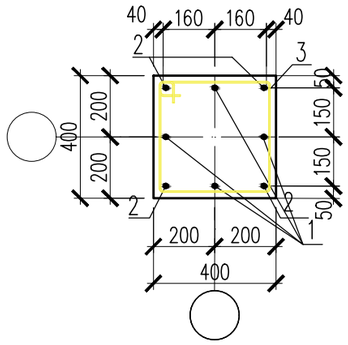

Спецификация материалов

Поз.	Обозначение	Наименование	Кол.	Масса ед., кг.	Примеч.
		Опора подвижная H=4200мм	4	102.53	410.12
1	ГОСТ 34028–2016	ø22 А400 L=3375	4	10.07	40.28
2	ГОСТ 34028–2016	ø22 А400 L=2575	4	7.68	30.73
3	ГОСТ 34028–2016	ø8 А240 L=1540	28	0.61	17.08
4	ГОСТ 34028–2016	ø16 А400 п.м	7	1.58	11.06
5	ГОСТ 34028–2016	ø8 А240 п.м	8.56	0.395	3.38
		Закладная деталь ЗД–1	2	17.32	34.64
6	ГОСТ 19903–74*	Лист 10х400х400 ГОСТ 19903–74* / С245 ГОСТ 27772–88*	1	12.56	12.56
7	ГОСТ 34028–2016	ø22 А400 L=400	4	1.19	4.76
		Материалы:			
		Бетон кл. С20/25 м3	0.812		

а – а

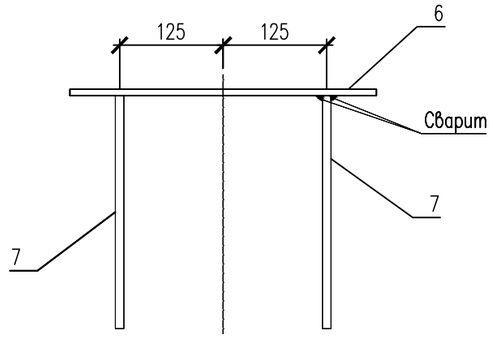

2 – 2

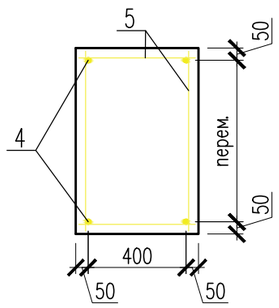

ЗД–1

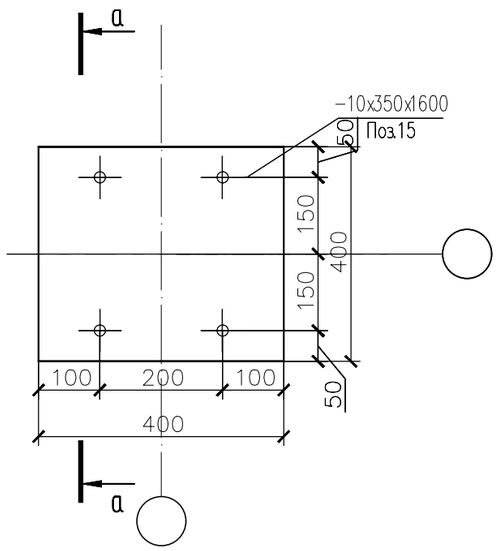

1. Сталь для конструкций С245 по ГОСТ 27772–88.
2. Изготовление вести на сварке ручной электродуговой по ГОСТ 5264–80 электродами типа Э46А по ГОСТ 9467–75.
3. Сварные швы принять в соответствии с табл. 39 СНиП РК 5.04–23–2002.
4. Окраску металлоконструкций производить краской ПФ 115 в два слоя и ГФ 021 в один слой.

Изм.	Кол.уч	Лист	N док	Подпись	Дата
					2025
ГИП		Султангалиев			07.06.25
Проверил		Султангалиев			07.06.25
Исполнитель		Меделхан Ж			07.06.25
Н. контроль		Туркестанбаев			07.06.25

265–1–2025 АС

«Строительство паропровода для индустриальной зоны «Онтустик» с тепловым пунктом г. Шымкент» (Корректировка сметной документации).

Паропровод

Стадия	Лист	Листов
РП	45	133

ОП–110,111,112,113

ТОО «Әсем Жоба Құрылыс» г. Шымкент–2025г.

Копировал Формат А3

Согласовано

Часть ТС	Е.Е.Ерлен	20.07.23
Часть АС	Меделхан Ж	20.07.23

Взам. инв. N

Подп. и дата

Инв. N подл.

ОП–114,115,116,117,118,119

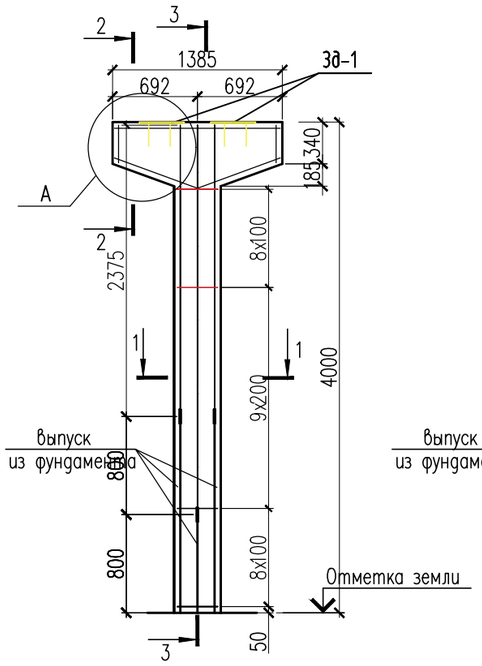

3 – 3

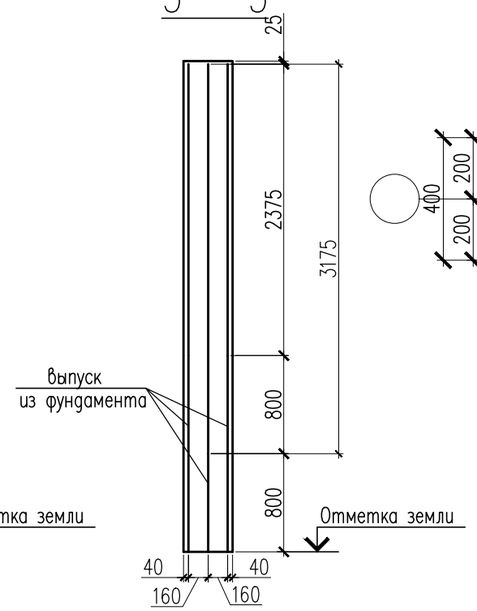

1 – 1

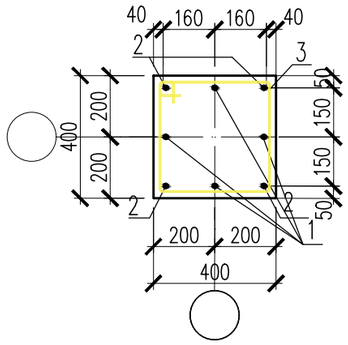

Спецификация материалов

Поз.	Обозначение	Наименование	Кол.	Масса ед., кг.	Примеч.
		Опора подвижная H=4000мм	4	96.54	386.16
1	ГОСТ 34028–2016	ø22 А400 L=3175	4	9.47	37.89
2	ГОСТ 34028–2016	ø22 А400 L=2375	4	7.087	28.35
3	ГОСТ 34028–2016	ø8 А240 L=1540	26	0.61	15.86
4	ГОСТ 34028–2016	ø16 А400 п.м	7	1.58	11.06
5	ГОСТ 34028–2016	ø8 А240 п.м	8.56	0.395	3.38
		Закладная деталь ЗД–1	2	17.32	34.64
6	ГОСТ 19903–74*	Лист 10х400х400 ГОСТ 19903–74* / С245 ГОСТ 27772–88*	1	12.56	12.56
7	ГОСТ 34028–2016	ø22 А400 L=400	4	1.19	4.76
		Материалы:			
		Бетон кл. С20/25 м3	0.80		

2 – 2

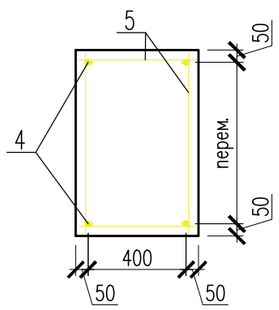

ЗД–1

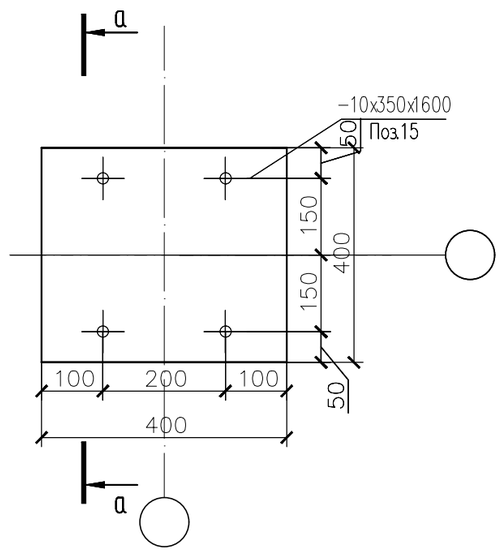

а – а

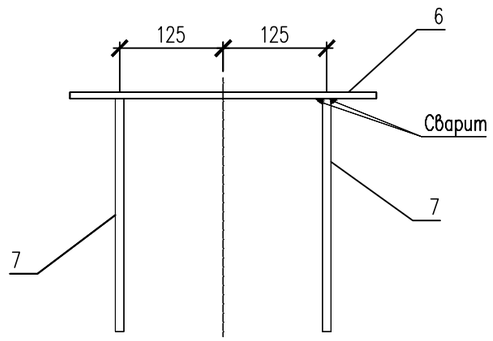

1. Сталь для конструкций С245 по ГОСТ 27772–88.
2. Изготовление вести на сварке ручной электродуговой по ГОСТ 5264–80 электродами типа Э46А по ГОСТ 9467–75.
3. Сварные швы принять в соответствии с табл. 39 СНиП РК 5.04–23–2002.
4. Окраску металлоконструкций производить краской ПФ 115 в два слоя и ГФ 021 в один слой.

Изм.	Кол.уч	Лист	N док	Подпись	Дата
					2025
ГИП		Султангалиев			07.06.25
Проверил		Султангалиев			07.06.25
Исполнитель		Меделхан Ж			07.06.25
Н. контроль		Туркестанбаев			07.06.25

265–1–2025 АС

«Строительство паропровода для индустриальной зоны «Онтустик» с тепловым пунктом г. Шымкент» (Корректировка сметной документации).

Паропровод

Стадия	Лист	Листов
РП	46	133

ОП–114,115,116,117,118,119

ТОО «Әсем Жоба Құрылыс» г. Шымкент–2025г.

Согласовано

Часть ТС	Е.Е.Ерлен	20.07.23
Часть АС	Меделхан Ж	20.07.23

Взам. инв. N

Подп. и дата

Инв. N подл.

Копировал

Формат А3

ОП–120,121

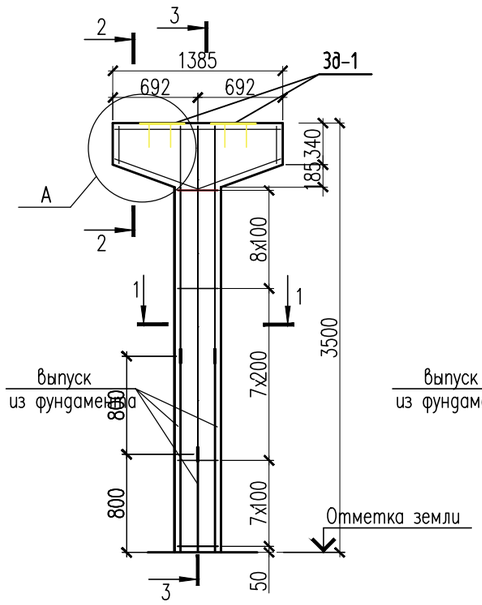

3 – 3

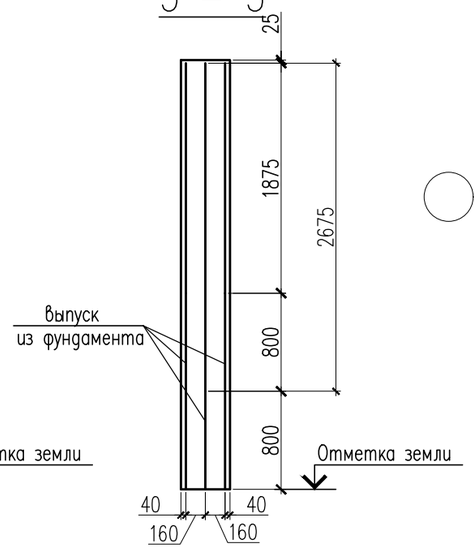

1 – 1

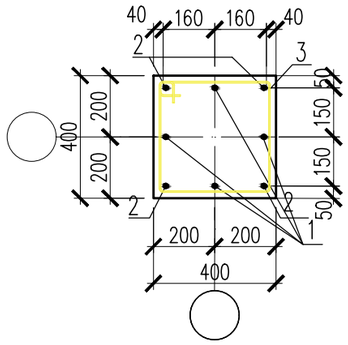

Спецификация материалов

Поз.	Обозначение	Наименование	Кол.	Масса ед., кг.	Примеч.
		Опора подвижная H=3500мм	2	82.80	165.60
1	ГОСТ 34028–2016	ø22 А400 L=2675	4	7.98	31.93
2	ГОСТ 34028–2016	ø22 А400 L=1875	4	5.60	22.4
3	ГОСТ 34028–2016	ø8 А240 L=1540	23	0.61	14.03
4	ГОСТ 34028–2016	ø16 А400 п.м	7	1.58	11.06
5	ГОСТ 34028–2016	ø8 А240 п.м	8.56	0.395	3.38
		Закладная деталь ЗД–1	2	17.32	34.64
6	ГОСТ 19903–74*	Лист 10x400x400 ГОСТ 19903–74* / С245 ГОСТ 27772–88*	1	12.56	12.56
7	ГОСТ 34028–2016	ø22 А400 L=400	4	1.19	4.76
		Материалы:			
		Бетон кл. С20/25 м3	0.76		

а – а

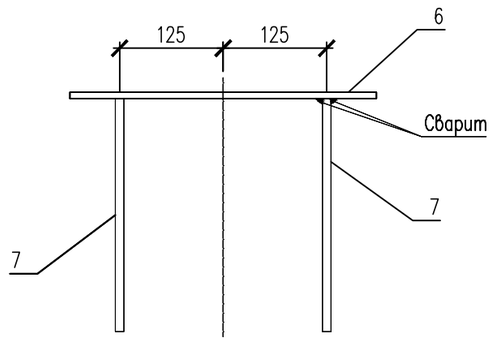

2 – 2

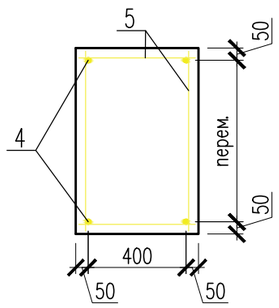

ЗД–1

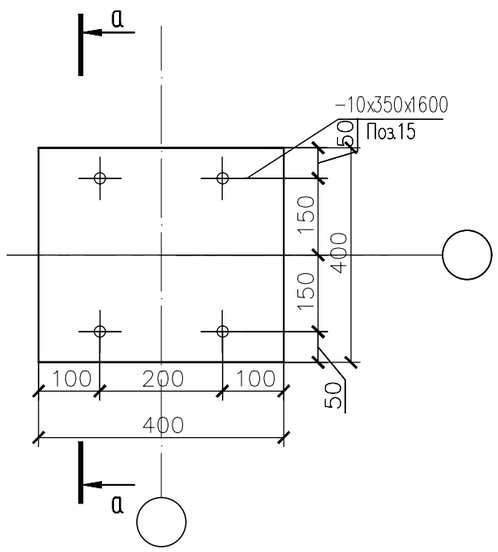

1. Сталь для конструкций С245 по ГОСТ 27772–88.
2. Изготовление вести на сварке ручной электродуговой по ГОСТ 5264–80 электродами типа Э46А по ГОСТ 9467–75.
3. Сварные швы принять в соответствии с табл. 39 СНиП РК 5.04–23–2002.
4. Окраску металлоконструкций производить краской ПФ 115 в два слоя и ГФ 021 в один слой.

Изм.	Кол.уч	Лист	N док	Подпись	Дата
					2025
ГИП		Султангалиев			07.06.25
Проверил		Султангалиев			07.06.25
Исполнитель		Меделхан Ж			07.06.25
Н.контроль		Туркестанбаев			07.06.25

265–1–2025 АС

«Строительство паропровода для индустриальной зоны «Онтустик» с тепловым пунктом г. Шымкент» (Корректировка сметной документации).

Паропровод

Стадия	Лист	Листов
РП	47	133

ОП–120,121

ТОО «Әсем Жоба Құрылыс» г.Шымкент–2025г.

Согласовано

Часть ТС	Е.Е.Ерлен	20.07.23
Часть АС	Меделхан Ж	20.07.23

Взам. инв. N

Подп. и дата

Инв. N подл.

Копировал

Формат А3

ОП–122,123,124,125,126,127,128
ОП–129,130,131,132,133,134,135

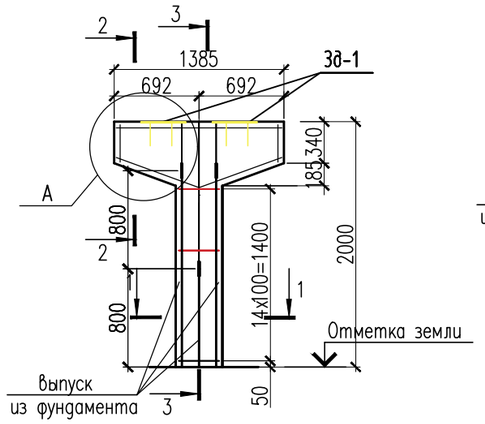

3 – 3

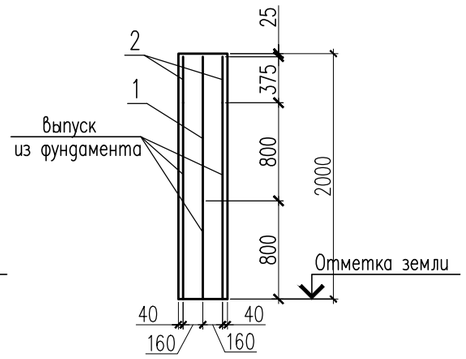

1 – 1

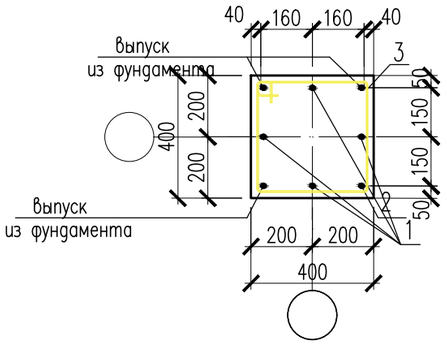

2 – 2

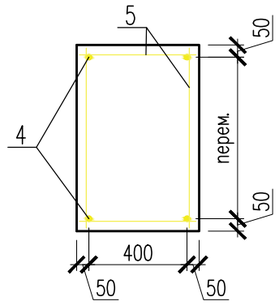

а – а

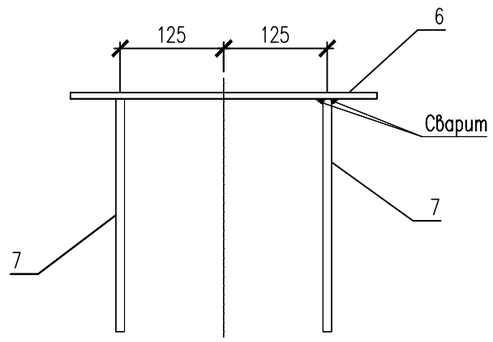

ЗД–1

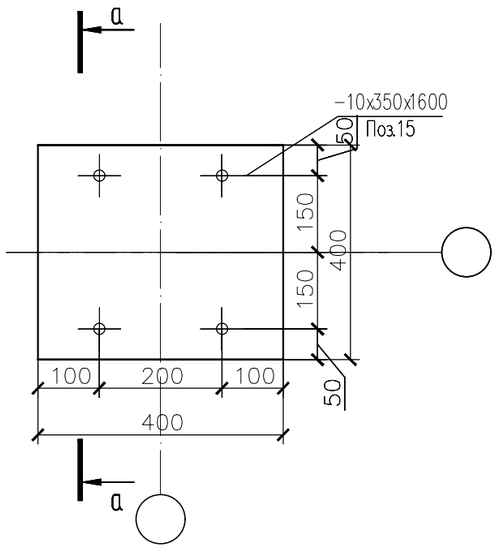

Спецификация материалов

Поз.	Обозначение	Наименование	Кол.	Масса ед., кг.	Примеч.
		Опора подвижная H=2000мм	14	42.42	593.88
1	ГОСТ 34028–2016	ø22 А400 L=1175	4	3.50	14.03
2	ГОСТ 34028–2016	ø22 А400 L=375	4	1.20	4.8
3	ГОСТ 34028–2016	ø8 А240 L=1540	15	0.61	9.15
4	ГОСТ 34028–2016	ø16 А400 п.м	7	1.58	11.06
5	ГОСТ 34028–2016	ø8 А240 п.м	8.56	0.395	3.38
		Закладная деталь ЗД–1	2	17.32	34.64
6	ГОСТ 19903–74*	Лист 10x400x400 ГОСТ 19903–74* / С245 ГОСТ 27772–88*	1	12.56	12.56
7	ГОСТ 34028–2016	ø22 А400 L=400	4	1.19	4.76
		Материалы:			
		Бетон кл. С20/25 м3	0.49		

1. Сталь для конструкций С245 по ГОСТ 27772–88.
2. Изготовление вести на сварке ручной электродуговой по ГОСТ 5264–80 электродами типа Э46А по ГОСТ 9467–75.
3. Сварные швы принять в соответствии с табл. 39 СНиП РК 5.04–23–2002.
4. Окраску металлоконструкций производить краской ПФ 115 в два слоя и ГФ 021 в один слой.

Согласовано

Часть ТС	Е.Е.Ерлен	20.07.23
Часть АС	Меделхан Ж	20.07.23

Взам. инв. N

Подп. и дата

Инв. N подл.

Изм.	Кол.уч	Лист	N док.	Подпись	Дата
					2025
ГИП		Султангалиев			07.06.25
Проверил		Султангалиев			07.06.25
Исполнитель		Меделхан Ж			07.06.25
Н.контроль		Туркестанбаев			07.06.25

265–1–2025 АС

«Строительство паропровода для индустриальной зоны «Онтустик» с тепловым пунктом г. Шымкент» (Корректировка сметной документации).

Паропровод

Стадия	Лист	Листов
РП	48	133

ОП–122,123,124,125,126,127,128,129, 130,131,132,133,134,135

ТОО «Әсем Жоба Құрылыс» г.Шымкент–2025г.

Копировал Формат А3

ОП–136

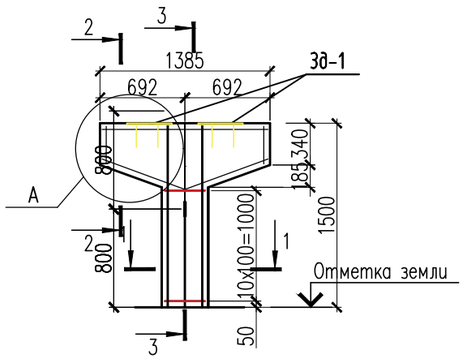

3 – 3

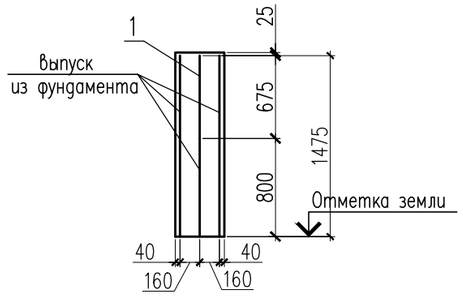

1 – 1

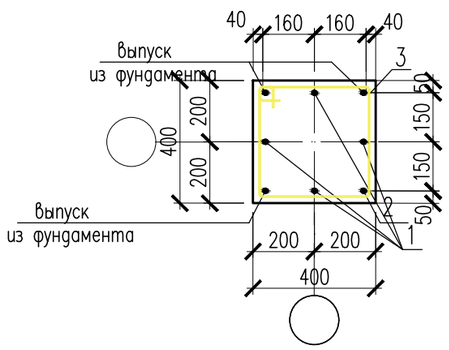

2 – 2

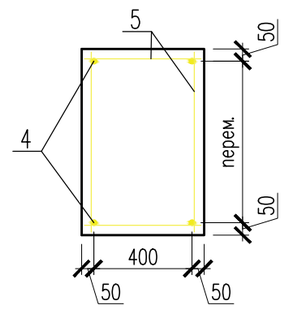

а – а

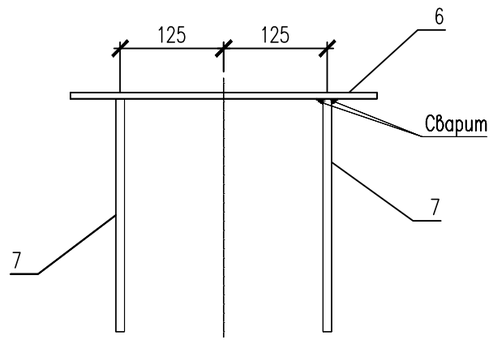

ЗД–1

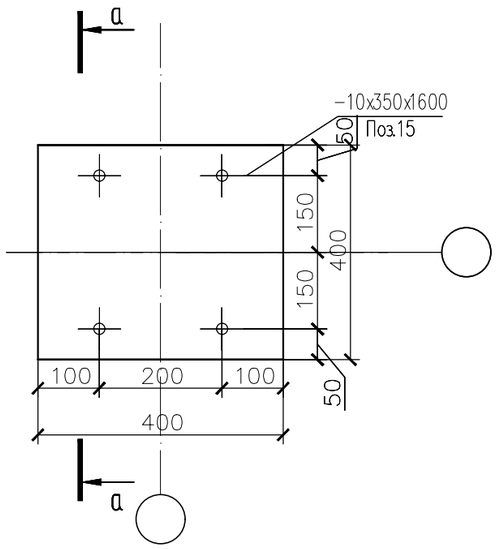

Спецификация материалов

Поз.	Обозначение	Наименование	Кол.	Масса ед., кг.	Примеч.
		Опора подвижная H=1500мм	1	29.21	29.21
1	ГОСТ 34028–2016	ø22 А400 L=675	4	2.01	8.056
3	ГОСТ 34028–2016	ø8 А240 L=1540	11	0.61	6.71
4	ГОСТ 34028–2016	ø16 А400 п.м	7	1.58	11.06
5	ГОСТ 34028–2016	ø8 А240 п.м	8.56	0.395	3.38
		Закладная деталь ЗД–1	2	17.32	34.64
6	ГОСТ 19903–74*	Лист 10х400х400 ГОСТ 19903–74* / С245 ГОСТ 27772–88*	1	12.56	12.56
7	ГОСТ 34028–2016	ø22 А400 L=400	4	1.19	4.76
		Материалы:			
		Бетон кл. С20/25 м3	0.42		

1. Сталь для конструкций С245 по ГОСТ 27772–88.
2. Изготовление вести на сварке ручной электродуговой по ГОСТ 5264–80 электродами типа Э46А по ГОСТ 9467–75.
3. Сварные швы принять в соответствии с табл. 39 СНиП РК 5.04–23–2002.
4. Окраску металлоконструкций производить краской ПФ 115 в два слоя и ГФ 021 в один слой.

Изм.	Кол.уч	Лист	N док.	Подпись	Дата
					2025
ГИП		Султангалиев			07.06.25
Проверил		Султангалиев			07.06.25
Исполнитель		Меделхан Ж			07.06.25
Н.контроль		Туркестанбаев			07.06.25

265–1–2025 АС

«Строительство паропровода для индустриальной зоны «Онтустик» с тепловым пунктом г. Шымкент» (Корректировка сметной документации).

Паропровод

Стадия	Лист	Листов
РП	49	133

ОП–136

ТОО «Әсем Жоба Құрылыс» г.Шымкент–2025г.

Согласовано

Часть ТС	Е.Е.Ерлен	20.07.23
Часть АС	Меделхан Ж	20.07.23

Взам. инв. N

Подп. и дата

Инв. N подл.

Копировал

Формат А3

ОП–137

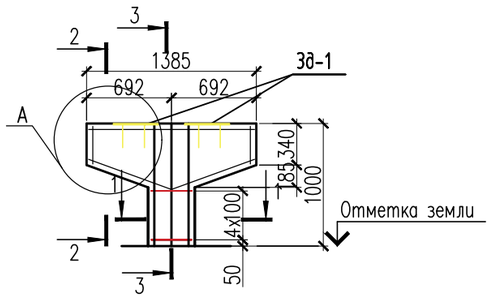

3 – 3

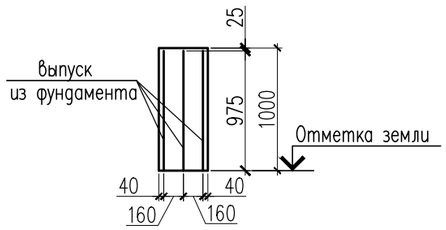

1 – 1

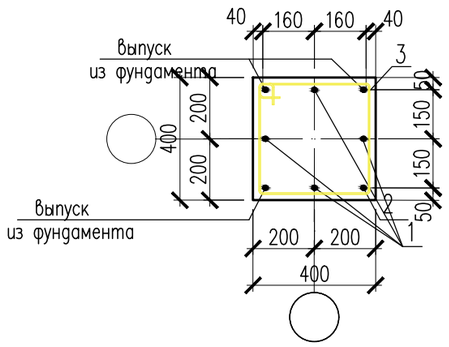

2 – 2

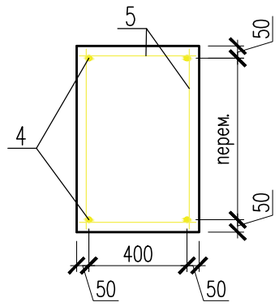

а – а

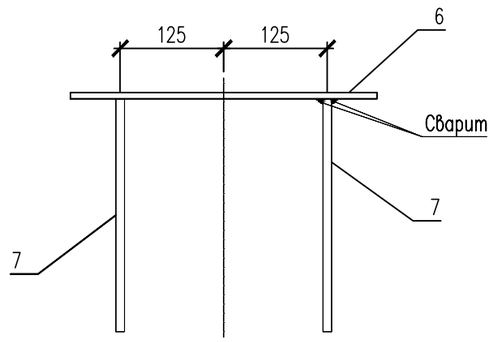

ЗД–1

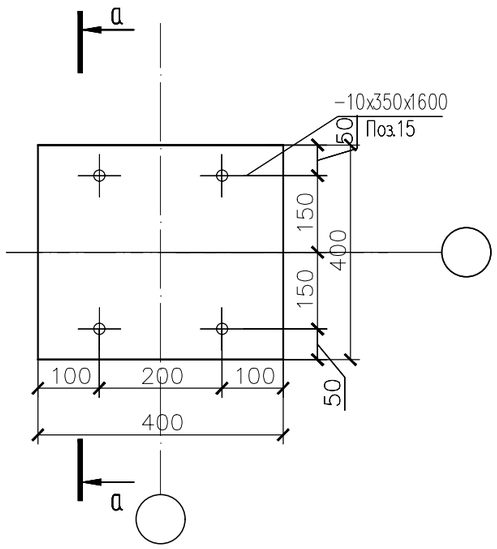

Спецификация материалов

Поз.	Обозначение	Наименование	Кол.	Масса ед., кг.	Примеч.
		Опора подвижная H=1000мм	1	17.49	17.49
3	ГОСТ 34028–2016	ø8 А240 L=1540	5	0.61	3.05
4	ГОСТ 34028–2016	ø16 А400 п.м	7	1.58	11.06
5	ГОСТ 34028–2016	ø8 А240 п.м	8.56	0.395	3.38
		Закладная деталь ЗД–1	2	17.32	34.64
6	ГОСТ 19903–74*	Лист 10х400х400 ГОСТ 19903–74* / С245 ГОСТ 27772–88*	1	12.56	12.56
7	ГОСТ 34028–2016	ø22 А400 L=400	4	1.19	4.76
		Материалы:			
		Бетон кл. С20/25 м3	0.335		

1. Сталь для конструкций С245 по ГОСТ 27772–88.
2. Изготовление вести на сварке ручной электродуговой по ГОСТ 5264–80 электродами типа Э46А по ГОСТ 9467–75.
3. Сварные швы принять в соответствии с табл. 39 СНиП РК 5.04–23–2002.
4. Окраску металлоконструкций производить краской ПФ 115 в два слоя и ГФ 021 в один слой.

Согласовано

Часть ТС	Е.Е.Ерлен	20.07.23
Часть АС	Меделхан Ж	20.07.23

Взам. инв. N

Подп. и дата

Инв. N подл.

Изм.	Кол.уч	Лист	N док.	Подпись	Дата
					2025
ГИП		Султангалиев			07.06.25
Проверил		Султангалиев			07.06.25
Исполнитель		Меделхан Ж			07.06.25
Н.контроль		Туркестанбаев			07.06.25

265–1–2025 АС

«Строительство паропровода для индустриальной зоны «Онтустик» с тепловым пунктом г. Шымкент» (Корректировка сметной документации).

Паропровод

Стадия	Лист	Листов
РП	50	133

ОП–137

ТОО «Әсем Жоба Құрылыс» г.Шымкент–2025г.

Копировал Формат А3

ОП–138,139

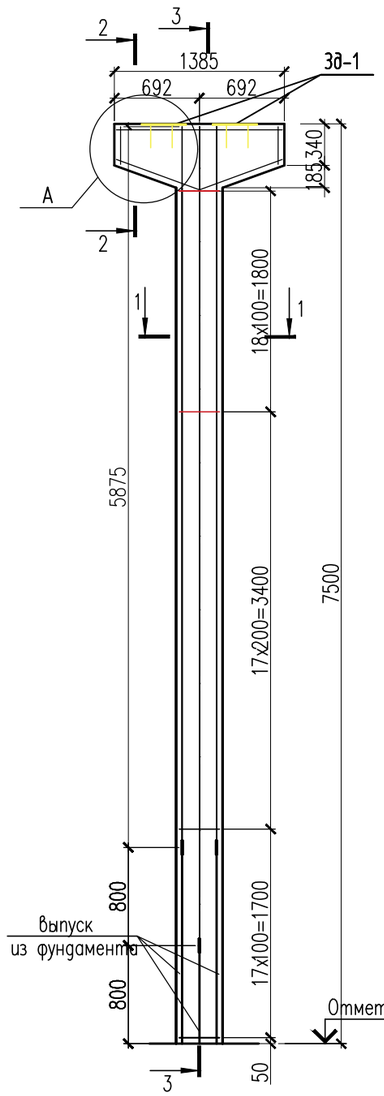

3 – 3

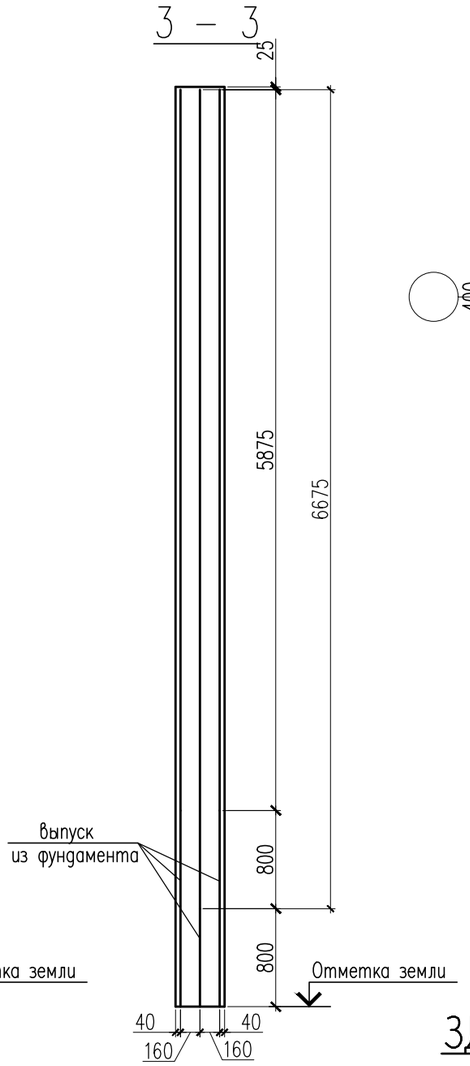

1 – 1

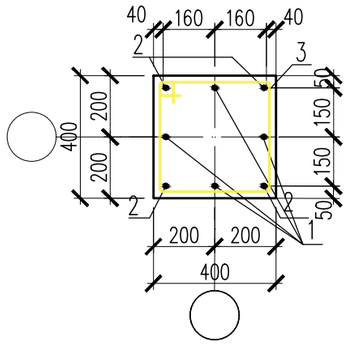

Спецификация материалов

Поз.	Обозначение	Наименование	Кол.	Масса ед., кг.	Примеч.
		Опора подвижная H=7500мм	2	196.57	393.14
1	ГОСТ 34028–2016	ø22 А400 L=6675	4	19.92	79.68
2	ГОСТ 34028–2016	ø22 А400 L=5875	4	17.53	70.12
3	ГОСТ 34028–2016	ø8 А240 L=1540	53	0.61	32.33
4	ГОСТ 34028–2016	ø16 А400 п.м	7	1.58	11.06
5	ГОСТ 34028–2016	ø8 А240 п.м	8.56	0.395	3.38
		Закладная деталь ЗД–1	2	17.32	34.64
6	ГОСТ 19903–74*	Лист 10x400x400 ГОСТ 19903–74* / С245 ГОСТ 27772–88*	1	12.56	12.56
7	ГОСТ 34028–2016	ø22 А400 L=400	4	1.19	4.76
		Материалы:			
		Бетон кл. С20/25 м3	1.32		

а – а

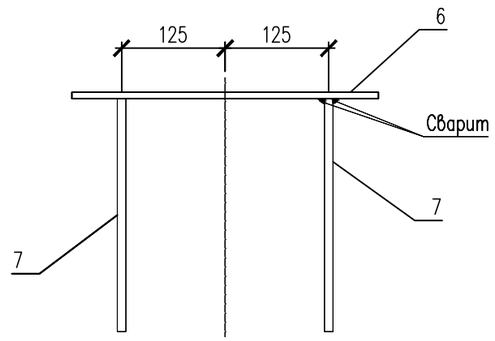

ЗД–1

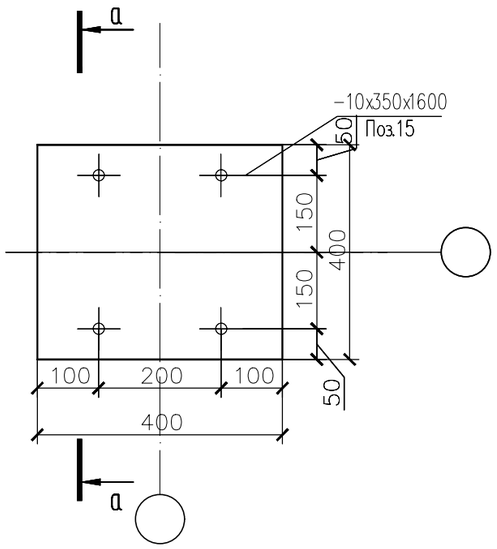

2 – 2

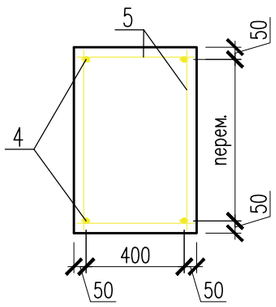

1. Сталь для конструкций С245 по ГОСТ 27772–88.
2. Изготовление вести на сварке ручной электродуговой по ГОСТ 5264–80 электродами типа Э46А по ГОСТ 9467–75.
3. Сварные швы принять в соответствии с табл. 39 СНиП РК 5.04–23–2002.
4. Окраску металлоконструкций производить краской ПФ 115 в два слоя и ГФ 021 в один слой.

Изм.	Кол.уч	Лист	N док	Подпись	Дата
					2025
ГИП		Султангалиев			07.06.25
Проверил		Султангалиев			07.06.25
Исполнитель		Меделхан Ж			07.06.25
Н.контроль		Туркестанбаев			07.06.25

265–1–2025 АС

«Строительство паропровода для индустриальной зоны «Онтустик» с тепловым пунктом г. Шымкент» (Корректировка сметной документации).

Паропровод

Стадия	Лист	Листов
РП	51	133

ОП–138,139

ТОО «Әсем Жоба Құрылыс» г.Шымкент–2025г.

Копировал Формат А3

Согласовано

Часть ТС	Е.Е.Ерлен	20.07.23
Часть АС	Меделхан Ж	20.07.23

Взам. инв. N

Подп. и дата

Инв. N подл.

ОП–140,141,142,143,144,145

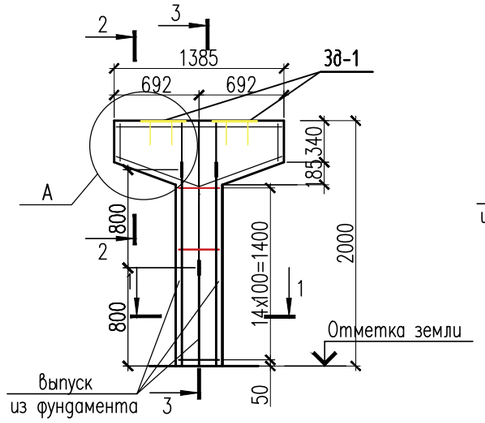

3 – 3

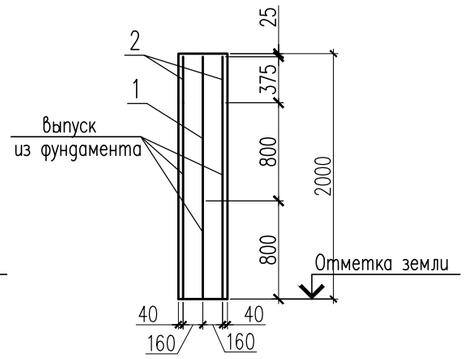

1 – 1

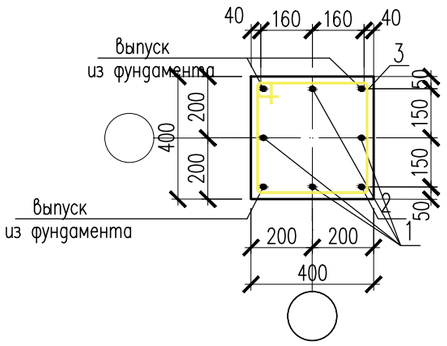

2 – 2

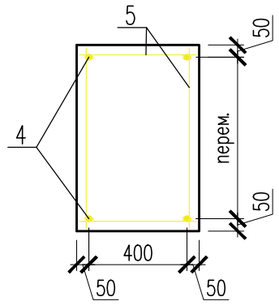

а – а

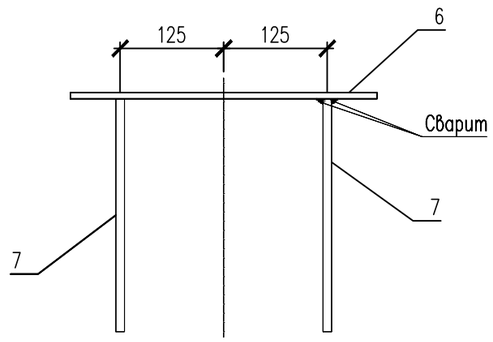

ЗД–1

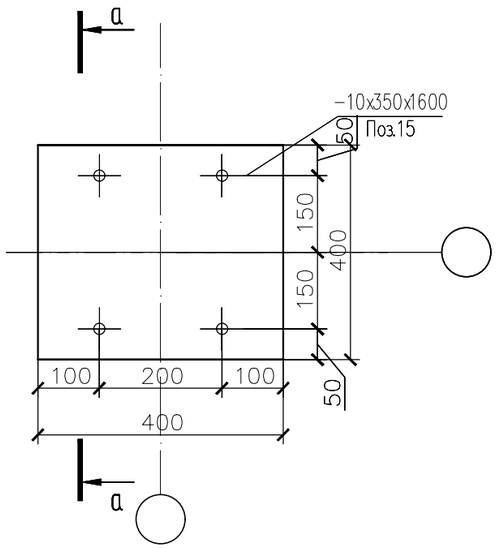

Спецификация материалов

Поз.	Обозначение	Наименование	Кол.	Масса ед., кг.	Примеч.
		Опора подвижная H=2000мм	6	42.42	254.52
1	ГОСТ 34028–2016	ø22 А400 L=1175	4	3.50	14.03
2	ГОСТ 34028–2016	ø22 А400 L=375	4	1.20	4.8
3	ГОСТ 34028–2016	ø8 А240 L=1540	15	0.61	9.15
4	ГОСТ 34028–2016	ø16 А400 п.м	7	1.58	11.06
5	ГОСТ 34028–2016	ø8 А240 п.м	8.56	0.395	3.38
		Закладная деталь ЗД–1	2	17.32	34.64
6	ГОСТ 19903–74*	Лист 10x400x400 ГОСТ 19903–74* / С245 ГОСТ 27772–88*	1	12.56	12.56
7	ГОСТ 34028–2016	ø22 А400 L=400	4	1.19	4.76
		Материалы:			
		Бетон кл. С20/25 м3	0.49		

1. Сталь для конструкций С245 по ГОСТ 27772–88.
2. Изготовление вести на сварке ручной электродуговой по ГОСТ 5264–80 электродами типа Э46А по ГОСТ 9467–75.
3. Сварные швы принять в соответствии с табл. 39 СНиП РК 5.04–23–2002.
4. Окраску металлоконструкций производить краской ПФ 115 в два слоя и ГФ 021 в один слой.

Изм.	Кол.уч	Лист	N док.	Подпись	Дата
					2025
ГИП		Султангалиев			07.06.25
Проверил		Султангалиев			07.06.25
Исполнитель		Меделхан Ж			07.06.25
Н.контроль		Туркестанбаев			07.06.25

265–1–2025 АС

«Строительство паропровода для индустриальной зоны «Онтустик» с тепловым пунктом г. Шымкент» (Корректировка сметной документации).

Паропровод

Стадия	Лист	Листов
РП	52	133

ОП–140,141,142,143,144,145

ТОО «Әсем Жоба Құрылыс» г.Шымкент–2025г.

Согласовано

Часть ТС	Е.Е.Ерлен	20.07.23
Часть АС	Меделхан Ж	20.07.23

Взам. инв. N

Подп. и дата

Инв. N подл.

Копировал

Формат А3

ОП–146,147,148,149,150,151,152,153,154,155

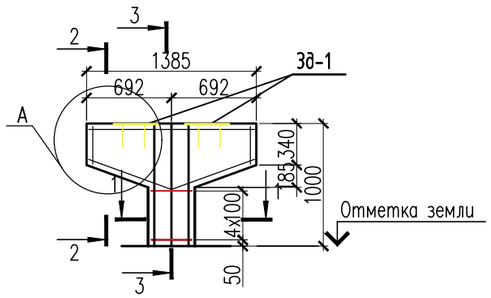

3 – 3

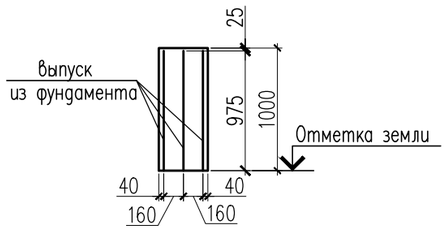

1 – 1

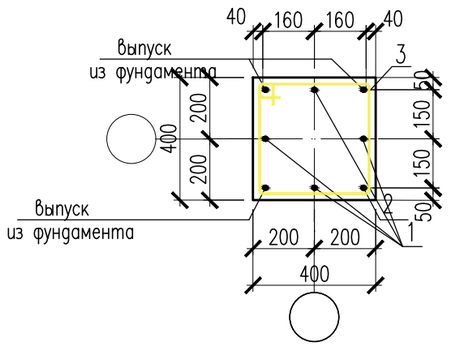

2 – 2

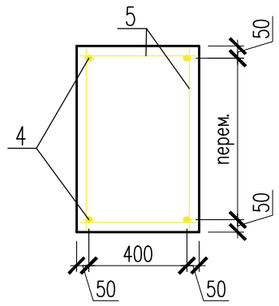

а – а

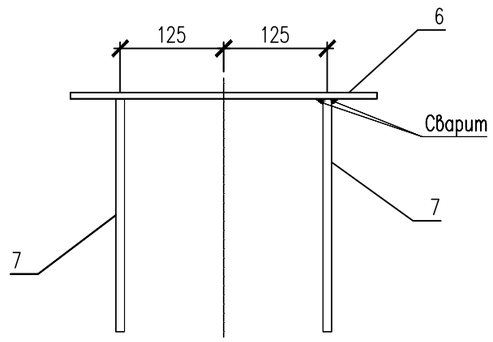

ЗД–1

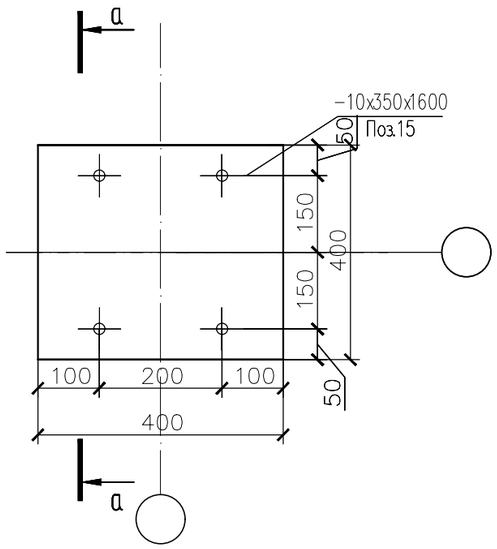

Спецификация материалов

Поз.	Обозначение	Наименование	Кол.	Масса ед., кг.	Примеч.
		Опора подвижная H=1000мм	9	17.49	157.41
3	ГОСТ 34028–2016	ø8 А240 L=1540	5	0.61	3.05
4	ГОСТ 34028–2016	ø16 А400 п.м	7	1.58	11.06
5	ГОСТ 34028–2016	ø8 А240 п.м	8.56	0.395	3.38
		Закладная деталь ЗД–1	2	17.32	34.64
6	ГОСТ 19903–74*	Лист 10x400x400 ГОСТ 19903–74* / С245 ГОСТ 27772–88*	1	12.56	12.56
7	ГОСТ 34028–2016	ø22 А400 L=400	4	1.19	4.76
		Материалы:			
		Бетон кл. С20/25 м3	0.335		

1. Сталь для конструкций С245 по ГОСТ 27772–88.
2. Изготовление вести на сварке ручной электродуговой по ГОСТ 5264–80 электродами типа Э46А по ГОСТ 9467–75.
3. Сварные швы принять в соответствии с табл. 39 СНиП РК 5.04–23–2002.
4. Окраску металлоконструкций производить краской ПФ 115 в два слоя и ГФ 021 в один слой.

Согласовано

Часть ТС	Е.Е.Ерлен	20.07.23
Часть АС	Меделхан Ж	20.07.23

Взам. инв. N

Подп. и дата

Инв. N подл.

Изм.	Кол.уч	Лист	N док.	Подпись	Дата
					2025
ГИП		Султангалиев			07.06.25
Проверил		Султангалиев			07.06.25
Исполнитель		Меделхан Ж			07.06.25
Н.контроль		Туркестанбаев			07.06.25

265–1–2025 АС

«Строительство паропровода для индустриальной зоны «Онтустик» с тепловым пунктом г. Шымкент» (Корректировка сметной документации).

Паропровод

Стадия	Лист	Листов
РП	53	133

ОП–146,147,148,149,150,151,152,153,154,155

ТОО «Әсем Жоба Құрылыс» г.Шымкент–2025г.

Копировал Формат А3

ОП–156,157,158,159,160

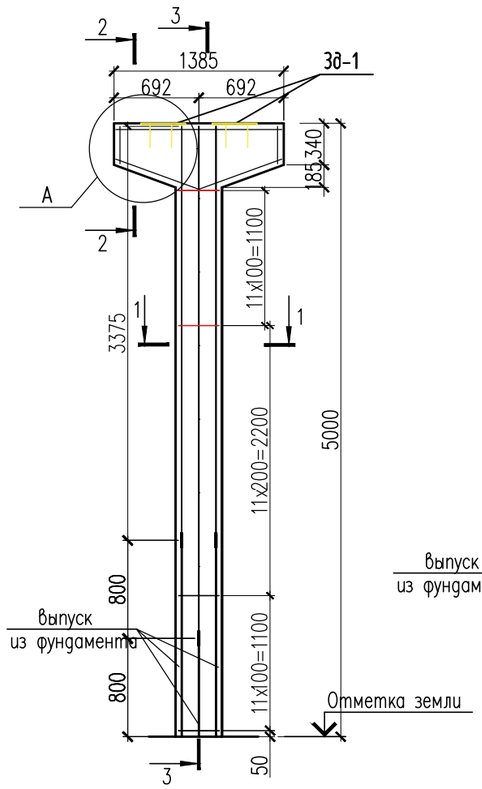

3 – 3

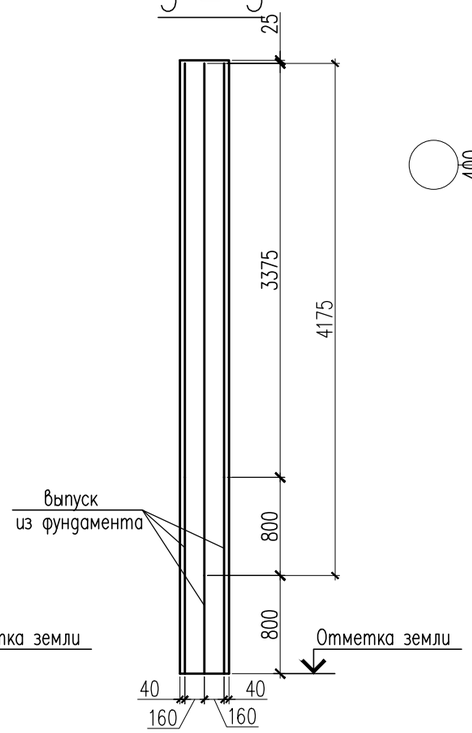

1 – 1

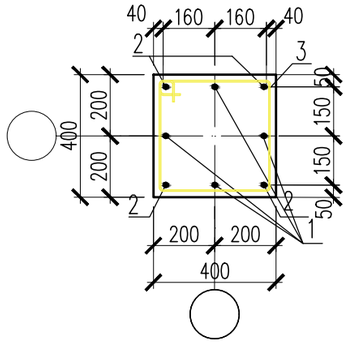

Спецификация материалов

Поз.	Обозначение	Наименование	Кол.	Масса ед., кг.	Примеч.
		Опора подвижная H=5000мм	1	125.30	125.30
1	ГОСТ 34028–2016	ø22 А400 L=4175	4	12.46	49.84
2	ГОСТ 34028–2016	ø22 А400 L=3375	4	10.07	40.28
3	ГОСТ 34028–2016	ø8 А240 L=1540	34	0.61	20.74
4	ГОСТ 34028–2016	ø16 А400 п.м	7	1.58	11.06
5	ГОСТ 34028–2016	ø8 А240 п.м	8.56	0.395	3.38
		Закладная деталь ЗД–1	2	17.32	34.64
6	ГОСТ 19903–74*	Лист 10x400x400 ГОСТ 19903–74* / С245 ГОСТ 27772–88*	1	12.56	12.56
7	ГОСТ 34028–2016	ø22 А400 L=400	4	1.19	4.76
		Материалы:			
		Бетон кл. С20/25 м3	1.00		

а – а

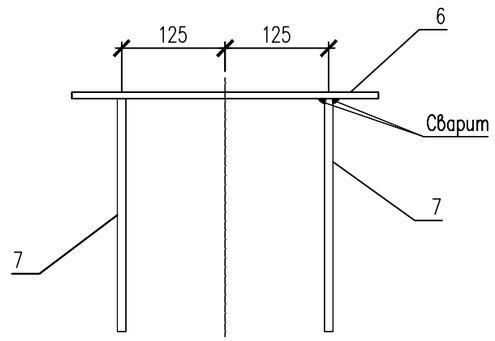

2 – 2

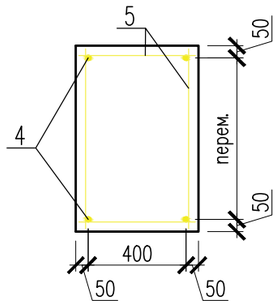

ЗД–1

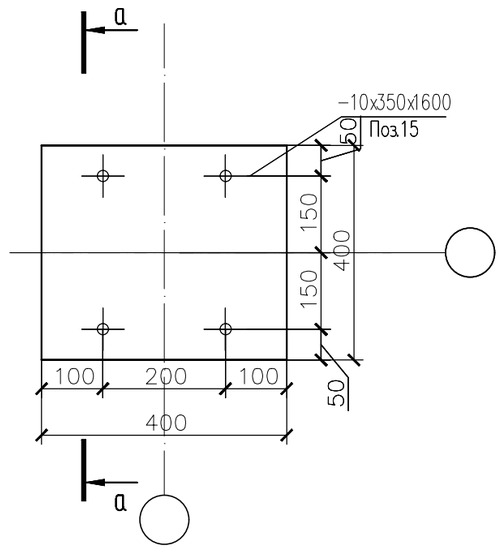

1. Сталь для конструкций С245 по ГОСТ 27772–88.
2. Изготовление вести на сварке ручной электродуговой по ГОСТ 5264–80 электродами типа Э46А по ГОСТ 9467–75.
3. Сварные швы принять в соответствии с табл. 39 СНиП РК 5.04–23–2002.
4. Окраску металлоконструкций производить краской ПФ 115 в два слоя и ГФ 021 в один слой.

Изм.	Кол.уч	Лист	N док.	Подпись	Дата
					2025
ГИП		Султангалиев			07.06.25
Проверил		Султангалиев			07.06.25
Исполнитель		Меделхан Ж.			07.06.25
Н.контроль		Туркестанбаев			07.06.25

265–1–2025 АС

«Строительство паропровода для индустриальной зоны «Онтустик» с тепловым пунктом г. Шымкент» (Корректировка сметной документации).

Паропровод

Стадия	Лист	Листов
РП	54	133

ОП–156,157,158,159,160

ТОО «Әсем Жоба Құрылыс» г.Шымкент–2025г.

Копировал Формат А3

Согласовано

Часть ТС	Е.Е.Ерлен	20.07.23
Часть АС	Меделхан Ж	20.07.23

Взам. инв. N

Подп. и дата

Инв. N подл.

ОП–161,162,163,164,165,166,167,168,169

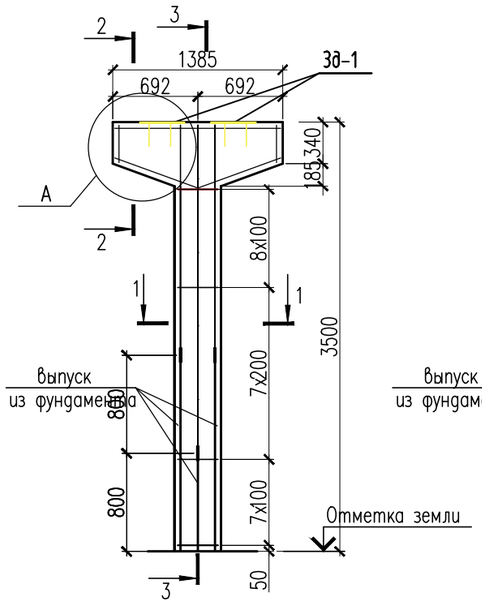

3 – 3

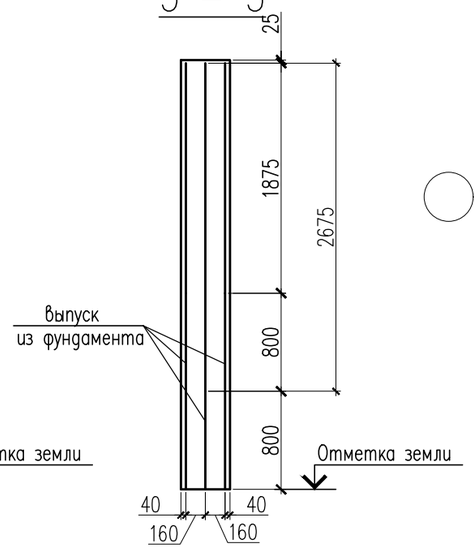

1 – 1

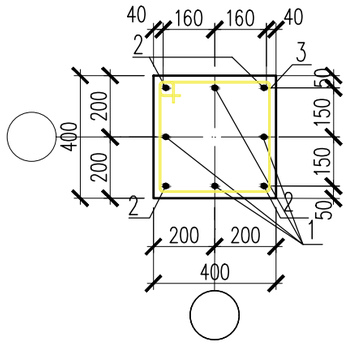

Спецификация материалов

Поз.	Обозначение	Наименование	Кол.	Масса ед., кг.	Примеч.
		Опора подвижная H=3500мм	9	82.80	745.20
1	ГОСТ 34028–2016	ø22 А400 L=2675	4	7.98	31.93
2	ГОСТ 34028–2016	ø22 А400 L=1875	4	5.60	22.4
3	ГОСТ 34028–2016	ø8 А240 L=1540	23	0.61	14.03
4	ГОСТ 34028–2016	ø16 А400 п.м	7	1.58	11.06
5	ГОСТ 34028–2016	ø8 А240 п.м	8.56	0.395	3.38
		Закладная деталь ЗД–1	2	17.32	34.64
6	ГОСТ 19903–74*	Лист 10x400x400 ГОСТ 19903–74* / С245 ГОСТ 27772–88*	1	12.56	12.56
7	ГОСТ 34028–2016	ø22 А400 L=400	4	1.19	4.76
		Материалы:			
		Бетон кл. С20/25 м3	0.76		

2 – 2

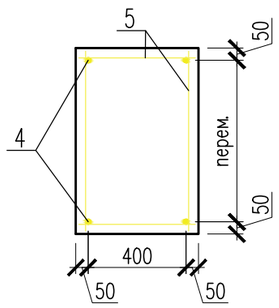

ЗД–1

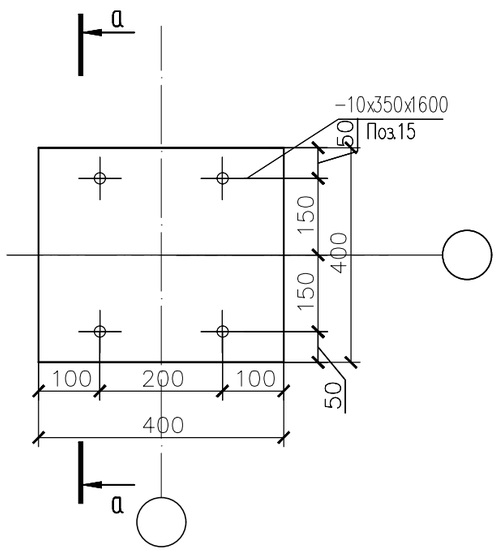

а – а

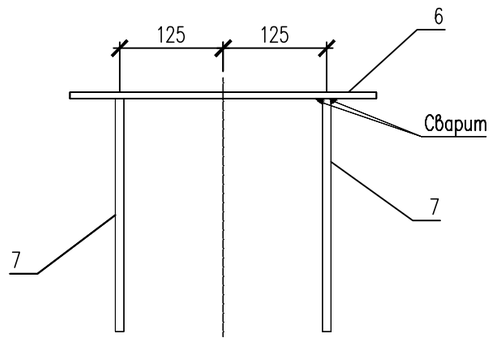

1. Сталь для конструкций С245 по ГОСТ 27772–88.
2. Изготовление вести на сварке ручной электродуговой по ГОСТ 5264–80 электродами типа Э46А по ГОСТ 9467–75.
3. Сварные швы принять в соответствии с табл. 39 СНиП РК 5.04–23–2002.
4. Окраску металлоконструкций производить краской ПФ 115 в два слоя и ГФ 021 в один слой.

Изм.	Кол.уч	Лист	N док	Подпись	Дата
					2025
ГИП		Султангалиев			07.06.25
Проверил		Султангалиев			07.06.25
Исполнитель		Меделхан Ж			07.06.25
Н.контроль		Туркестанбаев			07.06.25

265–1–2025 АС

«Строительство паропровода для индустриальной зоны «Онтустик» с тепловым пунктом г. Шымкент» (Корректировка сметной документации).

Паропровод

Стадия	Лист	Листов
РП	55	133

ОП–161,162,163,164,165,166,167,168,169

ТОО «Әсем Жоба Құрылыс» г.Шымкент–2025г.

Согласовано

Часть ТС	Е.Е.Ерлен	20.07.23
Часть АС	Меделхан Ж	20.07.23

Взам. инв. N

Подп. и дата

Инв. N подл.

Копировал

Формат А3

ОП–170,173,174,175,176,177,178,179,180

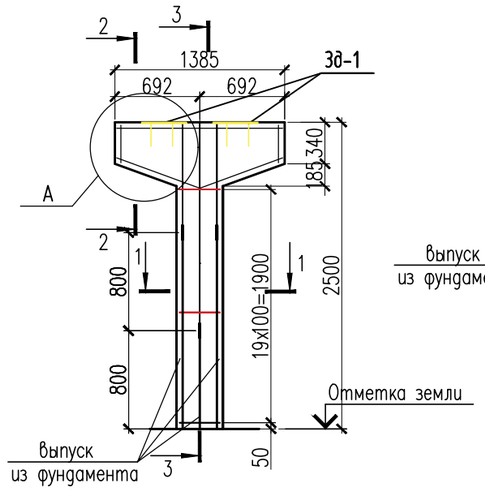

3 – 3

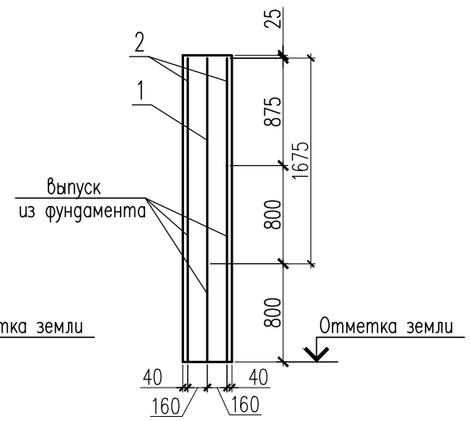

1 – 1

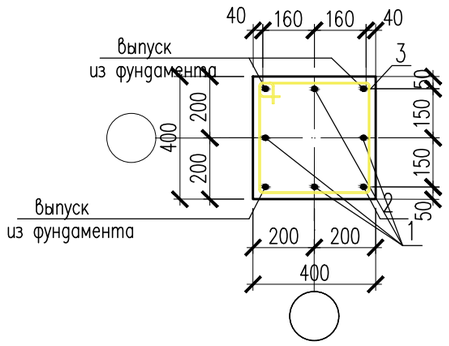

2 – 2

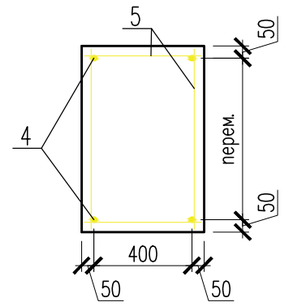

а – а

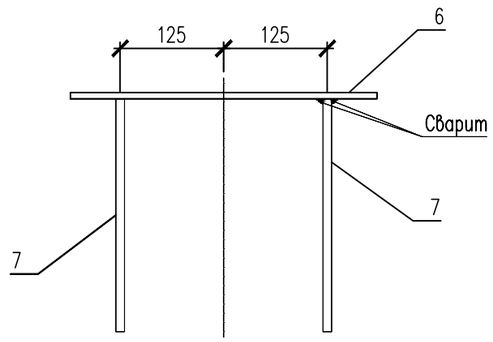

ЗД–1

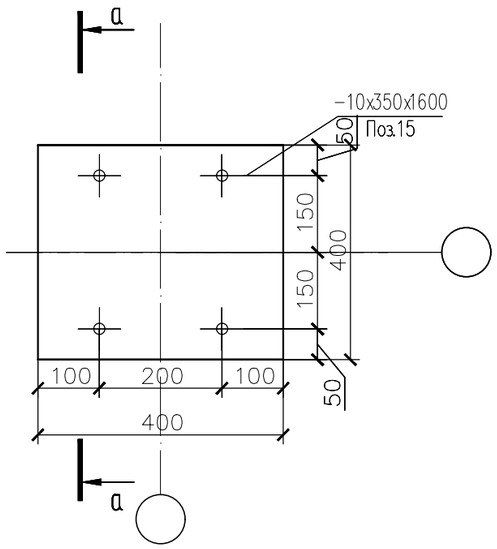

Спецификация материалов

Поз.	Обозначение	Наименование	Кол.	Масса ед., кг.	Примеч.
		Опора подвижная H=2500мм	9	57.08	513.72
1	ГОСТ 34028–2016	ø22 А400 L=1675	4	5.00	20.00
2	ГОСТ 34028–2016	ø22 А400 L=875	4	2.61	10.44
3	ГОСТ 34028–2016	ø8 А240 L=1540	20	0.61	12.2
4	ГОСТ 34028–2016	ø16 А400 п.м	7	1.58	11.06
5	ГОСТ 34028–2016	ø8 А240 п.м	8.56	0.395	3.38
		Закладная деталь ЗД–1	2	17.32	34.64
6	ГОСТ 19903–74*	Лист 10x400x400 ГОСТ 19903–74* / С245 ГОСТ 27772–88*	1	12.56	12.56
7	ГОСТ 34028–2016	ø22 А400 L=400	4	1.19	4.76
		Материалы:			
		Бетон кл. С20/25 м3	0.59		

1. Сталь для конструкций С245 по ГОСТ 27772–88.
2. Изготовление вести на сварке ручной электродуговой по ГОСТ 5264–80 электродами типа Э46А по ГОСТ 9467–75.
3. Сварные швы принять в соответствии с табл. 39 СНиП РК 5.04–23–2002.
4. Окраску металлоконструкций производить краской ПФ 115 в два слоя и ГФ 021 в один слой.

Изм.	Кол.уч	Лист	N док.	Подпись	Дата
					2025
ГИП		Султангалиев			07.06.25
Проверил		Султангалиев			07.06.25
Исполнитель		Меделхан Ж			07.06.25
Н.контроль		Туркестанбаев			07.06.25

265–1–2025 АС

«Строительство паропровода для индустриальной зоны «Онтустик» с тепловым пунктом г. Шымкент» (Корректировка сметной документации).

Паропровод

Стадия	Лист	Листов
РП	56	133

ОП–170,173,174,175,176,177,178,179,180

ТОО «Әсем Жоба Құрылыс» г.Шымкент–2025г.

Согласовано

Часть ТС	Е.Е.Ерлен	20.07.23
Часть АС	Меделхан Ж	20.07.23

Взам. инв. N

Подп. и дата

Инв. N подл.

Копировал

Формат А3

ОП–171,172,181,182

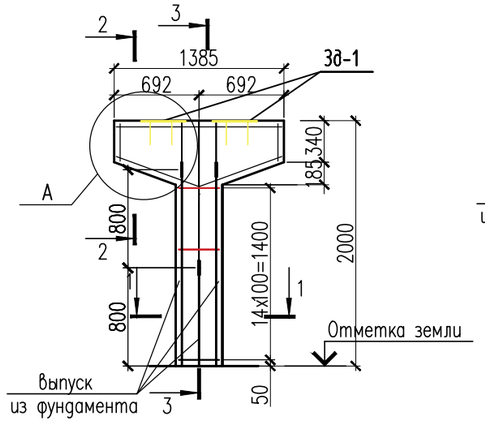

3 – 3

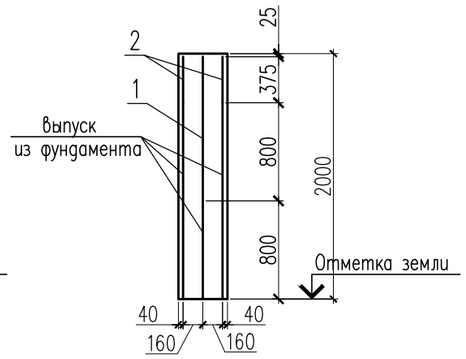

1 – 1

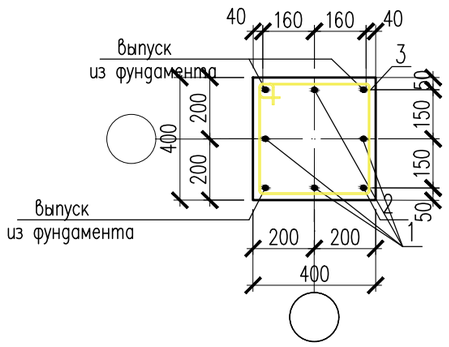

2 – 2

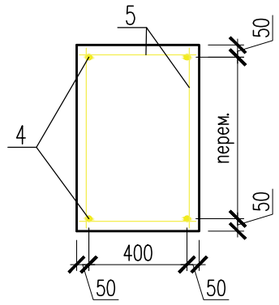

а – а

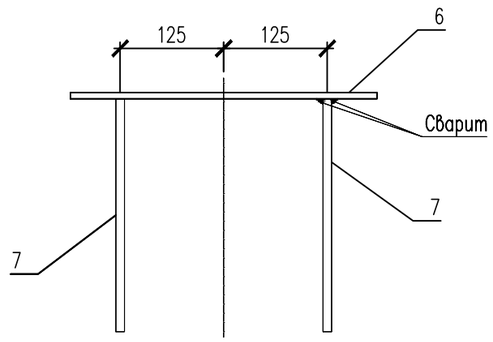

ЗД–1

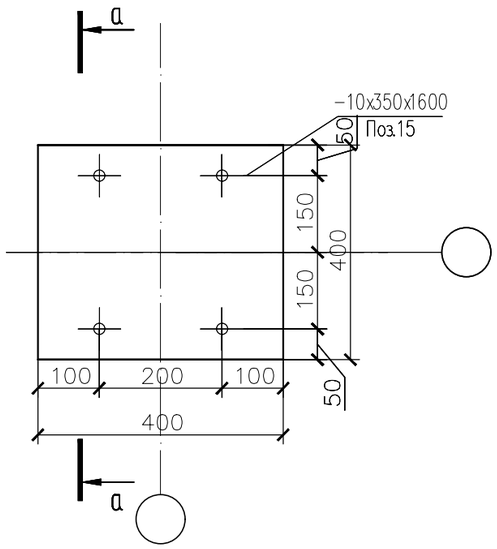

Спецификация материалов

Поз.	Обозначение	Наименование	Кол.	Масса ед., кг.	Примеч.
		Опора подвижная H=2000мм	4	42.42	169.68
1	ГОСТ 34028–2016	ø22 А400 L=1175	4	3.50	14.03
2	ГОСТ 34028–2016	ø22 А400 L=375	4	1.20	4.8
3	ГОСТ 34028–2016	ø8 А240 L=1540	15	0.61	9.15
4	ГОСТ 34028–2016	ø16 А400 п.м	7	1.58	11.06
5	ГОСТ 34028–2016	ø8 А240 п.м	8.56	0.395	3.38
		Закладная деталь ЗД–1	2	17.32	34.64
6	ГОСТ 19903–74*	Лист 10x400x400 ГОСТ 19903–74* / С245 ГОСТ 27772–88*	1	12.56	12.56
7	ГОСТ 34028–2016	ø22 А400 L=400	4	1.19	4.76
		Материалы:			
		Бетон кл. С20/25 м3	0.49		

1. Сталь для конструкций С245 по ГОСТ 27772–88.
2. Изготовление вести на сварке ручной электродуговой по ГОСТ 5264–80 электродами типа Э46А по ГОСТ 9467–75.
3. Сварные швы принять в соответствии с табл. 39 СНиП РК 5.04–23–2002.
4. Окраску металлоконструкций производить краской ПФ 115 в два слоя и ГФ 021 в один слой.

Изм.	Кол.уч	Лист	N док.	Подпись	Дата
					2025
ГИП		Султангалиев			07.06.25
Проверил		Султангалиев			07.06.25
Исполнитель		Меделхан Ж			07.06.25
Н.контроль		Туркестанбаев			07.06.25

265–1–2025 АС

«Строительство паропровода для индустриальной зоны «Онтустик» с тепловым пунктом г. Шымкент» (Корректировка сметной документации).

Паропровод

Стадия	Лист	Листов
РП	57	133

ОП–171,172,181,182

ТОО «Әсем Жоба Құрылыс» г.Шымкент–2025г.

Согласовано

Часть ТС	Е.Е.Ерлен	20.07.23
Часть АС	Меделхан Ж	20.07.23

Взам. инв. N

Подп. и дата

Инв. N подл.

Копировал

Формат А3

ОП–183,184,185,186,187,188,189,190,191,192,193

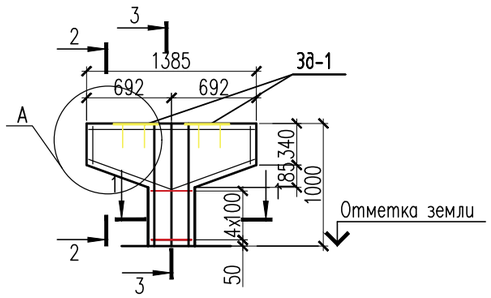

3 – 3

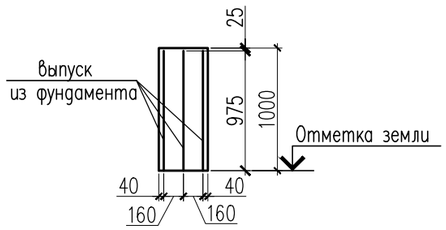

1 – 1

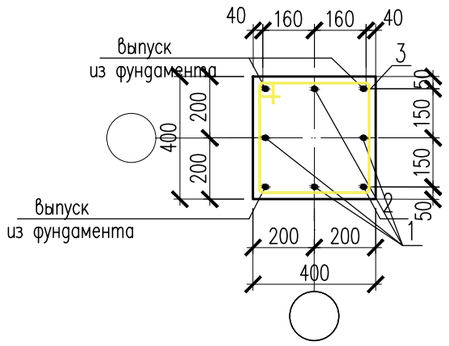

2 – 2

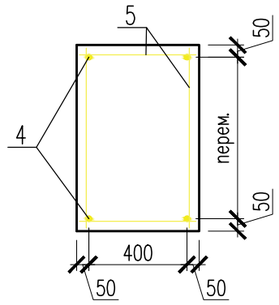

а – а

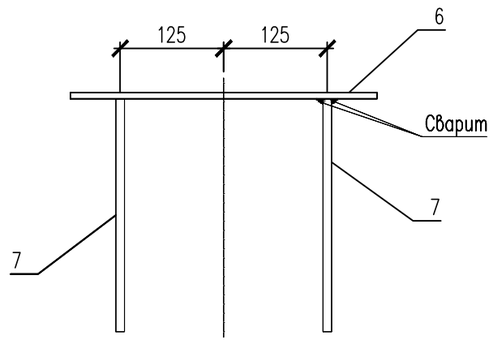

ЗД–1

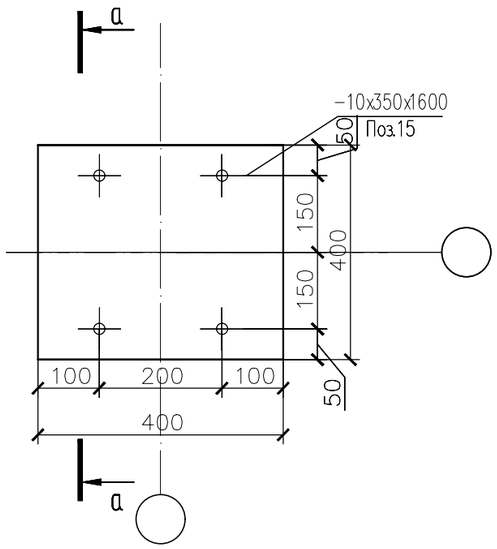

Спецификация материалов

Поз.	Обозначение	Наименование	Кол.	Масса ед., кг.	Примеч.
		Опора подвижная H=1000мм	11	17.49	192.39
3	ГОСТ 34028–2016	ø8 А240 L=1540	5	0.61	3.05
4	ГОСТ 34028–2016	ø16 А400 п.м	7	1.58	11.06
5	ГОСТ 34028–2016	ø8 А240 п.м	8.56	0.395	3.38
		Закладная деталь ЗД–1	2	17.32	34.64
6	ГОСТ 19903–74*	Лист 10x400x400 ГОСТ 19903–74* / С245 ГОСТ 27772–88*	1	12.56	12.56
7	ГОСТ 34028–2016	ø22 А400 L=400	4	1.19	4.76
		Материалы:			
		Бетон кл. С20/25 м3	0.335		

1. Сталь для конструкций С245 по ГОСТ 27772–88.
2. Изготовление вести на сварке ручной электродуговой по ГОСТ 5264–80 электродами типа Э46А по ГОСТ 9467–75.
3. Сварные швы принять в соответствии с табл. 39 СНиП РК 5.04–23–2002.
4. Окраску металлоконструкций производить краской ПФ 115 в два слоя и ГФ 021 в один слой.

Согласовано

Часть ТС	Е.Е.Ерлен	20.07.23
Часть АС	Меделхан Ж	20.07.23

Взам. инв. N

Подп. и дата

Инв. N подл.

Изм.	Кол.уч	Лист	N док.	Подпись	Дата
					2025
ГИП		Султангалиев			07.06.25
Проверил		Султангалиев			07.06.25
Исполнитель		Меделхан Ж			07.06.25
Н.контроль		Туркестанбаев			07.06.25

265–1–2025 АС

«Строительство паропровода для индустриальной зоны «Онтустик» с тепловым пунктом г. Шымкент» (Корректировка сметной документации).

Паропровод

Стадия	Лист	Листов
РП	58	133

ОП–183,184,185,186,187,188,189,190,191,192,193

ТОО «Әсем Жоба Құрылыс» г.Шымкент–2025г.

Копировал Формат А3

ОП–194,195,196,197,198,199,200,201,202,203,204,205

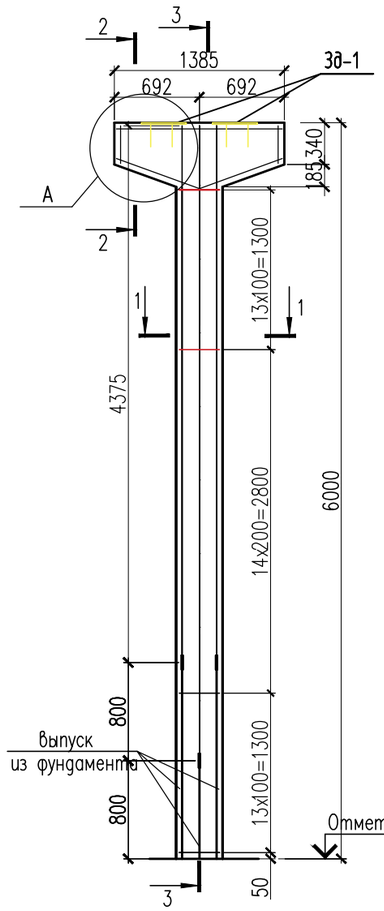

3 – 3

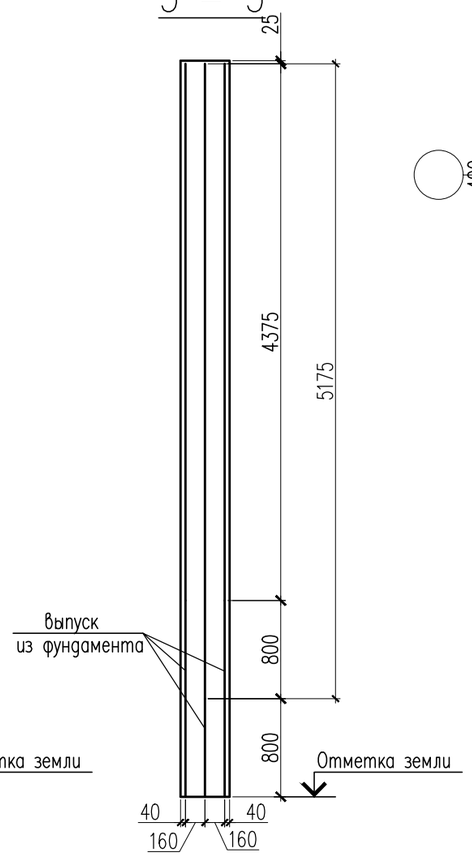

1 – 1

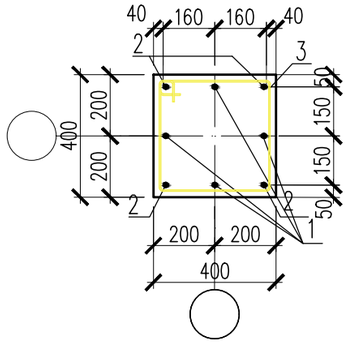

Спецификация материалов

Поз.	Обозначение	Наименование	Кол.	Масса ед., кг.	Примеч.
		Опора подвижная H=6000мм	12	154.05	1848.60
1	ГОСТ 34028–2016	ø22 А400 L=5175	4	15.44	61.77
2	ГОСТ 34028–2016	ø22 А400 L=4375	4	13.05	52.22
3	ГОСТ 34028–2016	ø8 А240 L=1540	42	0.61	25.62
4	ГОСТ 34028–2016	ø16 А400 п.м	7	1.58	11.06
5	ГОСТ 34028–2016	ø8 А240 п.м	8.56	0.395	3.38
		Закладная деталь ЗД–1	2	17.32	34.64
6	ГОСТ 19903–74*	Лист 10x400x400 ГОСТ 19903–74* / С245 ГОСТ 27772–88*	1	12.56	12.56
7	ГОСТ 34028–2016	ø22 А400 L=400	4	1.19	4.76
		Материалы:			
		Бетон кл. С20/25 м3	1.32		

а – а

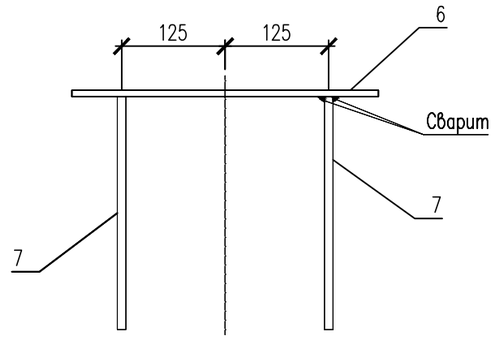

ЗД–1

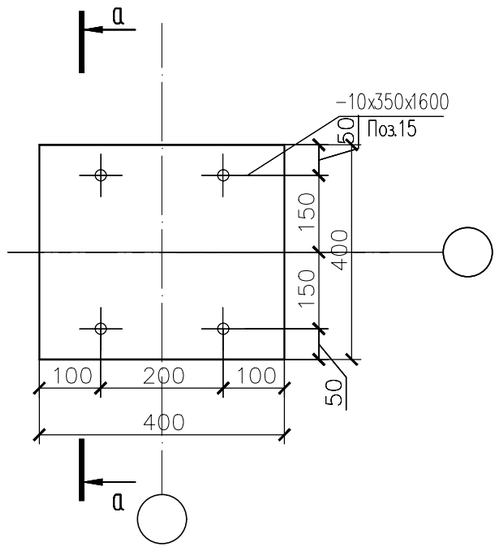

2 – 2

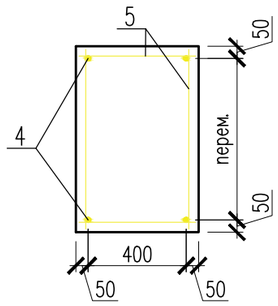

1. Сталь для конструкций С245 по ГОСТ 27772–88.
2. Изготовление вести на сварке ручной электродуговой по ГОСТ 5264–80 электродами типа Э46А по ГОСТ 9467–75.
3. Сварные швы принять в соответствии с табл. 39 СНиП РК 5.04–23–2002.
4. Окраску металлоконструкций производить краской ПФ 115 в два слоя и ГФ 021 в один слой.

Изм.	Кол.уч	Лист	N док.	Подпись	Дата
					2025
ГИП		Султангалиев			07.06.25
Проверил		Султангалиев			07.06.25
Исполнитель		Меделхан Ж			07.06.25
Н. контроль		Туркестанбаев			07.06.25

265–1–2025 АС

«Строительство паропровода для индустриальной зоны «Онтустик» с тепловым пунктом г. Шымкент» (Корректировка сметной документации).

Паропровод

Стадия	Лист	Листов
РП	59	133

ОП–194,195,196,197,198,199, 200,201,202,203,204,205

ТОО «Әсем Жоба Құрылыс» г. Шымкент–2025г.

Согласовано

Часть ТС	Е.Е.Ерлен	20.07.23
Часть АС	Меделхан Ж	20.07.23

Взам. инв. N

Подп. и дата

Инв. N подл.

Копировал

Формат А3

ОП-206,207,208,209

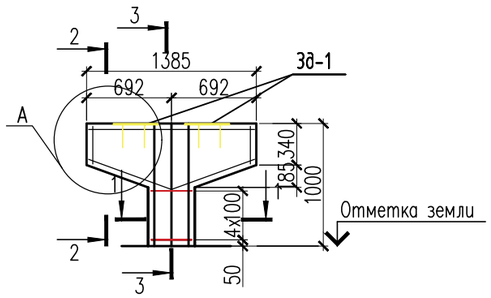

3 – 3

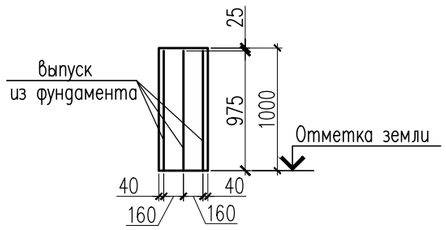

1 – 1

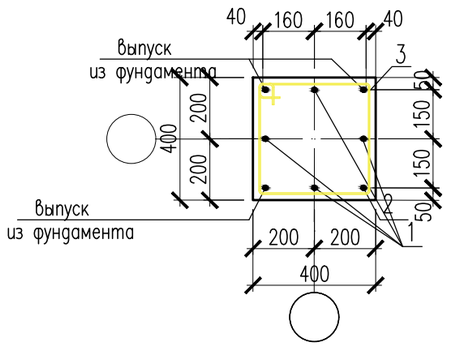

2 – 2

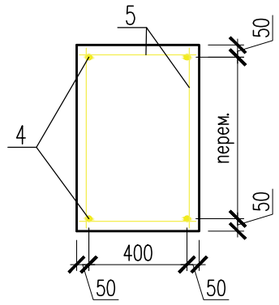

а – а

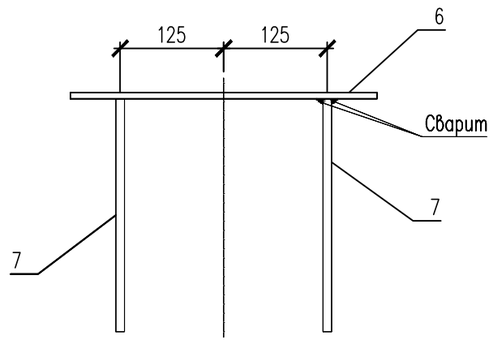

ЗД-1

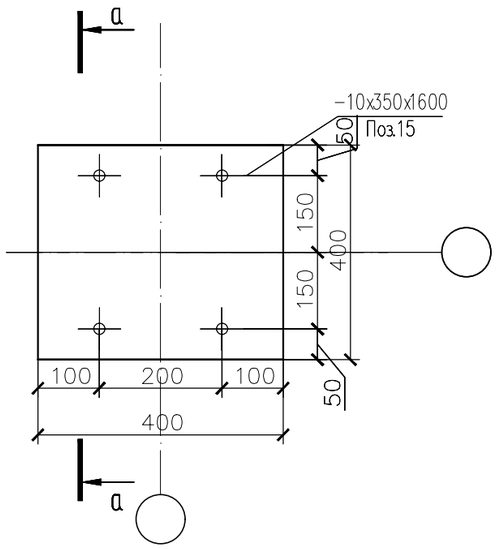

Спецификация материалов

Поз.	Обозначение	Наименование	Кол.	Масса ед., кг.	Примеч.
		Опора подвижная H=1000мм	4	17.49	69.96
3	ГОСТ 34028-2016	ø8 А240 L=1540	5	0.61	3.05
4	ГОСТ 34028-2016	ø16 А400 п.м	7	1.58	11.06
5	ГОСТ 34028-2016	ø8 А240 п.м	8.56	0.395	3.38
		Закладная деталь ЗД-1	2	17.32	34.64
6	ГОСТ 19903-74*	Лист 10x400x400 ГОСТ 19903-74* / С245 ГОСТ 27772-88*	1	12.56	12.56
7	ГОСТ 34028-2016	ø22 А400 L=400	4	1.19	4.76
		Материалы:			
		Бетон кл. С20/25 м3	0.335		

1. Сталь для конструкций С245 по ГОСТ 27772-88.
2. Изготовление вести на сварке ручной электродуговой по ГОСТ 5264-80 электродами типа Э46А по ГОСТ 9467-75.
3. Сварные швы принять в соответствии с табл. 39 СНиП РК 5.04-23-2002.
4. Окраску металлоконструкций производить краской ПФ 115 в два слоя и ГФ 021 в один слой.

Изм.	Кол.уч	Лист	N док.	Подпись	Дата
					2025
ГИП		Султангалиев			07.06.25
Проверил		Султангалиев			07.06.25
Исполнитель		Меделхан Ж			07.06.25
Н.контроль		Туркестанбаев			07.06.25

265-1-2025 АС

«Строительство паропровода для индустриальной зоны «Онтустик» с тепловым пунктом г. Шымкент» (Корректировка сметной документации).

Паропровод

Стадия	Лист	Листов
РП	60	133

ОП-206,207,208,209

ТОО «Әсем Жоба Құрылыс» г.Шымкент-2025г.

Согласовано

Часть ТС	Е.Е.Ерлен	20.07.23
Часть АС	Меделхан Ж	20.07.23

Взам. инв. N

Подп. и дата

Инв. N подл.

Копировал

Формат А3

ОП–210

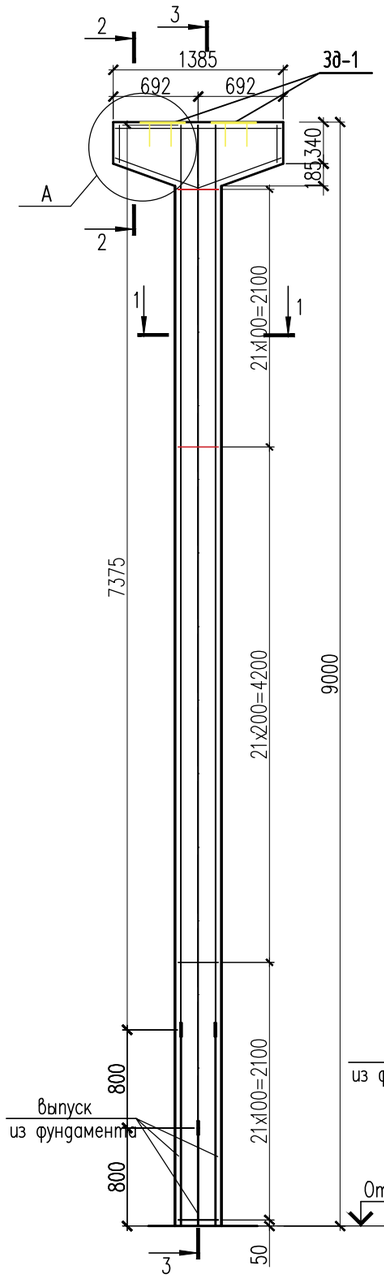

3 – 3

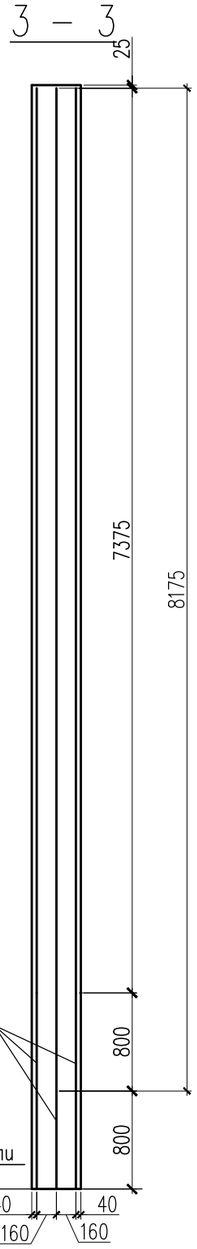

1 – 1

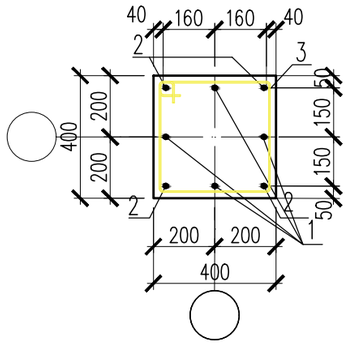

2 – 2

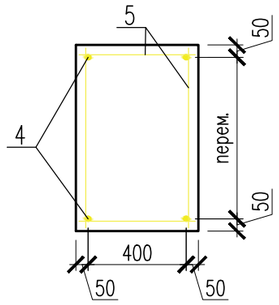

а – а

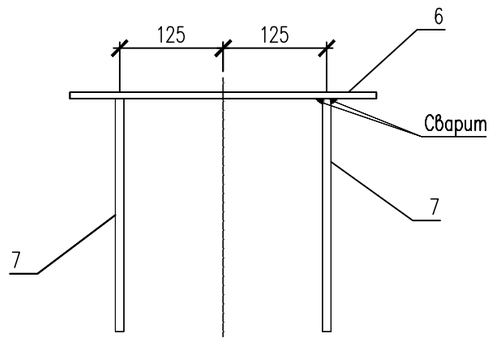

ЗД–1

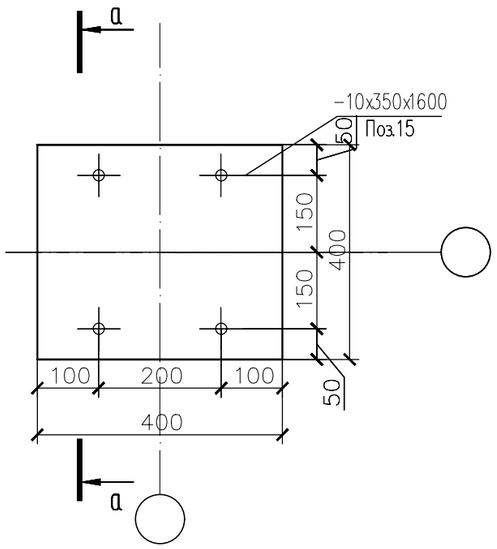

Спецификация материалов

Поз.	Обозначение	Наименование	Кол.	Масса ед., кг.	Примеч.
		Опора подвижная H=9600мм	1	239.05	239.05
1	ГОСТ 34028–2016	ø22 А400 L=8175	4	24.39	97.57
2	ГОСТ 34028–2016	ø22 А400 L=7375	4	22.00	88.00
3	ГОСТ 34028–2016	ø8 А240 L=1540	64	0.61	39.04
4	ГОСТ 34028–2016	ø16 А400 п.м	7	1.58	11.06
5	ГОСТ 34028–2016	ø8 А240 п.м	8.56	0.395	3.38
		Закладная деталь ЗД–1	2	17.32	34.64
6	ГОСТ 19903–74*	Лист 10x400x400 ГОСТ 19903–74* / С245 ГОСТ 27772–88*	1	12.56	12.56
7	ГОСТ 34028–2016	ø22 А400 L=400	4	1.19	4.76
		Материалы:			
		Бетон кл. С20/25 м3	1.68		

1. Сталь для конструкций С245 по ГОСТ 27772–88.
2. Изготовление вести на сварке ручной электродуговой по ГОСТ 5264–80 электродами типа Э46А по ГОСТ 9467–75.
3. Сварные швы принять в соответствии с табл. 39 СНиП РК 5.04–23–2002.
4. Окраску металлоконструкций производить краской ПФ 115 в два слоя и ГФ 021 в один слой.

Изм.	Кол.уч	Лист	N док	Подпись	Дата
					2025
ГИП		Султангалиев			07.06.25
Проверил		Султангалиев			07.06.25
Исполнитель		Меделхан Ж			07.06.25
Н.контроль		Туркестанбаев			07.06.25

265–1–2025 АС

«Строительство паропровода для индустриальной зоны «Онтустик» с тепловым пунктом г. Шымкент» (Корректировка сметной документации).

Паропровод

Стадия	Лист	Листов
РП	61	133

ОП–210

ТОО «Әсем Жоба Құрылыс» г.Шымкент–2025г.

Согласовано

Часть ТС	Е.Е.Ерлен	20.07.23
Часть АС	Меделхан Ж	20.07.23

Взам. инв. N

Подп. и дата

Инв. N подл.

Копировал

Формат А3

ОП–211

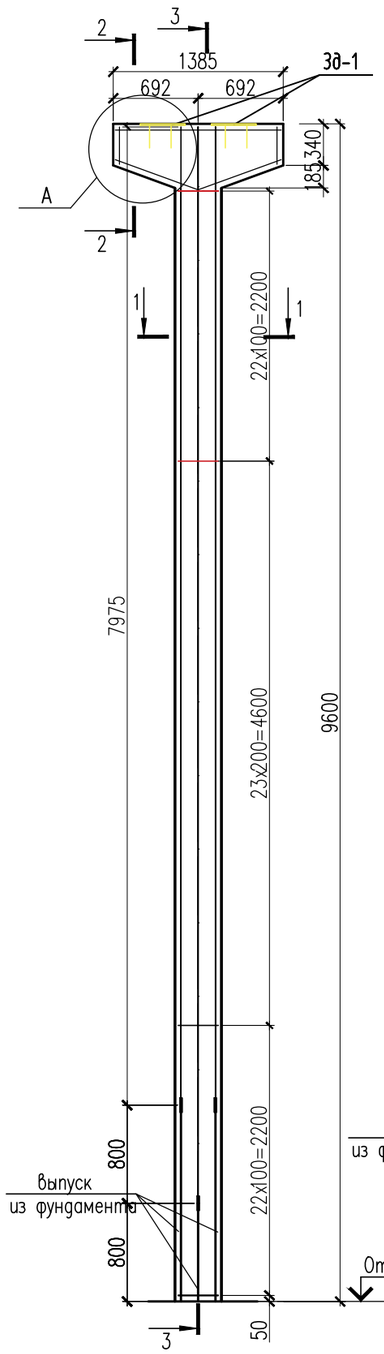

3 – 3

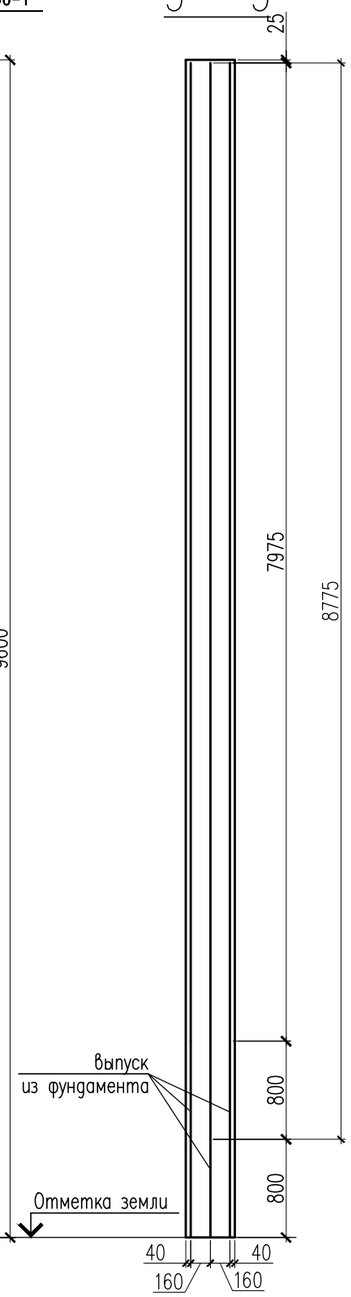

1 – 1

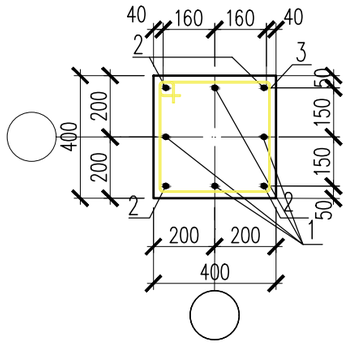

2 – 2

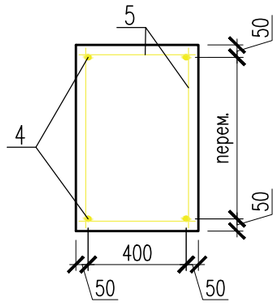

а – а

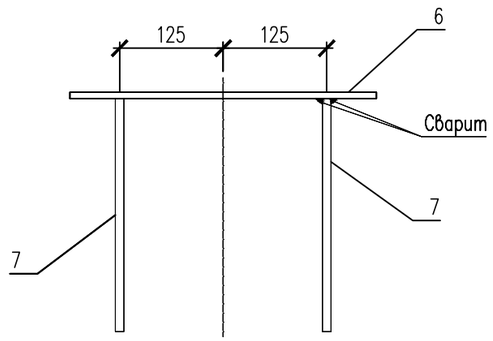

ЗД–1

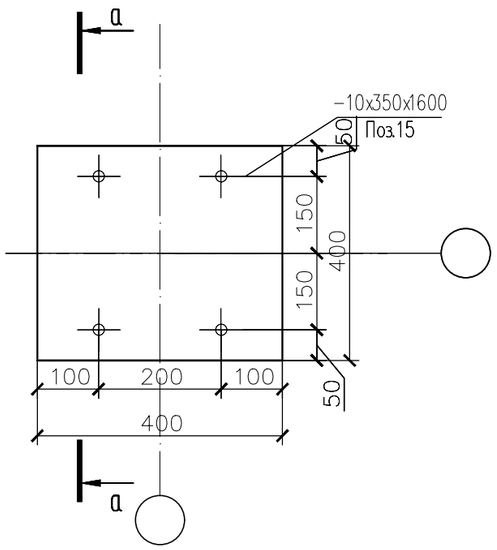

Спецификация материалов

Поз.	Обозначение	Наименование	Кол.	Масса ед., кг.	Примеч.
		Опора подвижная H=9600мм	1	255.85	255.85
1	ГОСТ 34028–2016	ø22 А400 L=8775	4	26.18	104.74
2	ГОСТ 34028–2016	ø22 А400 L=7975	4	23.79	95.19
3	ГОСТ 34028–2016	ø8 А240 L=1540	68	0.61	41.48
4	ГОСТ 34028–2016	ø16 А400 п.м	7	1.58	11.06
5	ГОСТ 34028–2016	ø8 А240 п.м	8.56	0.395	3.38
		Закладная деталь ЗД–1	2	17.32	34.64
6	ГОСТ 19903–74*	Лист 10x400x400 ГОСТ 19903–74* / С245 ГОСТ 27772–88*	1	12.56	12.56
7	ГОСТ 34028–2016	ø22 А400 L=400	4	1.19	4.76
		Материалы:			
		Бетон кл. С20/25 м3	1.68		

1. Сталь для конструкций С245 по ГОСТ 27772–88.
2. Изготовление вести на сварке ручной электродуговой по ГОСТ 5264–80 электродами типа Э46А по ГОСТ 9467–75.
3. Сварные швы принять в соответствии с табл. 39 СНиП РК 5.04–23–2002.
4. Окраску металлоконструкций производить краской ПФ 115 в два слоя и ГФ 021 в один слой.

Изм.	Кол.уч	Лист	N док	Подпись	Дата
					2025
ГИП		Султангалиев			07.06.25
Проверил		Султангалиев			07.06.25
Исполнитель		Меделхан Ж			07.06.25
Н.контроль		Туркестанбаев			07.06.25

265–1–2025 АС

«Строительство паропровода для индустриальной зоны «Онтустик» с тепловым пунктом г. Шымкент» (Корректировка сметной документации).

Паропровод

Стадия	Лист	Листов
РП	62	133

ОП–211

ТОО «Әсем Жоба Құрылыс» г.Шымкент–2025г.

Согласовано

Часть ТС	Е.Е.Ерлен	20.07.23
Часть АС	Меделхан Ж	20.07.23

Взам. инв. N

Подп. и дата

Инв. N подл.

Копировал

Формат А3

ОП-212,213,214,215,216,217,220,221,222,223,224,225,226
ОП-227,228,229,230,231,232,233,234,235

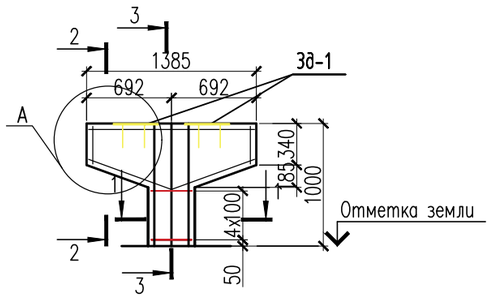

3 – 3

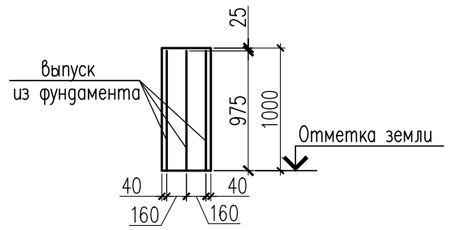

1 – 1

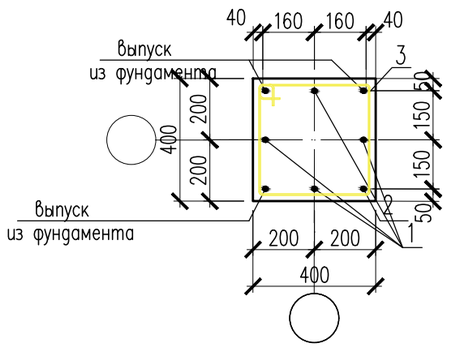

2 – 2

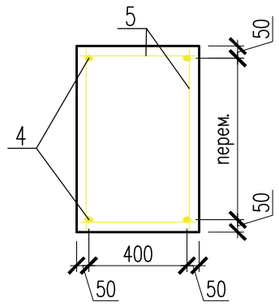

а – а

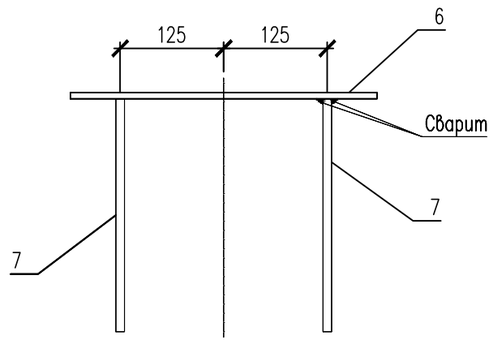

ЗД-1

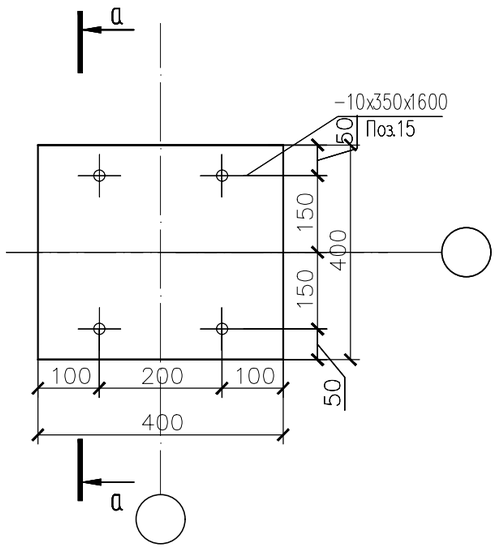

Спецификация материалов

Поз.	Обозначение	Наименование	Кол.	Масса ед., кг.	Примеч.
		Опора подвижная H=1000мм	22	17.49	384.78
3	ГОСТ 34028-2016	ø8 А240 L=1540	5	0.61	3.05
4	ГОСТ 34028-2016	ø16 А400 п.м	7	1.58	11.06
5	ГОСТ 34028-2016	ø8 А240 п.м	8.56	0.395	3.38
		Закладная деталь ЗД-1	2	17.32	34.64
6	ГОСТ 19903-74*	Лист 10x400x400 ГОСТ 19903-74* / С245 ГОСТ 27772-88*	1	12.56	12.56
7	ГОСТ 34028-2016	ø22 А400 L=400	4	1.19	4.76
		Материалы:			
		Бетон кл. С20/25 м3	0.335		

1. Сталь для конструкций С245 по ГОСТ 27772-88.
2. Изготовление вести на сварке ручной электродуговой по ГОСТ 5264-80 электродами типа Э46А по ГОСТ 9467-75.
3. Сварные швы принять в соответствии с табл. 39 СНиП РК 5.04-23-2002.
4. Окраску металлоконструкций производить краской ПФ 115 в два слоя и ГФ 021 в один слой.

Изм.	Кол.уч	Лист	N док.	Подпись	Дата
					2025
ГИП		Султангалиев			07.06.25
Проверил		Султангалиев			07.06.25
Исполнитель		Меделхан Ж			07.06.25
Н.контроль		Туркестанбаев			07.06.25

265-1-2025 АС

«Строительство паропровода для индустриальной зоны «Онтустик» с тепловым пунктом г. Шымкент» (Корректировка сметной документации).

Паропровод

Стадия	Лист	Листов
РП	63	133

ОП-212,213,214,215,216,217,220,221,222,223,224,225,226,227,228,229,230,231,232,233,234,235

ТОО «Әсем Жоба Құрылыс» г.Шымкент-2025г.

Согласовано

Часть ТС	Е.Е.Ерлен	20.07.23
Часть АС	Меделхан Ж	20.07.23

Взам. инв. N

Подп. и дата

Инв. N подл.

Копировал

Формат А3

ОП–218.219

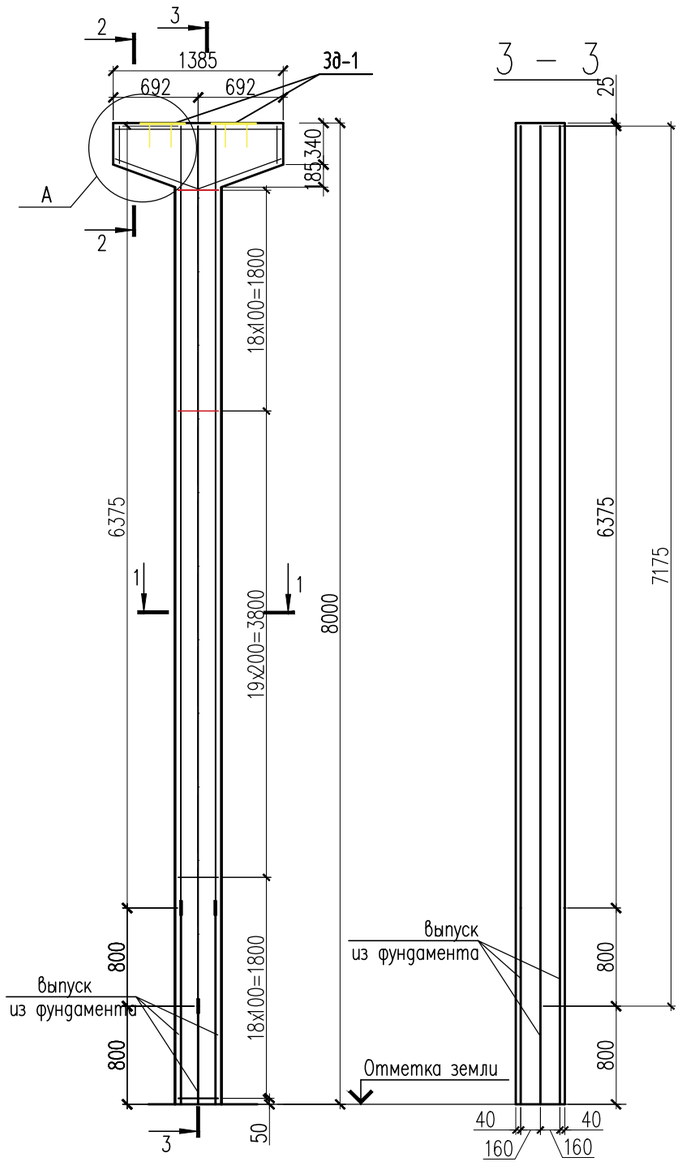

1 – 1

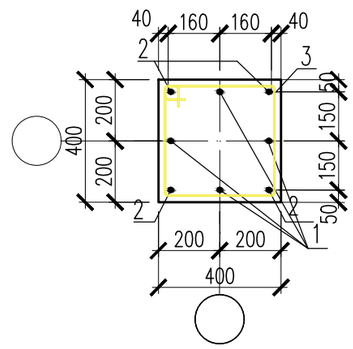

2 – 2

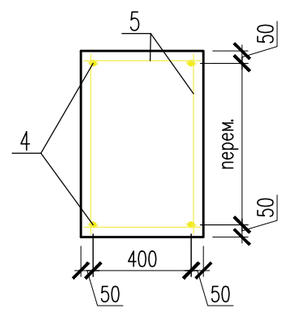

а – а

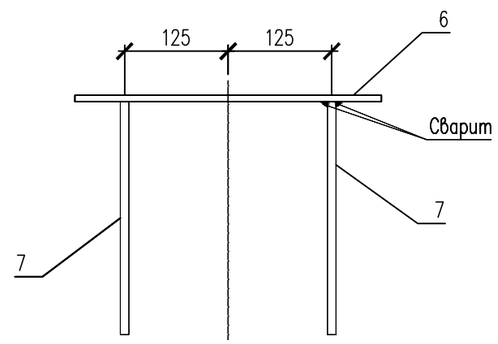

ЗД–1

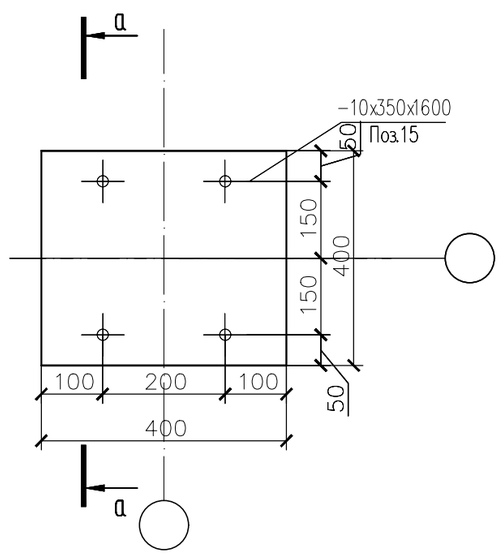

Спецификация материалов

Поз.	Обозначение	Наименование	Кол.	Масса ед., кг.	Примеч.
		Опора подвижная H=8000мм	2	210.33	420.66
1	ГОСТ 34028–2016	ø22 А400 L=7175	4	21.41	85.64
2	ГОСТ 34028–2016	ø22 А400 L=6375	4	19.02	76.09
3	ГОСТ 34028–2016	ø8 А240 L=1540	56	0.61	34.16
4	ГОСТ 34028–2016	ø16 А400 п.м	7	1.58	11.06
5	ГОСТ 34028–2016	ø8 А240 п.м	8.56	0.395	3.38
		Закладная деталь ЗД–1	2	17.32	34.64
6	ГОСТ 19903–74*	Лист 10x400x400 ГОСТ 19903–74* / С245 ГОСТ 27772–88*	1	12.56	12.56
7	ГОСТ 34028–2016	ø22 А400 L=400	4	1.19	4.76
		Материалы:			
		Бетон кл. С20/25 м3	1.44		

1. Сталь для конструкций С245 по ГОСТ 27772–88.
2. Изготовление вести на сварке ручной электродуговой по ГОСТ 5264–80 электродами типа Э46А по ГОСТ 9467–75.
3. Сварные швы принять в соответствии с табл. 39 СНиП РК 5.04–23–2002.
4. Окраску металлоконструкций производить краской ПФ 115 в два слоя и ГФ 021 в один слой.

Изм.	Кол.уч	Лист	N док.	Подпись	Дата
					2025
ГИП		Султангалиев			07.06.25
Проверил		Султангалиев			07.06.25
Исполнитель		Меделхан Ж			07.06.25
Н. контроль		Туркестанбаев			07.06.25

265–1–2025 АС

«Строительство паропровода для индустриальной зоны «Онтустик» с тепловым пунктом г. Шымкент» (Корректировка сметной документации).

Паропровод

Стадия	Лист	Листов
РП	64	133

ОП–218.219

ТОО «Әсем Жоба Құрылыс» г. Шымкент–2025г.

Согласовано

Часть ТС	Е.Е.Ерлен	20.07.23
Часть АС	Меделхан Ж	20.07.23

Взам. инв. N

Подп. и дата

Инв. N подл.

Копировал

Формат А3

ОП-236

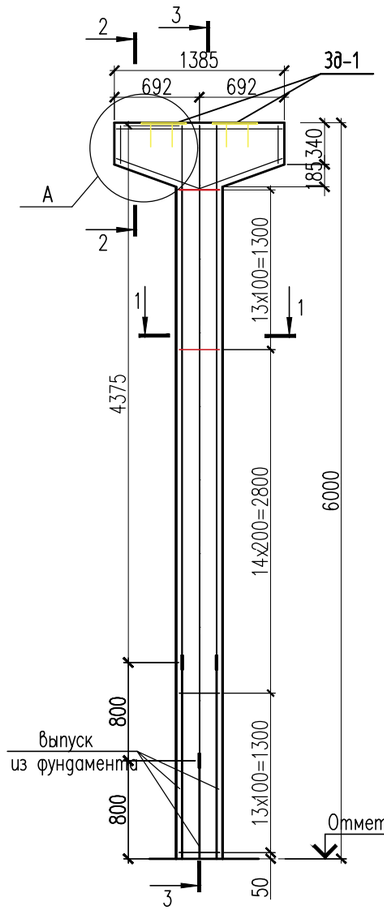

3 – 3

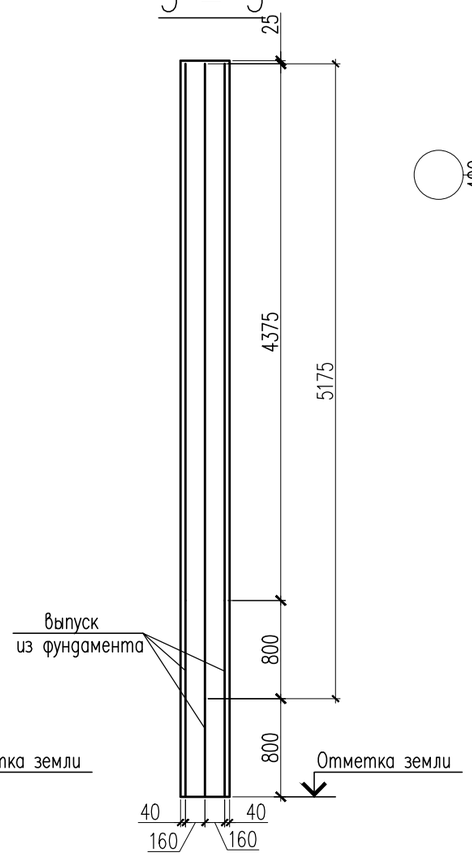

1 – 1

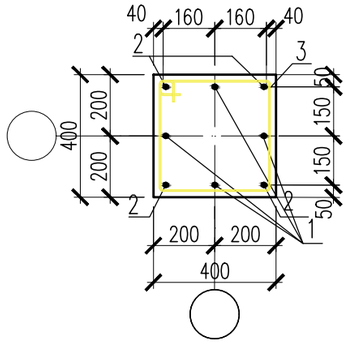

Спецификация материалов

Поз.	Обозначение	Наименование	Кол.	Масса ед., кг.	Примеч.
		Опора подвижная H=6000мм	1	154.05	154.05
1	ГОСТ 34028-2016	ø22 А400 L=5175	4	15.44	61.77
2	ГОСТ 34028-2016	ø22 А400 L=4375	4	13.05	52.22
3	ГОСТ 34028-2016	ø8 А240 L=1540	42	0.61	25.62
4	ГОСТ 34028-2016	ø16 А400 п.м	7	1.58	11.06
5	ГОСТ 34028-2016	ø8 А240 п.м	8.56	0.395	3.38
		Закладная деталь ЗД-1	2	17.32	34.64
6	ГОСТ 19903-74*	Лист 10x400x400 ГОСТ 19903-74* / С245 ГОСТ 27772-88*	1	12.56	12.56
7	ГОСТ 34028-2016	ø22 А400 L=400	4	1.19	4.76
		Материалы:			
		Бетон кл. С20/25 м3	1.32		

а – а

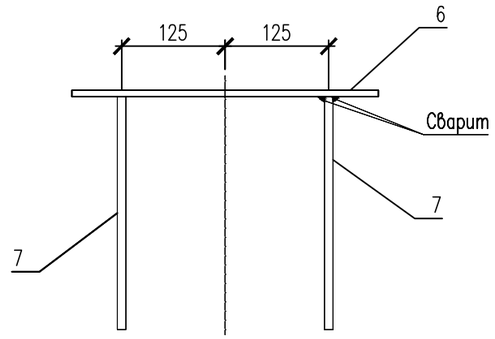

ЗД-1

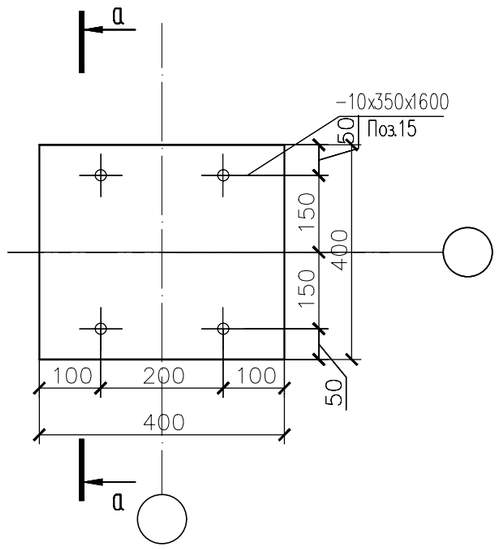

2 – 2

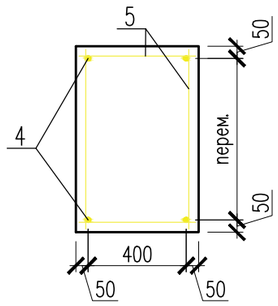

1. Сталь для конструкций С245 по ГОСТ 27772-88.
2. Изготовление вести на сварке ручной электродуговой по ГОСТ 5264-80 электродами типа Э46А по ГОСТ 9467-75.
3. Сварные швы принять в соответствии с табл. 39 СНиП РК 5.04-23-2002.
4. Окраску металлоконструкций производить краской ПФ 115 в два слоя и ГФ 021 в один слой.

Изм.	Кол.уч	Лист	N док.	Подпись	Дата
					2025
ГИП		Султангалиев			07.06.25
Проверил		Султангалиев			07.06.25
Исполнитель		Меделхан Ж			07.06.25
Н.контроль		Туркестанбаев			07.06.25

265-1-2025 АС

«Строительство паропровода для индустриальной зоны «Онтустик» с тепловым пунктом г. Шымкент» (Корректировка сметной документации).

Паропровод

Стадия	Лист	Листов
РП	65	133

ОП-236

ТОО «Әсем Жоба Құрылыс» г.Шымкент-2025г.

Копировал Формат А3

Согласовано

Часть ТС	Е.Е.Ерлен	20.07.23
Часть АС	Меделхан Ж	20.07.23

Взам. инв. N

Подп. и дата

Инв. N подл.

ОП–237,238,239,240,241

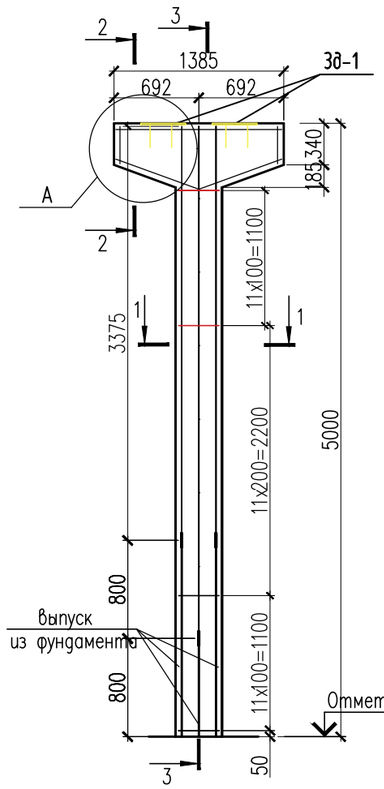

3 – 3

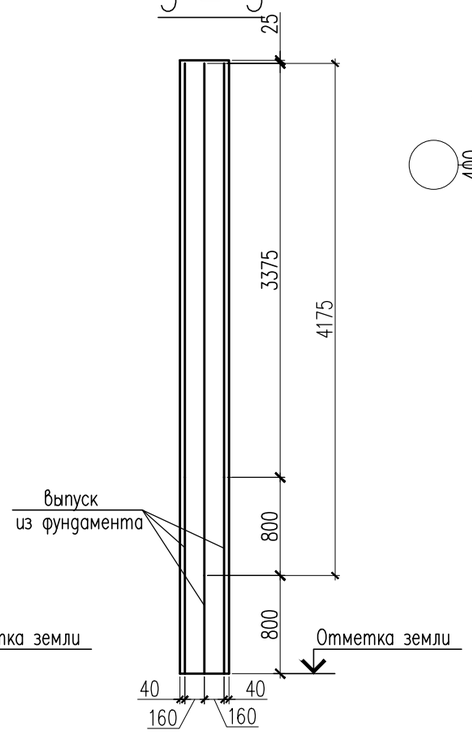

1 – 1

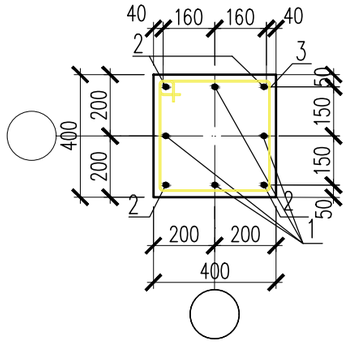

Спецификация материалов

Поз.	Обозначение	Наименование	Кол.	Масса ед., кг.	Примеч.
		Опора подвижная H=5000мм	5	125.30	626.50
1	ГОСТ 34028–2016	ø22 А400 L=4175	4	12.46	49.84
2	ГОСТ 34028–2016	ø22 А400 L=3375	4	10.07	40.28
3	ГОСТ 34028–2016	ø8 А240 L=1540	34	0.61	20.74
4	ГОСТ 34028–2016	ø16 А400 п.м	7	1.58	11.06
5	ГОСТ 34028–2016	ø8 А240 п.м	8.56	0.395	3.38
		Закладная деталь ЗД–1	2	17.32	34.64
6	ГОСТ 19903–74*	Лист 10х400х400 ГОСТ 19903–74* / С245 ГОСТ 27772–88*	1	12.56	12.56
7	ГОСТ 34028–2016	ø22 А400 L=400	4	1.19	4.76
		Материалы:			
		Бетон кл. С20/25 м3	1.00		

а – а

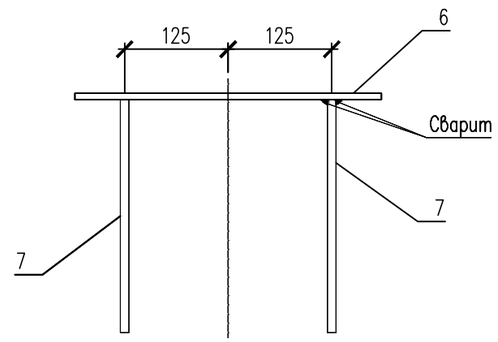

Узел–А

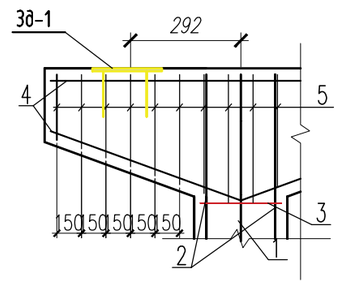

2 – 2

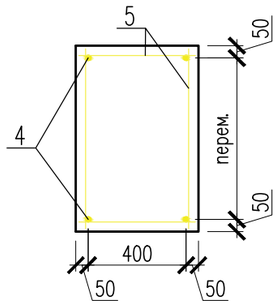

ЗД–1

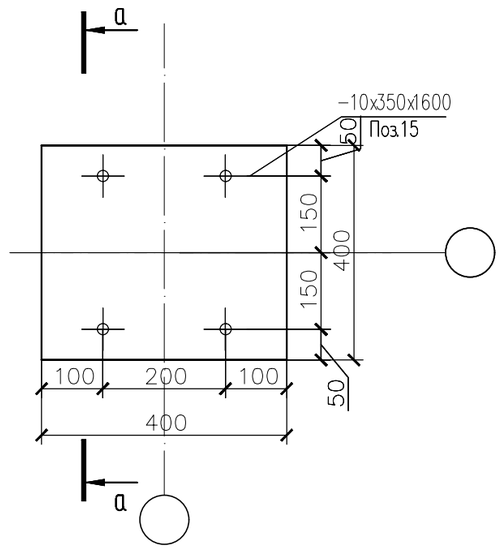

1. Сталь для конструкций С245 по ГОСТ 27772–88.
2. Изготовление вести на сварке ручной электродуговой по ГОСТ 5264–80 электродами типа Э46А по ГОСТ 9467–75.
3. Сварные швы принять в соответствии с табл. 39 СНиП РК 5.04–23–2002.
4. Окраску металлоконструкций производить краской ПФ 115 в два слоя и ГФ 021 в один слой.

Изм.	Кол.уч	Лист	N док.	Подпись	Дата
					2025
ГИП		Султангалиев			07.06.25
Проверил		Султангалиев			07.06.25
Исполнитель		Меделхан Ж.			07.06.25
Н.контроль		Туркестанбаев			07.06.25

265–1–2025 АС

«Строительство паропровода для индустриальной зоны «Онтустик» с тепловым пунктом г. Шымкент» (Корректировка сметной документации).

Паропровод

Стадия	Лист	Листов
РП	66	133

ОП–237,238,239,240,241

ТОО «Әсем Жоба Құрылыс» г.Шымкент–2025г.

Копировал Формат А3

Согласовано

Часть ТС	Е.Е.Ерлен	20.07.23
Часть АС	Меделхан Ж	20.07.23

Взам. инв. N

Подп. и дата

Инв. N подл.

ОП–242,243,244,245,246
ОП–247,248,249,250,251,252,253,254

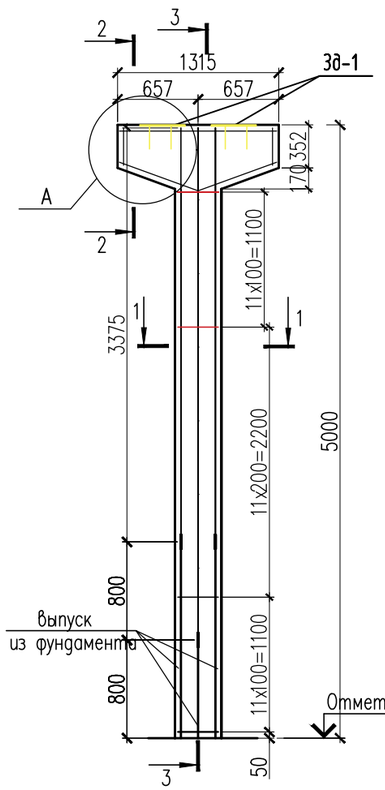

3 – 3

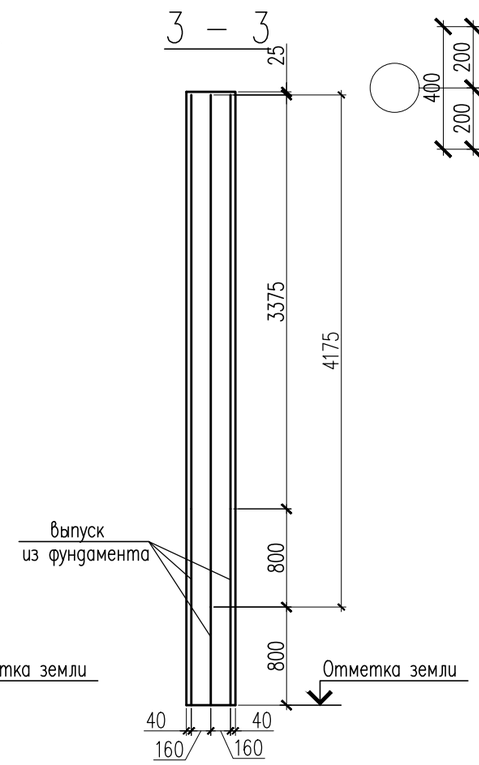

1 – 1

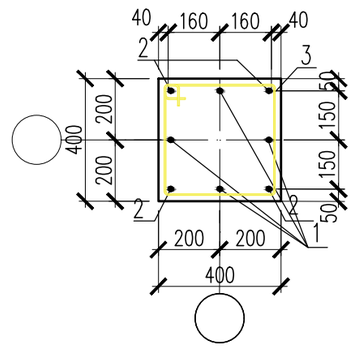

Спецификация материалов

Поз.	Обозначение	Наименование	Кол.	Масса ед., кг.	Примеч.
		Опора подвижная H=5000мм	13	123.96	1611.48
1	ГОСТ 34028–2016	ø22 A400 L=4175	4	12.46	49.84
2	ГОСТ 34028–2016	ø22 A400 L=3375	4	10.07	40.28
3	ГОСТ 34028–2016	ø8 A240 L=1540	34	0.61	20.74
4	ГОСТ 34028–2016	ø16 A400 п.м	6.44	1.58	10.17
5	ГОСТ 34028–2016	ø8 A240 п.м	7.42	0.395	2.93
		Закладная деталь ЗД–1	2	17.32	34.64
6	ГОСТ 19903–74*	Лист 10x400x400 ГОСТ 19903–74* / C245 ГОСТ 27772–88*	1	12.56	12.56
7	ГОСТ 34028–2016	ø22 A400 L=400	4	1.19	4.76
		Материалы:			
		Бетон кл. C20/25 м3	0.972		

а – а

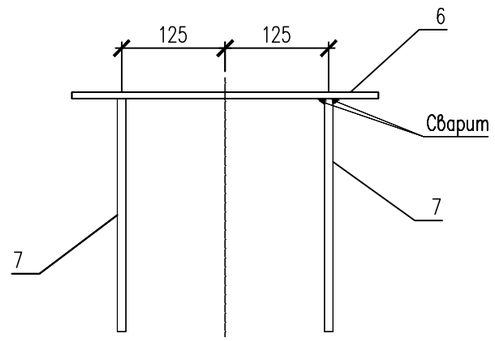

Узел–А

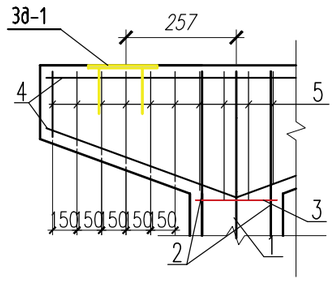

2 – 2

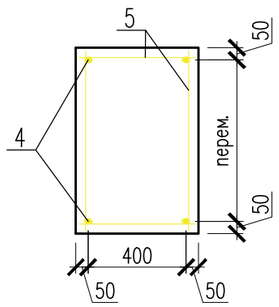

ЗД–1

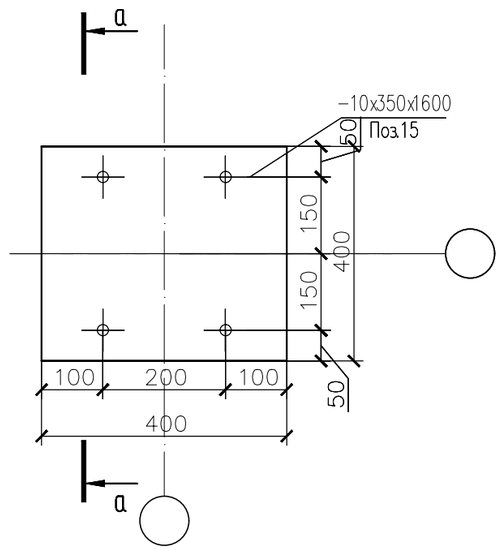

1. Сталь для конструкций C245 по ГОСТ 27772–88.
2. Изготовление вести на сварке ручной электродуговой по ГОСТ 5264–80 электродами типа Э46А по ГОСТ 9467–75.
3. Сварные швы принять в соответствии с табл. 39 СНиП РК 5.04–23–2002.
4. Окраску металлоконструкций производить краской ПФ 115 в два слоя и ГФ 021 в один слой.

Изм.	Кол.уч	Лист	N док	Подпись	Дата
					2025
ГИП		Султангалиев			07.06.25
Проверил		Султангалиев			07.06.25
Исполнитель		Меделхан Ж			07.06.25
Н.контроль		Туркестанбаев			07.06.25

265–1–2025 АС

«Строительство паропровода для индустриальной зоны «Онтустик» с тепловым пунктом г. Шымкент» (Корректировка сметной документации).

Паропровод

Стадия	Лист	Листов
РП	67	133

ОП–242,243,244,245,246,247,248,249,250,251, 252,253,254

ТОО «Әсем Жоба Құрылыс» г.Шымкент–2025г.

Копировал Формат А3

Согласовано

Часть ТС	Е.Е.Ерлен	20.07.23
Часть АС	Меделхан Ж	20.07.23

Взам. инв. N

Подп. и дата

Инв. N подл.

ОП–255,256,257,258,259,260
ОП–261,262,263,264,265,266,267,268

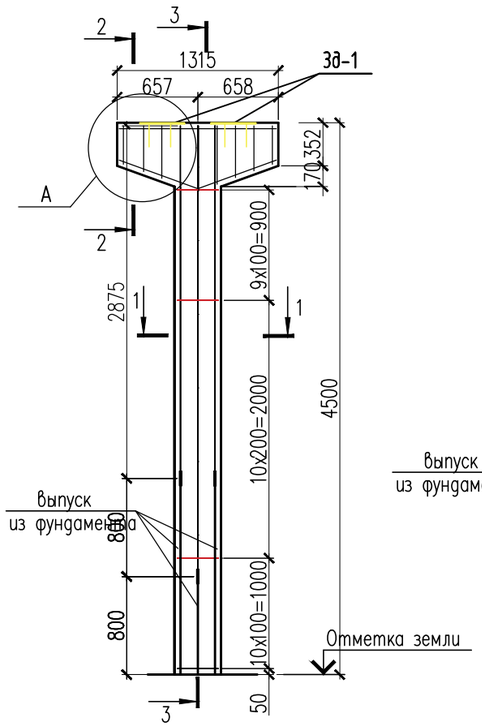

3 – 3

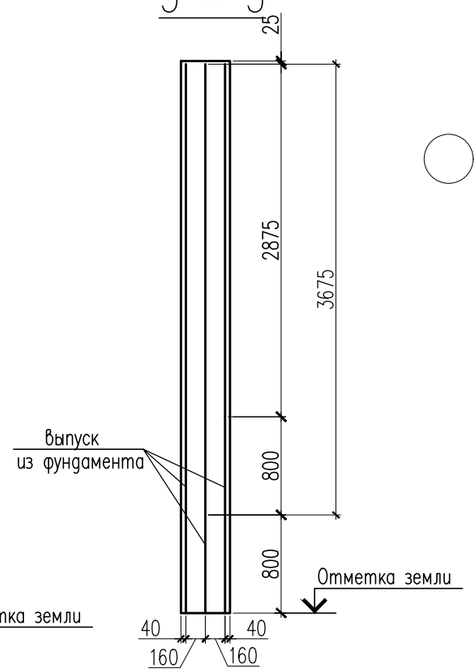

1 – 1

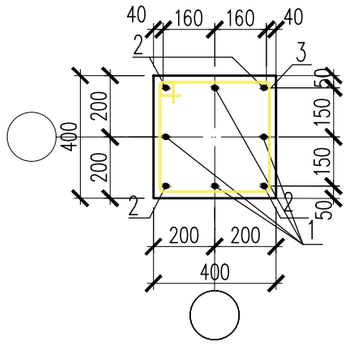

2 – 2

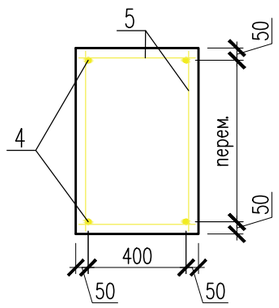

ЗД–1

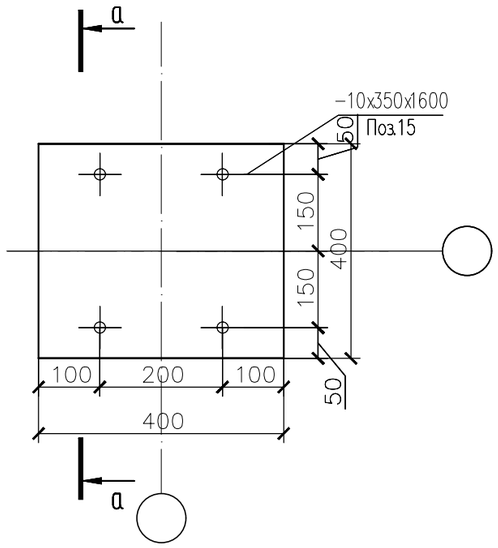

Спецификация материалов

Поз.	Обозначение	Наименование	Кол.	Масса ед., кг.	Примеч.
		Опора подвижная H=4500мм	14	109.47	1532.58
1	ГОСТ 34028–2016	ø22 А400 L=3675	4	10.966	43.86
2	ГОСТ 34028–2016	ø22 А400 L=2875	4	8.58	34.31
3	ГОСТ 34028–2016	ø8 А240 L=1540	30	0.61	18.2
4	ГОСТ 34028–2016	ø16 А400 п.м	6.44	1.58	10.17
5	ГОСТ 34028–2016	ø8 А240 п.м	7.42	0.395	2.93
		Закладная деталь ЗД–1	2	17.32	34.64
6	ГОСТ 19903–74*	Лист 10x400x400 ГОСТ 19903–74* / С245 ГОСТ 27772–88*	1	12.56	12.56
7	ГОСТ 34028–2016	ø22 А400 L=400	4	1.19	4.76
		Материалы:			
		Бетон кл. С20/25 м3	0.852		

а – а

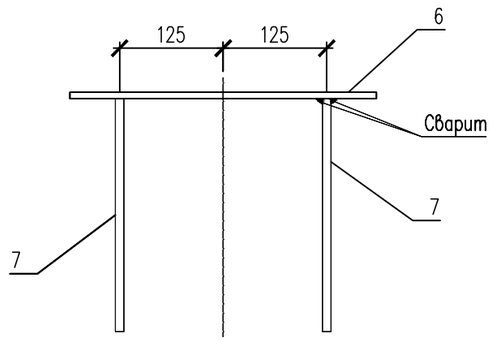

Узел–А

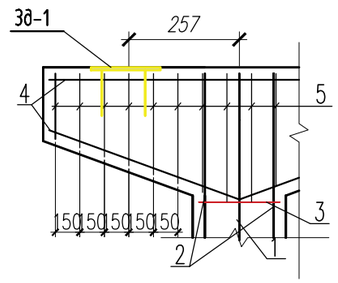

1. Сталь для конструкций С245 по ГОСТ 27772–88.
2. Изготовление вести на сварке ручной электродуговой по ГОСТ 5264–80 электродами типа Э46А по ГОСТ 9467–75.
3. Сварные швы принять в соответствии с табл. 39 СНиП РК 5.04–23–2002.
4. Окраску металлоконструкций производить краской ПФ 115 в два слоя и ГФ 021 в один слой.

Согласовано

Часть ТС	Е.Е.Ерлен	20.07.23
Часть АС	Меделхан Ж	20.07.23

Взам. инв. N

Подп. и дата

Инв. N подл.

Изм.	Кол.уч	Лист	N док	Подпись	Дата
					2025
ГИП		Султангалиев			07.06.25
Проверил		Султангалиев			07.06.25
Исполнитель		Меделхан Ж			07.06.25
Н.контроль		Туркестанбаев			07.06.25

265–1–2025 АС

«Строительство паропровода для индустриальной зоны «Онтустик» с тепловым пунктом г. Шымкент» (Корректировка сметной документации).

Паропровод

Стадия	Лист	Листов
РП	68	133

ОП–255,256,257,258,259,260,261,262,263,264,265,266,267,268

ТОО «Әсем Жоба Құрылыс» г.Шымкент–2025г.

Копировал Формат А3

ОП–269,270,271,272,273,274,276,277,278

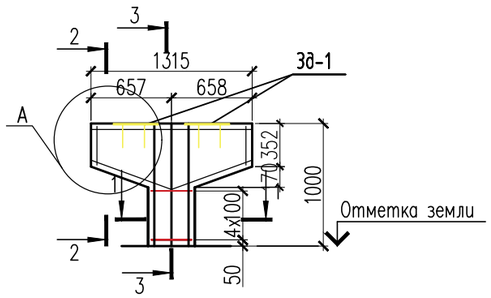

3 – 3

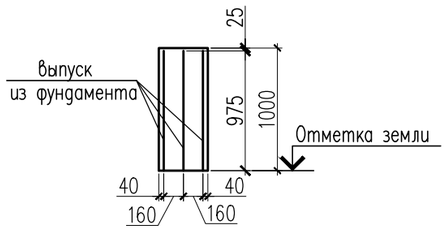

1 – 1

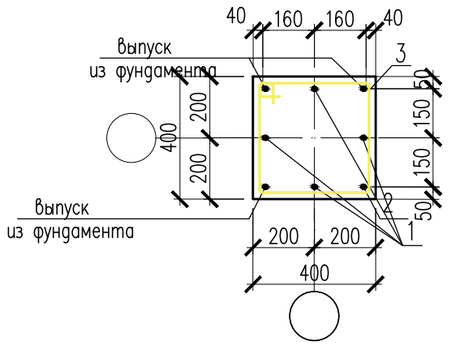

2 – 2

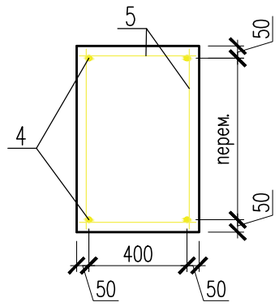

а – а

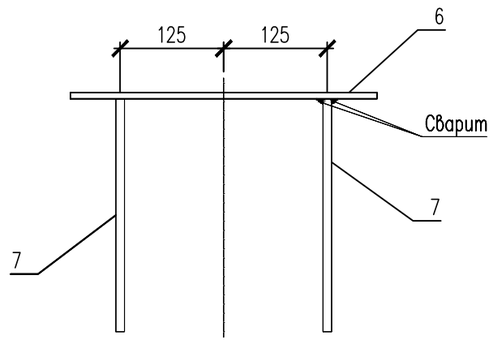

Узел–А

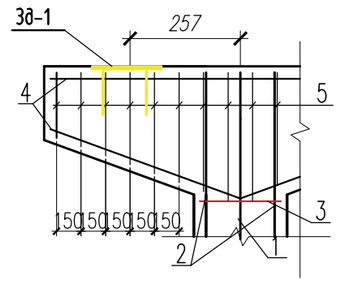

ЗД–1

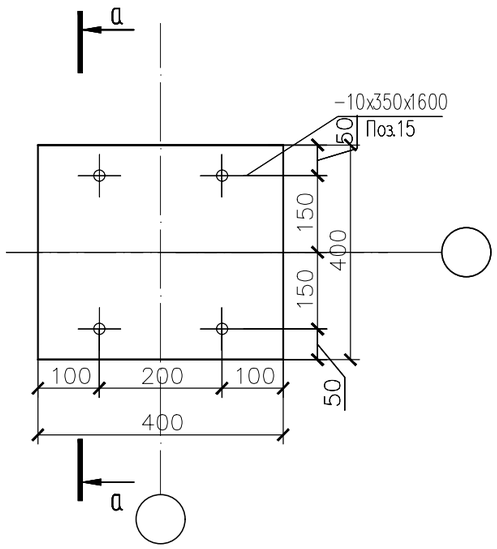

Спецификация материалов

Поз.	Обозначение	Наименование	Кол.	Масса ед., кг.	Примеч.
		Опора подвижная H=1000мм	9	16.15	145.35
3	ГОСТ 34028–2016	ø8 А240 L=1540	5	0.61	3.05
4	ГОСТ 34028–2016	ø16 А400 п.м	6.44	1.58	10.17
5	ГОСТ 34028–2016	ø8 А240 п.м	7.42	0.395	2.93
		Закладная деталь ЗД–1	2	17.32	34.64
6	ГОСТ 19903–74*	Лист 10x400x400 ГОСТ 19903–74* / С245 ГОСТ 27772–88*	1	12.56	12.56
7	ГОСТ 34028–2016	ø22 А400 L=400	4	1.19	4.76
		Материалы:			
		Бетон кл. С20/25 м3	0.307		

1. Сталь для конструкций С245 по ГОСТ 27772–88.
2. Изготовление вести на сварке ручной электродуговой по ГОСТ 5264–80 электродами типа Э46А по ГОСТ 9467–75.
3. Сварные швы принять в соответствии с табл. 39 СНиП РК 5.04–23–2002.
4. Окраску металлоконструкций производить краской ПФ 115 в два слоя и ГФ 021 в один слой.

Изм.	Кол.уч	Лист	N док.	Подпись	Дата
					2025
ГИП		Султангалиев			07.06.25
Проверил		Султангалиев			07.06.25
Исполнитель		Меделхан Ж			07.06.25
Н.контроль		Туркестанбаев			07.06.25

265–1–2025 АС

«Строительство паропровода для индустриальной зоны «Онтустик» с тепловым пунктом г. Шымкент» (Корректировка сметной документации).

Паропровод

Стадия	Лист	Листов
РП	69	133

ОП–269,270,271,272,273,274,276,277,278

ТОО «Әсем Жоба Құрылыс» г.Шымкент–2025г.

Согласовано

Часть ТС	Е.Е.Ерлен		20.07.23
Часть АС	Меделхан Ж		20.07.23

Взам. инв. N

Подп. и дата

Инв. N подл.

Копировал

Формат А3

ОП–275

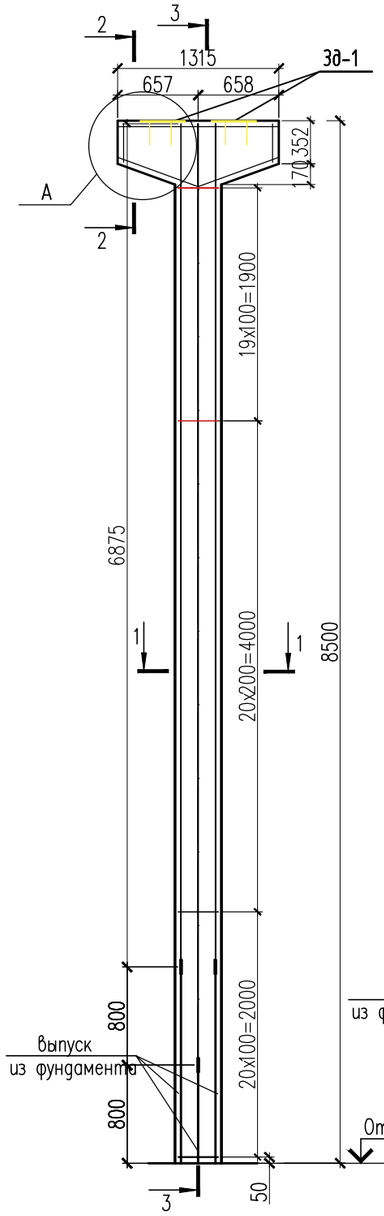

3 – 3

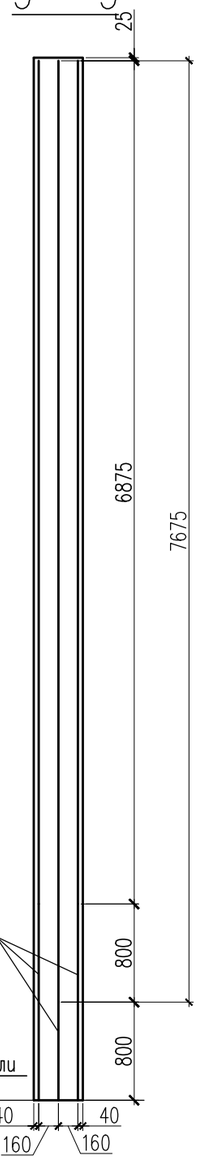

1 – 1

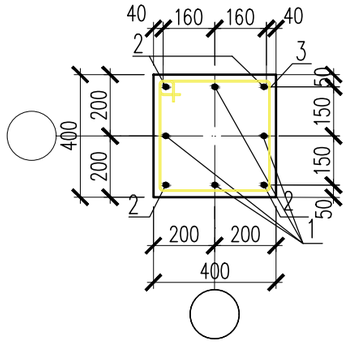

2 – 2

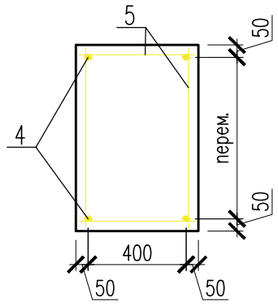

Спецификация материалов

Поз.	Обозначение	Наименование	Кол.	Масса ед., кг.	Примеч.
		Опора подвижная H=8500мм	1	223.37	223.37
1	ГОСТ 34028–2016	ø22 А400 L=7675	4	22.90	91.61
2	ГОСТ 34028–2016	ø22 А400 L=6875	4	20.51	82.06
3	ГОСТ 34028–2016	ø8 А240 L=1540	60	0.61	36.6
4	ГОСТ 34028–2016	ø16 А400 п.м	6.44	1.58	10.17
5	ГОСТ 34028–2016	ø8 А240 п.м	7.42	0.395	2.93
		Закладная деталь ЗД–1	2	17.32	34.64
6	ГОСТ 19903–74*	Лист 10х400х400 ГОСТ 19903–74* / С245 ГОСТ 27772–88*	1	12.56	12.56
7	ГОСТ 34028–2016	ø22 А400 L=400	4	1.19	4.76
		Материалы:			
		Бетон кл. С20/25 м3	1.512		

а – а

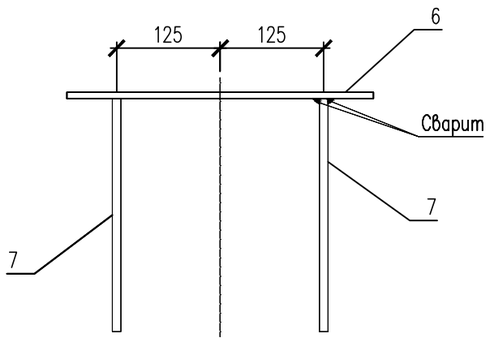

Узел–А

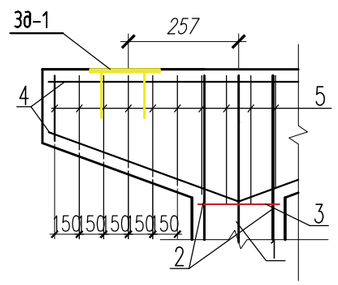

ЗД–1

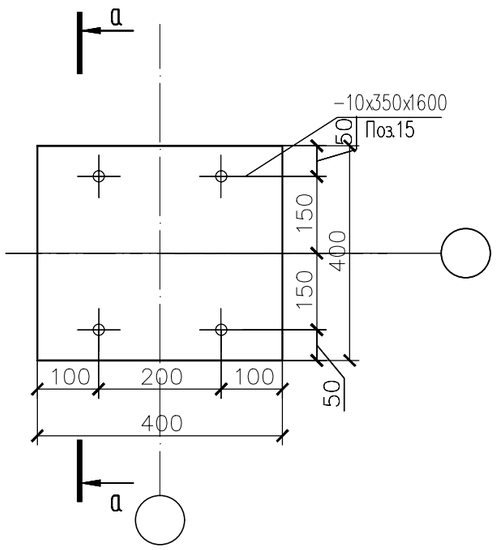

1. Сталь для конструкций С245 по ГОСТ 27772–88.
2. Изготовление вести на сварке ручной электродуговой по ГОСТ 5264–80 электродами типа Э46А по ГОСТ 9467–75.
3. Сварные швы принять в соответствии с табл. 39 СНиП РК 5.04–23–2002.
4. Окраску металлоконструкций производить краской ПФ 115 в два слоя и ГФ 021 в один слой.

Изм.	Кол.уч	Лист	N док	Подпись	Дата
					2025
ГИП		Султангалиев			07.06.25
Проверил		Султангалиев			07.06.25
Исполнитель		Меделхан Ж			07.06.25
Н. контроль		Туркестанбаев			07.06.25

265–1–2025 АС

«Строительство паропровода для индустриальной зоны «Онтустик» с тепловым пунктом г. Шымкент» (Корректировка сметной документации).

Паропровод

Стадия	Лист	Листов
РП	70	133

ОП–275

ТОО «Әсем Жоба Құрылыс» г. Шымкент–2025г.

Копировал Формат А3

Согласовано

Часть ТС	Е.Е.Ерлен	20.07.23
Часть АС	Меделхан Ж	20.07.23

Взам. инв. N

Подп. и дата

Инв. N подл.

ОП-279

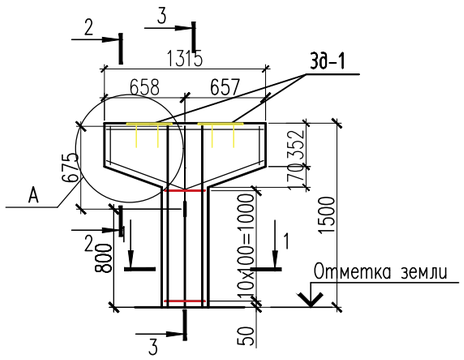

3 – 3

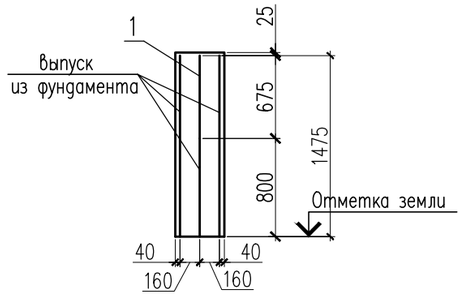

1 – 1

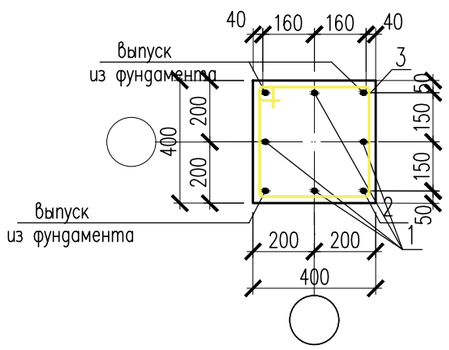

2 – 2

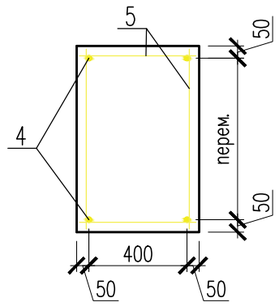

ЗД-1

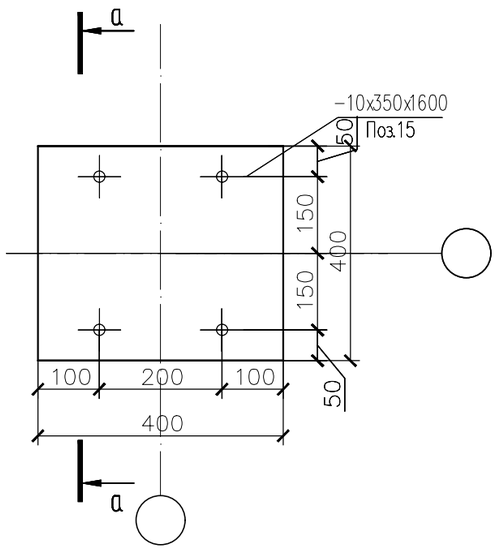

а – а

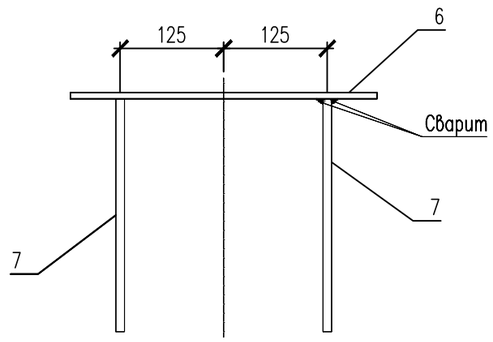

Узел–А

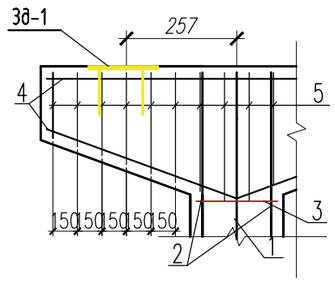

Спецификация материалов

Поз.	Обозначение	Наименование	Кол.	Масса ед., кг.	Примеч.
		Опора подвижная H=1500мм	1	27.86	27.86
1	ГОСТ 34028–2016	ø22 А400 L=675	4	2.01	8.056
3	ГОСТ 34028–2016	ø8 А240 L=1540	11	0.61	6.71
4	ГОСТ 34028–2016	ø16 А400 п.м	6.44	1.58	10.17
5	ГОСТ 34028–2016	ø8 А240 п.м	7.42	0.395	2.93
		Закладная деталь ЗД–1	2	17.32	34.64
6	ГОСТ 19903–74*	Лист 10x400x400 ГОСТ 19903–74* / С245 ГОСТ 27772–88*	1	12.56	12.56
7	ГОСТ 34028–2016	ø22 А400 L=400	4	1.19	4.76
		Материалы:			
		Бетон кл. С20/25 м3	0.40		

1. Сталь для конструкций С245 по ГОСТ 27772–88.
2. Изготовление вести на сварке ручной электродуговой по ГОСТ 5264–80 электродами типа Э46А по ГОСТ 9467–75.
3. Сварные швы принять в соответствии с табл. 39 СНиП РК 5.04–23–2002.
4. Окраску металлоконструкций производить краской ПФ 115 в два слоя и ГФ 021 в один слой.

Изм.	Кол.уч	Лист	N док.	Подпись	Дата
					2025
ГИП		Султангалиев			07.06.25
Проверил		Султангалиев			07.06.25
Исполнитель		Меделхан Ж			07.06.25
Н.контроль		Туркестанбаев			07.06.25

265–1–2025 АС

«Строительство паропровода для индустриальной зоны «Онтустик» с тепловым пунктом г. Шымкент» (Корректировка сметной документации).

Паропровод

Стадия	Лист	Листов
РП	71	133

ОП–279

ТОО «Әсем Жоба Құрылыс» г.Шымкент–2025г.

Копировал Формат А3

Согласовано

Часть ТС	Е.Е.Ерлен		20.07.23
Часть АС	Меделхан Ж		20.07.23

Взам. инв. N

Подп. и дата

Инв. N подл.

ОП-280,281

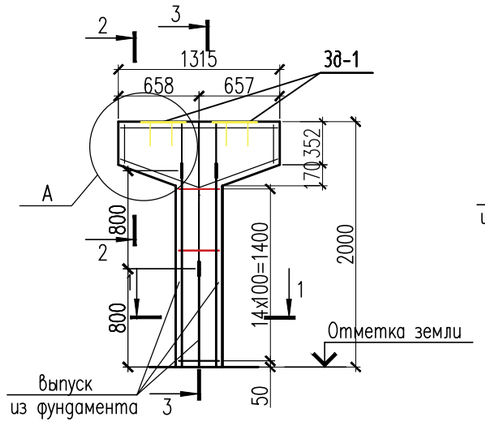

3 – 3

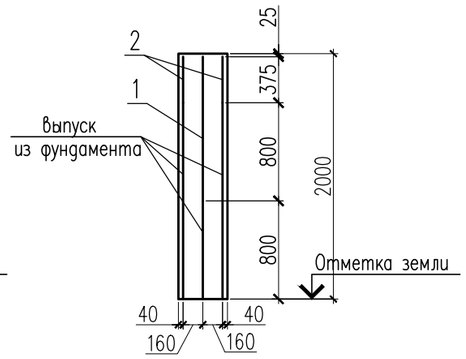

1 – 1

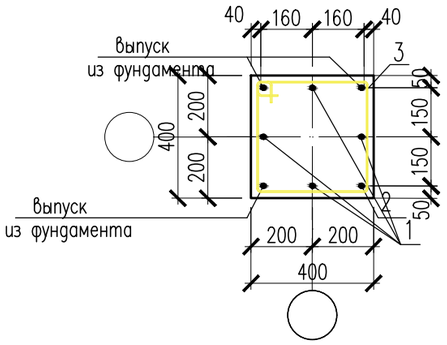

2 – 2

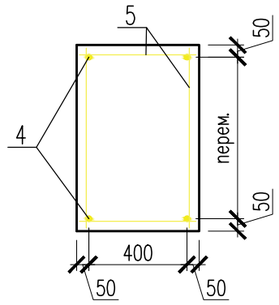

а – а

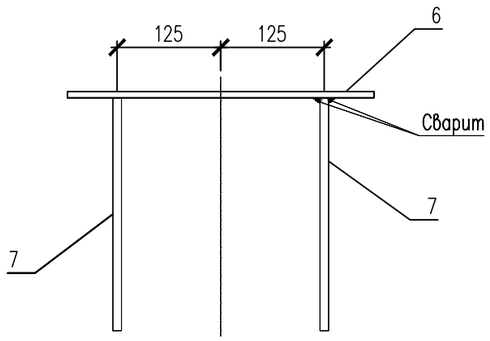

Узел-А

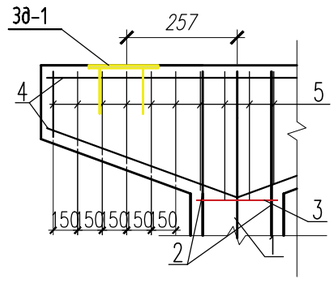

ЗД-1

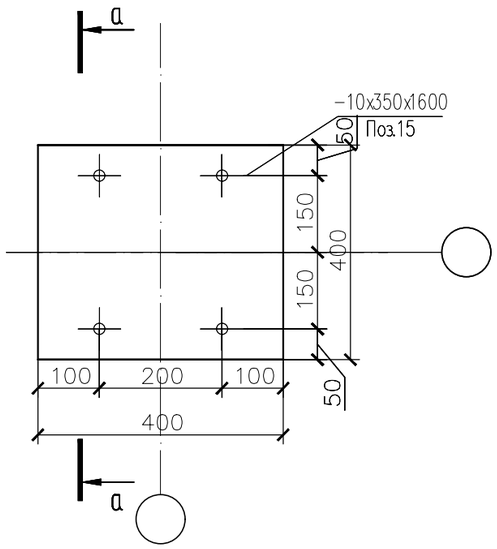

Спецификация материалов

Поз.	Обозначение	Наименование	Кол.	Масса ед., кг.	Примеч.
		Опора подвижная H=2000мм	2	41.08	82.16
1	ГОСТ 34028-2016	ø22 А400 L=1175	4	3.50	14.03
2	ГОСТ 34028-2016	ø22 А400 L=375	4	1.20	4.8
3	ГОСТ 34028-2016	ø8 А240 L=1540	15	0.61	9.15
4	ГОСТ 34028-2016	ø16 А400 п.м	6.44	1.58	10.17
5	ГОСТ 34028-2016	ø8 А240 п.м	7.42	0.395	2.93
		Закладная деталь ЗД-1	2	17.32	34.64
6	ГОСТ 19903-74*	Лист 10x400x400 ГОСТ 19903-74* / С245 ГОСТ 27772-88*	1	12.56	12.56
7	ГОСТ 34028-2016	ø22 А400 L=400	4	1.19	4.76
		Материалы:			
		Бетон кл. С20/25 м3	0.462		

1. Сталь для конструкций С245 по ГОСТ 27772-88.
2. Изготовление вести на сварке ручной электродуговой по ГОСТ 5264-80 электродами типа Э46А по ГОСТ 9467-75.
3. Сварные швы принять в соответствии с табл. 39 СНиП РК 5.04-23-2002.
4. Окраску металлоконструкций производить краской ПФ 115 в два слоя и ГФ 021 в один слой.

Изм.	Кол.уч	Лист	N док.	Подпись	Дата
					2025
ГИП		Султангалиев			07.06.25
Проверил		Султангалиев			07.06.25
Исполнитель		Меделхан Ж			07.06.25
Н.контроль		Туркестанбаев			07.06.25

265-1-2025 АС

«Строительство паропровода для индустриальной зоны «Онтустик» с тепловым пунктом г. Шымкент» (Корректировка сметной документации).

Паропровод

Стадия	Лист	Листов
РП	72	133

ОП-280,281

ТОО «Әсем Жоба Құрылыс» г.Шымкент-2025г.

Копировал Формат А3

Согласовано

Часть ТС	Е.Е.Ерлен	20.07.23
Часть АС	Меделхан Ж	20.07.23

Взам. инв. N

Подп. и дата

Инв. N подл.

ОП–283,284,285,286,287,288,289
ОП–290,291,292,293,294,295,296,297,298,299,300,301,302,303

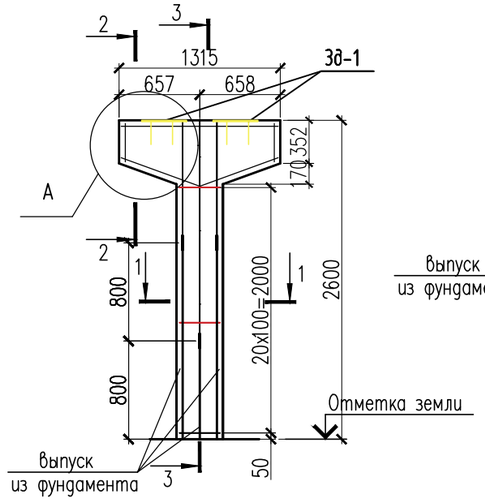

3 – 3

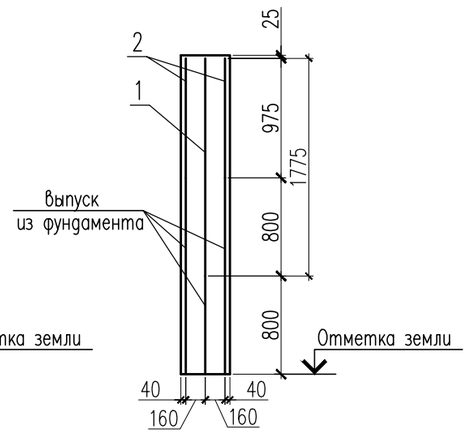

1 – 1

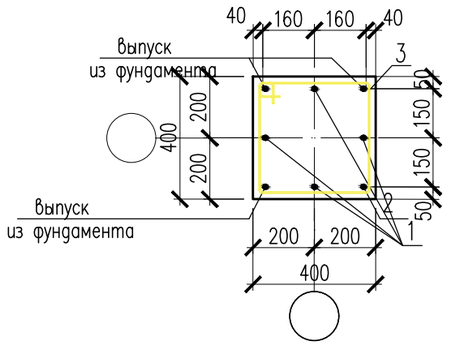

2 – 2

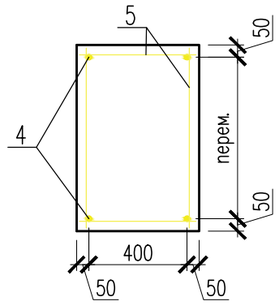

а – а

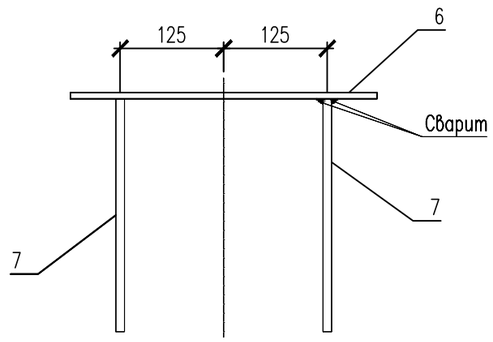

Узел–А

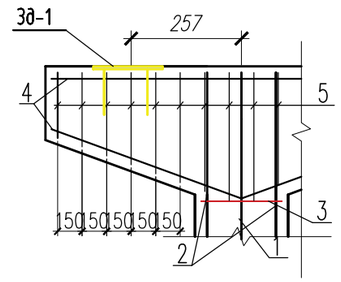

ЗД–1

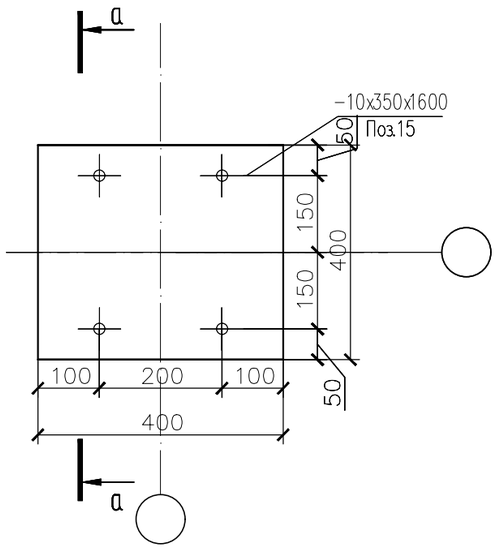

Спецификация материалов

Поз.	Обозначение	Наименование	Кол.	Масса ед., кг.	Примеч.
		Опора подвижная H=2600мм	21	58.75	1233.75
1	ГОСТ 34028–2016	ø22 А400 L=1775	4	5.30	21.2
2	ГОСТ 34028–2016	ø22 А400 L=975	4	2.91	11.64
3	ГОСТ 34028–2016	ø8 А240 L=1540	21	0.61	12.81
4	ГОСТ 34028–2016	ø16 А400 п.м	6.44	1.58	10.17
5	ГОСТ 34028–2016	ø8 А240 п.м	7.42	0.395	2.93
		Закладная деталь ЗД–1	2	17.32	34.64
6	ГОСТ 19903–74*	Лист 10x400x400 ГОСТ 19903–74* / С245 ГОСТ 27772–88*	1	12.56	12.56
7	ГОСТ 34028–2016	ø22 А400 L=400	4	1.19	4.76
		Материалы:			
		Бетон кл. С20/25 м3	0.60		

1. Сталь для конструкций С245 по ГОСТ 27772–88.
2. Изготовление вести на сварке ручной электродуговой по ГОСТ 5264–80 электродами типа Э46А по ГОСТ 9467–75.
3. Сварные швы принять в соответствии с табл. 39 СНиП РК 5.04–23–2002.
4. Окраску металлоконструкций производить краской ПФ 115 в два слоя и ГФ 021 в один слой.

Согласовано

Часть ТС	Е.Е.Ерлен	20.07.23
Часть АС	Меделхан Ж	20.07.23

Взам. инв. N

Подп. и дата

Инв. N подл.

Изм.	Кол.уч	Лист	N док.	Подпись	Дата
					2025
ГИП		Султангалиев			07.06.25
Проверил		Султангалиев			07.06.25
Исполнитель		Меделхан Ж			07.06.25
Н.контроль		Туркестанбаев			07.06.25

265–1–2025 АС

«Строительство паропровода для индустриальной зоны «Онтустик» с тепловым пунктом г. Шымкент» (Корректировка сметной документации).

Паропровод

Стадия	Лист	Листов
РП	73	133

ОП–283,284,285,286,287,288,289,290,291,292,293,294,295,296,297,298,299,300,301,302,303

ТОО «Әсем Жоба Құрылыс» г.Шымкент–2025г.

Копировал Формат А3

ОП-304

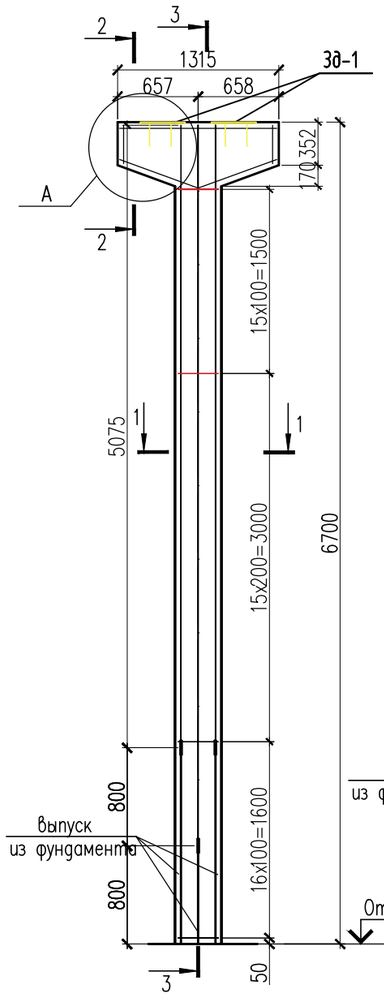

3 – 3

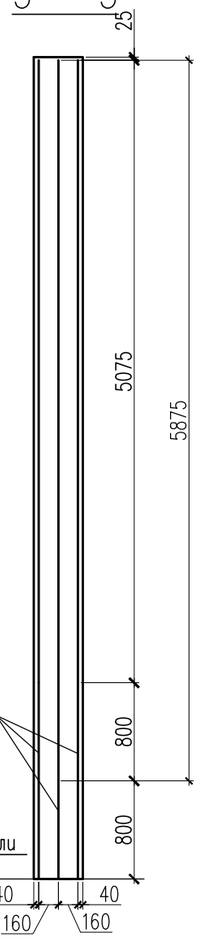

1 – 1

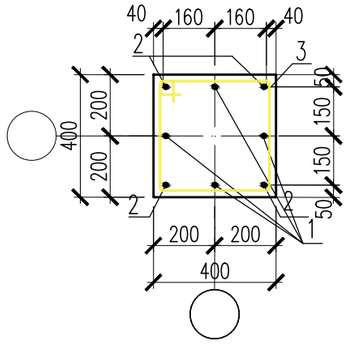

2 – 2

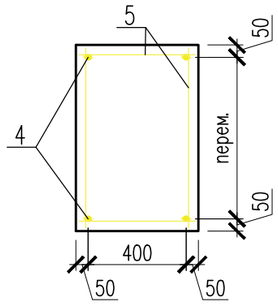

а – а

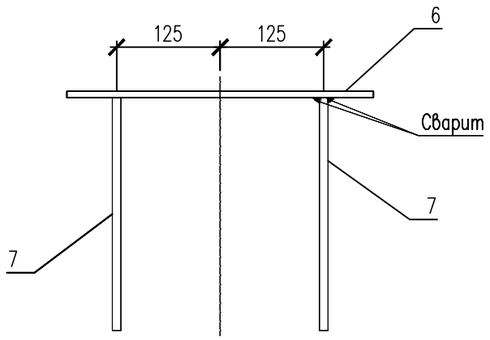

Узел-А

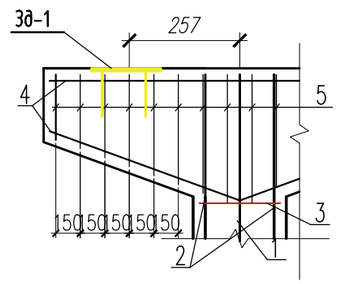

ЗД-1

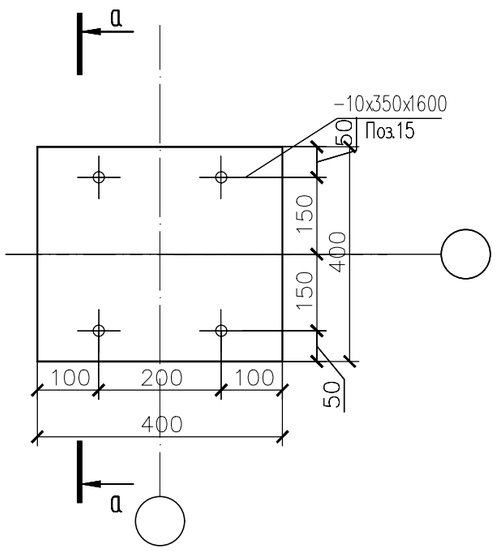

Спецификация материалов

Поз.	Обозначение	Наименование	Кол.	Масса ед., кг.	Примеч.
		Опора подвижная H=6700мм	1	172.46	172.46
1	ГОСТ 34028-2016	ø22 А400 L=5875	4	17.53	70.12
2	ГОСТ 34028-2016	ø22 А400 L=5075	4	15.14	60.57
3	ГОСТ 34028-2016	ø8 А240 L=1540	47	0.61	28.67
4	ГОСТ 34028-2016	ø16 А400 п.м	6.44	1.58	10.17
5	ГОСТ 34028-2016	ø8 А240 п.м	7.42	0.395	2.93
		Закладная деталь ЗД-1	2	17.32	34.64
6	ГОСТ 19903-74*	Лист 10x400x400 ГОСТ 19903-74* / С245 ГОСТ 27772-88*	1	12.56	12.56
7	ГОСТ 34028-2016	ø22 А400 L=400	4	1.19	4.76
		Материалы:			
		Бетон кл. С20/25 м3	1.44		

1. Сталь для конструкций С245 по ГОСТ 27772-88.
2. Изготовление вести на сварке ручной электродуговой по ГОСТ 5264-80 электродами типа Э46А по ГОСТ 9467-75.
3. Сварные швы принять в соответствии с табл. 39 СНиП РК 5.04-23-2002.
4. Окраску металлоконструкций производить краской ПФ 115 в два слоя и ГФ 021 в один слой.

Согласовано

Часть ТС	Е.Е.Ерлен	20.07.23
Часть АС	Меделхан Ж	20.07.23

Взам. инв. N

Подп. и дата

Инв. N подл.

Изм.	Кол.уч	Лист	N док.	Подпись	Дата
					2025
ГИП		Султангалиев			07.06.25
Проверил		Султангалиев			07.06.25
Исполнитель		Меделхан Ж			07.06.25
Н.контроль		Туркестанбаев			07.06.25

265-1-2025 АС

«Строительство паропровода для индустриальной зоны «Онтустик» с тепловым пунктом г. Шымкент»
(Корректировка сметной документации).

Паропровод

Стадия	Лист	Листов
РП	74	133

ОП-304

ТОО «Әсем Жоба Құрылыс» г.Шымкент-2025г.

Копировал Формат А3

ОП–304,305,306,307,308,309,310,311,312,313,314
ОП–315,316,317,318,319,320,321,322,323,324

ОП–305

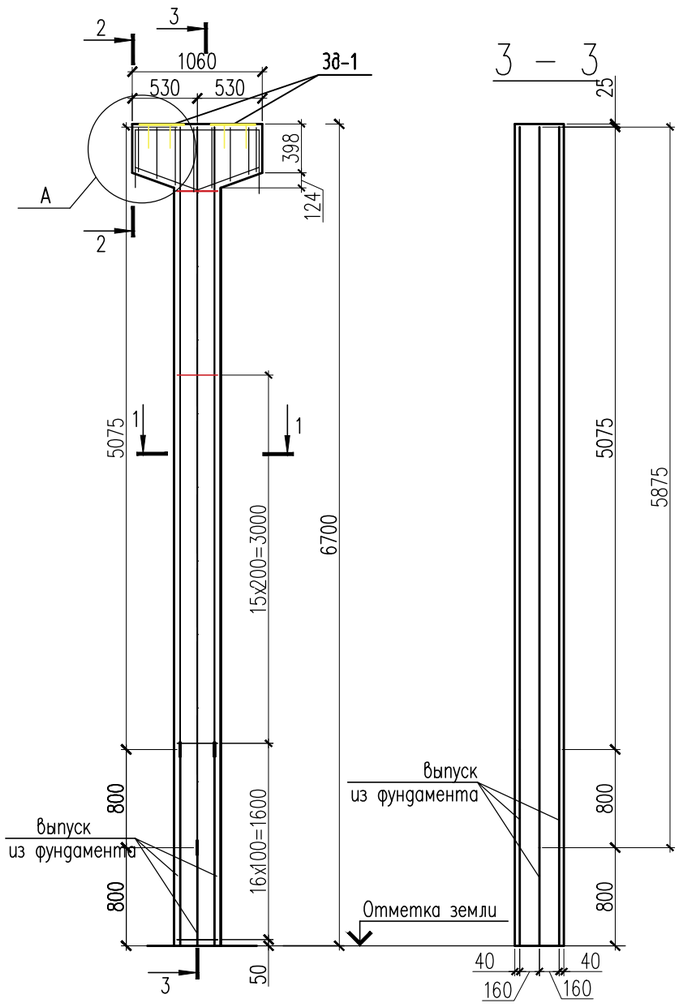

3 – 3

1 – 1

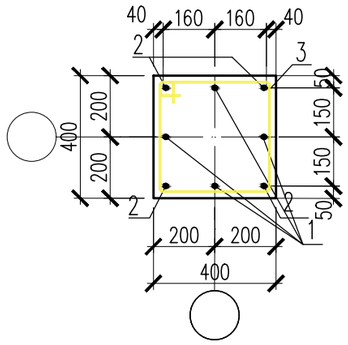

2 – 2

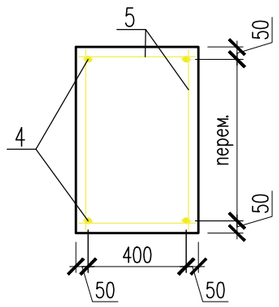

а – а

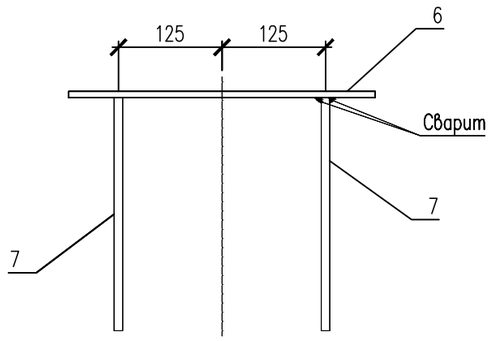

Узел–А

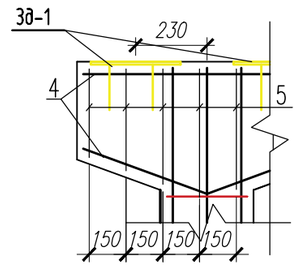

ЗД–1

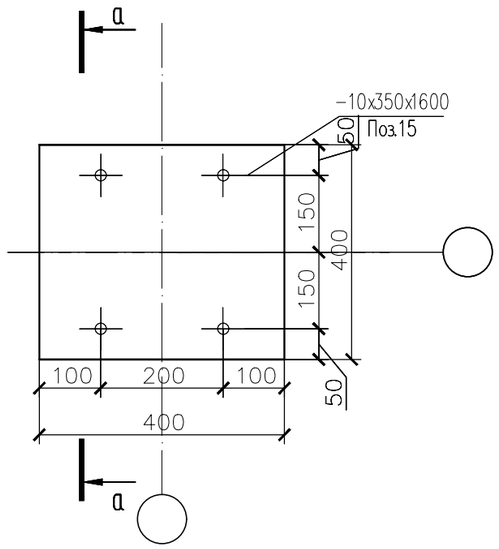

Спецификация материалов

Поз.	Обозначение	Наименование	Кол.	Масса ед., кг.	Примеч.
		Опора подвижная H=6700мм	21	168.7	3542.7
1	ГОСТ 34028–2016	ø22 А400 L=5875	4	17.53	70.12
2	ГОСТ 34028–2016	ø22 А400 L=5075	4	15.14	60.57
3	ГОСТ 34028–2016	ø8 А240 L=1540	47	0.61	28.67
4	ГОСТ 34028–2016	ø16 А400 п.м	4.20	1.58	6.63
5	ГОСТ 34028–2016	ø8 А240 п.м	6.88	0.395	2.71
		Закладная деталь ЗД–1	2	17.32	34.64
6	ГОСТ 19903–74*	Лист 10x400x400 ГОСТ 19903–74* / С245 ГОСТ 27772–88*	1	12.56	12.56
7	ГОСТ 34028–2016	ø22 А400 L=400	4	1.19	4.76
		Материалы:			
		Бетон кл. С20/25 м3	1.28		

1. Сталь для конструкций С245 по ГОСТ 27772–88.
2. Изготовление вести на сварке ручной электродуговой по ГОСТ 5264–80 электродами типа Э46А по ГОСТ 9467–75.
3. Сварные швы принять в соответствии с табл. 39 СНиП РК 5.04–23–2002.
4. Окраску металлоконструкций производить краской ПФ 115 в два слоя и ГФ 021 в один слой.

Согласовано

Часть ТС	Е.Е.Ерлен	20.07.23
Часть АС	Меделхан Ж	20.07.23

Взам. инв. N

Подп. и дата

Инв. N подл.

Изм.	Кол.уч	Лист	N док.	Подпись	Дата
ГИП		Султангалиев			07.06.25
Проверил		Султангалиев			07.06.25
Исполнитель		Меделхан Ж			07.06.25
Н.контроль		Туркестанбаев			07.06.25

2025

265–1–2025 АС

«Строительство паропровода для индустриальной зоны «Онтустик» с тепловым пунктом г. Шымкент» (Корректировка сметной документации).

Паропровод

Стадия	Лист	Листов
РП	75	133

ОП–304,305,306,307,308,309,310,311,312,313,314, 315,316,317,318,319,320,321,322,323,324

ТОО «Әсем Жоба Құрылыс» г.Шымкент–2025г.

Копировал

Формат А3

ОП–325,326,327

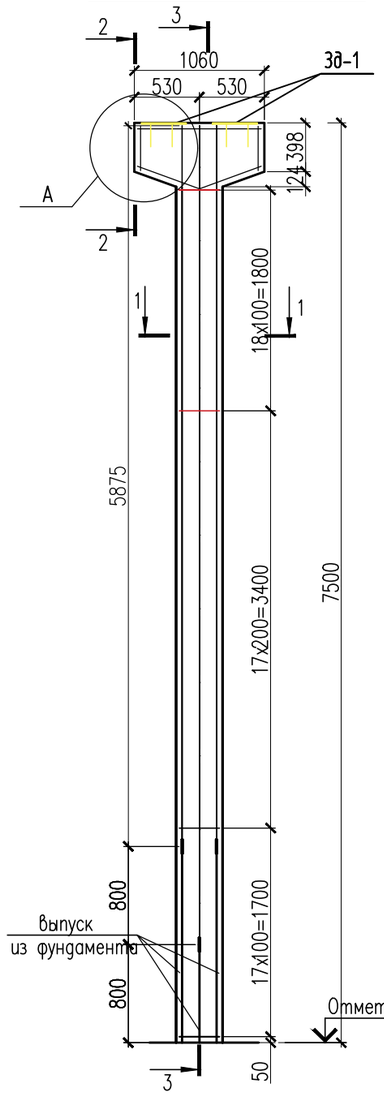

3 – 3

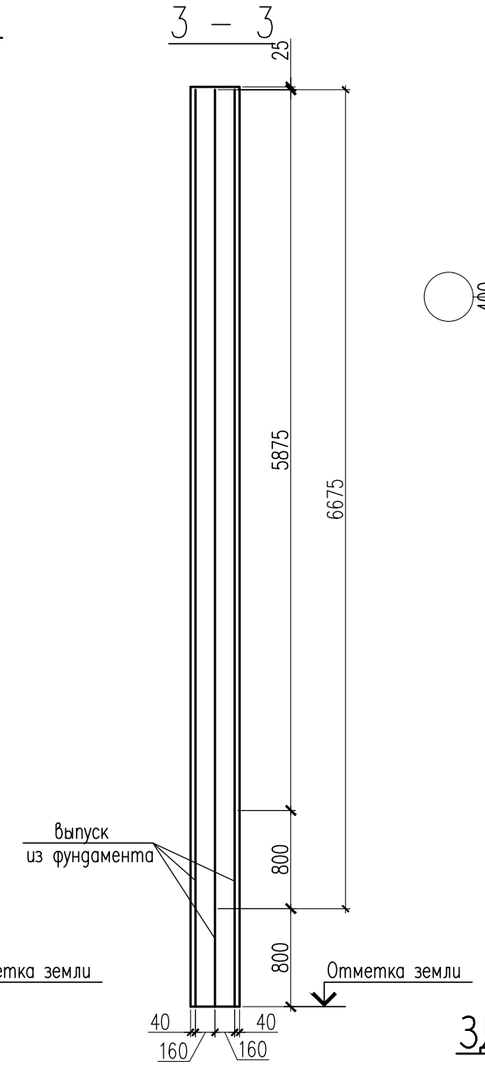

1 – 1

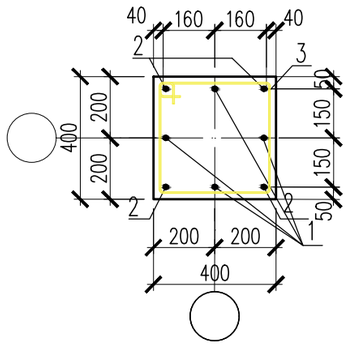

Спецификация материалов

Поз.	Обозначение	Наименование	Кол.	Масса ед., кг.	Примеч.
		Опора подвижная H=7500мм	3	191.48	574.44
1	ГОСТ 34028–2016	ø22 А400 L=6675	4	19.92	79.68
2	ГОСТ 34028–2016	ø22 А400 L=5875	4	17.53	70.12
3	ГОСТ 34028–2016	ø8 А240 L=1540	53	0.61	32.33
4	ГОСТ 34028–2016	ø16 А400 п.м	4.20	1.58	6.63
5	ГОСТ 34028–2016	ø8 А240 п.м	6.88	0.395	2.71
		Закладная деталь ЗД–1	2	17.32	34.64
6	ГОСТ 19903–74*	Лист 10x400x400 ГОСТ 19903–74* / С245 ГОСТ 27772–88*	1	12.56	12.56
7	ГОСТ 34028–2016	ø22 А400 L=400	4	1.19	4.76
		Материалы:			
		Бетон кл. С20/25 м3	1.36		

а – а

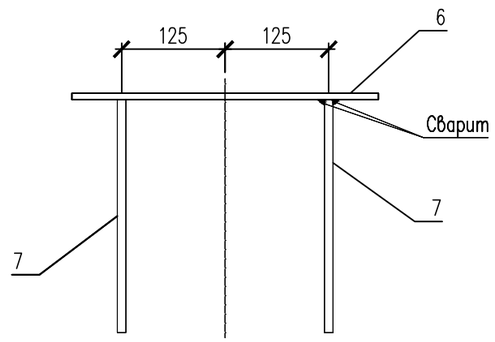

Узел–А

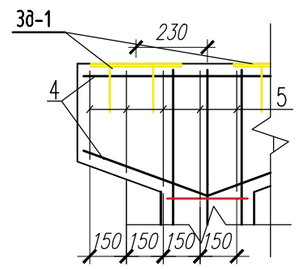

2 – 2

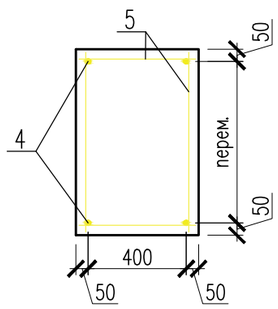

ЗД–1

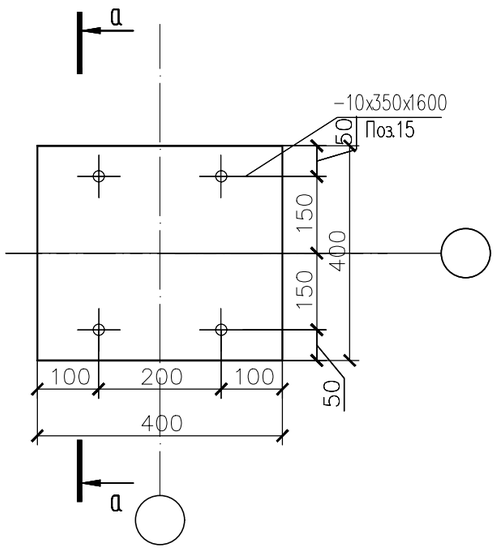

1. Сталь для конструкций С245 по ГОСТ 27772–88.
2. Изготовление вести на сварке ручной электродуговой по ГОСТ 5264–80 электродами типа Э46А по ГОСТ 9467–75.
3. Сварные швы принять в соответствии с табл. 39 СНиП РК 5.04–23–2002.
4. Окраску металлоконструкций производить краской ПФ 115 в два слоя и ГФ 021 в один слой.

Изм.	Кол.уч	Лист	N док	Подпись	Дата	265–1–2025 АС
					2025	«Строительство паропровода для индустриальной зоны «Онтустик» с тепловым пунктом г. Шымкент» (Корректировка сметной документации).
ГИП		Султангалиев			07.06.25	Паропровод — Стадия: РП; Лист: 76; Листов: 133
Проверил		Султангалиев			07.06.25	
Исполнитель		Меделхан Ж			07.06.25	ОП–325,326,327 — ТОО «Әсем Жоба Құрылыс» г.Шымкент–2025г.
Н.контроль		Туркестанбаев			07.06.25	

Согласовано: Часть ТС — Е.Е.Ерлен 20.07.23; Часть АС — Меделхан Ж 20.07.23

Взам. инв. N | Подп. и дата | Инв. N подл.

Копировал | Формат А3

ОП–328,329,330,331,332,333,334,335,336,337,338,339,340,341
ОП–342,343,344,345,346,347,348,349,350,351,352

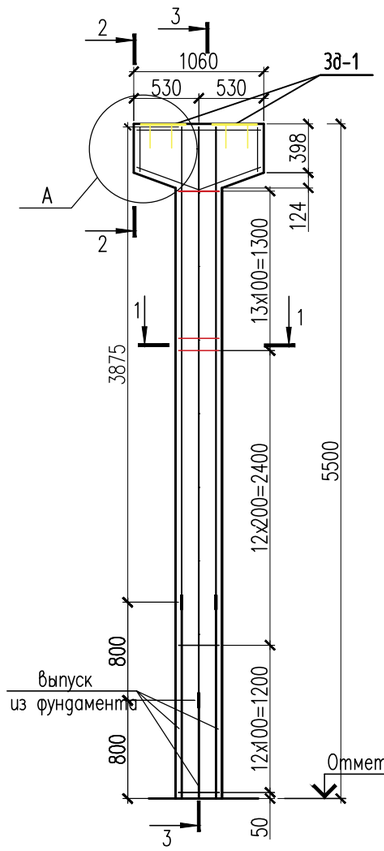

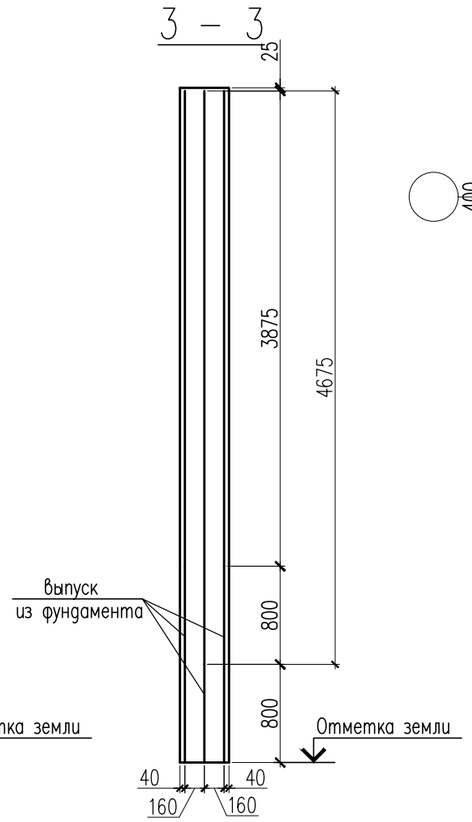

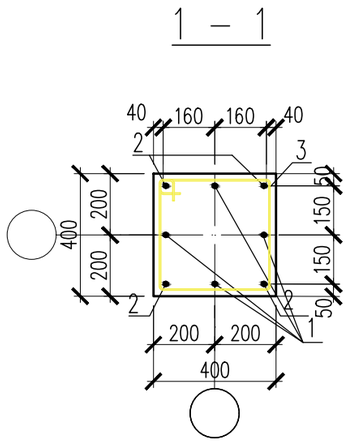

Спецификация материалов

Поз.	Обозначение	Наименование	Кол.	Масса ед., кг.	Примеч.
		Опора подвижная H=5500мм	25	134.57	3364.25
1	ГОСТ 34028–2016	ø22 А400 L=4675	4	13.95	55.80
2	ГОСТ 34028–2016	ø22 А400 L=3875	4	11.56	46.25
3	ГОСТ 34028–2016	ø8 А240 L=1540	38	0.61	23.18
4	ГОСТ 34028–2016	ø16 А400 п.м	4.20	1.58	6.63
5	ГОСТ 34028–2016	ø8 А240 п.м	6.88	0.395	2.71
		Закладная деталь ЗД–1	2	17.32	34.64
6	ГОСТ 19903–74*	Лист 10x400x400 ГОСТ 19903–74* / С245 ГОСТ 27772–88*	1	12.56	12.56
7	ГОСТ 34028–2016	ø22 А400 L=400	4	1.19	4.76
		Материалы:			
		Бетон кл. С20/25 м3	1.04		

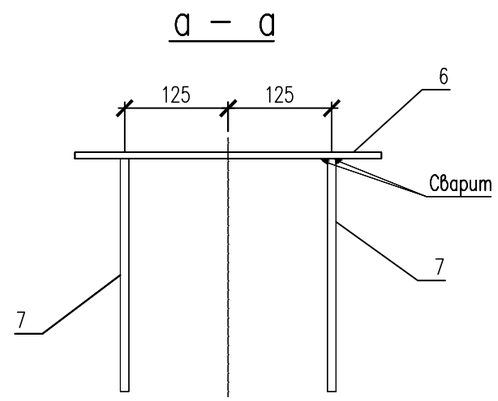

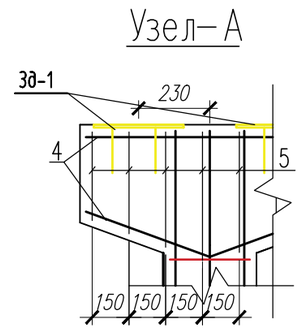

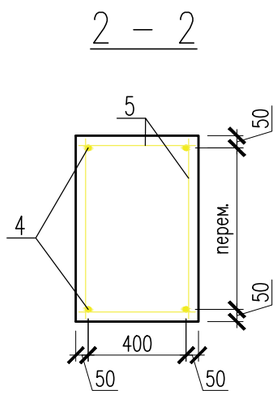

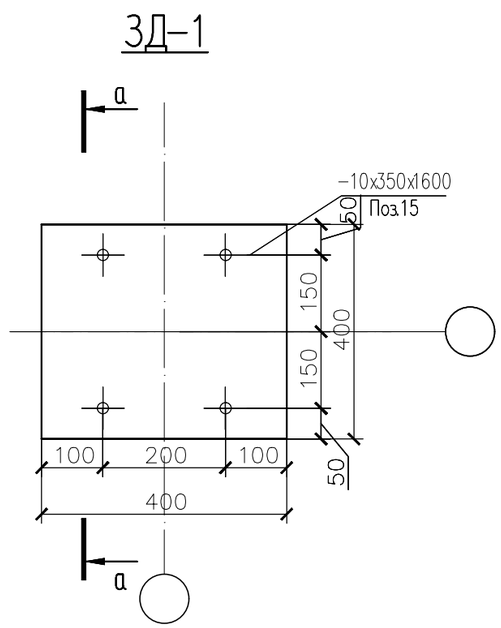

1. Сталь для конструкций С245 по ГОСТ 27772–88.
2. Изготовление вести на сварке ручной электродуговой по ГОСТ 5264–80 электродами типа Э46А по ГОСТ 9467–75.
3. Сварные швы принять в соответствии с табл. 39 СНиП РК 5.04–23–2002.
4. Окраску металлоконструкций производить краской ПФ 115 в два слоя и ГФ 021 в один слой.

Согласовано

Часть ТС	Е.Е.Ерлен	20.07.23
Часть АС	Меделхан Ж	20.07.23

Взам. инв. N

Подп. и дата

Инв. N подл.

Изм.	Кол.уч	Лист	N док.	Подпись	Дата
					2025
ГИП		Султангалиев			07.06.25
Проверил		Султангалиев			07.06.25
Исполнитель		Меделхан Ж			07.06.25
Н.контроль		Туркестанбаев			07.06.25

265–1–2025 АС

«Строительство паропровода для индустриальной зоны «Онтустик» с тепловым пунктом г. Шымкент»
(Корректировка сметной документации).

Паропровод

Стадия	Лист	Листов
РП	77	133

ОП–328,329,330,331,332,333,334,335,336,337,338,339,340,341,342,343,344,345,346,347,348,349,350,351,352

ТОО «Әсем Жоба Құрылыс» г.Шымкент–2025г.

Копировал Формат А3

ОП–353,354,355,356,357,358,359,360,361,362,363,364

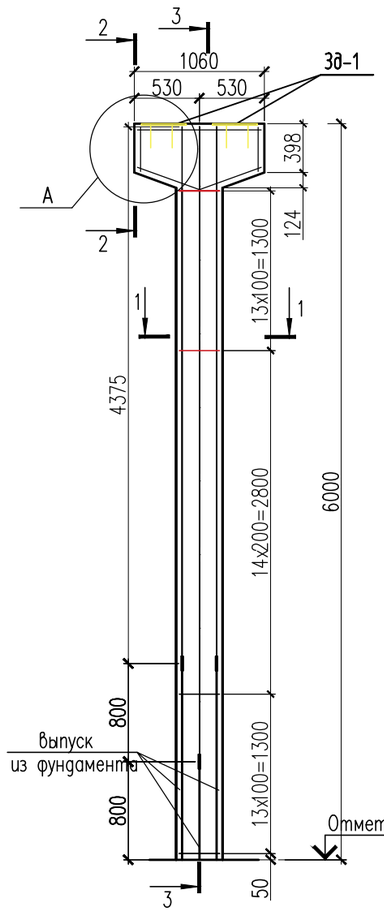

3 – 3

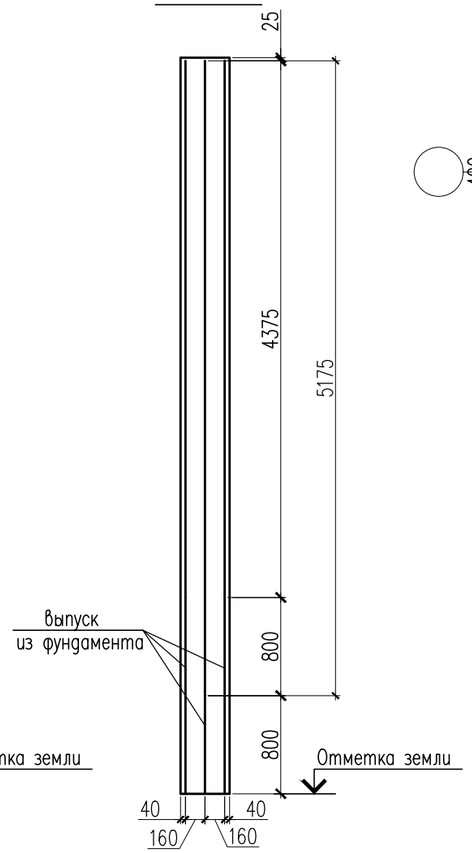

1 – 1

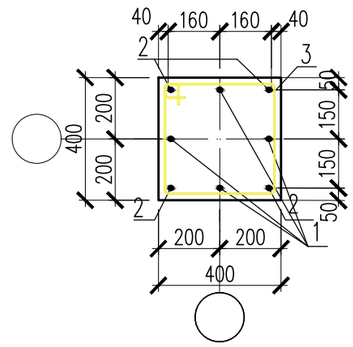

Спецификация материалов

Поз.	Обозначение	Наименование	Кол.	Масса ед., кг.	Примеч.
		Опора подвижная H=6000мм	12	148.95	1787.4
1	ГОСТ 34028–2016	ø22 А400 L=5175	4	15.44	61.77
2	ГОСТ 34028–2016	ø22 А400 L=4375	4	13.05	52.22
3	ГОСТ 34028–2016	ø8 А240 L=1540	42	0.61	25.62
4	ГОСТ 34028–2016	ø16 А400 п.м	4.20	1.58	6.63
5	ГОСТ 34028–2016	ø8 А240 п.м	6.88	0.395	2.71
		Закладная деталь ЗД–1	2	17.32	34.64
6	ГОСТ 19903–74*	Лист 10x400x400 ГОСТ 19903–74* / С245 ГОСТ 27772–88*	1	12.56	12.56
7	ГОСТ 34028–2016	ø22 А400 L=400	4	1.19	4.76
		Материалы:			
		Бетон кл. С20/25 м3	1.15		

а – а

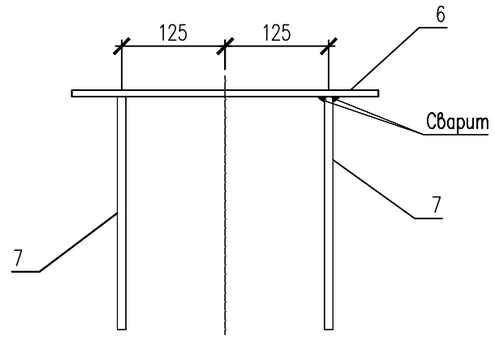

Узел–А

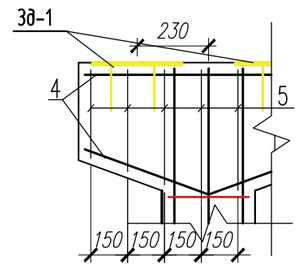

ЗД–1

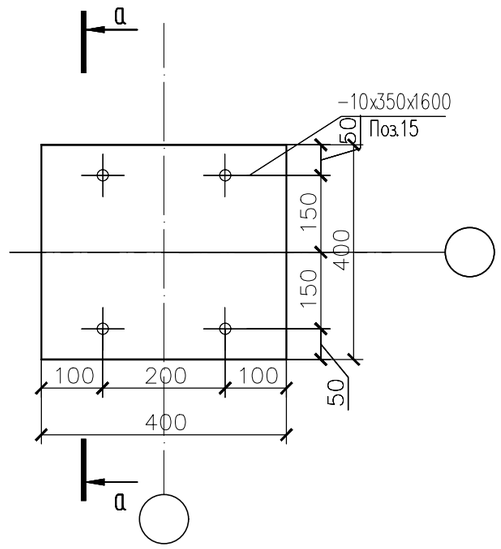

2 – 2

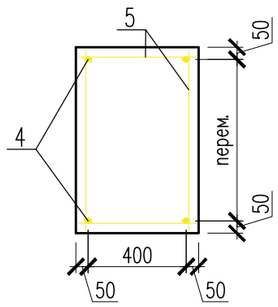

1. Сталь для конструкций С245 по ГОСТ 27772–88.
2. Изготовление вести на сварке ручной электродуговой по ГОСТ 5264–80 электродами типа Э46А по ГОСТ 9467–75.
3. Сварные швы принять в соответствии с табл. 39 СНиП РК 5.04–23–2002.
4. Окраску металлоконструкций производить краской ПФ 115 в два слоя и ГФ 021 в один слой.

Изм.	Кол.уч	Лист	N док.	Подпись	Дата
					2025
ГИП		Султангалиев			07.06.25
Проверил		Султангалиев			07.06.25
Исполнитель		Меделхан Ж			07.06.25
Н. контроль		Туркестанбаев			07.06.25

265–1–2025 АС

«Строительство паропровода для индустриальной зоны «Онтустик» с тепловым пунктом г. Шымкент» (Корректировка сметной документации).

Паропровод

Стадия	Лист	Листов
РП	78	133

ОП–353,354,355,356,357,358,359, 360,361,362,363,364

ТОО «Әсем Жоба Құрылыс» г. Шымкент–2025г.

Копировал

Формат А3

Согласовано

Часть ТС	Е.Е.Ерлен	20.07.23
Часть АС	Меделхан Ж	20.07.23

Взам. инв. N

Подп. и дата

Инв. N подл.

ОП-365

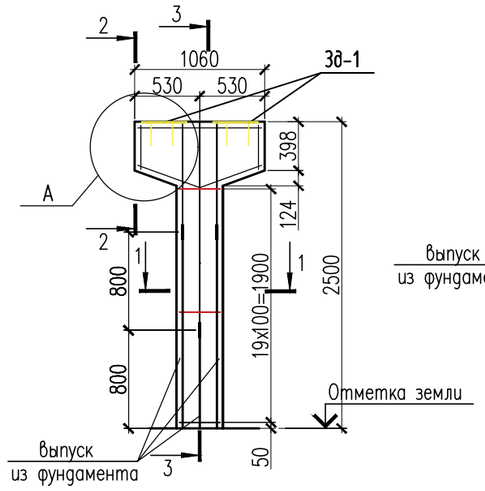

3 – 3

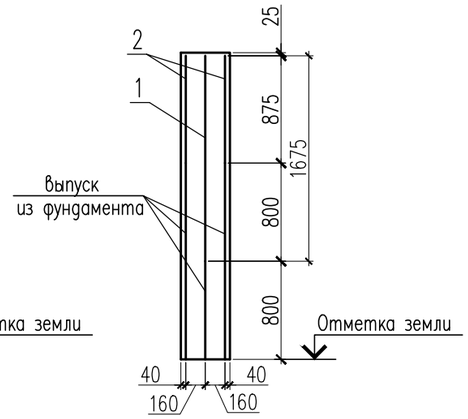

1 – 1

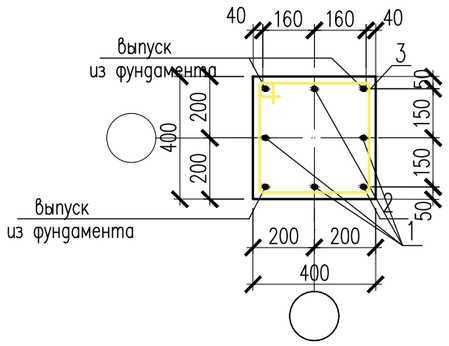

2 – 2

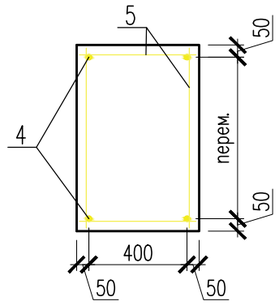

а – а

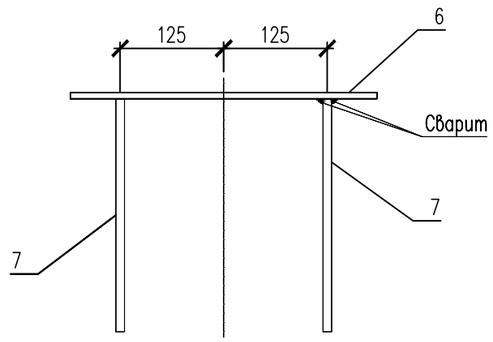

Узел-А

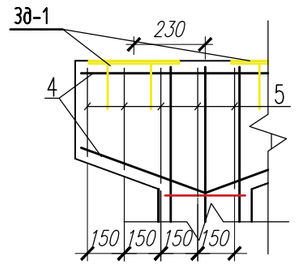

ЗД-1

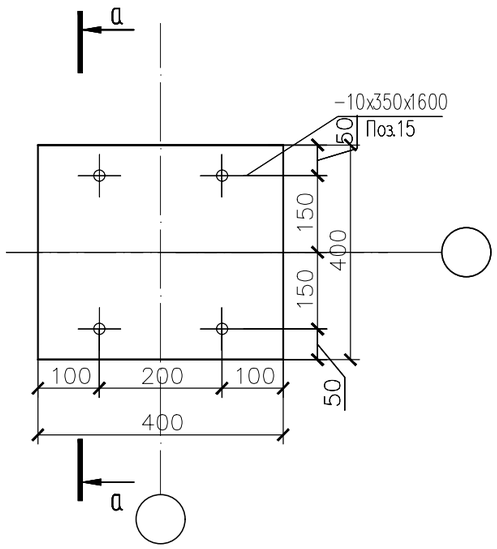

Спецификация материалов

Поз.	Обозначение	Наименование	Кол.	Масса ед., кг.	Примеч.
		Опора подвижная H=2500мм	1	56.3	225.5
1	ГОСТ 34028-2016	ø22 А400 L=1675	4	5.00	20.00
2	ГОСТ 34028-2016	ø22 А400 L=875	4	2.61	10.44
3	ГОСТ 34028-2016	ø8 А240 L=1540	20	0.61	12.2
4	ГОСТ 34028-2016	ø16 А400 п.м	4.20	1.58	6.63
5	ГОСТ 34028-2016	ø8 А240 п.м	6.88	0.395	2.71
		Закладная деталь ЗД-1	2	17.32	34.64
6	ГОСТ 19903-74*	Лист 10х400х400 ГОСТ 19903-74* / С245 ГОСТ 27772-88*	1	12.56	12.56
7	ГОСТ 34028-2016	ø22 А400 L=400	4	1.19	4.76
		Материалы:			
		Бетон кл. С20/25 м3	0.56		

1. Сталь для конструкций С245 по ГОСТ 27772-88.
2. Изготовление вести на сварке ручной электродуговой по ГОСТ 5264-80 электродами типа Э46А по ГОСТ 9467-75.
3. Сварные швы принять в соответствии с табл. 39 СНиП РК 5.04-23-2002.
4. Окраску металлоконструкций производить краской ПФ 115 в два слоя и ГФ 021 в один слой.

Изм.	Кол.уч	Лист	N док.	Подпись	Дата
					2025
ГИП		Султангалиев			07.06.25
Проверил		Султангалиев			07.06.25
Исполнитель		Меделхан Ж			07.06.25
Н.контроль		Туркестанбаев			07.06.25

265-1-2025 АС

«Строительство паропровода для индустриальной зоны «Онтустик» с тепловым пунктом г. Шымкент» (Корректировка сметной документации).

Паропровод

Стадия	Лист	Листов
РП	79	133

ОП-365

ТОО «Әсем Жоба Құрылыс» г.Шымкент-2025г.

Копировал Формат А3

Согласовано

Часть ТС	Е.Е.Ерлен	20.07.23
Часть АС	Меделхан Ж	20.07.23

Взам. инв. N

Подп. и дата

Инв. N подл.

ОП–366,367,368,369,370,371,372,373,374,375,376,377

ОП–378,379,380,381,382,383,384,385,386,387,388

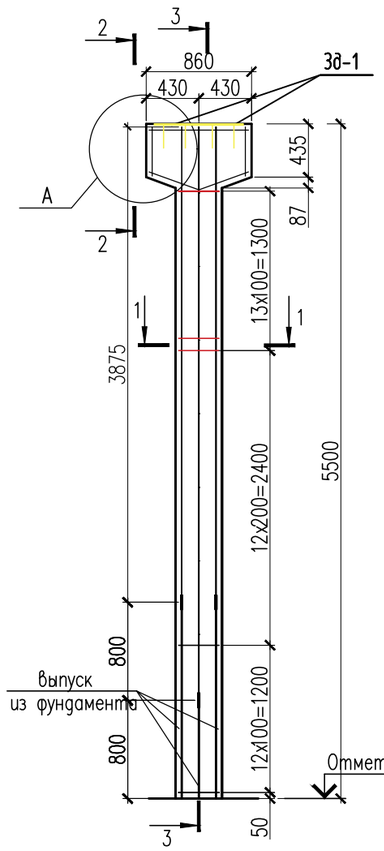

3 – 3

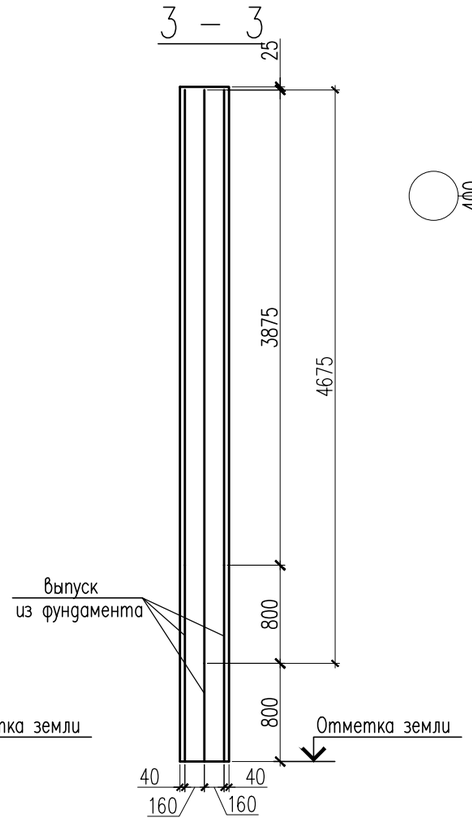

1 – 1

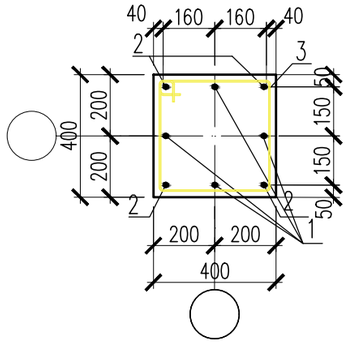

Спецификация материалов

Поз.	Обозначение	Наименование	Кол.	Масса ед., кг.	Примеч.
		Опора подвижная H=5500мм	23	133.19	3063.37
1	ГОСТ 34028–2016	ø22 А400 L=4675	4	13.95	55.80
2	ГОСТ 34028–2016	ø22 А400 L=3875	4	11.56	46.25
3	ГОСТ 34028–2016	ø8 А240 L=1540	38	0.61	23.18
4	ГОСТ 34028–2016	ø16 А400 п.м	3.6	1.58	5.59
5	ГОСТ 34028–2016	ø8 А240 п.м	6.00	0.395	2.37
		Закладная деталь ЗД–1	2	17.32	34.64
6	ГОСТ 19903–74*	Лист 10х400х400 ГОСТ 19903–74* / С245 ГОСТ 27772–88*	1	12.56	12.56
7	ГОСТ 34028–2016	ø22 А400 L=400	4	1.19	4.76
		Материалы:			
		Бетон кл. С20/25 м3	1.01		

а – а

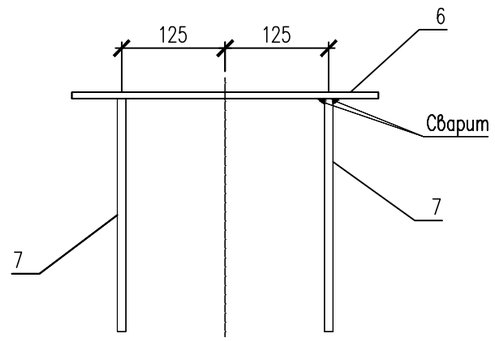

Узел–А

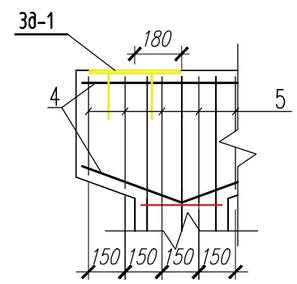

2 – 2

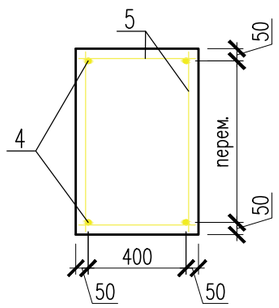

ЗД–1

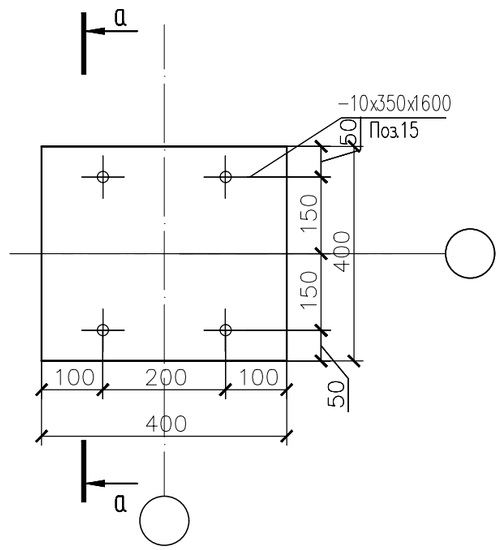

1. Сталь для конструкций С245 по ГОСТ 27772–88.
2. Изготовление вести на сварке ручной электродуговой по ГОСТ 5264–80 электродами типа Э46А по ГОСТ 9467–75.
3. Сварные швы принять в соответствии с табл. 39 СНиП РК 5.04–23–2002.
4. Окраску металлоконструкций производить краской ПФ 115 в два слоя и ГФ 021 в один слой.

Изм.	Кол.уч	Лист	N док.	Подпись	Дата
					2025
ГИП		Султангалиев			07.06.25
Проверил		Султангалиев			07.06.25
Исполнитель		Меделхан Ж			07.06.25
Н.контроль		Туркестанбаев			07.06.25

265–1–2025 АС

«Строительство паропровода для индустриальной зоны «Онтустик» с тепловым пунктом г. Шымкент»
(Корректировка сметной документации).

Паропровод

Стадия	Лист	Листов
РП	80	133

ОП–366,367,368,369,370,371,372,373,374,375,376,377,378,379,380,381,382,383,384,385,386,387,388

ТОО «Өсем Жоба Құрылыс» г.Шымкент–2025г.

Копировал Формат А3

Согласовано		
Часть ТС	Е.Е.Ерлен	20.07.23
Часть АС	Меделхан Ж	20.07.23

Взам. инв. N

Подп. и дата

Инв. N подл.

ОП–389.390

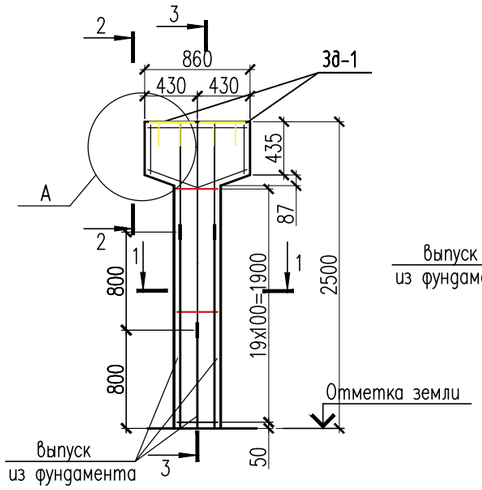

3 – 3

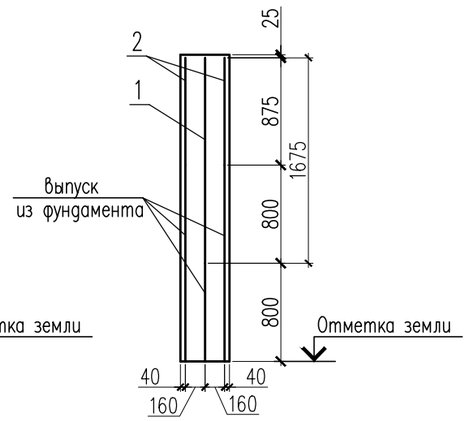

1 – 1

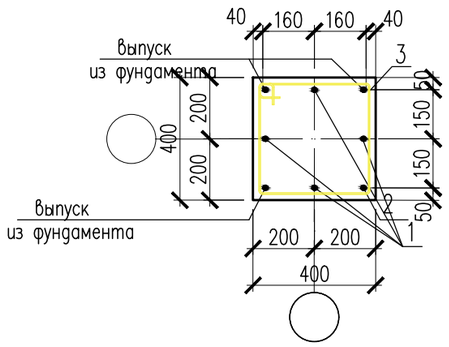

2 – 2

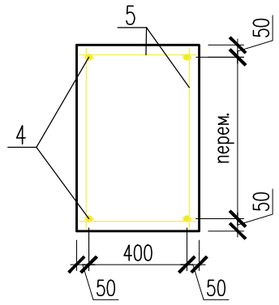

а – а

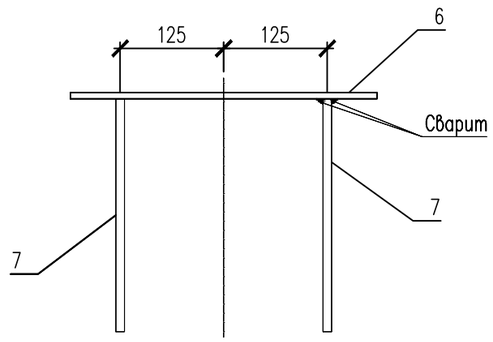

Узел–А

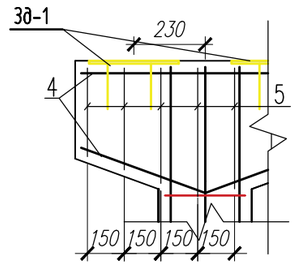

ЗД–1

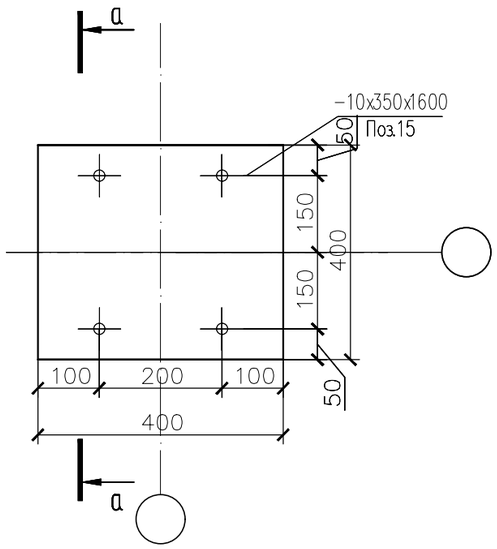

Спецификация материалов

Поз.	Обозначение	Наименование	Кол.	Масса ед., кг.	Примеч.
		Опора подвижная H=2500мм	2	50.6	101.2
1	ГОСТ 34028–2016	ø22 А400 L=1675	4	5.00	20.00
2	ГОСТ 34028–2016	ø22 А400 L=875	4	2.61	10.44
3	ГОСТ 34028–2016	ø8 А240 L=1540	20	0.61	12.2
4	ГОСТ 34028–2016	ø16 А400 п.м	3.6	1.58	5.59
5	ГОСТ 34028–2016	ø8 А240 п.м	6.00	0.395	2.37
		Закладная деталь ЗД–1	2	17.32	34.64
6	ГОСТ 19903–74*	Лист 10x400x400 ГОСТ 19903–74* / С245 ГОСТ 27772–88*	1	12.56	12.56
7	ГОСТ 34028–2016	ø22 А400 L=400	4	1.19	4.76
		Материалы:			
		Бетон кл. С20/25 м3	0.56		

1. Сталь для конструкций С245 по ГОСТ 27772–88.
2. Изготовление вести на сварке ручной электродуговой по ГОСТ 5264–80 электродами типа Э46А по ГОСТ 9467–75.
3. Сварные швы принять в соответствии с табл. 39 СНиП РК 5.04–23–2002.
4. Окраску металлоконструкций производить краской ПФ 115 в два слоя и ГФ 021 в один слой.

Изм.	Кол.уч	Лист	N док.	Подпись	Дата
					2025
ГИП		Султангалиев			07.06.25
Проверил		Султангалиев			07.06.25
Исполнитель		Меделхан Ж			07.06.25
Н.контроль		Туркестанбаев			07.06.25

265–1–2025 АС

«Строительство паропровода для индустриальной зоны «Онтустик» с тепловым пунктом г. Шымкент» (Корректировка сметной документации).

Паропровод

Стадия	Лист	Листов
РП	81	133

ОП–389.390

ТОО «Әсем Жоба Құрылыс» г.Шымкент–2025г.

Копировал Формат А3

Согласовано

Часть ТС	Е.Е.Ерлен	20.07.23
Часть АС	Меделхан Ж	20.07.23

Взам. инв. N

Подп. и дата

Инв. N подл.

ОП–391,393

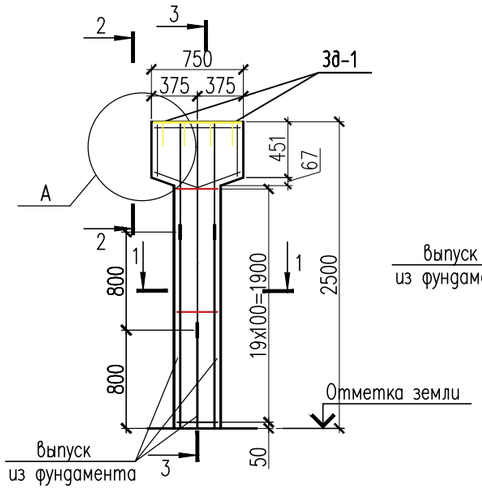

3 – 3

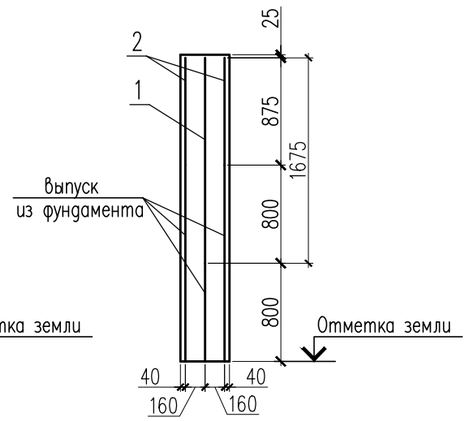

1 – 1

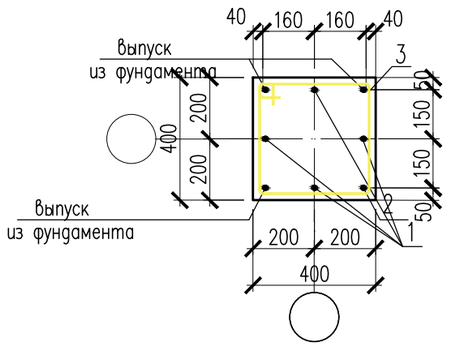

2 – 2

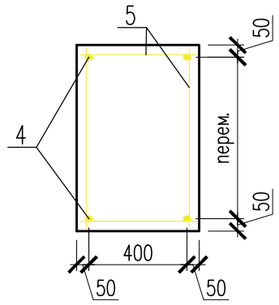

а – а

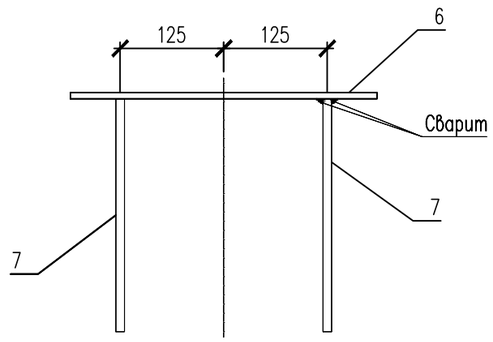

Узел–А

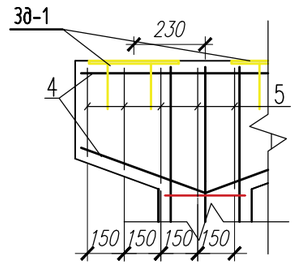

ЗД–1

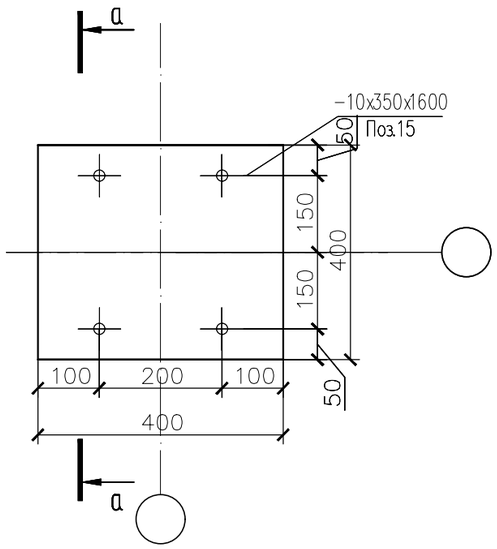

Спецификация материалов

Поз.	Обозначение	Наименование	Кол.	Масса ед., кг.	Примеч.
		Опора подвижная H=2500мм	2	49.67	99.34
1	ГОСТ 34028–2016	ø22 А400 L=1675	4	5.00	20.00
2	ГОСТ 34028–2016	ø22 А400 L=875	4	2.61	10.44
3	ГОСТ 34028–2016	ø8 А240 L=1540	20	0.61	12.2
4	ГОСТ 34028–2016	ø16 А400 п.м	3	1.58	4.74
5	ГОСТ 34028–2016	ø8 А240 п.м	5.8	0.395	2.29
		Закладная деталь ЗД–1	2	17.32	34.64
6	ГОСТ 19903–74*	Лист 10x400x400 ГОСТ 19903–74* / С245 ГОСТ 27772–88*	1	12.56	12.56
7	ГОСТ 34028–2016	ø22 А400 L=400	4	1.19	4.76
		Материалы:			
		Бетон кл. С20/25 м3	0.55		

1. Сталь для конструкций С245 по ГОСТ 27772–88.
2. Изготовление вести на сварке ручной электродуговой по ГОСТ 5264–80 электродами типа Э46А по ГОСТ 9467–75.
3. Сварные швы принять в соответствии с табл. 39 СНиП РК 5.04–23–2002.
4. Окраску металлоконструкций производить краской ПФ 115 в два слоя и ГФ 021 в один слой.

Изм.	Кол.уч	Лист	N док.	Подпись	Дата
					2025
ГИП		Султангалиев			07.06.25
Проверил		Султангалиев			07.06.25
Исполнитель		Меделхан Ж			07.06.25
Н.контроль		Туркестанбаев			07.06.25

265–1–2025 АС

«Строительство паропровода для индустриальной зоны «Онтустик» с тепловым пунктом г. Шымкент» (Корректировка сметной документации).

Паропровод

Стадия	Лист	Листов
РП	82	133

ОП–391,393

ТОО «Әсем Жоба Құрылыс» г.Шымкент–2025г.

Копировал Формат А3

Согласовано

Часть ТС	Е.Е.Ерлен	20.07.23
Часть АС	Меделхан Ж	20.07.23

Взам. инв. N

Подп. и дата

Инв. N подл.

ОП-392

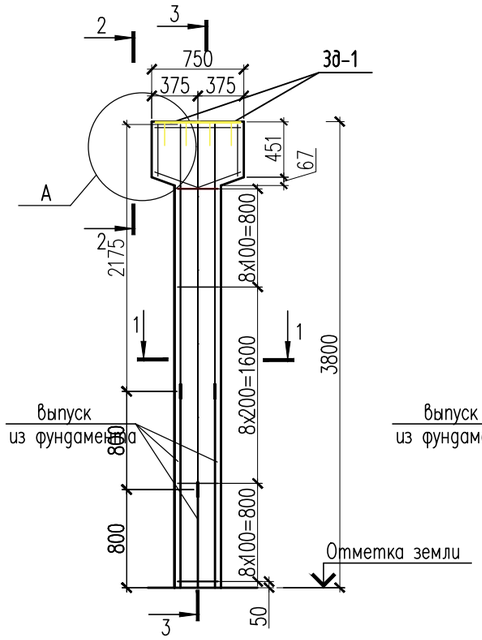

3 – 3

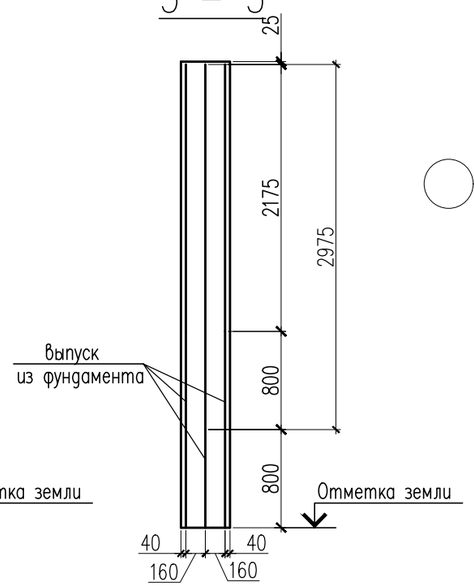

1 – 1

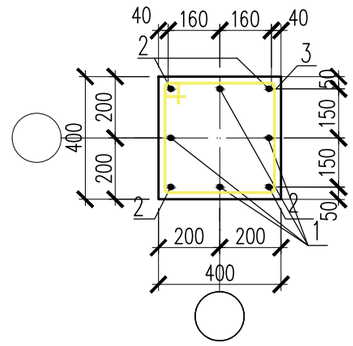

Спецификация материалов

Поз.	Обозначение	Наименование	Кол.	Масса ед., кг.	Примеч.
		Опора подвижная H=3800мм	1	83.78	83.78
1	ГОСТ 34028-2016	ø22 А400 L=2975	4	8.87	35.50
2	ГОСТ 34028-2016	ø22 А400 L=2175	4	6.50	26.0
3	ГОСТ 34028-2016	ø8 А240 L=1540	25	0.61	15.25
4	ГОСТ 34028-2016	ø16 А400 п.м	3	1.58	4.74
5	ГОСТ 34028-2016	ø8 А240 п.м	5.8	0.395	2.29
		Закладная деталь ЗД-1	2	17.32	34.64
6	ГОСТ 19903-74*	Лист 10х400х400 ГОСТ 19903-74* / С245 ГОСТ 27772-88*	1	12.56	12.56
7	ГОСТ 34028-2016	ø22 А400 L=400	4	1.19	4.76
		Материалы:			
		Бетон кл. С20/25 м3	0.77		

а – а

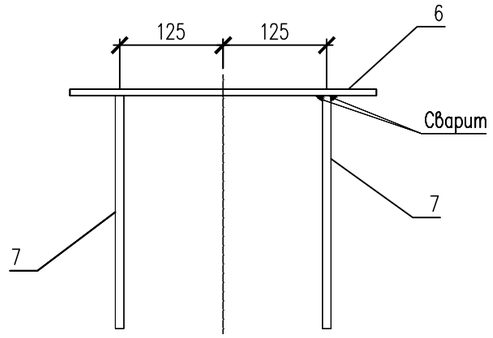

2 – 2

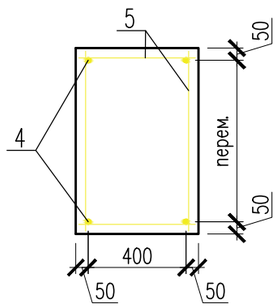

ЗД-1

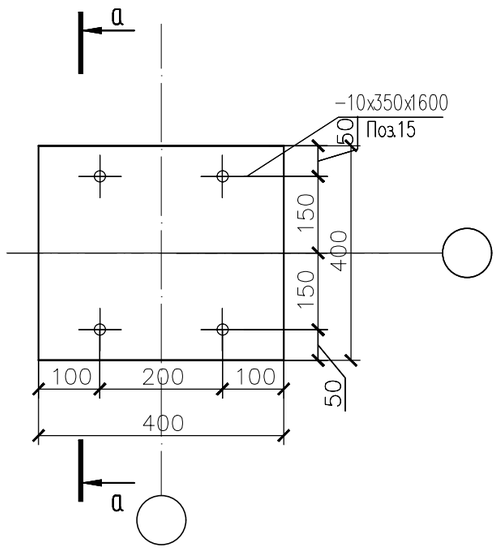

1. Сталь для конструкций С245 по ГОСТ 27772-88.
2. Изготовление вести на сварке ручной электродуговой по ГОСТ 5264-80 электродами типа Э46А по ГОСТ 9467-75.
3. Сварные швы принять в соответствии с табл. 39 СНиП РК 5.04-23-2002.
4. Окраску металлоконструкций производить краской ПФ 115 в два слоя и ГФ 021 в один слой.

Изм.	Кол.уч	Лист	N док	Подпись	Дата
					2025
ГИП		Султангалиев			07.06.25
Проверил		Султангалиев			07.06.25
Исполнитель		Меделхан Ж			07.06.25
Н.контроль		Туркестанбаев			07.06.25

265-1-2025 АС

«Строительство паропровода для индустриальной зоны «Онтустик» с тепловым пунктом г. Шымкент» (Корректировка сметной документации).

Паропровод

Стадия	Лист	Листов
РП	83	133

ОП-392

ТОО «Әсем Жоба Құрылыс» г.Шымкент-2025г.

Согласовано

Часть ТС	Е.Е.Ерлен	20.07.23
Часть АС	Меделхан Ж	20.07.23

Взам. инв. N

Подп. и дата

Инв. N подл.

Копировал

Формат А3

ОП-394

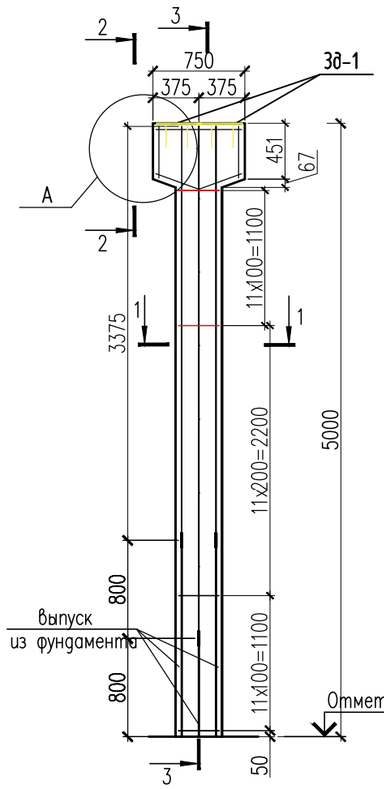

3 – 3

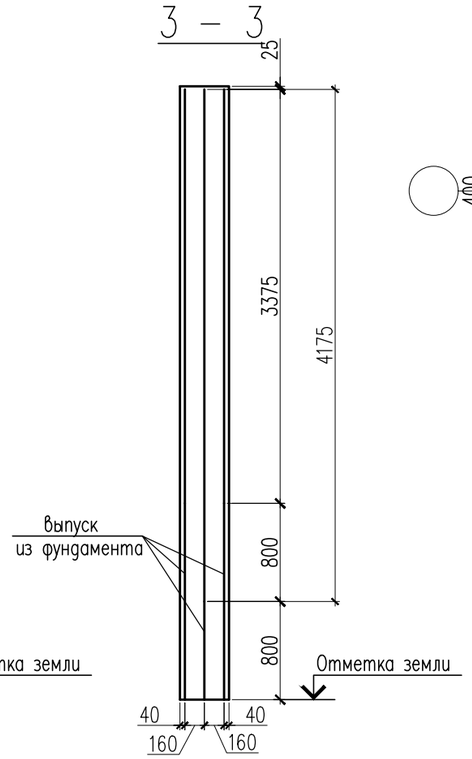

1 – 1

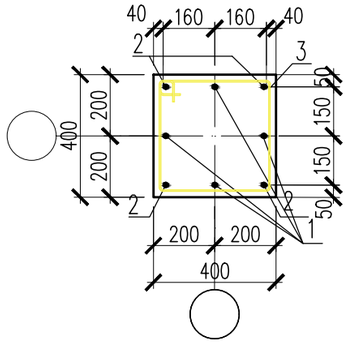

Спецификация материалов

Поз.	Обозначение	Наименование	Кол.	Масса ед., кг.	Примеч.
		Опора подвижная H=5000мм	1	117.89	117.89
1	ГОСТ 34028-2016	ø22 А400 L=4175	4	12.46	49.84
2	ГОСТ 34028-2016	ø22 А400 L=3375	4	10.07	40.28
3	ГОСТ 34028-2016	ø8 А240 L=1540	34	0.61	20.74
4	ГОСТ 34028-2016	ø16 А400 п.м	3	1.58	4.74
5	ГОСТ 34028-2016	ø8 А240 п.м	5.8	0.395	2.29
		Закладная деталь ЗД-1	2	17.32	34.64
6	ГОСТ 19903-74*	Лист 10x400x400 ГОСТ 19903-74* / С245 ГОСТ 27772-88*	1	12.56	12.56
7	ГОСТ 34028-2016	ø22 А400 L=400	4	1.19	4.76
		Материалы:			
		Бетон кл. С20/25 м3	0.98		

а – а

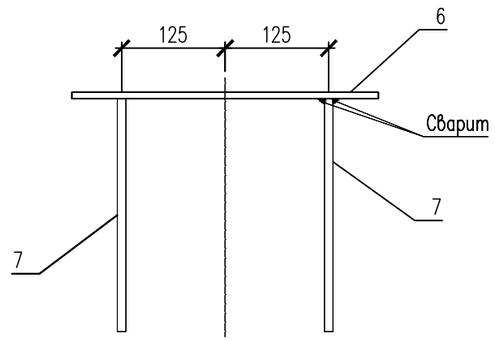

2 – 2

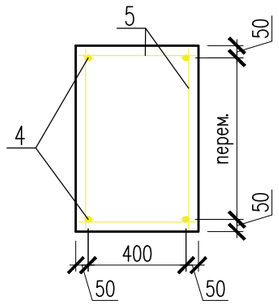

ЗД-1

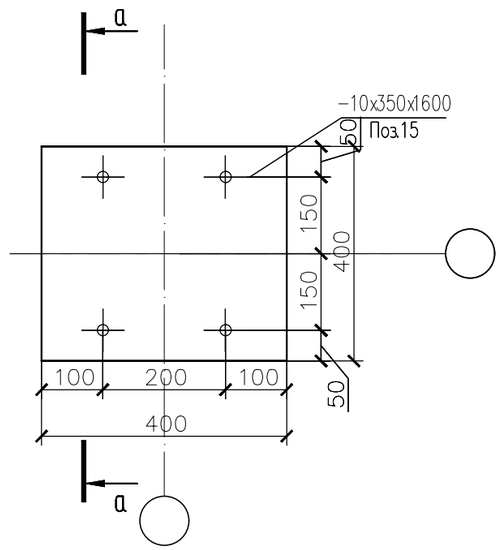

1. Сталь для конструкций С245 по ГОСТ 27772-88.
2. Изготовление вести на сварке ручной электродуговой по ГОСТ 5264-80 электродами типа Э46А по ГОСТ 9467-75.
3. Сварные швы принять в соответствии с табл. 39 СНиП РК 5.04-23-2002.
4. Окраску металлоконструкций производить краской ПФ 115 в два слоя и ГФ 021 в один слой.

Изм.	Кол.уч	Лист	N док.	Подпись	Дата
					2025
ГИП		Султангалиев			07.06.25
Проверил		Султангалиев			07.06.25
Исполнитель		Меделхан Ж.			07.06.25
Н.контроль		Туркестанбаев			07.06.25

265-1-2025 АС

«Строительство паропровода для индустриальной зоны «Онтустик» с тепловым пунктом г. Шымкент»
(Корректировка сметной документации).

Паропровод

Стадия	Лист	Листов
РП	84	133

ОП-394

ТОО «Әсем Жоба Құрылыс» г.Шымкент-2025г.

Копировал Формат А3

Согласовано
Часть ТС Е.Е.Ерлен 20.07.23
Часть АС Меделхан Ж 20.07.23

Взам. инв. N
Подп. и дата
Инв. N подл.

Фм-2

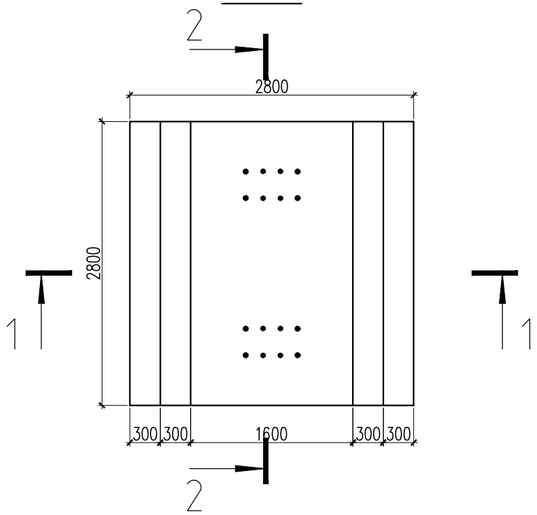

С-1

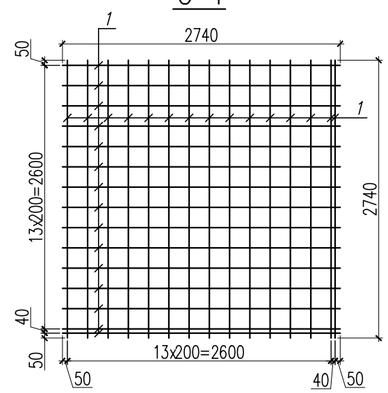

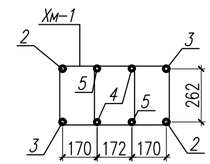

АВ-1

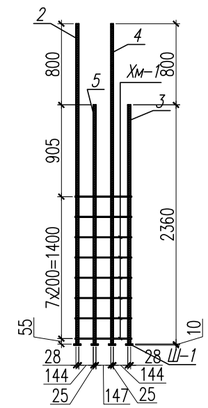

Спецификация материалов

Поз.	Обозначение	Наименование	Кол.	Масса ед., кг.	Примеч.
		Монолитный фундамент Фм-2	45		
		Сетка С-1	1	73.2	
1	ГОСТ 34028-2016	⌀12 А400 L=2740	30	2.44	73.2
АВ-1		Выпуски			116.25
2	ГОСТ 34028-2016	⌀28 А400 L=3160	2	15.27	30.55
3	ГОСТ 34028-2016	⌀28 А400 L=2360	2	11.40	22.81
4	ГОСТ 34028-2016	⌀25 А400 L=3160	2	12.17	24.35
5	ГОСТ 34028-2016	⌀25 А400 L=2360	2	9.09	18.18
Хм-1	ГОСТ 34028-2016	⌀10 А240 L=1440	16	0.888	14.21
Ш-1	ГОСТ 19903-74*	Лист 10x70x70 ГОСТ 19903-74* / ВСт3кп2 ГОСТ 380-94*	16	0.38	6.15
		Материалы:			
		Бетон кл. С20/25 $м^3$	9.70		
		Подбетонка кл. В7.5 $м^3$	0.90		

Ведомость деталей

поз.	Эскиз
Хм-1	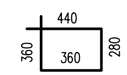 L=1440мм

1-1

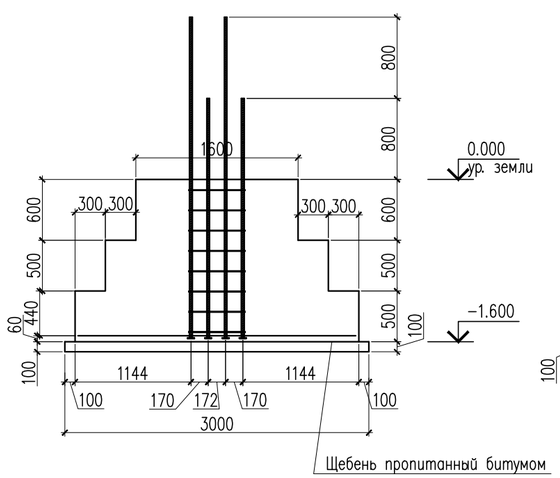

2-2

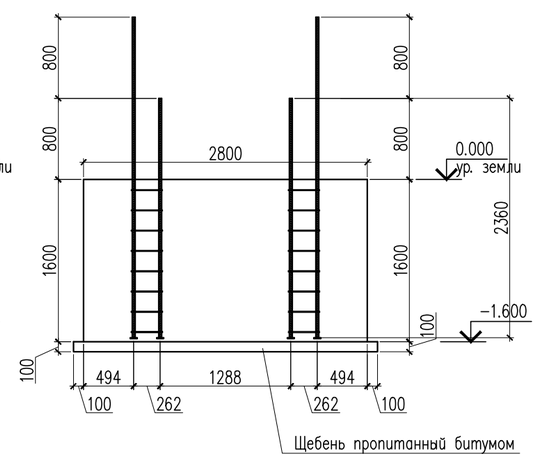

1. Бетонные работы по возведению монолитных конструкции выполнить в соответствии с указаниями СНиП РК 5.03-37-2005 "Несущие и ограждающие конструкции.
2. Хомуты Хм-1 крепить к рабочей арматуре вязальной проволокой.
4. Опалубку снимать только после достижения бетоном 75% проектной прочности.

Изм.	Кол.уч	Лист	N док.	Подпись	Дата	2025	265-1-2025 АС
							«Строительство паропровода для индустриальной зоны «Онтустик» с тепловым пунктом г. Шымкент» (Корректировка сметной документации).
ГИП		Султангалиев			07.06.25		Паропровод — Стадия: РП; Лист: 85; Листов: 133
Проверил		Султангалиев			07.06.25		
Исполнитель		Меделхан Ж			07.06.25		Фм-2 — ТОО «Әсем Жоба Құрылыс» г. Шымкент-2025г.
Н.контроль		Туркестанбаев			07.06.25		

Согласовано:

Часть ТС	Е.Е.Ерлен	20.07.25
Часть АС	Меделхан Ж	20.07.25

Взам. инв. N | Подпись и дата | Инв. N подл.

Копировал | Формат А3

Неподвижный опора ОН-1,2,4,9,13,14,21,23,26,27,30,31,32,33,37

Опалубочный чертеж

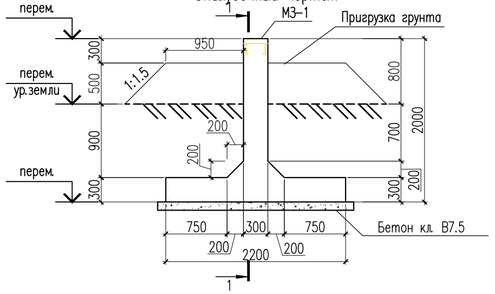

1-1

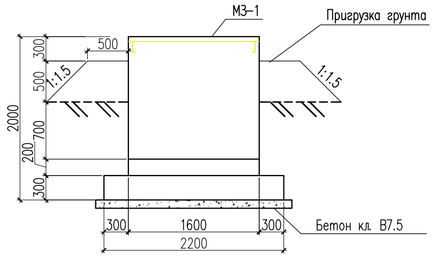

Сетка С-1

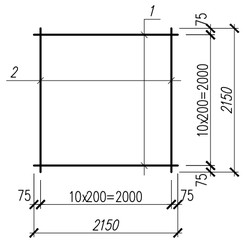

Сетка С-2

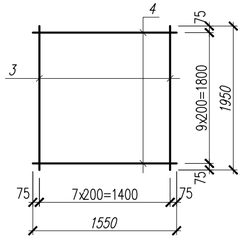

Армированный чертеж

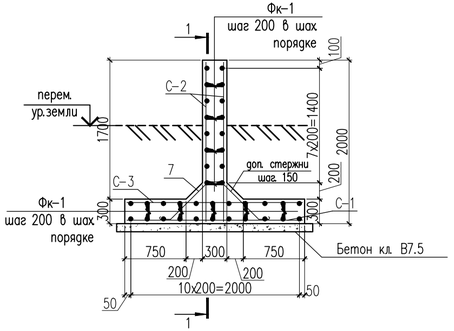

2-2

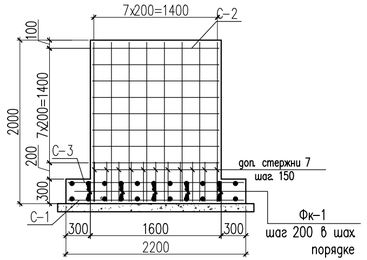

Сетка С-3

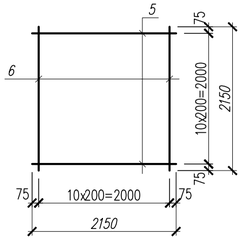

Закладная деталь М3-1

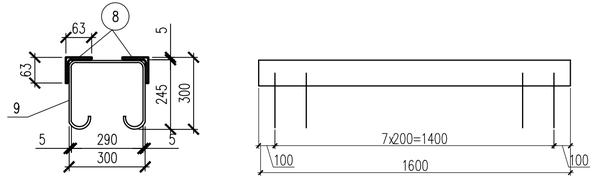

Фиксатор Фк-1

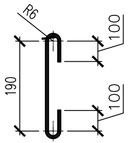

Ведомость деталей

поз.	Эскиз
7	250; 700; 700; 25; 50; 250; 50; 25; L=2300

Спецификация материалов

Поз.	Обозначение	Наименование	Кол.	Масса ед., кг.	Примеч.
		Неподвижный опора	11	224.05	2464.55
		Сетка С-1	1	61.93	61.93
1	ГОСТ 34028-2016	ø18 А400 L=2150	11	4.30	47.30
2	ГОСТ 34028-2016	ø10 А400 L=2150	11	1.33	14.63
		Сетка С-2	2	46.66	93.32
3	ГОСТ 34028-2016	ø18 А400 L=1950	10	3.90	39.00
4	ГОСТ 34028-2016	ø10 А400 L=1550	8	0.96	7.66
		Сетка С-3	1	35.64	35.64
5	ГОСТ 34028-2016	ø12 А400 L=2150	11	1.91	21.01
6	ГОСТ 34028-2016	ø10 А400 L=2150	11	1.33	14.63
		Дополнительные стержни	1	33.16	33.16
7	ГОСТ 34028-2016	ø10 А400 L=2300	22	1.42	31.24
Фк-1	ГОСТ 5781-82	ø6 А240 L=430	20	0.096	1.92
		Закладная деталь М3-1	1	19.40	19.40
8	ГОСТ 8509-93	Уголок 63x63x5 L=1600	2	7.70	15.40
9	ГОСТ 34028-2016	ø10 А400 L=400	16	0.25	4.00
		Материалы:			
		Бетон кл. С15/20 $м^3$	2.24		
		Бетон кл. В7.5 $м^3$	0.58		

1. Принять бетон на портланд цементе кл. С15/20 по водонепроницаемости марки W4, по морозостойкости F50.
2. Окрасить горячим битумом поверхность бетонной подготовки.
3. Окрасить горячим битумом боковые поверхности фундаментов, соприкасающиеся с грунтом.
4. Убрать растительный слой.
5. При подсыпке под основание опор выполнить тщательно уплотнение грунта до плотности материкогого, уплотнение выполнять слоями толщ. не более 300мм.
6. Выполнить пригрузку грунтом высотой 500мм.

Изм.	Кол.уч	Лист	N док.	Подпись	Дата
					2025
ГИП		Султангалиев			07.06.25
Проверил		Султангалиев			07.06.25
Исполнитель		Медеулан Ж			07.06.25
Н.контроль		Туркестанбаев			07.06.25

265-1-2025 АС

«Строительство паропровода для индустриальной зоны «Онтустик» с тепловым пунктом г. Шымкент» (Корректировка сметной документации).

Паропровод

Стадия	Лист	Листов
РП	86	133

Неподвижный опора ОН-1,2,4,9,13,14,21,23,26,27,30,31,32,33,37

ТОО «Әсем Жоба Құрылыс» г.Шымкент-2025г.

Согласовано

Часть ТС	Е.Е.Ерлен		20.07.23
Часть АС	Медеулан Ж		20.07.23

Взам. инв. N

Подп. и дата

Инв. N подл.

Копировал

Формат А4-3

Двухветвевые колонна ОН-3

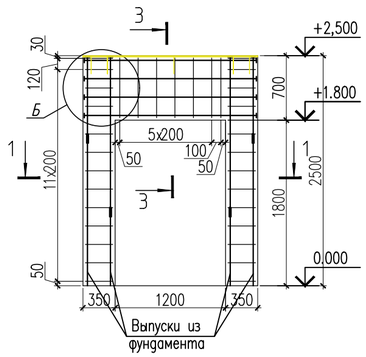

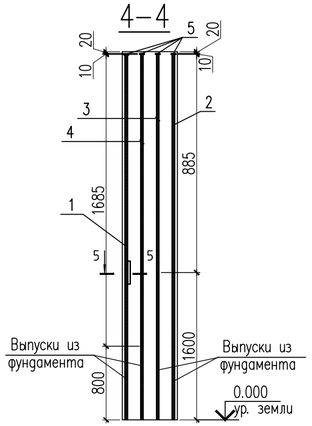

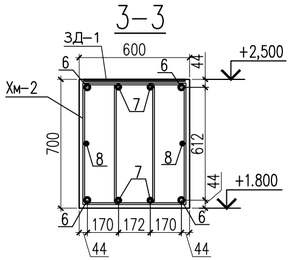

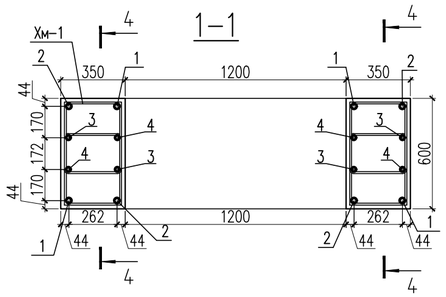

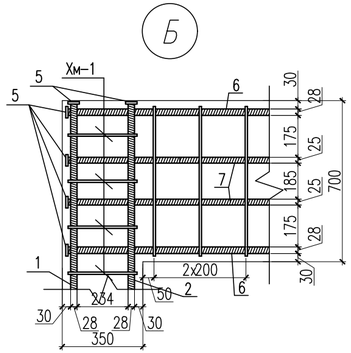

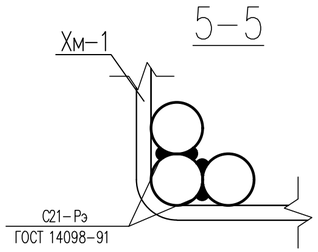

1. Бетонные работы по возведению монолитных конструкции выполнить в соответствии с указаниями СНиП РК 5.03-37-2005 "Несущие и ограждающие конструкции.
2. Хомуты Хм-1 крепить к рабочей арматуре вязальной проволокой.
4. Опалубку снимать только после достижения бетоном 75% проектной прочности.

Спецификация материалов

Поз.	Обозначение	Наименование	Кол.	Масса ед., кг.	Примеч.
		Двухветвевые колонна	1	213.78	
1	ГОСТ 34028-2016	ø25А400 L=885	4	3.41	13.64
2	ГОСТ 34028-2016	ø25 А400 L=1685	4	6.49	25.97
3	ГОСТ 34028-2016	ø20 А400 L=885	4	2.18	8.73
4	ГОСТ 34028-2016	ø20 А400 L=1685	4	4.15	16.62
Хм-1	ГОСТ 34028-2016	ø10 А240 L=1440	46	0.888	40.85
5	ГОСТ 19903-74*	Лист 10х50х50 ГОСТ 19903-74* / ВСт3кп2 ГОСТ 380-94*	20	0.19	3.8
6	ГОСТ 34028-2016	ø25 А400 L=1870	4	7.20	28.82
7	ГОСТ 34028-2016	ø20 А400 L=1870	4	4.61	18.44
8	ГОСТ 34028-2016	ø18 А400 L=1870	2	3.73	7.47
Хм-2	ГОСТ 34028-2016	ø10 А240 L=2160	14	1.33	18.62
9	ГОСТ 34028-2016	ø25 А400 L=250	32	0.96	30.82
		Бетон кл.С20/25 $м^3$	1.55		

Ведомость деталей

поз.	Эскиз
Хм-1	440; 360; 360; 280; L=1440мм

Ведомость деталей

поз.	Эскиз
Хм-3	440; 720; 360; 640; L=2160мм

Согласовано:
Часть ТС — Е.Е.Ерлен — 20.07.25
Часть АС — Меделхан Ж. — 20.07.25

Взам. инв. N
Подпись и дата
Инв. N подл.

Изм.	Кол.уч	Лист	N док.	Подпись	Дата
					2025
ГИП		Султангалиев			07.06.25
Проверил		Султангалиев			07.06.25
Исполнитель		Меделхан Ж			07.06.25
Н.контроль		Туркестанбаев			07.06.25

265-1-2025 АС

«Строительство паропровода для индустриальной зоны «Онтустик» с тепловым пунктом г. Шымкент»
(Корректировка сметной документации).

Паропровод

Стадия	Лист	Листов
РП	87	133

Двухветвевые колонна ОН-3

ТОО «Әсем Жоба Құрылыс» г.Шымкент-2025г.

Копировал
Формат А3

Двухветвевые колонна ОН-5

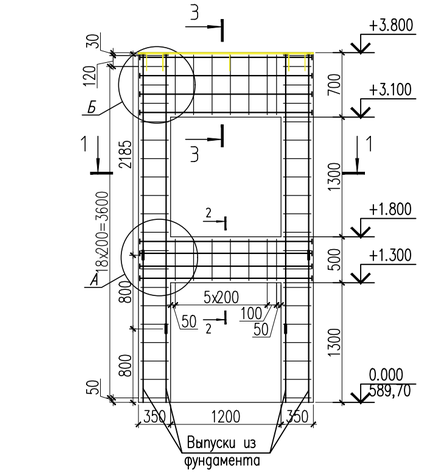

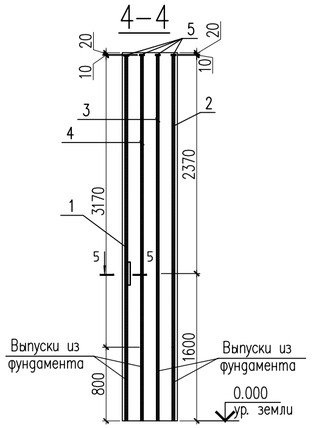

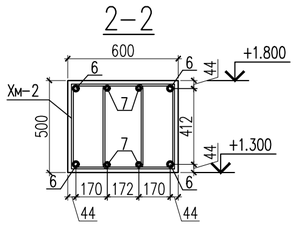

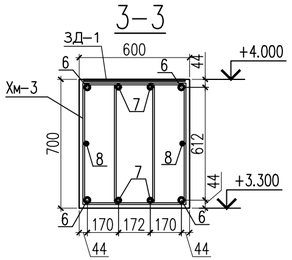

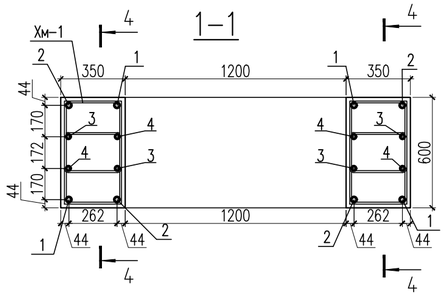

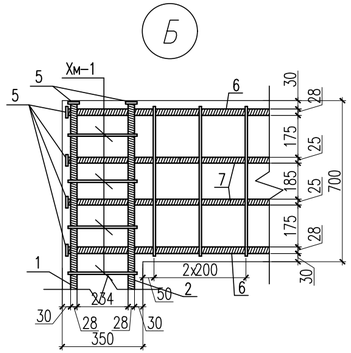

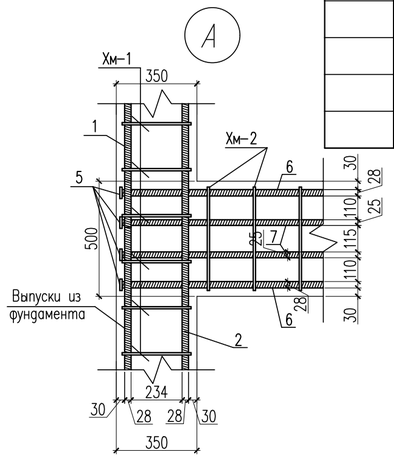

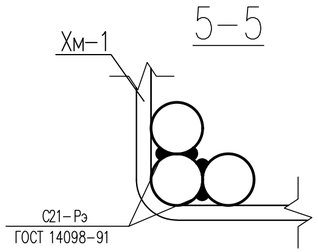

1. Бетонные работы по возведению монолитных конструкции выполнить в соответствии с указаниями СНиП РК 5.03-37-2005 "Несущие и ограждающие конструкции.
2. Хомуты Хм-1 крепить к рабочей арматуре вязальной проволокой.
4. Опалубку снимать только после достижения бетоном 75% проектной прочности.

Спецификация материалов

Поз.	Обозначение	Наименование	Кол.	Масса ед., кг.	Примеч.
		Двухветвевые колонна	1	387.54	
1	ГОСТ 34028-2016	ø25 А400 L=2370	4	9.13	36.52
2	ГОСТ 34028-2016	ø25 А400 L=3170	4	12.21	48.85
3	ГОСТ 34028-2016	ø20 А400 L=2370	4	5.84	23.37
4	ГОСТ 34028-2016	ø20 А400 L=3170	4	7.81	31.27
Хм-1	ГОСТ 34028-2016	ø10 А240 L=1440	80	0.888	71.04
5	ГОСТ 19903-74*	Лист 10х50х50 ГОСТ 19903-74* / ВСт3кп2 ГОСТ 380-94*	52	0.19	9.88
6	ГОСТ 34028-2016	ø25 А400 L=1870	8	7.20	57.64
7	ГОСТ 34028-2016	ø20 А400 L=1870	8	4.61	36.89
8	ГОСТ 34028-2016	ø18 А400 L=1870	2	3.73	7.47
Хм-2	ГОСТ 34028-2016	ø10 А240 L=1760	14	1.084	15.17
Хм-3	ГОСТ 34028-2016	ø10 А240 L=2160	14	1.33	18.62
9	ГОСТ 34028-2016	ø25 А400 L=250	32	0.96	30.82
		Бетон кл.С20/25 $м^3$	2.46		

Ведомость деталей

поз.	Эскиз
Хм-1	440; 360; 360; 280; L=1440мм

Ведомость деталей

поз.	Эскиз
Хм-2	440; 720; 360; 640; L=2160мм

Согласовано:

Часть ТС	Е.Е.Ерлен	20.07.25
Часть АС	Меделхан Ж.	20.07.25

Взам. инв. N

Подпись и дата

Инв. N подл.

Изм.	Кол.уч	Лист	N док.	Подпись	Дата
					2025

265-1-2025 АС

«Строительство паропровода для индустриальной зоны «Онтустик» с тепловым пунктом г. Шымкент» (Корректировка сметной документации).

ГИП	Султангалиев	07.06.25
Проверил	Султангалиев	07.06.25
Исполнитель	Меделхан Ж.	07.06.25
Н.контроль	Туркестанбаев	07.06.25

Паропровод

Стадия	Лист	Листов
РП	88	133

Двухветвевые колонна ОН-4

ТОО «Әсем Жоба Құрылыс» г.Шымкент-2025г.

Копировал

Формат А3

Двухветвевые колонна ОН-6

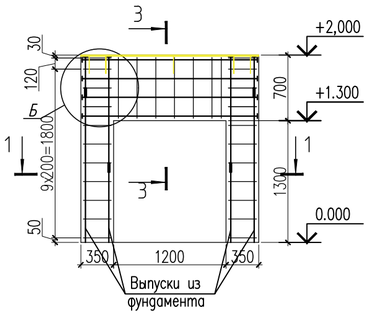

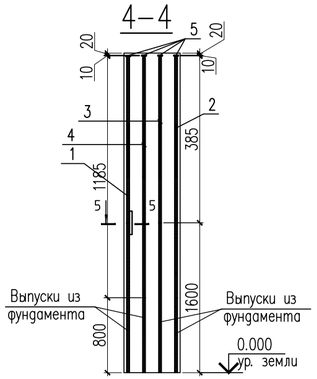

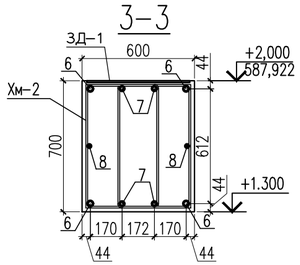

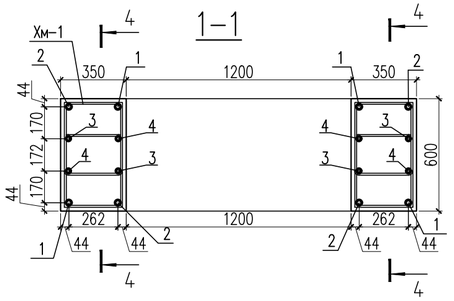

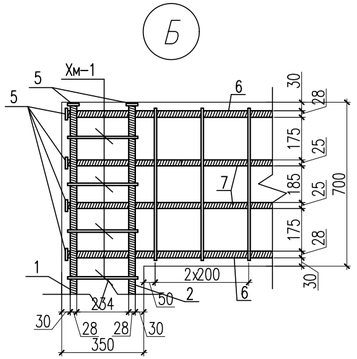

1. Бетонные работы по возведению монолитных конструкции выполнить в соответствии с указаниями СНиП РК 5.03-37-2005 "Несущие и ограждающие конструкции.
2. Хомуты Хм-1 крепить к рабочей арматуре вязальной проволокой.
4. Опалубку снимать только после достижения бетоном 75% проектной прочности.

Спецификация материалов

Поз.	Обозначение	Наименование	Кол.	Масса ед., кг.	Примеч.
		Двухветвевые колонна	1	181.39	
1	ГОСТ 34028-2016	ø25 А400 L=385	4	1.48	5.93
2	ГОСТ 34028-2016	ø25 А400 L=1185	4	4.56	18.26
3	ГОСТ 34028-2016	ø20 А400 L=385	4	0.95	3.8
4	ГОСТ 34028-2016	ø20 А400 L=1185	4	2.92	11.69
Хм-1	ГОСТ 34028-2016	ø10 А240 L=1440	38	0.888	33.74
5	ГОСТ 19903-74*	Лист 10х50х50 ГОСТ 19903-74* / ВСт3кп2 ГОСТ 380-94*	20	0.19	3.8
6	ГОСТ 34028-2016	ø25 А400 L=1870	4	7.20	28.82
7	ГОСТ 34028-2016	ø20А400 L=1870	4	4.61	18.44
8	ГОСТ 34028-2016	ø18 А400 L=1870	2	3.73	7.47
Хм-2	ГОСТ 34028-2016	ø10 А240 L=2160	14	1.33	18.62
9	ГОСТ 34028-2016	ø25 А400 L=250	32	0.96	30.82
		Бетон кл.С20/25 $м^3$	1.34		

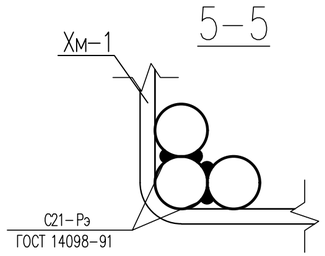

Ведомость деталей

поз.	Эскиз
Хм-1	440; 360; 360; 280; L=1440мм

Ведомость деталей

поз.	Эскиз
Хм-2	440; 720; 360; 640; L=2160мм

Согласовано:
Часть ТС — Е.Е.Ерлен — 20.07.25
Часть АС — Меделхан Ж — 20.07.25

Инв. N подл. | Подпись и дата | Взам. инв. N

Изм.	Кол.уч	Лист	N док.	Подпись	Дата
ГИП		Султангалиев			07.06.25
Проверил		Султангалиев			07.06.25
Исполнитель		Меделхан Ж			07.06.25
Н.контроль		Туркестанбаев			07.06.25

2025

265-1-2025 АС

«Строительство паропровода для индустриальной зоны «Онтустик» с тепловым пунктом г. Шымкент»
(Корректировка сметной документации).

Паропровод

Стадия	Лист	Листов
РП	89	133

Двухветвевые колонна ОН-6

ТОО «Әсем Жоба Құрылыс» г.Шымкент-2025г.

Копировал | Формат А3

Двухветвевые колонна ОН-7

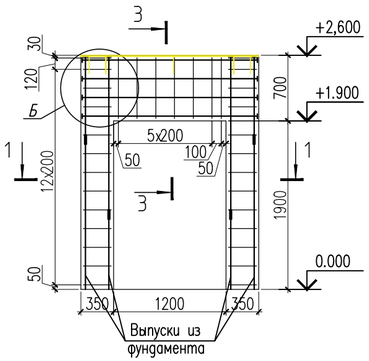

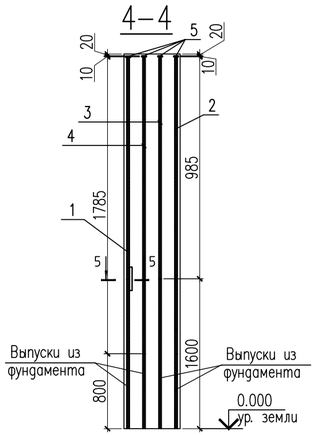

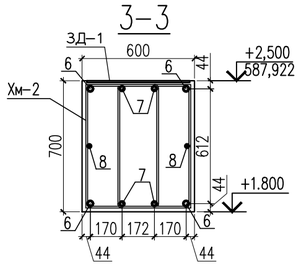

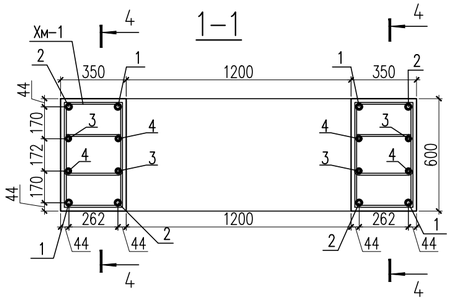

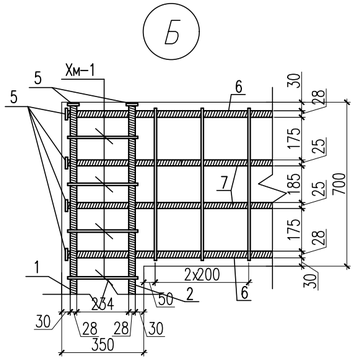

1. Бетонные работы по возведению монолитных конструкции выполнить в соответствии с указаниями СНиП РК 5.03-37-2005 "Несущие и ограждающие конструкции.
2. Хомуты Хм-1 крепить к рабочей арматуре вязальной проволокой.
4. Опалубку снимать только после достижения бетоном 75% проектной прочности.

Спецификация материалов

Поз.	Обозначение	Наименование	Кол.	Масса ед., кг.	Примеч.
		Двухветвевые колонна	1	220.58	
1	ГОСТ 34028-2016	ø25 А400 L=985	4	3.79	15.18
2	ГОСТ 34028-2016	ø25 А400 L=1785	4	6.87	27.51
3	ГОСТ 34028-2016	ø20 А400 L=985	4	2.43	9.72
4	ГОСТ 34028-2016	ø20 А400 L=1785	4	4.40	17.60
Хм-1	ГОСТ 34028-2016	ø10 А240 L=1440	48	0.888	42.62
5	ГОСТ 19903-74*	Лист 10х50х50 ГОСТ 19903-74* / ВСт3кп2 ГОСТ 380-94*	20	0.19	3.8
6	ГОСТ 34028-2016	ø25 А400 L=1870	4	7.20	28.8
7	ГОСТ 34028-2016	ø20 А400 L=1870	4	4.61	18.44
8	ГОСТ 34028-2016	ø18 А400 L=1870	2	3.73	7.47
Хм-2	ГОСТ 34028-2016	ø10 А240 L=2160	14	1.33	18.62
9	ГОСТ 34028-2016	ø25 А400 L=250	32	0.96	30.82
		Бетон кл.С20/25 $м^3$	1.59		

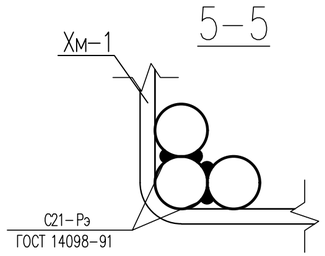

Ведомость деталей

поз.	Эскиз
Хм-1	440; 360; 360; 280; L=1440мм

Ведомость деталей

поз.	Эскиз
Хм-2	440; 720; 360; 640; L=2160мм

Согласовано:
Часть ТС — Е.Е.Ерлен — 20.07.25
Часть АС — Меделхан Ж — 20.07.25

Инв. N подл. | Подпись и дата | Взам. инв. N

Изм.	Кол.уч	Лист	N док.	Подпись	Дата
ГИП		Султангалиев			07.06.25
Проверил		Султангалиев			07.06.25
Исполнитель		Меделхан Ж			07.06.25
Н.контроль		Туркестанбаев			07.06.25

2025

265-1-2025 АС

«Строительство паропровода для индустриальной зоны «Онтустик» с тепловым пунктом г. Шымкент»
(Корректировка сметной документации).

Паропровод

Стадия	Лист	Листов
РП	90	133

Двухветвевые колонна ОН-7

ТОО «Әсем Жоба Құрылыс» г.Шымкент-2025г.

Копировал | Формат А3

Двухветвевые колонна ОН-8,10

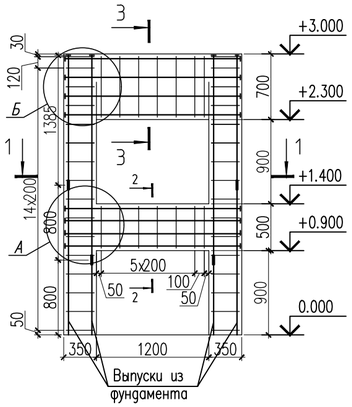

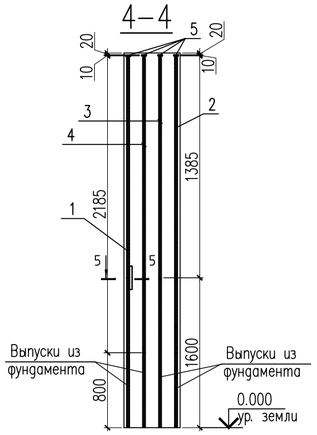

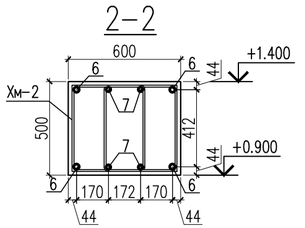

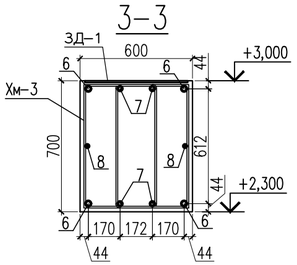

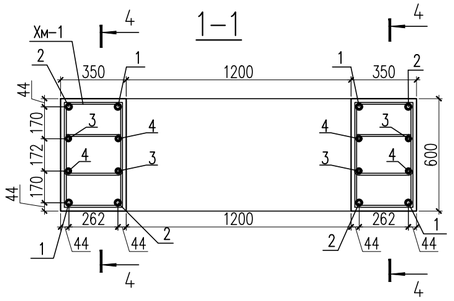

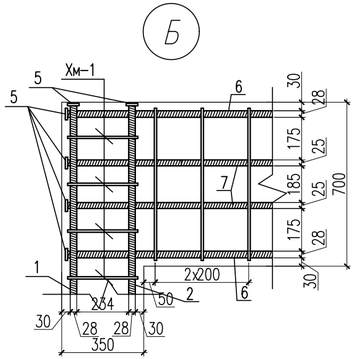

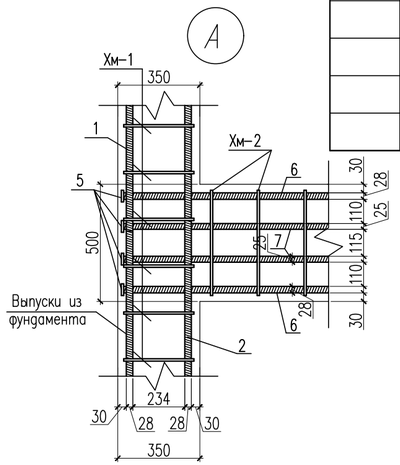

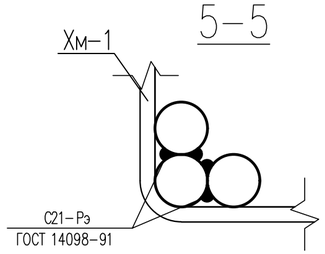

1. Бетонные работы по возведению монолитных конструкции выполнить в соответствии с указаниями СНиП РК 5.03-37-2005 "Несущие и ограждающие конструкции.
2. Хомуты Хм-1 крепить к рабочей арматуре вязальной проволокой.
4. Опалубку снимать только после достижения бетоном 75% проектной прочности.

Спецификация материалов

Поз.	Обозначение	Наименование	Кол.	Масса ед.,кг.	Примеч.
		Двухветвевые колонна	2	319.96	
1	ГОСТ 34028-2016	ø25 А400 L=1385	4	5.33	21.34
2	ГОСТ 34028-2016	ø25 А400 L=2185	4	8.42	33.68
3	ГОСТ 34028-2016	ø20 А400 L=1385	4	3.41	13.66
4	ГОСТ 34028-2016	ø20 А400 L=2185	4	5.39	21.56
Хм-1	ГОСТ 34028-2016	ø10 А240 L=1440	60	0.888	53.28
5	ГОСТ 19903-74*	Лист 10х50х50 ГОСТ 19903-74* / ВСт3кп2 ГОСТ 380-94*	52	0.19	9.88
6	ГОСТ 34028-2016	ø25 А400 L=1870	8	7.20	57.6
7	ГОСТ 34028-2016	ø20 А400 L=1870	8	4.61	36.88
8	ГОСТ 34028-2016	ø18 А400 L=1870	2	3.73	7.47
Хм-2	ГОСТ 34028-2016	ø10 А240 L=1760	14	1.084	15.17
Хм-3	ГОСТ 34028-2016	ø10 А240 L=2160	14	1.33	18.62
9	ГОСТ 34028-2016	ø25 А400 L=250	32	0.96	30.82
		Бетон кл.С20/25 $м^3$	2.12		

Ведомость деталей

поз.	Эскиз	
Хм-1	440; 360; 360; 280	L=1440мм

Ведомость деталей

поз.	Эскиз	
Хм-2	440; 520; 360; 440	L=1760мм

Ведомость деталей

поз.	Эскиз	
Хм-3	440; 720; 360; 640	L=2160мм

Согласовано:

Часть ТС	Е.Е.Ерлен	20.07.25
Часть АС	Меделхан Ж	20.07.25

Инв. N подл. | Подпись и дата | Взам. инв. N

Изм.	Кол.уч	Лист	N док.	Подпись	Дата
ГИП		Султангалиев			07.06.25
Проверил		Султангалиев			07.06.25
Исполнитель		Меделхан Ж			07.06.25
Н.контроль		Туркестанбаев			07.06.25

2025

265-1-2025 АС

«Строительство паропровода для индустриальной зоны «Онтустик» с тепловым пунктом г. Шымкент»
(Корректировка сметной документации).

Паропровод

Стадия	Лист	Листов
РП	91	133

Двухветвевые колонна ОН-8,10

ТОО «Әсем Жоба Құрылыс» г.Шымкент-2025г.

Копировал | Формат А3

Двухветвевые колонна ОН-5,11

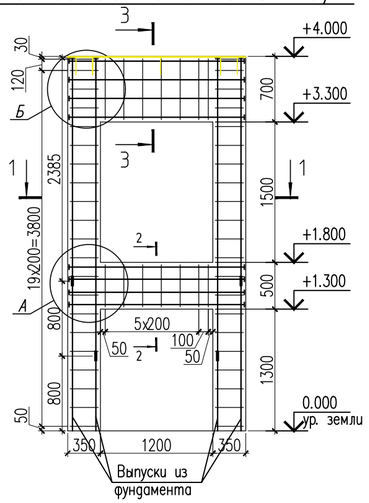

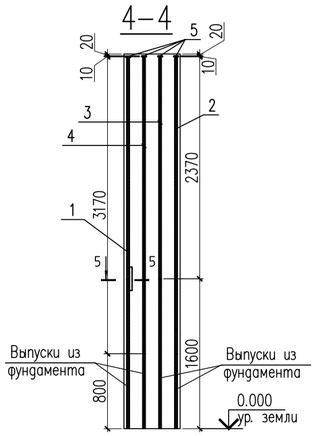

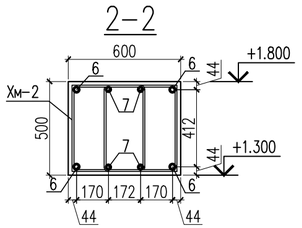

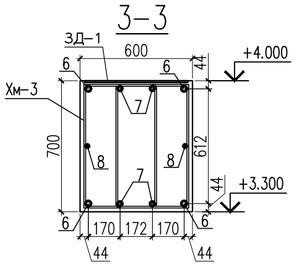

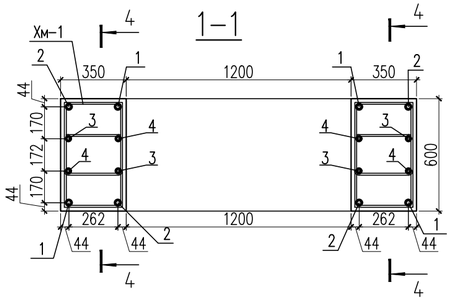

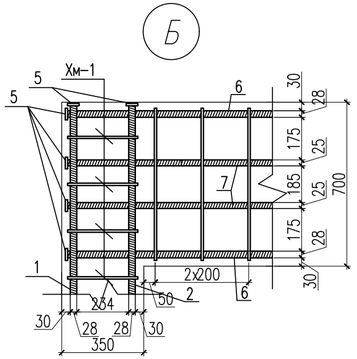

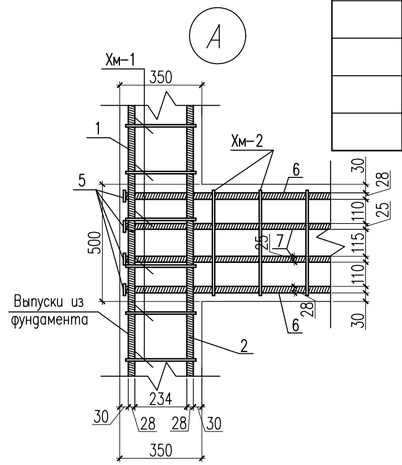

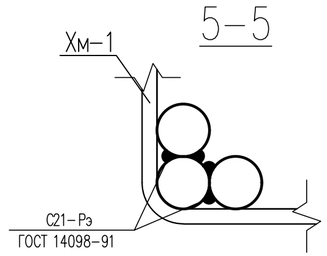

Спецификация материалов

Поз.	Обозначение	Наименование	Кол.	Масса ед.,кг.	Примеч.
		Двухветвевые колонна	1	387.49	
1	ГОСТ 34028-2016	ø25 А400 L=2370	4	9.13	36.52
2	ГОСТ 34028-2016	ø25 А400 L=3170	4	12.21	48.85
3	ГОСТ 34028-2016	ø20 А400 L=2370	4	5.84	23.37
4	ГОСТ 34028-2016	ø20 А400 L=3170	4	7.81	31.27
Хм-1	ГОСТ 34028-2016	ø10 А240 L=1440	80	0.888	71.04
5	ГОСТ 19903-74*	Лист 10х50х50 ГОСТ 19903-74* / ВСт3кп2 ГОСТ 380-94*	52	0.19	9.88
6	ГОСТ 34028-2016	ø25 А400 L=1870	8	7.20	57.6
7	ГОСТ 34028-2016	ø20 А400 L=1870	8	4.61	36.88
8	ГОСТ 34028-2016	ø18 А400 L=1870	2	3.73	7.47
Хм-2	ГОСТ 34028-2016	ø10 А240 L=1760	14	1.084	15.17
Хм-3	ГОСТ 34028-2016	ø10 А240 L=2160	14	1.33	18.62
9	ГОСТ 34028-2016	ø25 А400 L=250	32	0.96	30.82
		Бетон кл.С20/25 $м^3$	2.544		

1. Бетонные работы по возведению монолитных конструкции выполнить в соответствии с указаниями СНиП РК 5.03-37-2005 "Несущие и ограждающие конструкции.
2. Хомуты Хм-1 крепить к рабочей арматуре вязальной проволокой.
4. Опалубку снимать только после достижения бетоном 75% проектной прочности.

Ведомость деталей

поз.	Эскиз	
Хм-1	440; 360; 360; 280	L=1440мм

Ведомость деталей

поз.	Эскиз	
Хм-2	440; 520; 360; 440	L=1760мм

Ведомость деталей

поз.	Эскиз	
Хм-3	440; 720; 360; 640	L=2160мм

Согласовано:

Часть ТС	Е.Е.Ерлен	Меделхан Ж	20.07.25
Часть АС			20.07.25

Взам. инв. N | Подпись и дата | Инв. N подл.

Изм.	Кол.уч	Лист	N док.	Подпись	Дата
ГИП		Султангалиев			07.06.25
Проверил		Султангалиев			07.06.25
Исполнитель		Меделхан Ж			07.06.25
Н.контроль		Туркестанбаев			07.06.25

2025

265-1-2025 АС

«Строительство паропровода для индустриальной зоны «Онтустик» с тепловым пунктом г. Шымкент» (Корректировка сметной документации).

Паропровод

Стадия	Лист	Листов
РП	92	133

Двухветвевые колонна ОН-5,11

ТОО «Әсем Жоба Құрылыс» г.Шымкент-2025г.

Копировал | Формат А3

Двухветвевые колонна ОН-12

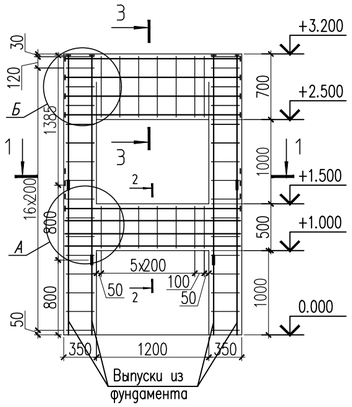

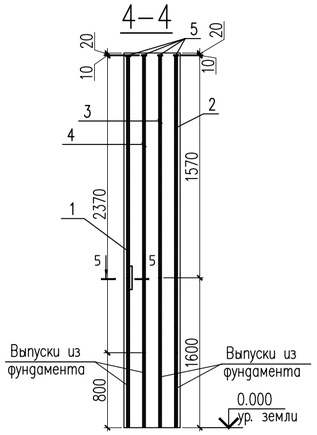

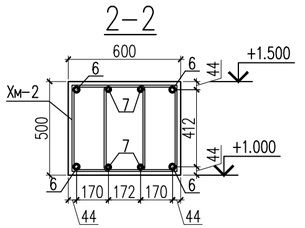

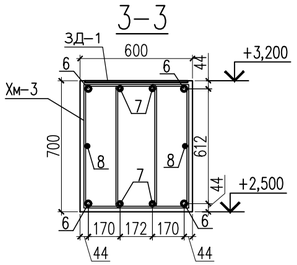

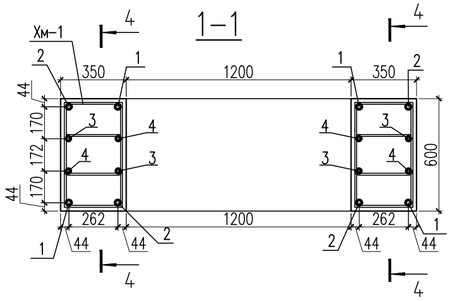

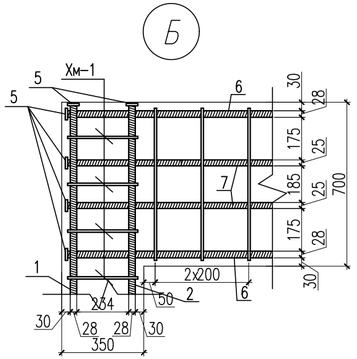

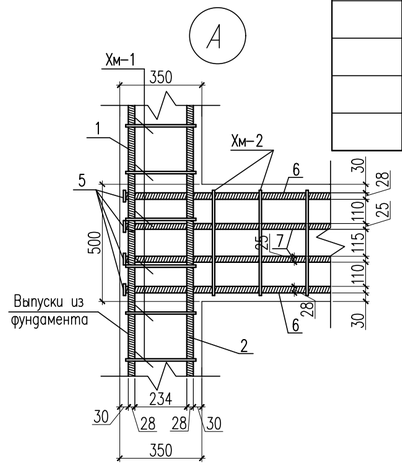

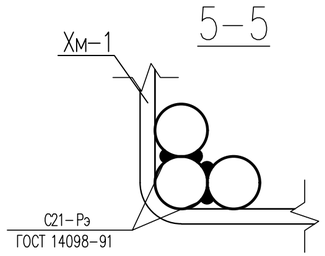

1. Бетонные работы по возведению монолитных конструкции выполнить в соответствии с указаниями СНиП РК 5.03-37-2005 "Несущие и ограждающие конструкции.
2. Хомуты Хм-1 крепить к рабочей арматуре вязальной проволокой.
4. Опалубку снимать только после достижения бетоном 75% проектной прочности.

Спецификация материалов

Поз.	Обозначение	Наименование	Кол.	Масса ед., кг.	Примеч.
		Двухветвевые колонна	1	332.84	
1	ГОСТ 34028-2016	ø25 А400 L=1570	4	6.05	24.20
2	ГОСТ 34028-2016	ø25 А400 L=2370	4	9.13	36.52
3	ГОСТ 34028-2016	ø20 А400 L=1570	4	3.87	15.48
4	ГОСТ 34028-2016	ø20 А400 L=2370	4	5.84	23.37
Хм-1	ГОСТ 34028-2016	ø10 А240 L=1440	64	0.888	56.83
5	ГОСТ 19903-74*	Лист 10х50х50 ГОСТ 19903-74* / ВСт3кп2 ГОСТ 380-94*	52	0.19	9.88
6	ГОСТ 34028-2016	ø25 А400 L=1870	8	7.20	57.6
7	ГОСТ 34028-2016	ø20 А400 L=1870	8	4.61	36.88
8	ГОСТ 34028-2016	ø18 А400 L=1870	2	3.73	7.47
Хм-2	ГОСТ 34028-2016	ø10 А240 L=1760	14	1.084	15.17
Хм-3	ГОСТ 34028-2016	ø10 А240 L=2160	14	1.33	18.62
9	ГОСТ 34028-2016	ø25 А400 L=250	32	0.96	30.82
		Бетон кл.С20/25 $м^3$	2.21		

Ведомость деталей

поз.	Эскиз	
Хм-1	440; 360; 360; 280	L=1440мм

Ведомость деталей

поз.	Эскиз	
Хм-2	440; 520; 360; 440	L=1760мм

Ведомость деталей

поз.	Эскиз	
Хм-3	440; 720; 360; 640	L=2160мм

Согласовано:

Часть ТС	Е.Е.Ерлен	20.07.25
Часть АС	Меделхан Ж	20.07.25

Взам. инв. N

Подпись и дата

Инв. N подл.

Изм.	Кол.уч	Лист	N док.	Подпись	Дата
					2025
ГИП		Султангалиев			07.06.25
Проверил		Султангалиев			07.06.25
Исполнитель		Меделхан Ж			07.06.25
Н.контроль		Туркестанбаев			07.06.25

265-1-2025 АС

«Строительство паропровода для индустриальной зоны «Онтустик» с тепловым пунктом г. Шымкент»
(Корректировка сметной документации).

Паропровод

Стадия	Лист	Листов
РП	93	133

Двухветвевые колонна ОН-12

ТОО «Әсем Жоба Құрылыс» г.Шымкент-2025г.

Копировал

Формат А3

Двухветвевые колонна ОН-15,16

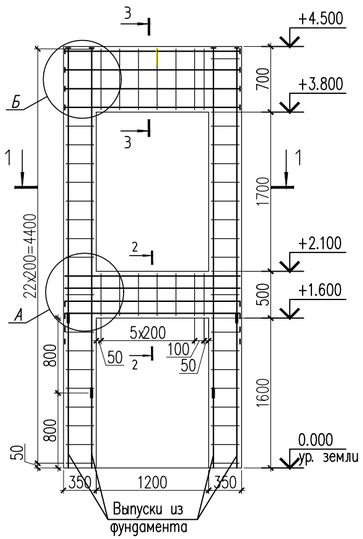

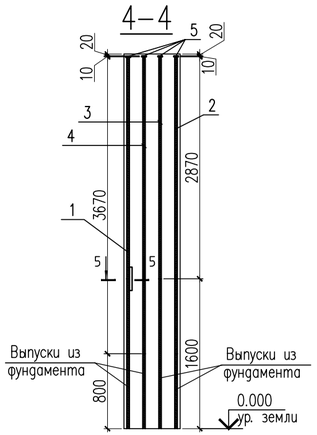

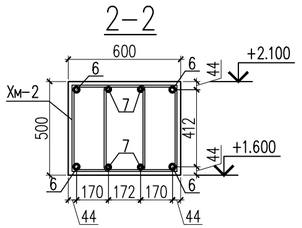

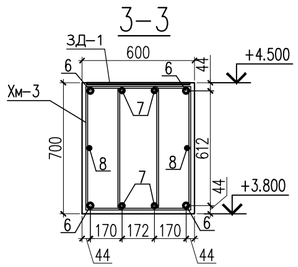

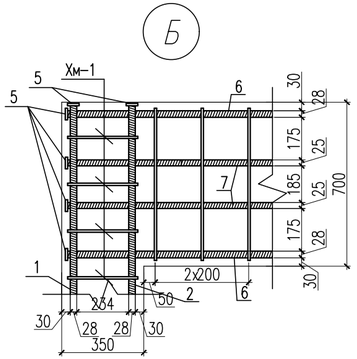

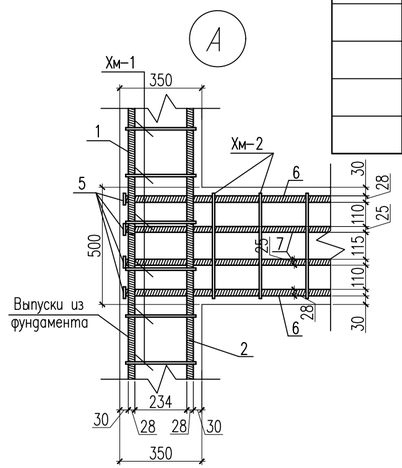

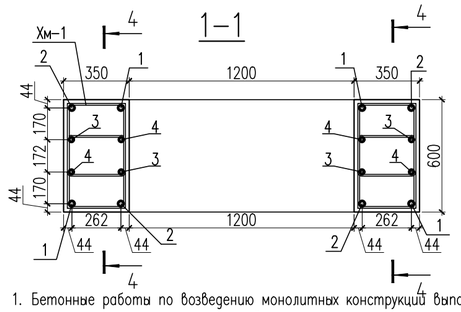

1. Бетонные работы по возведению монолитных конструкций выполнить в соответствии с указаниями СНиП РК 5.03-37-2005 "Несущие и ограждающие конструкции.
2. Хомуты Хм-1 крепить к рабочей арматуре вязальной проволокой.
4. Опалубку снимать только после достижения бетоном 75% проектной прочности.

Спецификация материалов

Поз.	Обозначение	Наименование	Кол.	Масса ед.,кг.	Примеч.
		Двухветвевые колонна	2	423.43	
1	ГОСТ 34028-2016	ø25 А400 L=2870	4	11.05	44.23
2	ГОСТ 34028-2016	ø25 А400 L=3670	4	14.14	56.56
3	ГОСТ 34028-2016	ø20 А400 L=2870	4	7.07	28.31
4	ГОСТ 34028-2016	ø20 А400 L=3670	4	9.05	36.20
Хм-1	ГОСТ 34028-2016	ø10 А240 L=1440	92	0.888	81.69
5	ГОСТ 19903-74*	Лист 10х50х50 ГОСТ 19903-74* / ВСт3кп2 ГОСТ 380-94*	52	0.19	9.88
6	ГОСТ 34028-2016	ø25 А400 L=1870	8	7.20	57.6
7	ГОСТ 34028-2016	ø20 А400 L=1870	8	4.61	36.88
8	ГОСТ 34028-2016	ø18 А400 L=1870	2	3.73	7.47
Хм-2	ГОСТ 34028-2016	ø10 А240 L=1760	14	1.084	15.17
Хм-3	ГОСТ 34028-2016	ø10 А240 L=2160	14	1.33	18.62
9	ГОСТ 34028-2016	ø25 А400 L=250	32	0.96	30.82
		Бетон кл.С20/25 $м^3$	2.754		

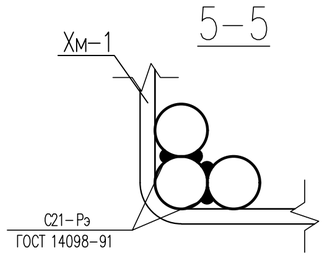

Ведомость деталей

поз.	Эскиз
Хм-1	440; 360; 280; 360; L=1440мм

Ведомость деталей

поз.	Эскиз
Хм-2	440; 520; 440; 360; L=1760мм

Ведомость деталей

поз.	Эскиз
Хм-3	440; 720; 640; 360; L=2160мм

Согласовано:

Часть ТС	Е.Е.Ерлен	20.07.25
Часть АС	Меделхан Ж	20.07.25

Взам. инв. N

Подпись и дата

Инв. N подл.

Изм.	Кол.уч	Лист	N док.	Подпись	Дата
					2025
ГИП		Султангалиев			07.06.25
Проверил		Султангалиев			07.06.25
Исполнитель		Меделхан Ж			07.06.25
Н.контроль		Туркестанбаев			07.06.25

265-1-2025 АС

«Строительство паропровода для индустриальной зоны «Онтустик» с тепловым пунктом г. Шымкент»
(Корректировка сметной документации).

Паропровод

Стадия	Лист	Листов
РП	94	133

Двухветвевые колонна ОН-15,16

ТОО «Әсем Жоба Құрылыс» г.Шымкент-2025г.

Копировал

Формат А3

Двухветвевые колонна ОН-17

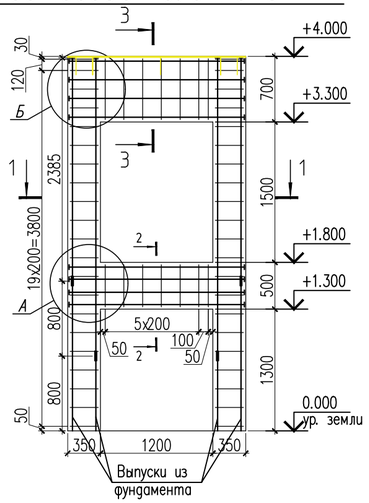

4–4

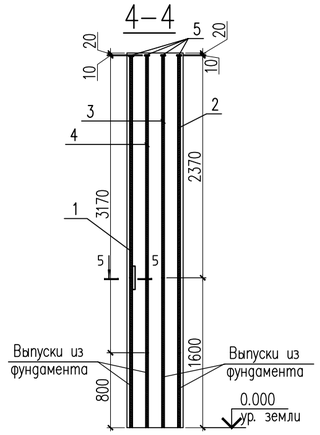

2–2

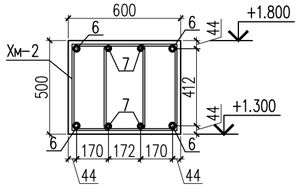

3–3

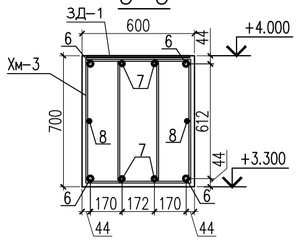

1–1

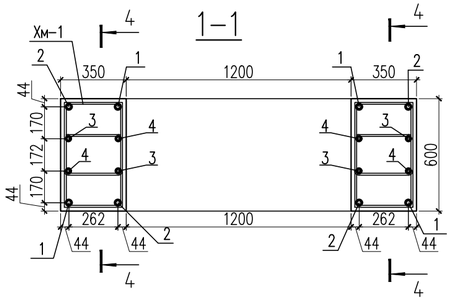

Б

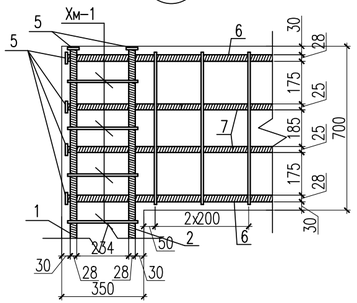

А

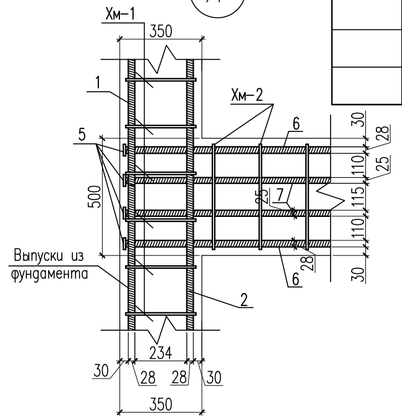

5–5

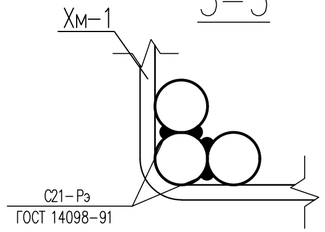

Спецификация материалов

Поз.	Обозначение	Наименование	Кол.	Масса ед.,кг.	Примеч.
		Двухветвевые колонна	1	387.49	
1	ГОСТ 34028-2016	ø25 А400 L=2370	4	9.13	36.52
2	ГОСТ 34028-2016	ø25 А400 L=3170	4	12.21	48.85
3	ГОСТ 34028-2016	ø20 А400 L=2370	4	5.84	23.37
4	ГОСТ 34028-2016	ø20 А400 L=3170	4	7.81	31.27
Хм-1	ГОСТ 34028-2016	ø10 А240 L=1440	80	0.888	71.04
5	ГОСТ 19903-74*	Лист 10х50х50 ГОСТ 19903-74* / ВСт3кп2 ГОСТ 380-94*	52	0.19	9.88
6	ГОСТ 34028-2016	ø25 А400 L=1870	8	7.20	57.6
7	ГОСТ 34028-2016	ø20 А400 L=1870	8	4.61	36.88
8	ГОСТ 34028-2016	ø18 А400 L=1870	2	3.73	7.47
Хм-2	ГОСТ 34028-2016	ø10 А240 L=1760	14	1.084	15.17
Хм-3	ГОСТ 34028-2016	ø10 А240 L=2160	14	1.33	18.62
9	ГОСТ 34028-2016	ø25 А400 L=250	32	0.96	30.82
		Бетон кл.С20/25 $м^3$	2.544		

1. Бетонные работы по возведению монолитных конструкции выполнить в соответствии с указаниями СНиП РК 5.03-37-2005 "Несущие и ограждающие конструкции.
2. Хомуты Хм-1 крепить к рабочей арматуре вязальной проволокой.
4. Опалубку снимать только после достижения бетоном 75% проектной прочности.

Ведомость деталей

поз.	Эскиз
Хм-1	440; 360; 360; 280; L=1440мм

Ведомость деталей

поз.	Эскиз
Хм-2	440; 520; 360; 440; L=1760мм

Ведомость деталей

поз.	Эскиз
Хм-3	440; 720; 360; 640; L=2160мм

Согласовано:

Часть ТС	Е.Е.Ерлен	20.07.25
Часть АС	Меделхан Ж	20.07.25

Инв. N подл. | Подпись и дата | Взам. инв. N

Изм.	Кол.уч	Лист	N док.	Подпись	Дата
ГИП		Султангалиев			07.06.25
Проверил		Султангалиев			07.06.25
Исполнитель		Меделхан Ж			07.06.25
Н.контроль		Туркестанбаев			07.06.25

2025

265-1-2025 АС

«Строительство паропровода для индустриальной зоны «Онтустик» с тепловым пунктом г. Шымкент» (Корректировка сметной документации).

Паропровод

Стадия	Лист	Листов
РП	95	133

Двухветвевые колонна ОН-17

ТОО «Әсем Жоба Құрылыс» г.Шымкент-2025г.

Копировал | Формат А3

Двухветвевые колонна ОН-18

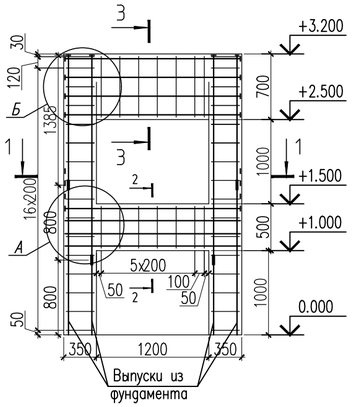

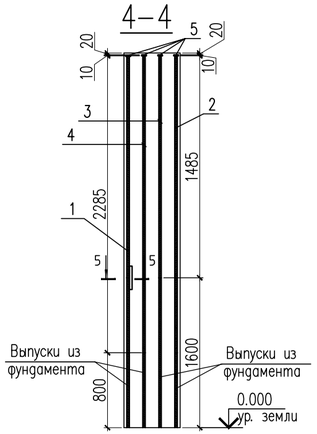

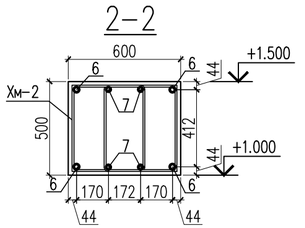

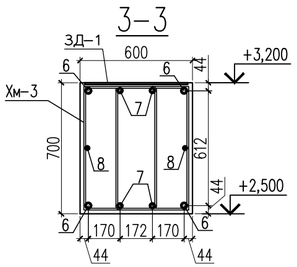

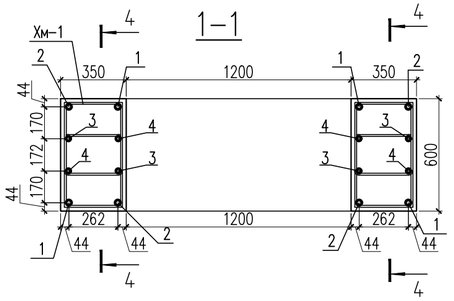

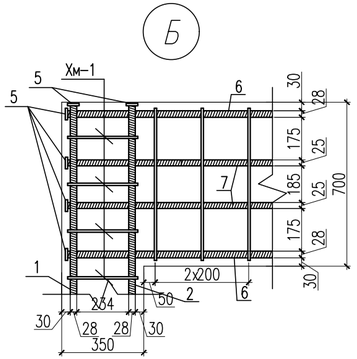

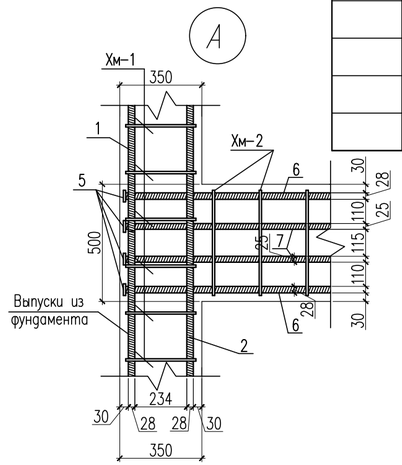

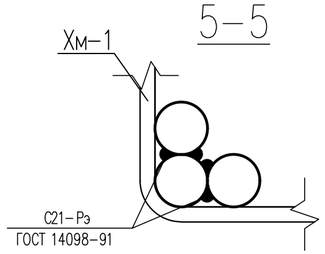

Спецификация материалов

Поз.	Обозначение	Наименование	Кол.	Масса ед., кг.	Примеч.
		Двухветвевые колонна	1	332.84	
1	ГОСТ 34028-2016	ø25 А400 L=1570	4	6.05	24.20
2	ГОСТ 34028-2016	ø25 А400 L=2370	4	9.13	36.52
3	ГОСТ 34028-2016	ø20 А400 L=1570	4	3.87	15.48
4	ГОСТ 34028-2016	ø20 А400 L=2370	4	5.84	23.37
Хм-1	ГОСТ 34028-2016	ø10 А240 L=1440	64	0.888	56.83
5	ГОСТ 19903-74*	Лист 10х50х50 ГОСТ 19903-74* / ВСт3кп2 ГОСТ 380-94*	52	0.19	9.88
6	ГОСТ 34028-2016	ø25 А400 L=1870	8	7.20	57.6
7	ГОСТ 34028-2016	ø20 А400 L=1870	8	4.61	36.88
8	ГОСТ 34028-2016	ø18 А400 L=1870	2	3.73	7.47
Хм-2	ГОСТ 34028-2016	ø10 А240 L=1760	14	1.084	15.17
Хм-3	ГОСТ 34028-2016	ø10 А240 L=2160	14	1.33	18.62
9	ГОСТ 34028-2016	ø25 А400 L=250	32	0.96	30.82
		Бетон кл.С20/25 $м^3$	2.21		

1. Бетонные работы по возведению монолитных конструкции выполнить в соответствии с указаниями СНиП РК 5.03-37-2005 "Несущие и ограждающие конструкции.
2. Хомуты Хм-1 крепить к рабочей арматуре вязальной проволокой.
4. Опалубку снимать только после достижения бетоном 75% проектной прочности.

Ведомость деталей

поз.	Эскиз	
Хм-1	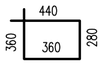	L=1440мм

Ведомость деталей

поз.	Эскиз	
Хм-2	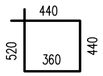	L=1760мм

Ведомость деталей

поз.	Эскиз	
Хм-3	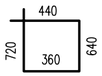	L=2160мм

Согласовано:

Часть ТС	Е.Е.Ерлен	20.07.25
Часть АС	Меделхан Ж	20.07.25

Инв. N подл. | Подпись и дата | Взам. инв. N

Изм.	Кол.уч	Лист	N док.	Подпись	Дата
ГИП		Султангалиев			07.06.25
Проверил		Султангалиев			07.06.25
Исполнитель		Меделхан Ж			07.06.25
Н.контроль		Туркестанбаев			07.06.25

2025

265-1-2025 АС

«Строительство паропровода для индустриальной зоны «Онтустик» с тепловым пунктом г. Шымкент»
(Корректировка сметной документации).

Паропровод

Стадия	Лист	Листов
РП	96	133

Двухветвевые колонна ОН-18

ТОО «Әсем Жоба Құрылыс» г.Шымкент-2025г.

Копировал | Формат А3

Двухветвевые колонна ОН–19

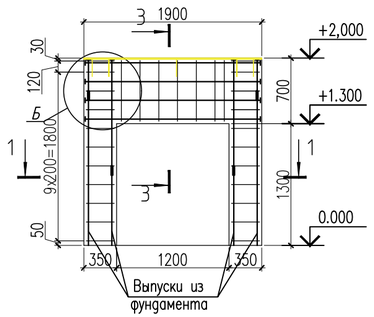

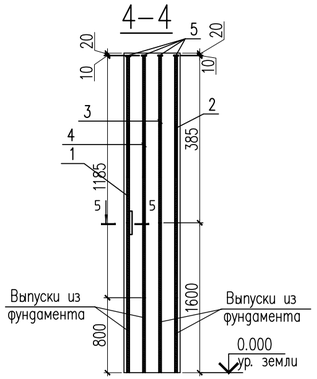

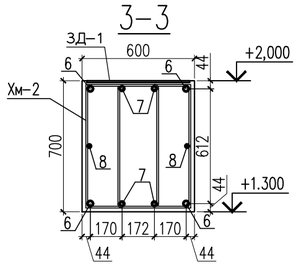

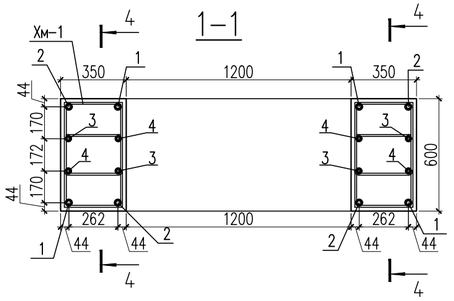

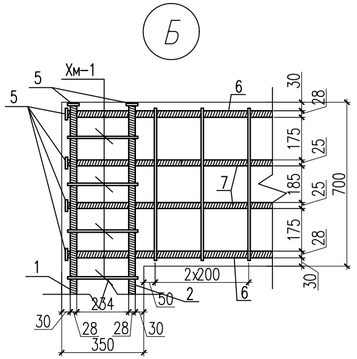

1. Бетонные работы по возведению монолитных конструкции выполнить в соответствии с указаниями СНиП РК 5.03–37–2005 "Несущие и ограждающие конструкции.
2. Хомуты Хм–1 крепить к рабочей арматуре вязальной проволокой.
4. Опалубку снимать только после достижения бетоном 75% проектной прочности.

Спецификация материалов

Поз.	Обозначение	Наименование	Кол.	Масса ед., кг.	Примеч.
		Двухветвевые колонна	1	220.58	
1	ГОСТ 34028–2016	ø25 А400 L=985	4	3.79	15.18
2	ГОСТ 34028–2016	ø25 А400 L=1785	4	6.87	27.51
3	ГОСТ 34028–2016	ø20 А400 L=985	4	2.43	9.72
4	ГОСТ 34028–2016	ø20 А400 L=1785	4	4.40	17.60
Хм–1	ГОСТ 34028–2016	ø10 А240 L=1440	48	0.888	42.62
5	ГОСТ 19903–74*	Лист 10х50х50 ГОСТ 19903–74* / ВСт3кп2 ГОСТ 380–94*	20	0.19	3.8
6	ГОСТ 34028–2016	ø25 А400 L=1870	4	7.20	28.8
7	ГОСТ 34028–2016	ø20 А400 L=1870	4	4.61	18.44
8	ГОСТ 34028–2016	ø18 А400 L=1870	2	3.73	7.47
Хм–2	ГОСТ 34028–2016	ø10 А240 L=2160	14	1.33	18.62
9	ГОСТ 34028–2016	ø25 А400 L=250	32	0.96	30.82
		Бетон кл.С20/25 $м^3$	1.59		

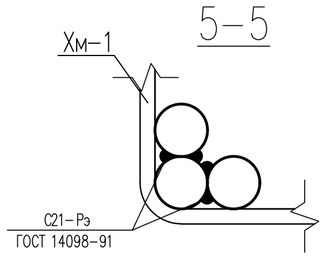

Ведомость деталей

поз.	Эскиз
Хм–1	440; 360; 360; 280; L=1440мм

Ведомость деталей

поз.	Эскиз
Хм–2	440; 720; 360; 640; L=2160мм

Согласовано:
Часть ТС — Е.Е.Ерлен — 20.07.25
Часть АС — Меделхан Ж — 20.07.25

Инв. N подл. | Подпись и дата | Взам. инв. N

Изм.	Кол.уч	Лист	N док.	Подпись	Дата
ГИП		Султангалиев			07.06.25
Проверил		Султангалиев			07.06.25
Исполнитель		Меделхан Ж			07.06.25
Н.контроль		Туркестанбаев			07.06.25

2025

265–1–2025 АС

«Строительство паропровода для индустриальной зоны «Онтустик» с тепловым пунктом г. Шымкент»
(Корректировка сметной документации).

Паропровод

Стадия	Лист	Листов
РП	97	133

Двухветвевые колонна ОН–19

ТОО «Әсем Жоба Құрылыс» г.Шымкент–2025г.

Копировал | Формат А3

Двухветвевые колонна ОН-20

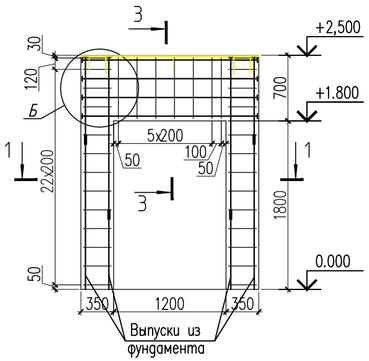

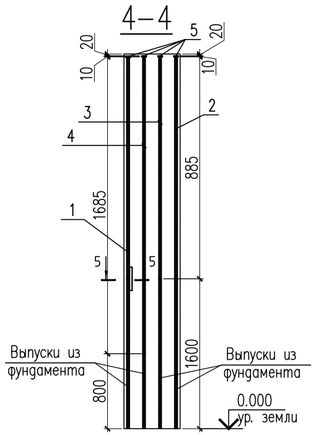

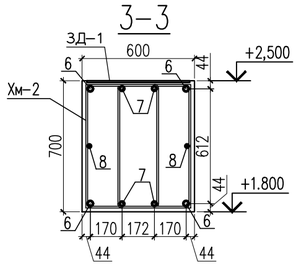

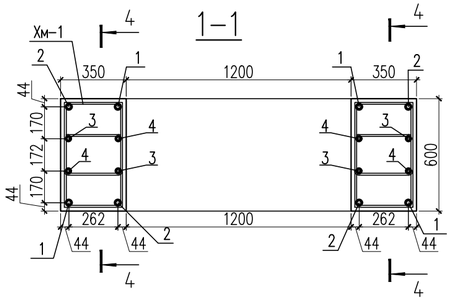

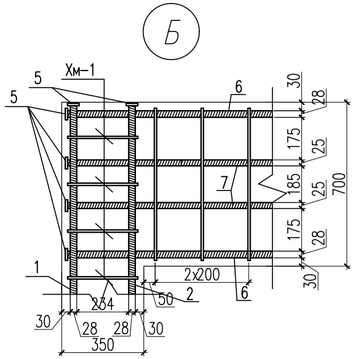

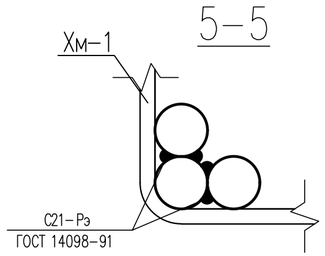

1. Бетонные работы по возведению монолитных конструкции выполнить в соответствии с указаниями СНиП РК 5.03–37–2005 "Несущие и ограждающие конструкции.
2. Хомуты Хм–1 крепить к рабочей арматуре вязальной проволокой.
4. Опалубку снимать только после достижения бетоном 75% проектной прочности.

Спецификация материалов

Поз.	Обозначение	Наименование	Кол.	Масса ед., кг.	Примеч.
		Двухветвевые колонна	1	213.78	
1	ГОСТ 34028–2016	ø25А400 L=885	4	3.41	13.64
2	ГОСТ 34028–2016	ø25 А400 L=1685	4	6.49	25.97
3	ГОСТ 34028–2016	ø20 А400 L=885	4	2.18	8.73
4	ГОСТ 34028–2016	ø20 А400 L=1685	4	4.15	16.62
Хм–1	ГОСТ 34028–2016	ø10 А240 L=1440	46	0.888	40.85
5	ГОСТ 19903–74*	Лист 10х50х50 ГОСТ 19903–74* / ВСт3кп2 ГОСТ 380–94*	20	0.19	3.8
6	ГОСТ 34028–2016	ø25 А400 L=1870	4	7.20	28.82
7	ГОСТ 34028–2016	ø20 А400 L=1870	4	4.61	18.44
8	ГОСТ 34028–2016	ø18 А400 L=1870	2	3.73	7.47
Хм–2	ГОСТ 34028–2016	ø10 А240 L=2160	14	1.33	18.62
9	ГОСТ 34028–2016	ø25 А400 L=250	32	0.96	30.82
		Бетон кл.С20/25 $м^3$	1.55		

Ведомость деталей

поз.	Эскиз
Хм–1	440; 360; 360; 280; L=1440мм

Ведомость деталей

поз.	Эскиз
Хм–3	440; 720; 360; 640; L=2160мм

Согласовано:
Часть ТС — Е.Е.Ерлен — 20.07.25
Часть АС — Меделхан Ж — 20.07.25

Инв. N подл. | Подпись и дата | Взам. инв. N

Изм.	Кол.уч	Лист	N док.	Подпись	Дата
ГИП		Султангалиев			07.06.25
Проверил		Султангалиев			07.06.25
Исполнитель		Меделхан Ж			07.06.25
Н.контроль		Туркестанбаев			07.06.25

2025

265–1–2025 АС

«Строительство паропровода для индустриальной зоны «Онтустик» с тепловым пунктом г. Шымкент»
(Корректировка сметной документации).

Паропровод

Стадия	Лист	Листов
РП	98	133

Двухветвевые колонна ОН-20

ТОО «Әсем Жоба Құрылыс» г.Шымкент–2025г.

Копировал | Формат А3

Двухветвевые колонна ОН-22

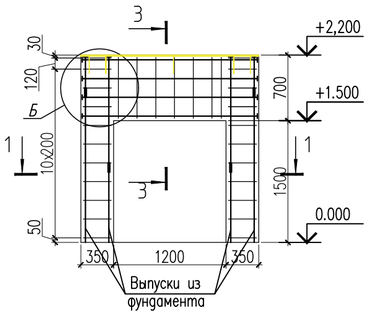

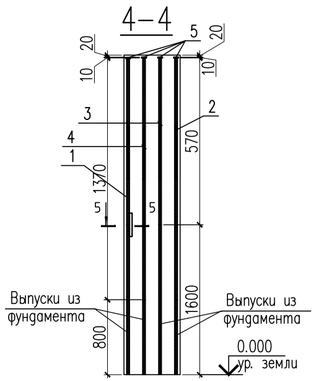

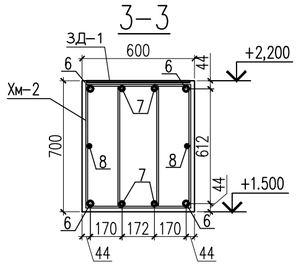

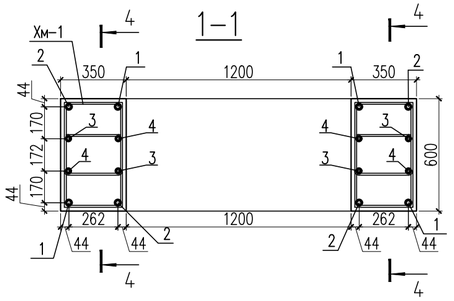

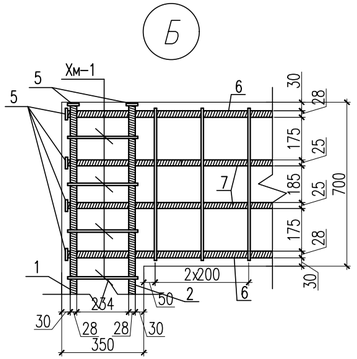

1. Бетонные работы по возведению монолитных конструкции выполнить в соответствии с указаниями СНиП РК 5.03-37-2005 "Несущие и ограждающие конструкции.
2. Хомуты Хм-1 крепить к рабочей арматуре вязальной проволокой.
4. Опалубку снимать только после достижения бетоном 75% проектной прочности.

Спецификация материалов

Поз.	Обозначение	Наименование	Кол.	Масса ед., кг.	Примеч.
		Двухветвевые колонна	1	196.04	
1	ГОСТ 34028-2016	ø25 А400 L=570	4	2.19	8.78
2	ГОСТ 34028-2016	ø25 А400 L=1370	4	5.27	21.11
3	ГОСТ 34028-2016	ø20 А400 L=570	4	1.40	5.62
4	ГОСТ 34028-2016	ø20 А400 L=1370	4	3.37	13.51
Хм-1	ГОСТ 34028-2016	ø10 А240 L=1440	44	0.888	39.07
5	ГОСТ 19903-74*	Лист 10х50х50 ГОСТ 19903-74* / ВСт3кп2 ГОСТ 380-94*	20	0.19	3.8
6	ГОСТ 34028-2016	ø25 А400 L=1870	4	7.20	28.8
7	ГОСТ 34028-2016	ø20 А400 L=1870	4	4.61	18.44
8	ГОСТ 34028-2016	ø18 А400 L=1870	2	3.73	7.47
Хм-2	ГОСТ 34028-2016	ø10 А240 L=2160	14	1.33	18.62
9	ГОСТ 34028-2016	ø25 А400 L=250	32	0.96	30.82
		Бетон кл.С20/25 $м^3$	1.43		

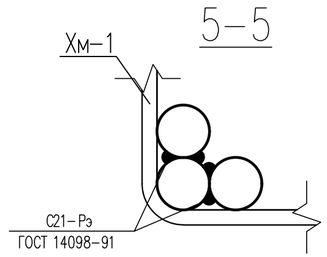

Ведомость деталей

поз.	Эскиз
Хм-1	440; 360; 360; 280; L=1440мм

Ведомость деталей

поз.	Эскиз
Хм-2	440; 720; 360; 640; L=2160мм

Согласовано:
Часть ТС — Е.Е.Ерлен — 20.07.25
Часть АС — Меделхан Ж — 20.07.25

Инв. N подл. | Подпись и дата | Взам. инв. N

Изм.	Кол.уч	Лист	N док.	Подпись	Дата
ГИП		Султангалиев			07.06.25
Проверил		Султангалиев			07.06.25
Исполнитель		Меделхан Ж			07.06.25
Н.контроль		Туркестанбаев			07.06.25

2025

265-1-2025 АС

«Строительство паропровода для индустриальной зоны «Онтустик» с тепловым пунктом г. Шымкент» (Корректировка сметной документации).

Паропровод

Стадия	Лист	Листов
РП	99	133

Двухветвевые колонна ОН-22

ТОО «Әсем Жоба Құрылыс» г.Шымкент-2025г.

Копировал | Формат А3

Двухветвевые колонна ОН-24

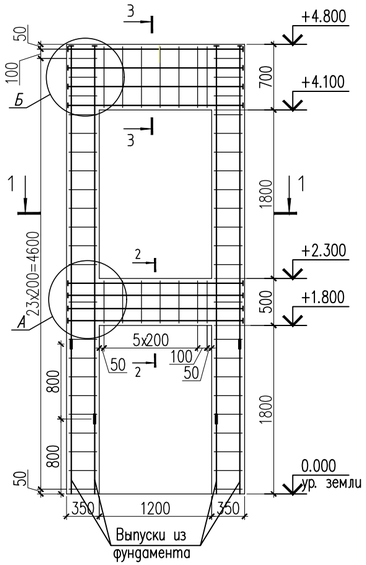

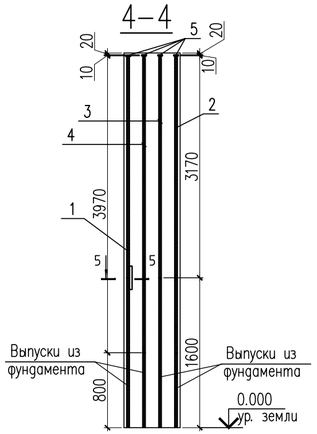

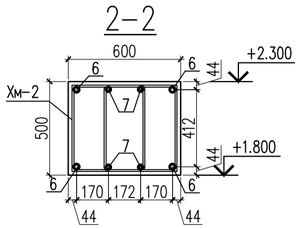

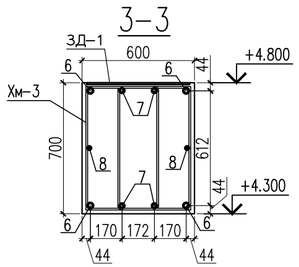

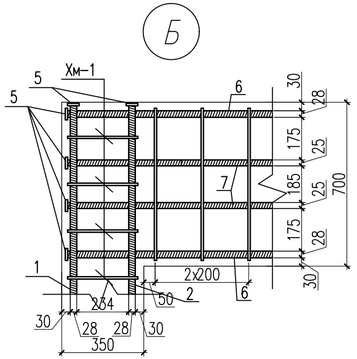

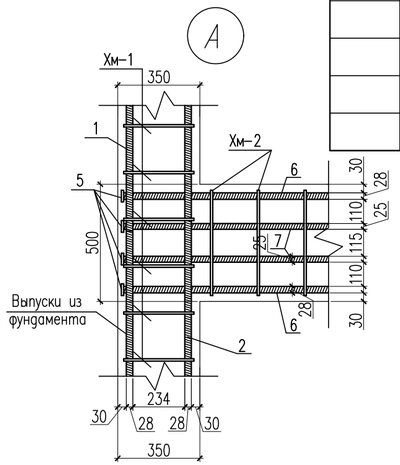

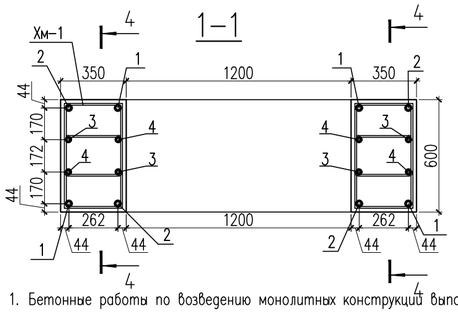

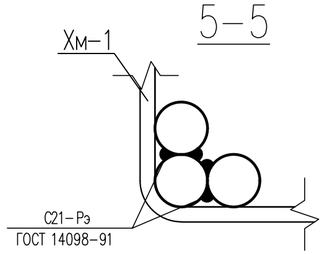

1. Бетонные работы по возведению монолитных конструкций выполнить в соответствии с указаниями СНиП РК 5.03-37-2005 "Несущие и ограждающие конструкции.
2. Хомуты Хм-1 крепить к рабочей арматуре вязальной проволокой.
4. Опалубку снимать только после достижения бетоном 75% проектной прочности.

Спецификация материалов

Поз.	Обозначение	Наименование	Кол.	Масса ед.,кг.	Примеч.
		Двухветвевые колонна	1	442.14	
1	ГОСТ 34028-2016	ø25 А400 L=3170	4	12.21	48.84
2	ГОСТ 34028-2016	ø25 А400 L=3970	4	15.29	61.18
3	ГОСТ 34028-2016	ø20 А400 L=3170	4	7.81	31.27
4	ГОСТ 34028-2016	ø20 А400 L=3970	4	9.79	39.16
Хм-1	ГОСТ 34028-2016	ø10 А240 L=1440	96	0.888	85.25
5	ГОСТ 19903-74*	Лист 10x50x50 ГОСТ 19903-74* / ВСт3кп2 ГОСТ 380-94*	52	0.19	9.88
6	ГОСТ 34028-2016	ø25 А400 L=1870	8	7.20	57.6
7	ГОСТ 34028-2016	ø20 А400 L=1870	8	4.61	36.88
8	ГОСТ 34028-2016	ø18 А400 L=1870	2	3.73	7.47
Хм-2	ГОСТ 34028-2016	ø10 А240 L=1760	14	1.084	15.17
Хм-3	ГОСТ 34028-2016	ø10 А240 L=2160	14	1.33	18.62
9	ГОСТ 34028-2016	ø25 А400 L=250	32	0.96	30.82
		Бетон кл.С20/25 $м^3$	2.88		

Ведомость деталей

поз.	Эскиз	
Хм-1	440; 360; 280; 360	L=1440мм

Ведомость деталей

поз.	Эскиз	
Хм-2	440; 520; 440; 360	L=1760мм

Ведомость деталей

поз.	Эскиз	
Хм-3	440; 720; 640; 360	L=2160мм

Согласовано:

Часть ТС	Е.Е.Ерлен	20.07.25
Часть АС	Меделхан Ж	20.07.25

Инв. N подл. | Подпись и дата | Взам. инв. N

Изм.	Кол.уч	Лист	N док.	Подпись	Дата
					2025
ГИП		Султангалиев			07.06.25
Проверил		Султангалиев			07.06.25
Исполнитель		Меделхан Ж			07.06.25
Н.контроль		Туркестанбаев			07.06.25

265-1-2025 АС

«Строительство паропровода для индустриальной зоны «Онтустик» с тепловым пунктом г. Шымкент»
(Корректировка сметной документации).

Паропровод

Стадия	Лист	Листов
РП	100	133

Двухветвевые колонна ОН-24

ТОО «Әсем Жоба Құрылыс» г.Шымкент-2025г.

Копировал | Формат А3

Двухветвевые колонна ОН-25

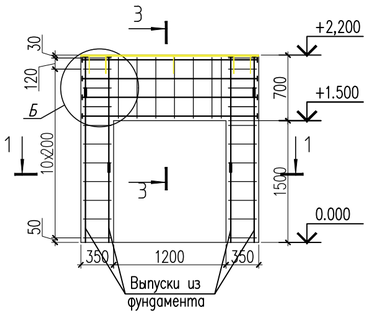

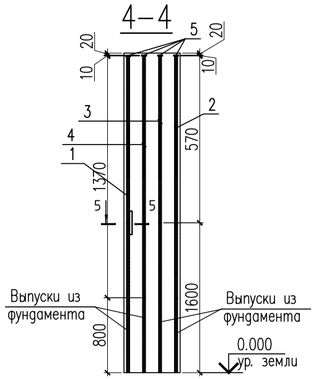

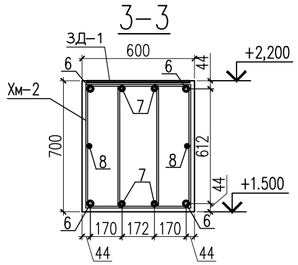

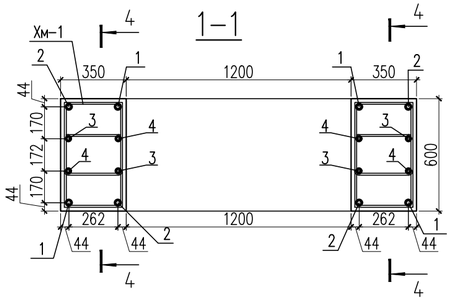

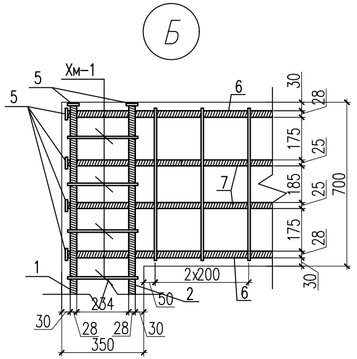

1. Бетонные работы по возведению монолитных конструкции выполнить в соответствии с указаниями СНиП РК 5.03-37-2005 "Несущие и ограждающие конструкции.
2. Хомуты Хм-1 крепить к рабочей арматуре вязальной проволокой.
4. Опалубку снимать только после достижения бетоном 75% проектной прочности.

Спецификация материалов

Поз.	Обозначение	Наименование	Кол.	Масса ед., кг.	Примеч.
		Двухветвевые колонна	1	196.04	
1	ГОСТ 34028-2016	ø25 А400 L=570	4	2.19	8.78
2	ГОСТ 34028-2016	ø25 А400 L=1370	4	5.27	21.11
3	ГОСТ 34028-2016	ø20 А400 L=570	4	1.40	5.62
4	ГОСТ 34028-2016	ø20 А400 L=1370	4	3.37	13.51
Хм-1	ГОСТ 34028-2016	ø10 А240 L=1440	44	0.888	39.07
5	ГОСТ 19903-74*	Лист 10х50х50 ГОСТ 19903-74* / ВСт3кп2 ГОСТ 380-94*	20	0.19	3.8
6	ГОСТ 34028-2016	ø25 А400 L=1870	4	7.20	28.8
7	ГОСТ 34028-2016	ø20 А400 L=1870	4	4.61	18.44
8	ГОСТ 34028-2016	ø18 А400 L=1870	2	3.73	7.47
Хм-2	ГОСТ 34028-2016	ø10 А240 L=2160	14	1.33	18.62
9	ГОСТ 34028-2016	ø25 А400 L=250	32	0.96	30.82
		Бетон кл.С20/25 $м^3$	1.43		

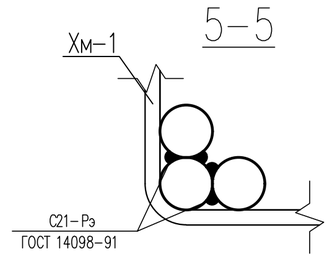

Ведомость деталей

поз.	Эскиз
Хм-1	440; 360; 360; 280; L=1440мм

Ведомость деталей

поз.	Эскиз
Хм-2	440; 720; 360; 640; L=2160мм

Согласовано:
Часть ТС — Е.Е.Ерлен — 20.07.25
Часть АС — Меделхан Ж — 20.07.25

Инв. N подл. | Подпись и дата | Взам. инв. N

Изм.	Кол.уч	Лист	N док.	Подпись	Дата
ГИП		Султангалиев			07.06.25
Проверил		Султангалиев			07.06.25
Исполнитель		Меделхан Ж			07.06.25
Н.контроль		Туркестанбаев			07.06.25

2025

265-1-2025 АС

«Строительство паропровода для индустриальной зоны «Онтустик» с тепловым пунктом г. Шымкент»
(Корректировка сметной документации).

Паропровод

Стадия	Лист	Листов
РП	101	133

Двухветвевые колонна ОН-25

ТОО «Әсем Жоба Құрылыс» г.Шымкент-2025г.

Копировал | Формат А3

Двухветвевые колонна ОН-28,29

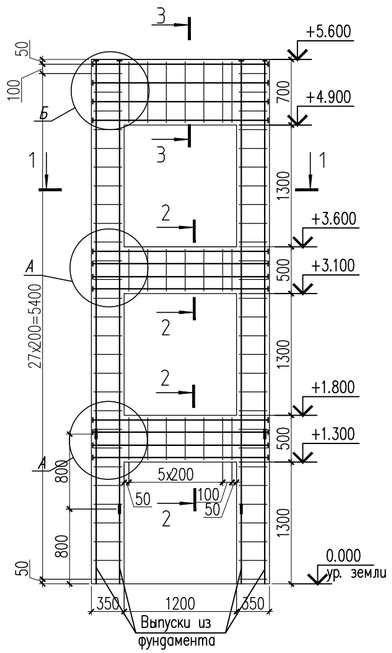

4-4

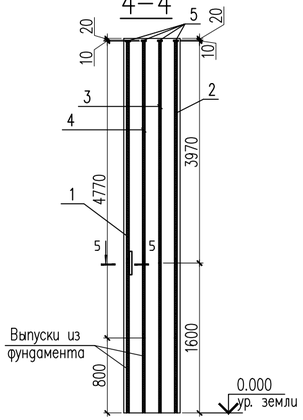

2-2

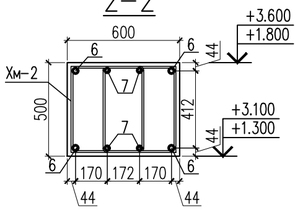

3-3

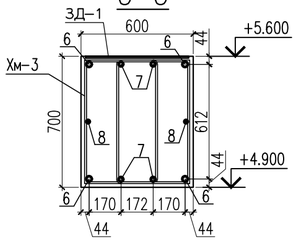

1-1

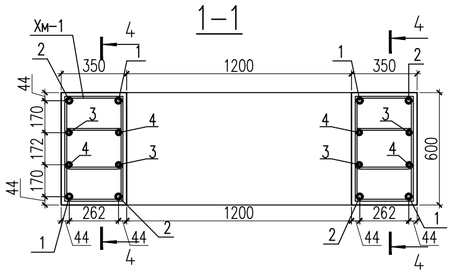

А

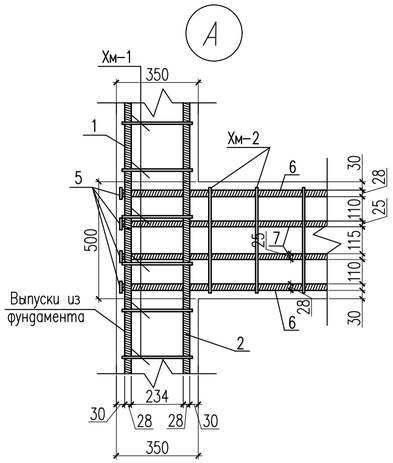

Б

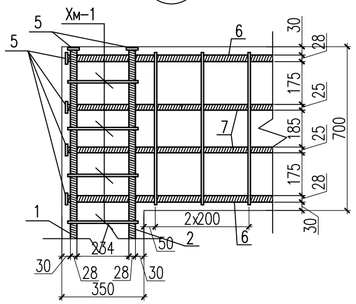

5-5

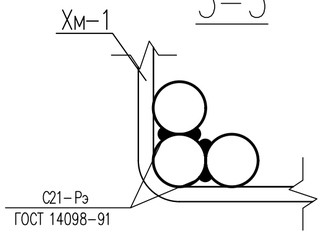

Спецификация материалов

Поз.	Обозначение	Наименование	Кол.	Масса ед., кг.	Примеч.
		Двухветвевые колонна	2	562.25	
1	ГОСТ 34028-2016	ø25 А400 L=3970	4	15.29	61.18
2	ГОСТ 34028-2016	ø25 А400 L=4770	4	18.37	73.51
3	ГОСТ 34028-2016	ø20 А400 L=3970	4	9.79	39.16
4	ГОСТ 34028-2016	ø20 А400 L=4770	4	11.76	47.05
Хм-1	ГОСТ 34028-2016	ø10 А240 L=1440	112	0.888	99.45
5	ГОСТ 19903-74*	Лист 10х50х50 ГОСТ 19903-74* / ВСт3кп2 ГОСТ 380-94*	68	0.19	12.92
6	ГОСТ 34028-2016	ø25 А400 L=1870	12	7.20	86.4
7	ГОСТ 34028-2016	ø20 А400 L=1870	12	4.61	55.32
8	ГОСТ 34028-2016	ø18 А400 L=1870	2	3.73	7.47
Хм-2	ГОСТ 34028-2016	ø10 А240 L=1760	28	1.084	30.35
Хм-3	ГОСТ 34028-2016	ø10 А240 L=2160	14	1.33	18.62
9	ГОСТ 34028-2016	ø25 А400 L=250	32	0.96	30.82
		Бетон кл.С20/25 $м^3$	3.576		

Ведомость деталей

поз.	Эскиз	
Хм-1	440; 360; 280	L=1440мм
Хм-2	440; 360; 520; 440	L=1760мм
Хм-3	440; 360; 720; 640	L=2160мм

1. Бетонные работы по возведению монолитных конструкции выполнить в соответствии с указаниями СНиП РК 5.03-37-2005 "Несущие и ограждающие конструкции.
2. Хомуты Хм-1 крепить к рабочей арматуре вязальной проволокой.
4. Опалубку снимать только после достижения бетоном 75% проектной прочности.

Согласовано:

Часть ТС	Е.Е.Ерлен	20.07.25
Часть АС	Меделхан Ж	20.07.25

Взам. инв. N | Подпись и дата | Инв. N подл.

Изм.	Кол.уч	Лист	N док.	Подпись	Дата
ГИП		Султангалиев			07.06.25
Проверил		Султангалиев			07.06.25
Исполнитель		Меделхан Ж			07.06.25
Н. контроль		Туркестанбаев			07.06.25

2025

265-1-2025 АС

«Строительство паропровода для индустриальной зоны «Онтустик» с тепловым пунктом г. Шымкент» (Корректировка сметной документации).

Паропровод

Стадия	Лист	Листов
РП	102	133

Двухветвевые колонна ОН-28,29

ТОО «Әсем Жоба Құрылыс» г.Шымкент-2025г.

Копировал | Формат А3

Двухветвевые колонна ОН-34

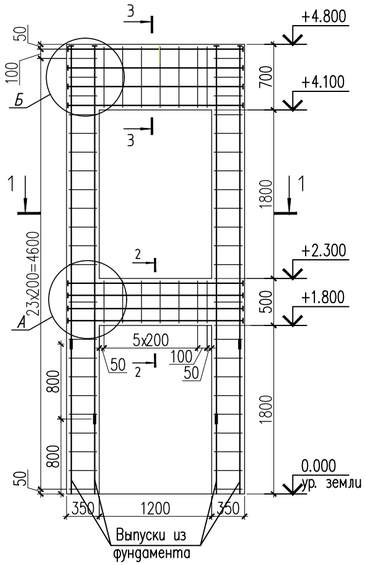

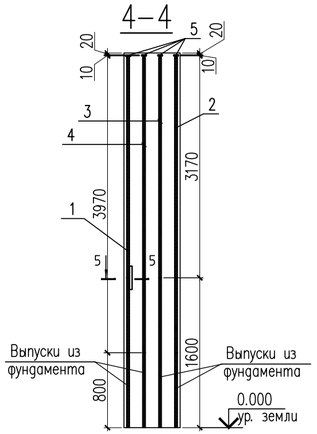

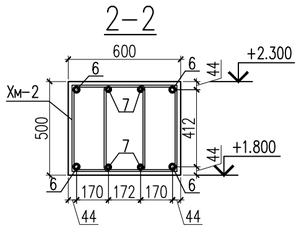

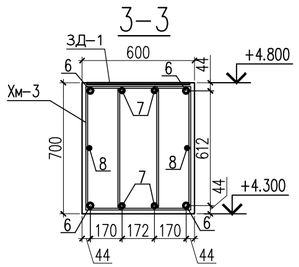

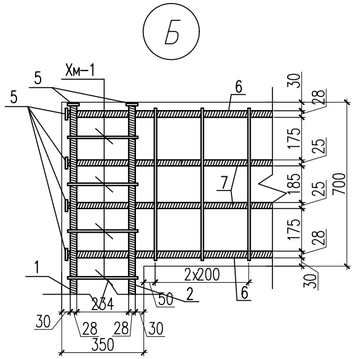

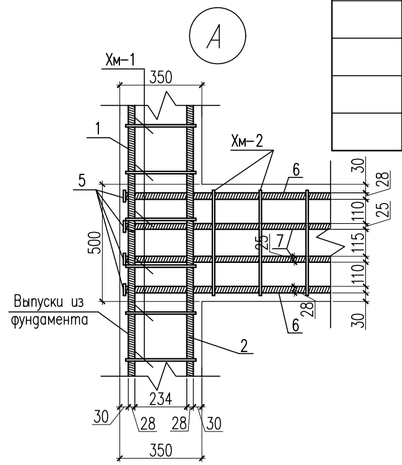

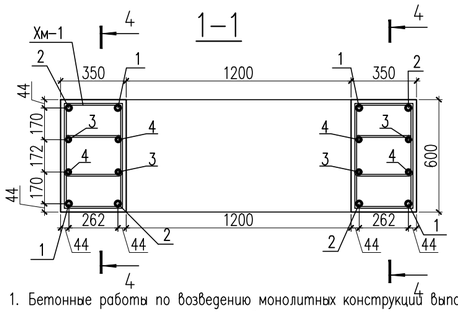

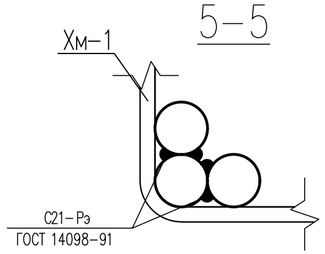

1. Бетонные работы по возведению монолитных конструкций выполнить в соответствии с указаниями СНиП РК 5.03-37-2005 "Несущие и ограждающие конструкции.
2. Хомуты Хм-1 крепить к рабочей арматуре вязальной проволокой.
4. Опалубку снимать только после достижения бетоном 75% проектной прочности.

Спецификация материалов

Поз.	Обозначение	Наименование	Кол.	Масса ед.,кг.	Примеч.
		Двухветвевые колонна	1	442.14	
1	ГОСТ 34028-2016	ø25 А400 L=3170	4	12.21	48.84
2	ГОСТ 34028-2016	ø25 А400 L=3970	4	15.29	61.18
3	ГОСТ 34028-2016	ø20 А400 L=3170	4	7.81	31.27
4	ГОСТ 34028-2016	ø20 А400 L=3970	4	9.79	39.16
Хм-1	ГОСТ 34028-2016	ø10 А240 L=1440	96	0.888	85.25
5	ГОСТ 19903-74*	Лист 10x50x50 ГОСТ 19903-74* / ВСт3кп2 ГОСТ 380-94*	52	0.19	9.88
6	ГОСТ 34028-2016	ø25 А400 L=1870	8	7.20	57.6
7	ГОСТ 34028-2016	ø20 А400 L=1870	8	4.61	36.88
8	ГОСТ 34028-2016	ø18 А400 L=1870	2	3.73	7.47
Хм-2	ГОСТ 34028-2016	ø10 А240 L=1760	14	1.084	15.17
Хм-3	ГОСТ 34028-2016	ø10 А240 L=2160	14	1.33	18.62
9	ГОСТ 34028-2016	ø25 А400 L=250	32	0.96	30.82
		Бетон кл.С20/25 $м^3$	2.88		

Ведомость деталей

поз.	Эскиз	
Хм-1	440; 360; 280; 360	L=1440мм

Ведомость деталей

поз.	Эскиз	
Хм-2	440; 520; 440; 360	L=1760мм

Ведомость деталей

поз.	Эскиз	
Хм-3	440; 720; 640; 360	L=2160мм

Согласовано:

Часть ТС	Е.Е.Ерлен	20.07.25
Часть АС	Меделхан Ж	20.07.25

Взам. инв. N

Подпись и дата

Инв. N подл.

Изм.	Кол.уч	Лист	N док.	Подпись	Дата
					2025
ГИП		Султангалиев			07.06.25
Проверил		Султангалиев			07.06.25
Исполнитель		Меделхан Ж			07.06.25
Н.контроль		Туркестанбаев			07.06.25

265-1-2025 АС

«Строительство паропровода для индустриальной зоны «Онтустик» с тепловым пунктом г. Шымкент»
(Корректировка сметной документации).

Паропровод

Стадия	Лист	Листов
РП	103	133

Двухветвевые колонна ОН-34

ТОО «Әсем Жоба Құрылыс» г.Шымкент-2025г.

Копировал

Формат А3

Двухветвевые колонна ОН-35,36

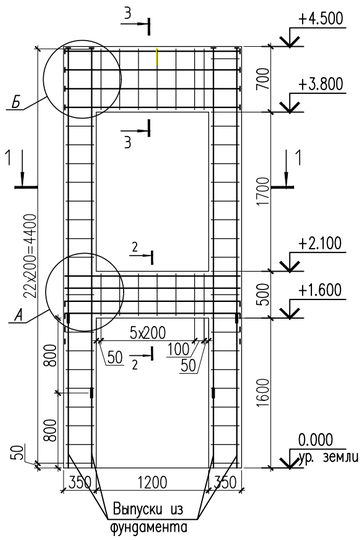

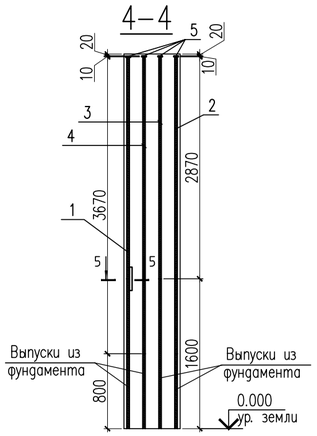

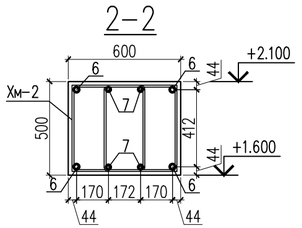

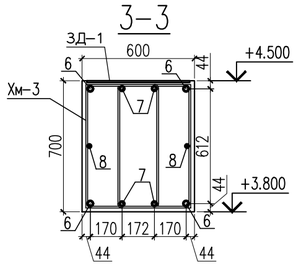

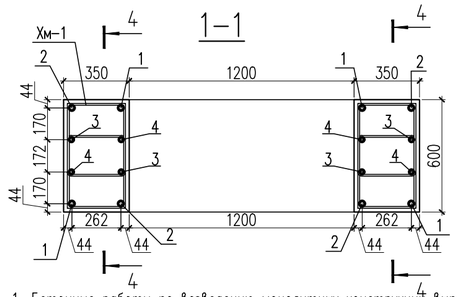

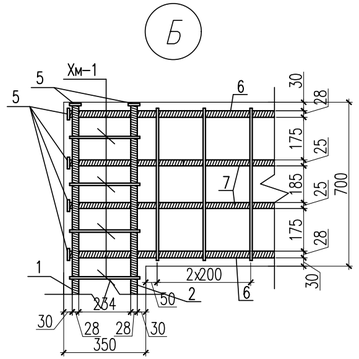

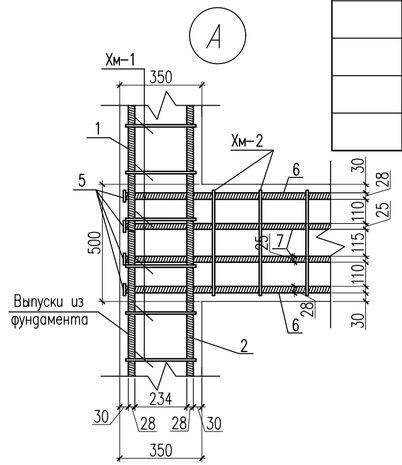

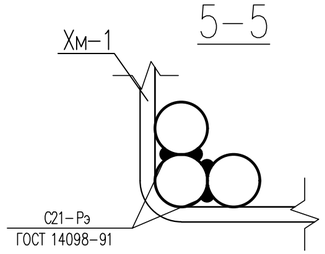

1. Бетонные работы по возведению монолитных конструкций выполнить в соответствии с указаниями СНиП РК 5.03-37-2005 "Несущие и ограждающие конструкции.
2. Хомуты Хм-1 крепить к рабочей арматуре вязальной проволокой.
4. Опалубку снимать только после достижения бетоном 75% проектной прочности.

Спецификация материалов

Поз.	Обозначение	Наименование	Кол.	Масса ед.,кг.	Примеч.
		Двухветвевые колонна	2	423.43	
1	ГОСТ 34028-2016	ø25 А400 L=2870	4	11.05	44.23
2	ГОСТ 34028-2016	ø25 А400 L=3670	4	14.14	56.56
3	ГОСТ 34028-2016	ø20 А400 L=2870	4	7.07	28.31
4	ГОСТ 34028-2016	ø20 А400 L=3670	4	9.05	36.20
Хм-1	ГОСТ 34028-2016	ø10 А240 L=1440	92	0.888	81.69
5	ГОСТ 19903-74*	Лист 10х50х50 ГОСТ 19903-74* / ВСт3кп2 ГОСТ 380-94*	52	0.19	9.88
6	ГОСТ 34028-2016	ø25 А400 L=1870	8	7.20	57.6
7	ГОСТ 34028-2016	ø20 А400 L=1870	8	4.61	36.88
8	ГОСТ 34028-2016	ø18 А400 L=1870	2	3.73	7.47
Хм-2	ГОСТ 34028-2016	ø10 А240 L=1760	14	1.084	15.17
Хм-3	ГОСТ 34028-2016	ø10 А240 L=2160	14	1.33	18.62
9	ГОСТ 34028-2016	ø25 А400 L=250	32	0.96	30.82
		Бетон кл.С20/25 $м^3$	2.754		

Ведомость деталей

поз.	Эскиз	
Хм-1	440; 360; 280; 360	L=1440мм

Ведомость деталей

поз.	Эскиз	
Хм-2	440; 520; 440; 360	L=1760мм

Ведомость деталей

поз.	Эскиз	
Хм-3	440; 720; 640; 360	L=2160мм

Согласовано:

Часть ТС	Е.Е.Ерлен	20.07.25
Часть АС	Меделхан Ж	20.07.25

Взам. инв. N

Подпись и дата

Инв. N подл.

Изм.	Кол.уч	Лист	N док.	Подпись	Дата
					2025
ГИП		Султангалиев			07.06.25
Проверил		Султангалиев			07.06.25
Исполнитель		Меделхан Ж			07.06.25
Н.контроль		Туркестанбаев			07.06.25

265-1-2025 АС

«Строительство паропровода для индустриальной зоны «Онтустик» с тепловым пунктом г. Шымкент»
(Корректировка сметной документации).

Паропровод

Стадия	Лист	Листов
РП	104	133

Двухветвевые колонна ОН-35,36

ТОО «Әсем Жоба Құрылыс» г.Шымкент-2025г.

Копировал

Формат А3

Двухветвевые колонна ОН-38,39

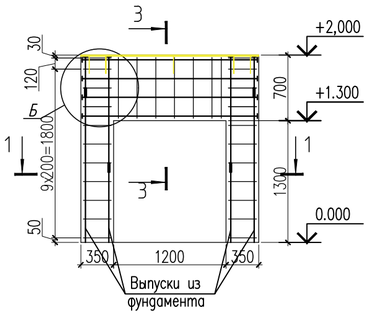

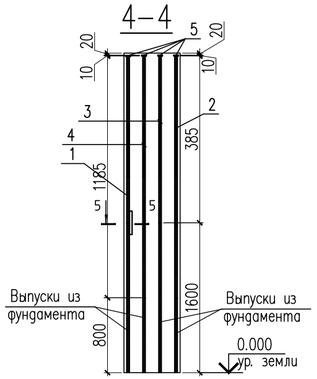

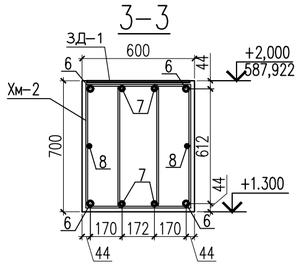

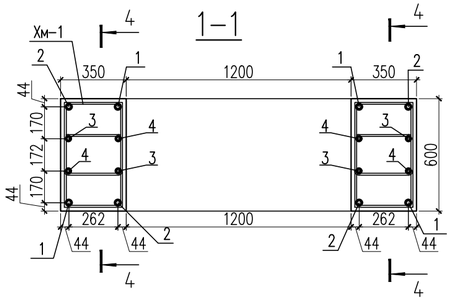

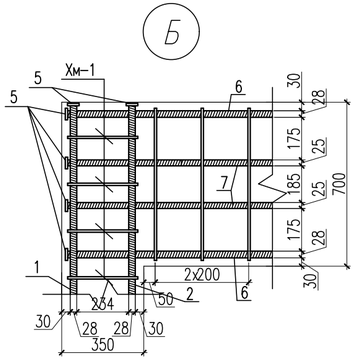

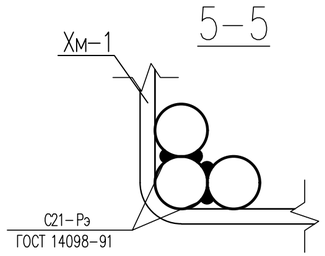

1. Бетонные работы по возведению монолитных конструкции выполнить в соответствии с указаниями СНиП РК 5.03-37-2005 "Несущие и ограждающие конструкции.
2. Хомуты Хм-1 крепить к рабочей арматуре вязальной проволокой.
4. Опалубку снимать только после достижения бетоном 75% проектной прочности.

Спецификация материалов

Поз.	Обозначение	Наименование	Кол.	Масса ед., кг.	Примеч.
		Двухветвевые колонна	2	181.39	
1	ГОСТ 34028-2016	ø25 А400 L=385	4	1.48	5.93
2	ГОСТ 34028-2016	ø25 А400 L=1185	4	4.56	18.26
3	ГОСТ 34028-2016	ø20 А400 L=385	4	0.95	3.8
4	ГОСТ 34028-2016	ø20 А400 L=1185	4	2.92	11.69
Хм-1	ГОСТ 34028-2016	ø10 А240 L=1440	38	0.888	33.74
5	ГОСТ 19903-74*	Лист 10х50х50 ГОСТ 19903-74* / ВСт3кп2 ГОСТ 380-94*	20	0.19	3.8
6	ГОСТ 34028-2016	ø25 А400 L=1870	4	7.20	28.82
7	ГОСТ 34028-2016	ø20А400 L=1870	4	4.61	18.44
8	ГОСТ 34028-2016	ø18 А400 L=1870	2	3.73	7.47
Хм-2	ГОСТ 34028-2016	ø10 А240 L=2160	14	1.33	18.62
9	ГОСТ 34028-2016	ø25 А400 L=250	32	0.96	30.82
		Бетон кл.С20/25 $м^3$	1.34		

Ведомость деталей

поз.	Эскиз
Хм-1	440; 360; 360; 280; L=1440мм

Ведомость деталей

поз.	Эскиз
Хм-2	440; 720; 360; 640; L=2160мм

Согласовано:
Часть ТС — Е.Е.Ерлен — 20.07.25
Часть АС — Меделхан Ж — 20.07.25

Инв. N подл. | Подпись и дата | Взам. инв. N

Изм.	Кол.уч	Лист	N док.	Подпись	Дата
ГИП		Султангалиев			07.06.25
Проверил		Султангалиев			07.06.25
Исполнитель		Меделхан Ж			07.06.25
Н.контроль		Туркестанбаев			07.06.25

2025

265-1-2025 АС

«Строительство паропровода для индустриальной зоны «Онтустик» с тепловым пунктом г. Шымкент»
(Корректировка сметной документации).

Паропровод

Стадия	Лист	Листов
РП	105	133

Двухветвевые колонна ОН-38,39

ТОО «Әсем Жоба Құрылыс» г.Шымкент-2025г.

Копировал | Формат А3

Двухветвевые колонна ОН-40

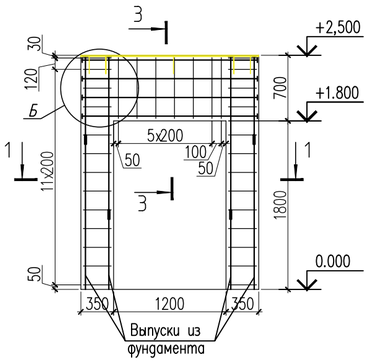

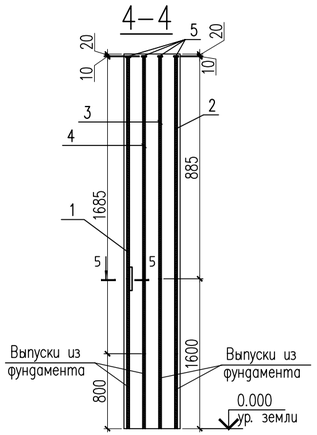

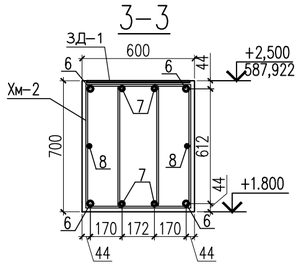

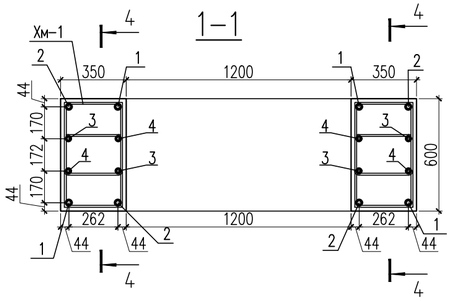

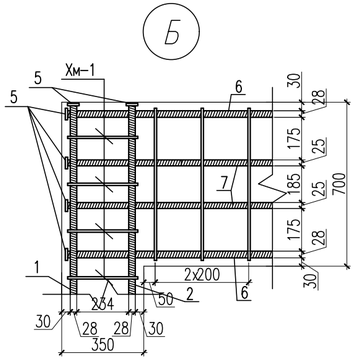

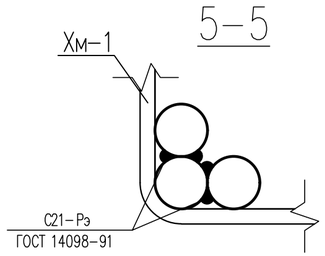

1. Бетонные работы по возведению монолитных конструкции выполнить в соответствии с указаниями СНиП РК 5.03-37-2005 "Несущие и ограждающие конструкции.
2. Хомуты Хм-1 крепить к рабочей арматуре вязальной проволокой.
4. Опалубку снимать только после достижения бетоном 75% проектной прочности.

Спецификация материалов

Поз.	Обозначение	Наименование	Кол.	Масса ед., кг.	Примеч.
		Двухветвевые колонна	1	213.78	
1	ГОСТ 34028-2016	ø25А400 L=885	4	3.41	13.64
2	ГОСТ 34028-2016	ø25 А400 L=1685	4	6.49	25.97
3	ГОСТ 34028-2016	ø20 А400 L=885	4	2.18	8.73
4	ГОСТ 34028-2016	ø20 А400 L=1685	4	4.15	16.62
Хм-1	ГОСТ 34028-2016	ø10 А240 L=1440	46	0.888	40.85
5	ГОСТ 19903-74*	Лист 10х50х50 ГОСТ 19903-74* / ВСт3кп2 ГОСТ 380-94*	20	0.19	3.8
6	ГОСТ 34028-2016	ø25 А400 L=1870	4	7.20	28.82
7	ГОСТ 34028-2016	ø20 А400 L=1870	4	4.61	18.44
8	ГОСТ 34028-2016	ø18 А400 L=1870	2	3.73	7.47
Хм-2	ГОСТ 34028-2016	ø10 А240 L=2160	14	1.33	18.62
9	ГОСТ 34028-2016	ø25 А400 L=250	32	0.96	30.82
		Бетон кл.С20/25 $м^3$	1.55		

Ведомость деталей

поз.	Эскиз
Хм-1	440; 360; 360; 280; L=1440мм

Ведомость деталей

поз.	Эскиз
Хм-3	440; 720; 360; 640; L=2160мм

Согласовано:
Часть ТС — Е.Е.Ерлен — 20.07.25
Часть АС — Меделхан Ж — 20.07.25

Инв. N подл. | Подпись и дата | Взам. инв. N

Изм.	Кол.уч	Лист	N док.	Подпись	Дата
ГИП		Султангалиев			07.06.25
Проверил		Султангалиев			07.06.25
Исполнитель		Меделхан Ж			07.06.25
Н.контроль		Туркестанбаев			07.06.25

2025

265-1-2025 АС

«Строительство паропровода для индустриальной зоны «Онтустик» с тепловым пунктом г. Шымкент»
(Корректировка сметной документации).

Паропровод

Стадия	Лист	Листов
РП	106	133

Двухветвевые колонна ОН-40

ТОО «Әсем Жоба Құрылыс» г.Шымкент-2025г.

Копировал | Формат А3

Двухветвевые колонна ОН-41,42,43,44

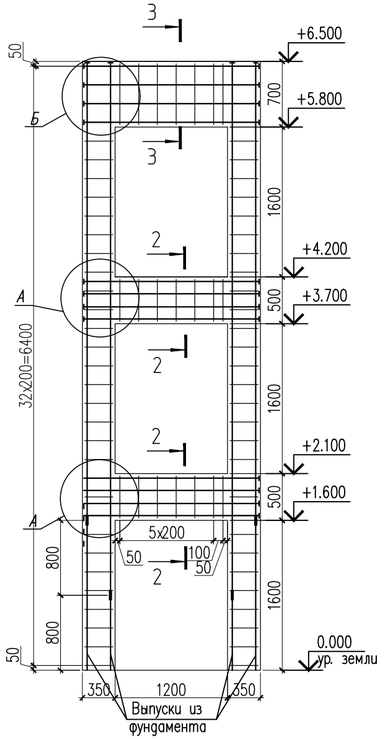

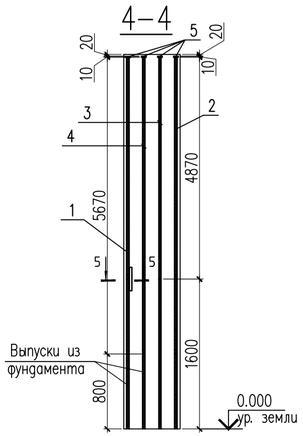

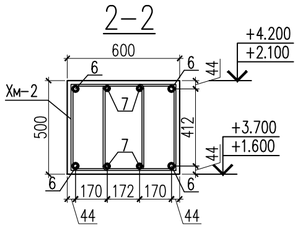

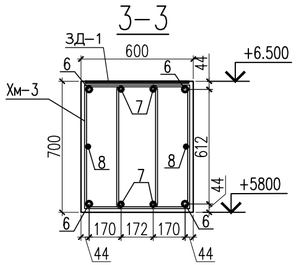

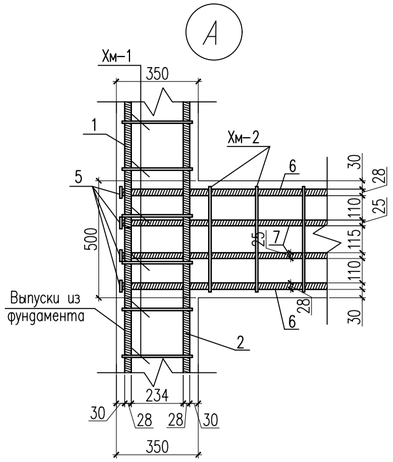

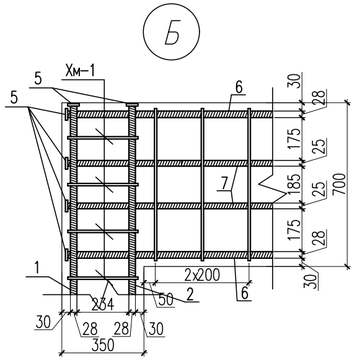

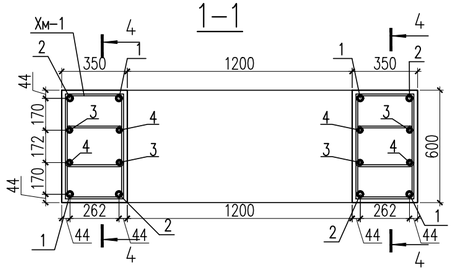

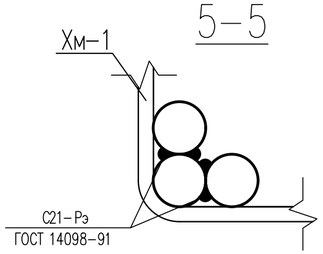

Спецификация материалов

Поз.	Обозначение	Наименование	Кол.	Масса ед., кг.	Примеч.
		Двухветвевые колонна	4	625.46	
1	ГОСТ 34028-2016	ø25 А400 L=4870	4	18.76	75.05
2	ГОСТ 34028-2016	ø25 А400 L=5670	4	21.84	87.38
3	ГОСТ 34028-2016	ø20 А400 L=4870	4	12.00	48.00
4	ГОСТ 34028-2016	ø20 А400 L=5670	4	13.98	55.92
Хм-1	ГОСТ 34028-2016	ø10 А240 L=1440	132	0.888	117.21
5	ГОСТ 19903-74*	Лист 10х50х50 ГОСТ 19903-74* / ВСт3кп2 ГОСТ 380-94*	68	0.19	12.92
6	ГОСТ 34028-2016	ø25 А400 L=1870	12	7.20	86.4
7	ГОСТ 34028-2016	ø25 А400 L=1870	12	4.61	55.32
8	ГОСТ 34028-2016	ø18 А400 L=1870	2	3.73	7.47
Хм-2	ГОСТ 34028-2016	ø10 А240 L=1760	28	1.084	30.35
Хм-3	ГОСТ 34028-2016	ø10 А240 L=2160	14	1.33	18.62
9	ГОСТ 34028-2016	ø25 А400 L=250	32	0.96	30.82
		Бетон кл.С20/25 $м^3$	3.954		

Ведомость деталей

поз.	Эскиз	
Хм-1	440; 360; 280; 360	L=1440мм
Хм-2	440; 360; 520; 440	L=1760мм
Хм-3	440; 360; 720; 640	L=2160мм

1. Бетонные работы по возведению монолитных конструкции выполнить в соответствии с указаниями СНиП РК 5.03-37-2005 "Несущие и ограждающие конструкции.
2. Хомуты Хм-1 крепить к рабочей арматуре вязальной проволокой.
4. Опалубку снимать только после достижения бетоном 75% проектной прочности.

Согласовано:

Часть ТС	Е.Е.Ерлён	20.07.25
Часть АС	Меделхан Ж	20.07.25

Взам. инв. N | Подпись и дата | Инв. N подл.

Изм.	Кол.уч	Лист	N док.	Подпись	Дата
					2025

265-1-2025 АС

«Строительство паропровода для индустриальной зоны «Онтустик» с тепловым пунктом г. Шымкент»
(Корректировка сметной документации).

ГИП	Султангалиев	07.06.25
Проверил	Султангалиев	07.06.25
Исполнитель	Меделхан Ж	07.06.25
Н. контроль	Туркестанбаев	07.06.25

Паропровод

Стадия	Лист	Листов
РП	107	133

Двухветвевые колонна ОН-41,42,43,44

ТОО «Әсем Жоба Құрылыс» г.Шымкент-2025г.

Копировал | Формат А3

Двухветвевые колонна ОН-45,46

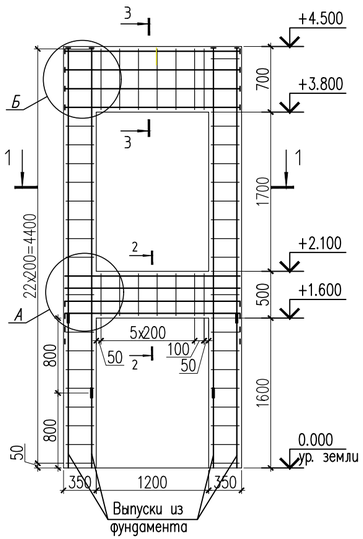

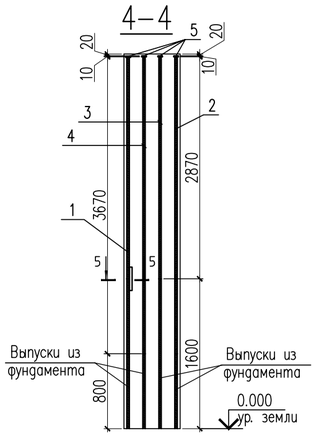

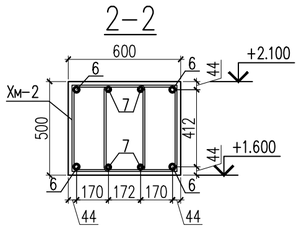

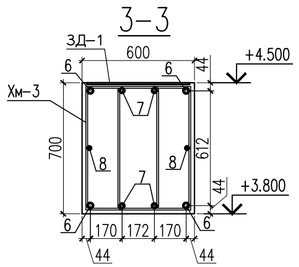

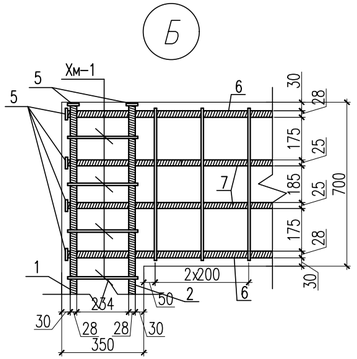

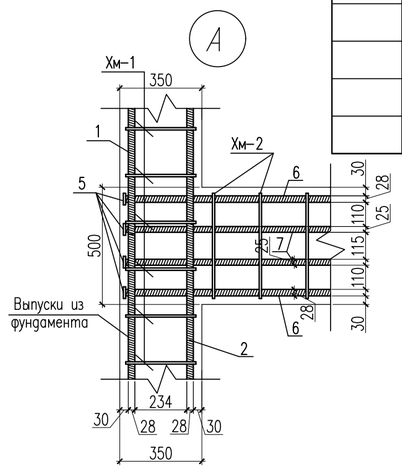

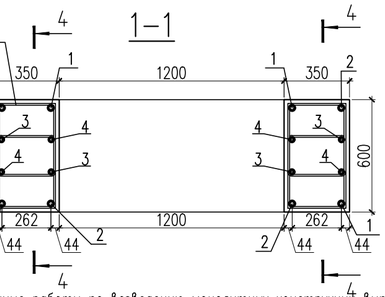

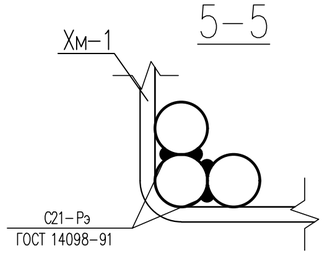

1. Бетонные работы по возведению монолитных конструкций выполнить в соответствии с указаниями СНиП РК 5.03-37-2005 "Несущие и ограждающие конструкции.
2. Хомуты Хм-1 крепить к рабочей арматуре вязальной проволокой.
4. Опалубку снимать только после достижения бетоном 75% проектной прочности.

Спецификация материалов

Поз.	Обозначение	Наименование	Кол.	Масса ед.,кг.	Примеч.
		Двухветвевые колонна	2	423.43	
1	ГОСТ 34028-2016	ø25 А400 L=2870	4	11.05	44.23
2	ГОСТ 34028-2016	ø25 А400 L=3670	4	14.14	56.56
3	ГОСТ 34028-2016	ø20 А400 L=2870	4	7.07	28.31
4	ГОСТ 34028-2016	ø20 А400 L=3670	4	9.05	36.20
Хм-1	ГОСТ 34028-2016	ø10 А240 L=1440	92	0.888	81.69
5	ГОСТ 19903-74*	Лист 10х50х50 ГОСТ 19903-74* / ВСт3кп2 ГОСТ 380-94*	52	0.19	9.88
6	ГОСТ 34028-2016	ø25 А400 L=1870	8	7.20	57.6
7	ГОСТ 34028-2016	ø20 А400 L=1870	8	4.61	36.88
8	ГОСТ 34028-2016	ø18 А400 L=1870	2	3.73	7.47
Хм-2	ГОСТ 34028-2016	ø10 А240 L=1760	14	1.084	15.17
Хм-3	ГОСТ 34028-2016	ø10 А240 L=2160	14	1.33	18.62
9	ГОСТ 34028-2016	ø25 А400 L=250	32	0.96	30.82
		Бетон кл.С20/25 $м^3$	2.754		

Ведомость деталей

поз.	Эскиз	
Хм-1	440; 360; 280; 360	L=1440мм

Ведомость деталей

поз.	Эскиз	
Хм-2	440; 520; 440; 360	L=1760мм

Ведомость деталей

поз.	Эскиз	
Хм-3	440; 720; 640; 360	L=2160мм

Согласовано:

Часть ТС	Е.Е.Ерлен	20.07.25
Часть АС	Меделхан Ж	20.07.25

Взам. инв. N

Подпись и дата

Инв. N подл.

Изм.	Кол.уч	Лист	N док.	Подпись	Дата
					2025
ГИП		Султангалиев			07.06.25
Проверил		Султангалиев			07.06.25
Исполнитель		Меделхан Ж			07.06.25
Н.контроль		Туркестанбаев			07.06.25

265-1-2025 АС

«Строительство паропровода для индустриальной зоны «Онтустик» с тепловым пунктом г. Шымкент»
(Корректировка сметной документации).

Паропровод

Стадия	Лист	Листов
РП	108	133

Двухветвевые колонна ОН-45,46

ТОО «Әсем Жоба Құрылыс» г.Шымкент-2025г.

Копировал

Формат А3

Двухветвевые колонна ОН-47

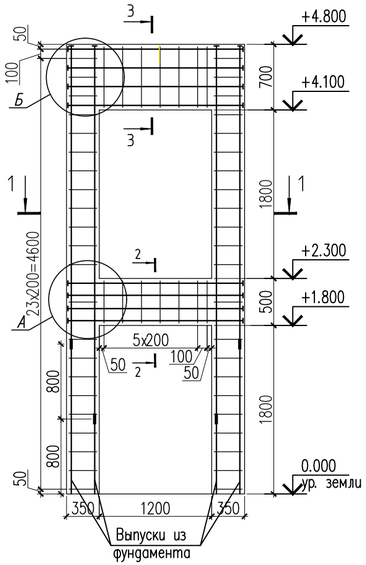

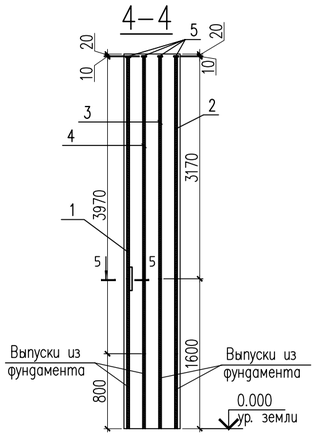

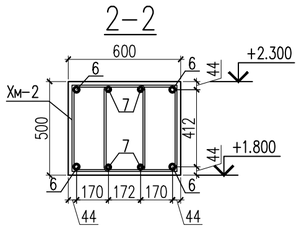

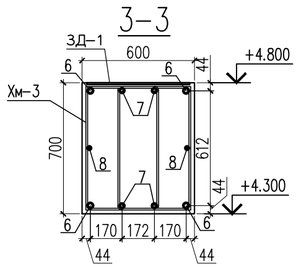

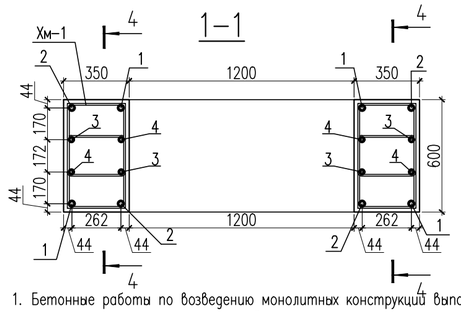

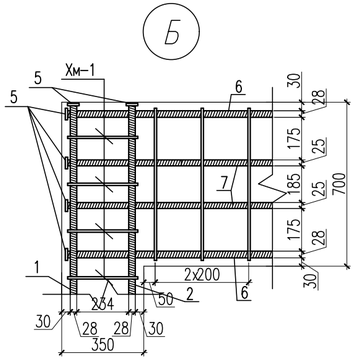

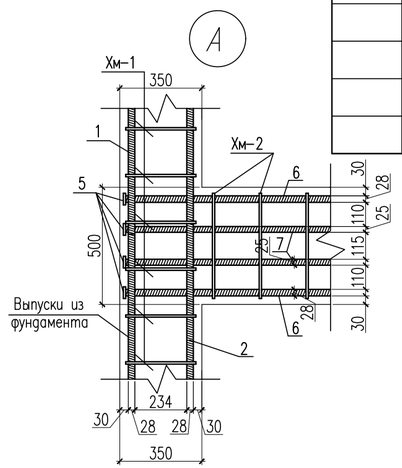

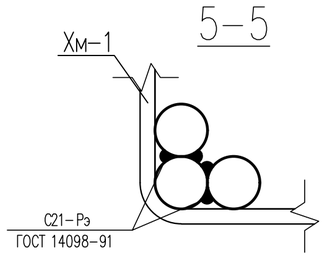

1. Бетонные работы по возведению монолитных конструкций выполнить в соответствии с указаниями СНиП РК 5.03-37-2005 "Несущие и ограждающие конструкции.
2. Хомуты Хм-1 крепить к рабочей арматуре вязальной проволокой.
4. Опалубку снимать только после достижения бетоном 75% проектной прочности.

Спецификация материалов

Поз.	Обозначение	Наименование	Кол.	Масса ед., кг.	Примеч.
		Двухветвевые колонна	1	442.14	
1	ГОСТ 34028-2016	ø25 А400 L=3170	4	12.21	48.84
2	ГОСТ 34028-2016	ø25 А400 L=3970	4	15.29	61.18
3	ГОСТ 34028-2016	ø20 А400 L=3170	4	7.81	31.27
4	ГОСТ 34028-2016	ø20 А400 L=3970	4	9.79	39.16
Хм-1	ГОСТ 34028-2016	ø10 А240 L=1440	96	0.888	85.25
5	ГОСТ 19903-74*	Лист 10x50x50 ГОСТ 19903-74* / ВСт3кп2 ГОСТ 380-94*	52	0.19	9.88
6	ГОСТ 34028-2016	ø25 А400 L=1870	8	7.20	57.6
7	ГОСТ 34028-2016	ø20 А400 L=1870	8	4.61	36.88
8	ГОСТ 34028-2016	ø18 А400 L=1870	2	3.73	7.47
Хм-2	ГОСТ 34028-2016	ø10 А240 L=1760	14	1.084	15.17
Хм-3	ГОСТ 34028-2016	ø10 А240 L=2160	14	1.33	18.62
9	ГОСТ 34028-2016	ø25 А400 L=250	32	0.96	30.82
		Бетон кл.С20/25 $м^3$	2.88		

Ведомость деталей

поз.	Эскиз	
Хм-1	440; 360; 280; 360	L=1440мм

Ведомость деталей

поз.	Эскиз	
Хм-2	440; 520; 440; 360	L=1760мм

Ведомость деталей

поз.	Эскиз	
Хм-3	440; 720; 640; 360	L=2160мм

Согласовано:

Часть ТС	Е.Е.Ерлен	20.07.25
Часть АС	Меделхан Ж	20.07.25

Взам. инв. N

Подпись и дата

Инв. N подл.

Изм.	Кол.уч	Лист	N док.	Подпись	Дата
					2025
ГИП		Султангалиев			07.06.25
Проверил		Султангалиев			07.06.25
Исполнитель		Меделхан Ж			07.06.25
Н.контроль		Туркестанбаев			07.06.25

265-1-2025 АС

«Строительство паропровода для индустриальной зоны «Онтустик» с тепловым пунктом г. Шымкент»
(Корректировка сметной документации).

Паропровод

Стадия	Лист	Листов
РП	109	133

Двухветвевые колонна ОН-47

ТОО «Әсем Жоба Құрылыс» г.Шымкент-2025г.

Копировал

Формат А3

Двухветвевые колонна ОН-48

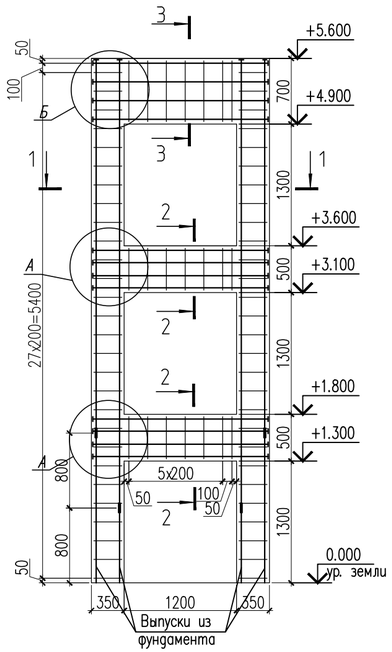

4-4

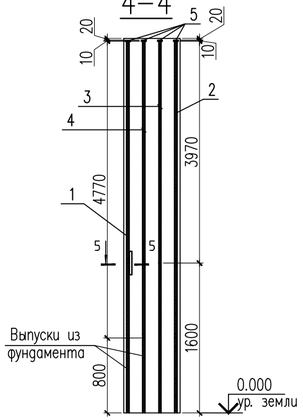

2-2

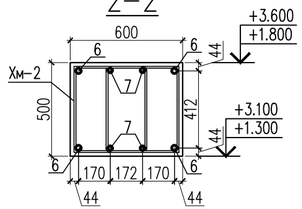

3-3

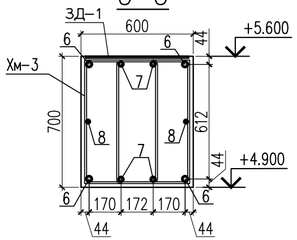

1-1

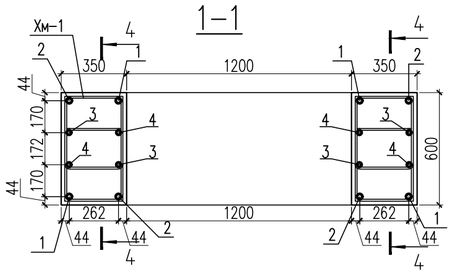

А

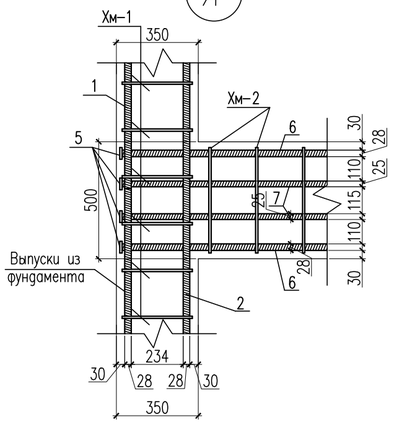

Б

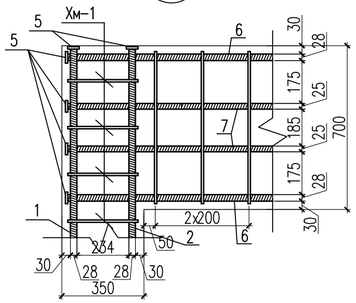

5-5

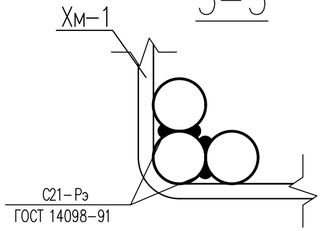

Спецификация материалов

Поз.	Обозначение	Наименование	Кол.	Масса ед., кг.	Примеч.
		Двухветвевые колонна	1	562.25	
1	ГОСТ 34028-2016	ø25 А400 L=3970	4	15.29	61.18
2	ГОСТ 34028-2016	ø25 А400 L=4770	4	18.37	73.51
3	ГОСТ 34028-2016	ø20 А400 L=3970	4	9.79	39.16
4	ГОСТ 34028-2016	ø20 А400 L=4770	4	11.76	47.05
Хм-1	ГОСТ 34028-2016	ø10 А240 L=1440	112	0.888	99.45
5	ГОСТ 19903-74*	Лист 10х50х50 ГОСТ 19903-74* / ВСт3кп2 ГОСТ 380-94*	68	0.19	12.92
6	ГОСТ 34028-2016	ø25 А400 L=1870	12	7.20	86.4
7	ГОСТ 34028-2016	ø20 А400 L=1870	12	4.61	55.32
8	ГОСТ 34028-2016	ø18 А400 L=1870	2	3.73	7.47
Хм-2	ГОСТ 34028-2016	ø10 А240 L=1760	28	1.084	30.35
Хм-3	ГОСТ 34028-2016	ø10 А240 L=2160	14	1.33	18.62
9	ГОСТ 34028-2016	ø25 А400 L=250	32	0.96	30.82
		Бетон кл.С20/25 $м^3$	3.576		

Ведомость деталей

поз.	Эскиз	
Хм-1	440; 360; 280	L=1440мм
Хм-2	440; 360; 520; 440	L=1760мм
Хм-3	440; 360; 720; 640	L=2160мм

1. Бетонные работы по возведению монолитных конструкции выполнить в соответствии с указаниями СНиП РК 5.03-37-2005 "Несущие и ограждающие конструкции.
2. Хомуты Хм-1 крепить к рабочей арматуре вязальной проволокой.
4. Опалубку снимать только после достижения бетоном 75% проектной прочности.

Согласовано:

Часть ТС	Е.Е.Ерлен	20.07.25
Часть АС	Меделхан Ж	20.07.25

Взам. инв. N | Подпись и дата | Инв. N подл.

Изм.	Кол.уч	Лист	N док.	Подпись	Дата
					2025
ГИП		Султангалиев			07.06.25
Проверил		Султангалиев			07.06.25
Исполнитель		Меделхан Ж			07.06.25
Н. контроль		Туркестанбаев			07.06.25

265-1-2025 АС

«Строительство паропровода для индустриальной зоны «Онтустик» с тепловым пунктом г. Шымкент» (Корректировка сметной документации).

Паропровод

Стадия	Лист	Листов
РП	110	133

Двухветвевые колонна ОН-48

ТОО «Әсем Жоба Құрылыс» г.Шымкент-2025г.

Копировал | Формат А3

Двухветвевые колонна ОН-49

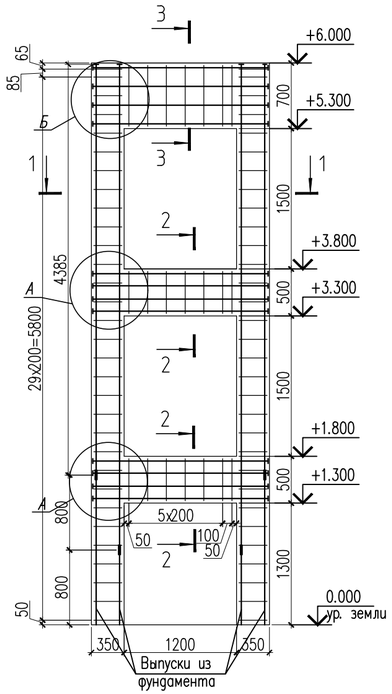

4-4

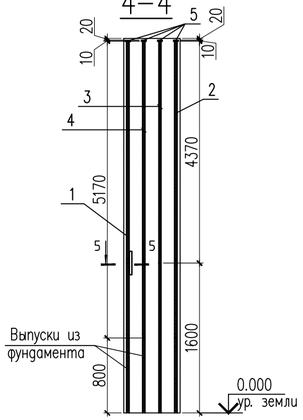

2-2

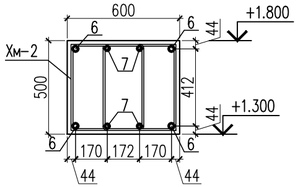

3-3

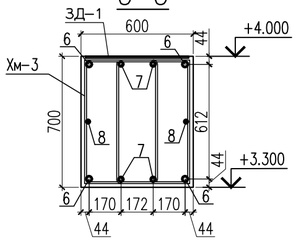

1-1

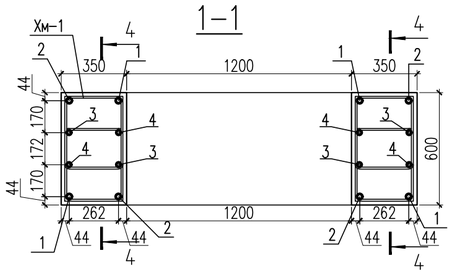

А

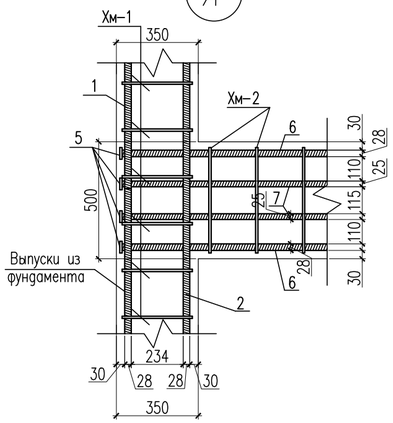

Б

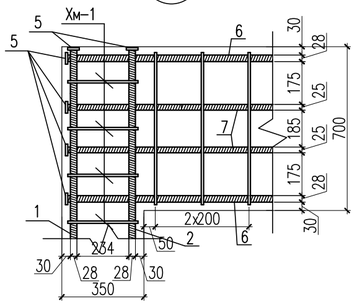

5-5

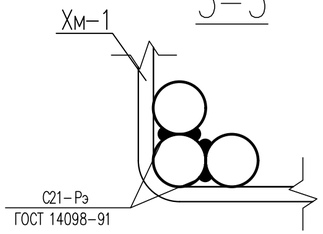

Спецификация материалов

Поз.	Обозначение	Наименование	Кол.	Масса ед., кг.	Примеч.
		Двухветвевые колонна	1	589.59	
1	ГОСТ 34028-2016	ø25 А400 L=4370	4	16.83	67.35
2	ГОСТ 34028-2016	ø25 А400 L=5170	4	19.92	79.68
3	ГОСТ 34028-2016	ø20 А400 L=4370	4	10.77	43.10
4	ГОСТ 34028-2016	ø20 А400 L=5170	4	12.75	51.00
Хм-1	ГОСТ 34028-2016	ø10 А240 L=1440	120	0.888	106.56
5	ГОСТ 19903-74*	Лист 10х50х50 ГОСТ 19903-74* / ВСт3кп2 ГОСТ 380-94*	68	0.19	12.92
6	ГОСТ 34028-2016	ø28 А400 L=1870	12	7.20	86.4
7	ГОСТ 34028-2016	ø25 А400 L=1870	12	4.61	55.32
8	ГОСТ 34028-2016	ø18 А400 L=1870	2	3.73	7.47
Хм-2	ГОСТ 34028-2016	ø10 А240 L=1760	28	1.084	30.35
Хм-3	ГОСТ 34028-2016	ø10 А240 L=2160	14	1.33	18.62
9	ГОСТ 34028-2016	ø25 А400 L=250	32	0.96	30.82
		Бетон кл.С20/25 $м^3$	3.744		

Ведомость деталей

поз.	Эскиз	
Хм-1	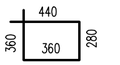	L=1440мм
Хм-2	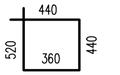	L=1760мм
Хм-3	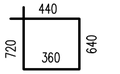	L=2160мм

1. Бетонные работы по возведению монолитных конструкции выполнить в соответствии с указаниями СНиП РК 5.03-37-2005 "Несущие и ограждающие конструкции.
2. Хомуты Хм-1 крепить к рабочей арматуре вязальной проволокой.
4. Опалубку снимать только после достижения бетоном 75% проектной прочности.

Согласовано:

Часть ТС	Е.Е.Ерлен	20.07.25
Часть АС	Меделхан Ж	20.07.25

Взам. инв. N | Подпись и дата | Инв. N подл.

Изм.	Кол.уч	Лист	N док.	Подпись	Дата
ГИП		Султангалиев			07.06.25
Проверил		Султангалиев			07.06.25
Исполнитель		Меделхан Ж			07.06.25
Н. контроль		Туркестанбаев			07.06.25

2025

265-1-2025 АС

«Строительство паропровода для индустриальной зоны «Онтустик» с тепловым пунктом г. Шымкент» (Корректировка сметной документации).

Паропровод

Стадия	Лист	Листов
РП	111	133

Двухветвевые колонна ОН-49

ТОО «Әсем Жоба Құрылыс» г.Шымкент-2025г.

Копировал | Формат А3

Двухветвевые колонна ОН-50

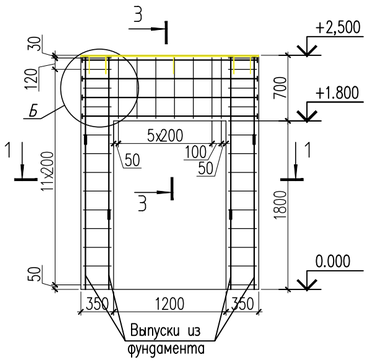

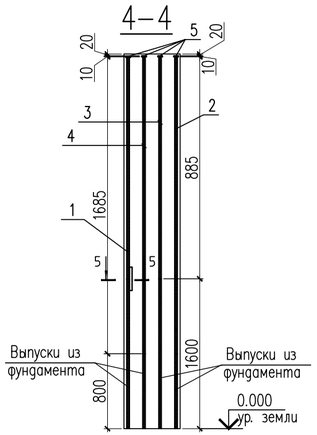

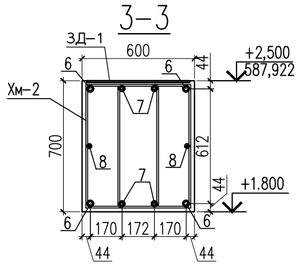

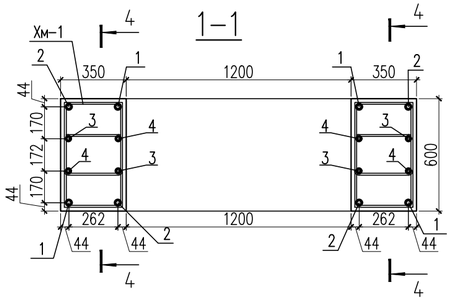

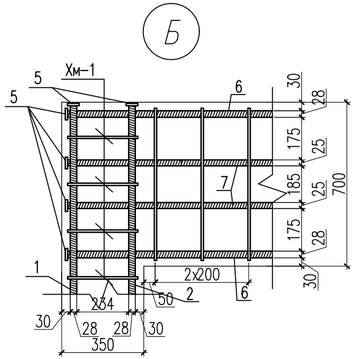

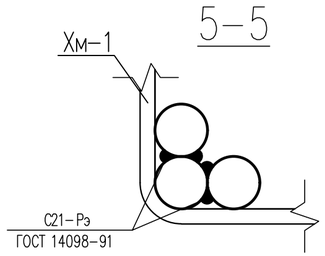

1. Бетонные работы по возведению монолитных конструкции выполнить в соответствии с указаниями СНиП РК 5.03–37–2005 "Несущие и ограждающие конструкции.
2. Хомуты Хм–1 крепить к рабочей арматуре вязальной проволокой.
4. Опалубку снимать только после достижения бетоном 75% проектной прочности.

Спецификация материалов

Поз.	Обозначение	Наименование	Кол.	Масса ед., кг.	Примеч.
		Двухветвевые колонна	1	213.78	
1	ГОСТ 34028–2016	ø25А400 L=885	4	3.41	13.64
2	ГОСТ 34028–2016	ø25 А400 L=1685	4	6.49	25.97
3	ГОСТ 34028–2016	ø20 А400 L=885	4	2.18	8.73
4	ГОСТ 34028–2016	ø20 А400 L=1685	4	4.15	16.62
Хм–1	ГОСТ 34028–2016	ø10 А240 L=1440	46	0.888	40.85
5	ГОСТ 19903–74*	Лист 10х50х50 ГОСТ 19903–74* / ВСт3кп2 ГОСТ 380–94*	20	0.19	3.8
6	ГОСТ 34028–2016	ø25 А400 L=1870	4	7.20	28.82
7	ГОСТ 34028–2016	ø20 А400 L=1870	4	4.61	18.44
8	ГОСТ 34028–2016	ø18 А400 L=1870	2	3.73	7.47
Хм–2	ГОСТ 34028–2016	ø10 А240 L=2160	14	1.33	18.62
9	ГОСТ 34028–2016	ø25 А400 L=250	32	0.96	30.82
		Бетон кл.С20/25 $м^3$	1.55		

Ведомость деталей

поз.	Эскиз
Хм–1	440; 360; 360; 280; L=1440мм

Ведомость деталей

поз.	Эскиз
Хм–3	440; 720; 360; 640; L=2160мм

Согласовано:
Часть ТС — Е.Е.Ерлен — 20.07.25
Часть АС — Меделхан Ж — 20.07.25

Инв. N подл. | Подпись и дата | Взам. инв. N

Изм.	Кол.уч	Лист	N док.	Подпись	Дата
ГИП		Султангалиев			07.06.25
Проверил		Султангалиев			07.06.25
Исполнитель		Меделхан Ж			07.06.25
Н.контроль		Туркестанбаев			07.06.25

2025

265–1–2025 АС

«Строительство паропровода для индустриальной зоны «Онтустик» с тепловым пунктом г. Шымкент»
(Корректировка сметной документации).

Паропровод

Стадия	Лист	Листов
РП	112	133

Двухветвевые колонна ОН-50

ТОО «Әсем Жоба Құрылыс» г.Шымкент–2025г.

Копировал | Формат А3

Двухветвевые колонна ОН-51

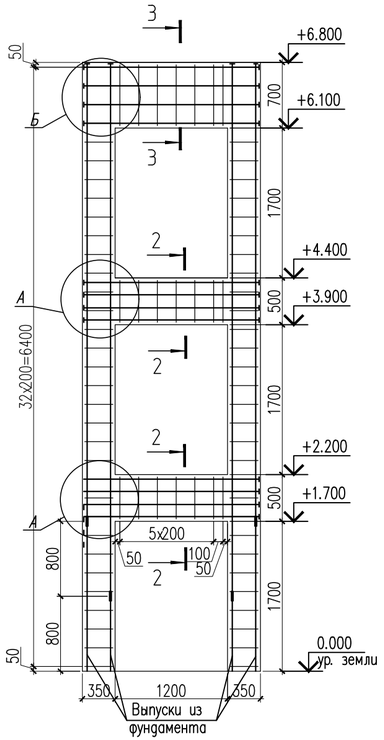

4-4

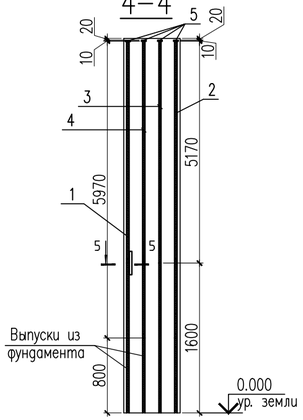

2-2

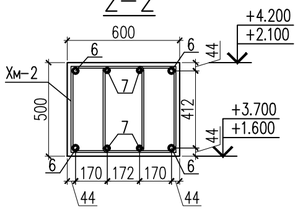

3-3

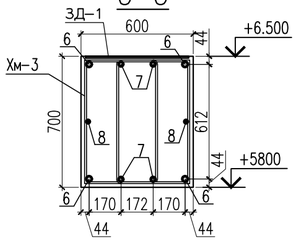

А

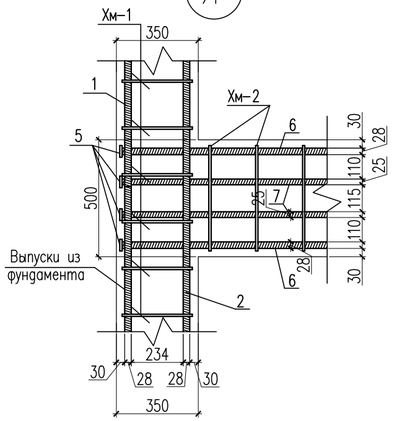

Б

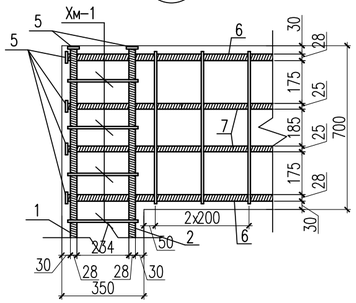

1-1

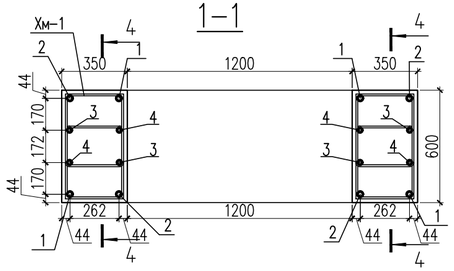

5-5

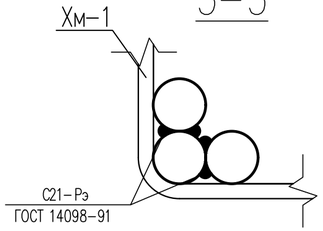

1. Бетонные работы по возведению монолитных конструкции выполнить в соответствии с указаниями СНиП РК 5.03-37-2005 "Несущие и ограждающие конструкции.
2. Хомуты Хм-1 крепить к рабочей арматуре вязальной проволокой.
4. Опалубку снимать только после достижения бетоном 75% проектной прочности.

Спецификация материалов

Поз.	Обозначение	Наименование	Кол.	Масса ед., кг.	Примеч.
		Двухветвевые колонна	4	644.12	
1	ГОСТ 34028-2016	ø25 А400 L=5170	4	19.92	79.62
2	ГОСТ 34028-2016	ø25 А400 L=5970	4	23.00	92.0
3	ГОСТ 34028-2016	ø20 А400 L=5170	4	12.75	51.00
4	ГОСТ 34028-2016	ø20 А400 L=5970	4	14.72	58.88
Хм-1	ГОСТ 34028-2016	ø10 А240 L=1440	136	0.888	120.76
5	ГОСТ 19903-74*	Лист 10х50х50 ГОСТ 19903-74* / ВСт3кп2 ГОСТ 380-94*	68	0.19	12.92
6	ГОСТ 34028-2016	ø25 А400 L=1870	12	7.20	86.4
7	ГОСТ 34028-2016	ø20 А400 L=1870	12	4.61	55.32
8	ГОСТ 34028-2016	ø18 А400 L=1870	2	3.73	7.47
Хм-2	ГОСТ 34028-2016	ø10 А240 L=1760	28	1.084	30.35
Хм-3	ГОСТ 34028-2016	ø10 А240 L=2160	14	1.33	18.62
9	ГОСТ 34028-2016	ø25 А400 L=250	32	0.96	30.82
		Бетон кл.С20/25 $м^3$	4.08		

Ведомость деталей

поз.	Эскиз	
Хм-1	440; 360; 280; 360	L=1440мм
Хм-2	440; 520; 440; 360	L=1760мм
Хм-3	440; 720; 640; 360	L=2160мм

Согласовано:

Часть ТС	Е.Е.Ерлен	20.07.25
Часть АС	Меделхан Ж	20.07.25

Взам. инв. N | Подпись и дата | Инв. N подл.

Изм.	Кол.уч	Лист	N док.	Подпись	Дата
					2025

265-1-2025 АС

«Строительство паропровода для индустриальной зоны «Онтустик» с тепловым пунктом г. Шымкент» (Корректировка сметной документации).

ГИП	Султангалиев	07.06.25
Проверил	Султангалиев	07.06.25
Исполнитель	Меделхан Ж	07.06.25
Н. контроль	Туркестанбаев	07.06.25

Паропровод

Стадия	Лист	Листов
РП	113	133

Двухветвевые колонна ОН-51

ТОО «Әсем Жоба Құрылыс» г.Шымкент-2025г.

Копировал | Формат А3

Двухветвевые колонна ОН-52

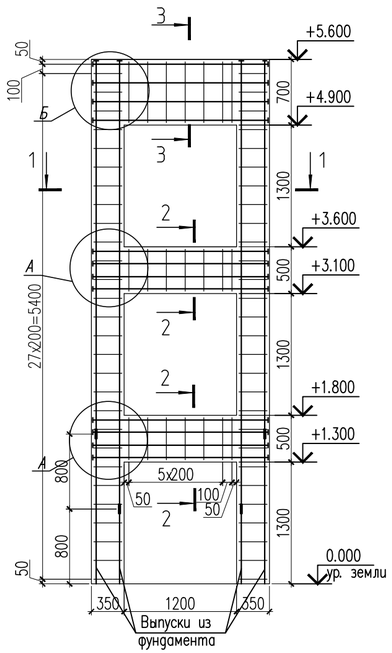

4-4

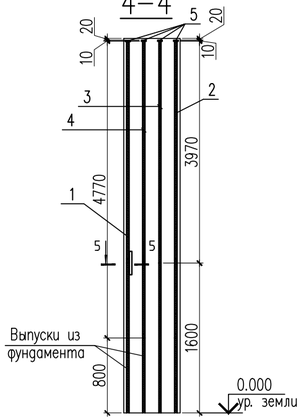

2-2

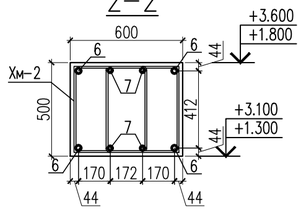

3-3

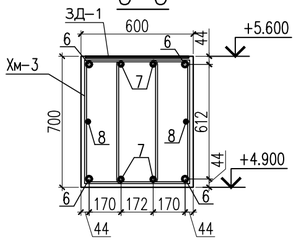

1-1

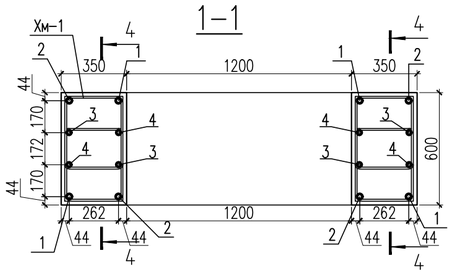

А

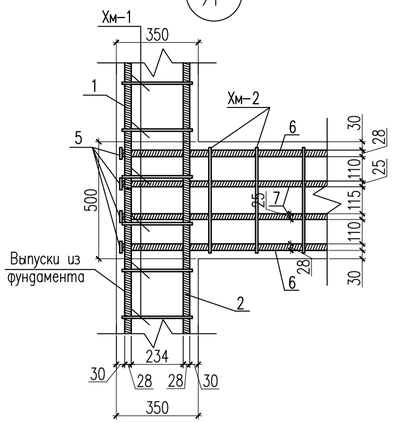

Б

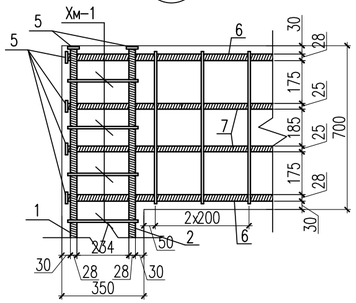

5-5

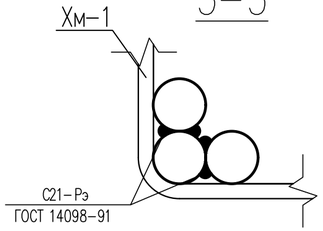

Спецификация материалов

Поз.	Обозначение	Наименование	Кол.	Масса ед., кг.	Примеч.
		Двухветвевые колонна	1	562.25	
1	ГОСТ 34028-2016	ø25 А400 L=3970	4	15.29	61.18
2	ГОСТ 34028-2016	ø25 А400 L=4770	4	18.37	73.51
3	ГОСТ 34028-2016	ø20 А400 L=3970	4	9.79	39.16
4	ГОСТ 34028-2016	ø20 А400 L=4770	4	11.76	47.05
Хм-1	ГОСТ 34028-2016	ø10 А240 L=1440	112	0.888	99.45
5	ГОСТ 19903-74*	Лист 10х50х50 ГОСТ 19903-74* / ВСт3кп2 ГОСТ 380-94*	68	0.19	12.92
6	ГОСТ 34028-2016	ø25 А400 L=1870	12	7.20	86.4
7	ГОСТ 34028-2016	ø20 А400 L=1870	12	4.61	55.32
8	ГОСТ 34028-2016	ø18 А400 L=1870	2	3.73	7.47
Хм-2	ГОСТ 34028-2016	ø10 А240 L=1760	28	1.084	30.35
Хм-3	ГОСТ 34028-2016	ø10 А240 L=2160	14	1.33	18.62
9	ГОСТ 34028-2016	ø25 А400 L=250	32	0.96	30.82
		Бетон кл.С20/25 $м^3$	3.576		

Ведомость деталей

поз.	Эскиз	
Хм-1	440; 360; 280; 360	L=1440мм
Хм-2	440; 520; 440; 360	L=1760мм
Хм-3	440; 720; 640; 360	L=2160мм

1. Бетонные работы по возведению монолитных конструкции выполнить в соответствии с указаниями СНиП РК 5.03-37-2005 "Несущие и ограждающие конструкции.
2. Хомуты Хм-1 крепить к рабочей арматуре вязальной проволокой.
4. Опалубку снимать только после достижения бетоном 75% проектной прочности.

Согласовано:

Часть ТС	Е.Е.Ерлен	20.07.25
Часть АС	Меделхан Ж	20.07.25

Взам. инв. N | Подпись и дата | Инв. N подл.

Изм.	Кол.уч	Лист	N док.	Подпись	Дата
					2025
ГИП		Султангалиев			07.06.25
Проверил		Султангалиев			07.06.25
Исполнитель		Меделхан Ж			07.06.25
Н. контроль		Туркестанбаев			07.06.25

265-1-2025 АС

«Строительство паропровода для индустриальной зоны «Онтустик» с тепловым пунктом г. Шымкент» (Корректировка сметной документации).

Паропровод

Стадия	Лист	Листов
РП	114	133

Двухветвевые колонна ОН-52

ТОО «Әсем Жоба Құрылыс» г.Шымкент-2025г.

Копировал | Формат А3

Двухветвевые колонна ОН-53

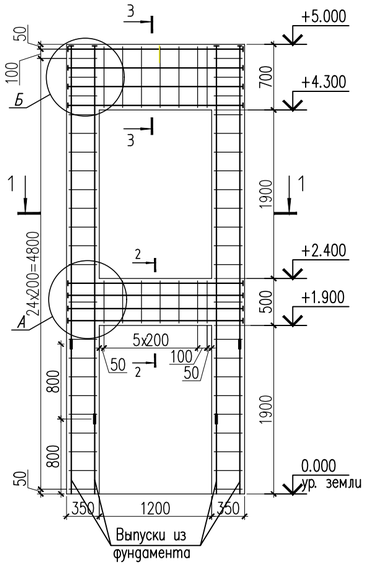

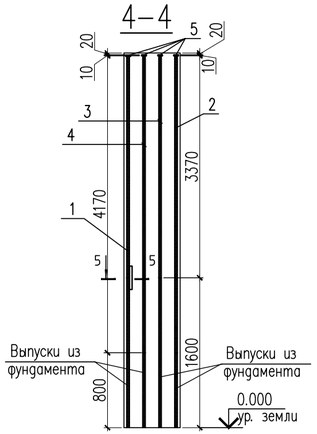

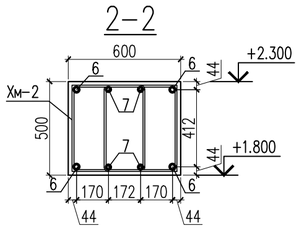

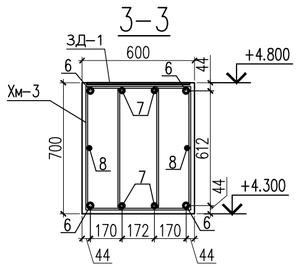

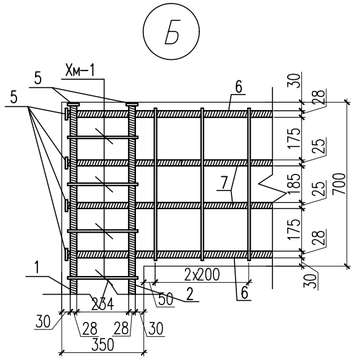

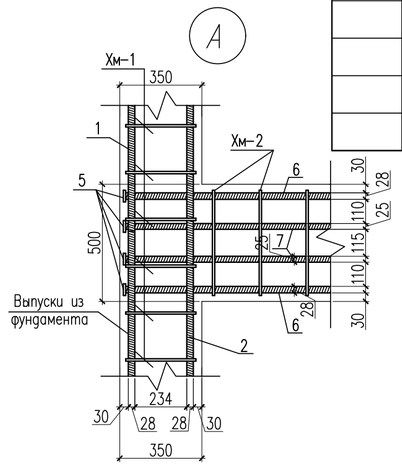

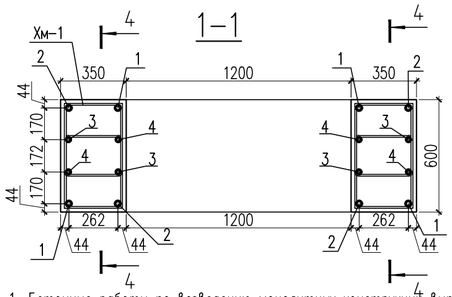

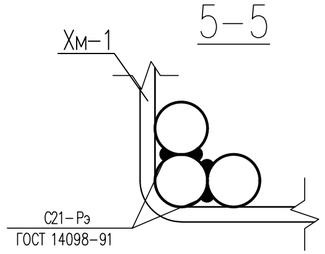

1. Бетонные работы по возведению монолитных конструкций выполнить в соответствии с указаниями СНиП РК 5.03-37-2005 "Несущие и ограждающие конструкции.
2. Хомуты Хм-1 крепить к рабочей арматуре вязальной проволокой.
4. Опалубку снимать только после достижения бетоном 75% проектной прочности.

Спецификация материалов

Поз.	Обозначение	Наименование	Кол.	Масса ед.,кг.	Примеч.
		Двухветвевые колонна	1	455.83	
1	ГОСТ 34028-2016	ø25 А400 L=3370	4	12.98	51.93
2	ГОСТ 34028-2016	ø25 А400 L=4170	4	16.06	64.26
3	ГОСТ 34028-2016	ø20 А400 L=3370	4	8.31	33.24
4	ГОСТ 34028-2016	ø20 А400 L=4170	4	10.28	41.13
Хм-1	ГОСТ 34028-2016	ø10 А240 L=1440	100	0.888	88.8
5	ГОСТ 19903-74*	Лист 10х50х50 ГОСТ 19903-74* / ВСт3кп2 ГОСТ 380-94*	52	0.19	9.88
6	ГОСТ 34028-2016	ø25 А400 L=1870	8	7.2	57.6
7	ГОСТ 34028-2016	ø20 А400 L=1870	8	4.61	36.88
8	ГОСТ 34028-2016	ø18 А400 L=1870	2	3.73	7.47
Хм-2	ГОСТ 34028-2016	ø10 А240 L=1760	14	1.084	15.17
Хм-3	ГОСТ 34028-2016	ø10 А240 L=2160	14	1.33	18.62
9	ГОСТ 34028-2016	ø25 А400 L=250	32	0.96	30.82
		Бетон кл.С20/25 $м^3$	2.964		

Ведомость деталей

поз.	Эскиз	
Хм-1	440; 360; 280; 360	L=1440мм

Ведомость деталей

поз.	Эскиз	
Хм-2	440; 520; 440; 360	L=1760мм

Ведомость деталей

поз.	Эскиз	
Хм-3	440; 720; 640; 360	L=2160мм

Согласовано:

Часть ТС	Е.Е.Ерлен	20.07.25
Часть АС	Меделхан Ж	20.07.25

Инв. N подл. | Подпись и дата | Взам. инв. N

Изм.	Кол.уч	Лист	N док.	Подпись	Дата
					2025
ГИП		Султангалиев			07.06.25
Проверил		Султангалиев			07.06.25
Исполнитель		Меделхан Ж			07.06.25
Н.контроль		Туркестанбаев			07.06.25

265-1-2025 АС

«Строительство паропровода для индустриальной зоны «Онтустик» с тепловым пунктом г. Шымкент» (Корректировка сметной документации).

Паропровод

Стадия	Лист	Листов
РП	115	133

Двухветвевые колонна ОН-53

ТОО «Әсем Жоба Құрылыс» г.Шымкент-2025г.

Копировал | Формат А3

Двухветвевые колонна ОН-54

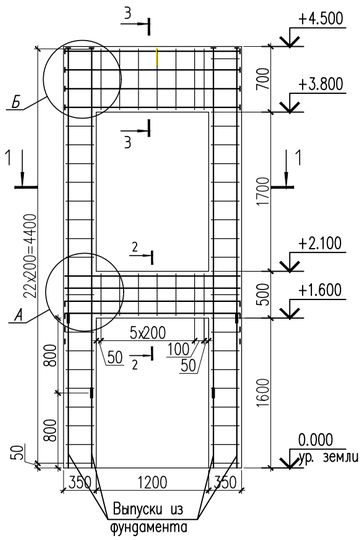

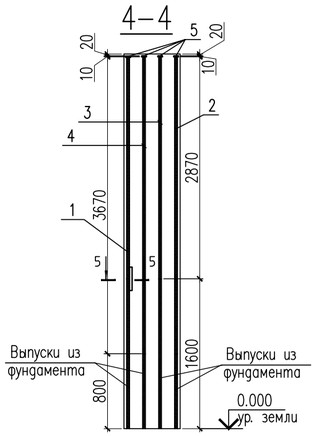

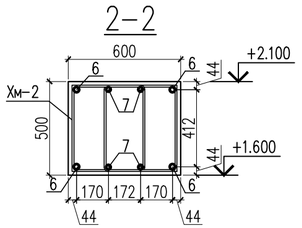

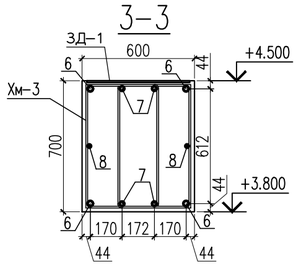

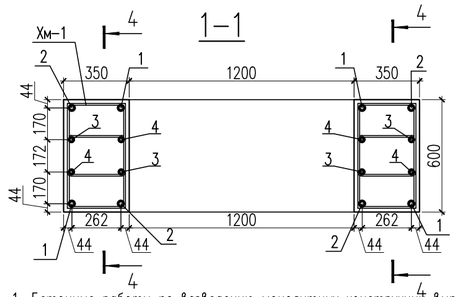

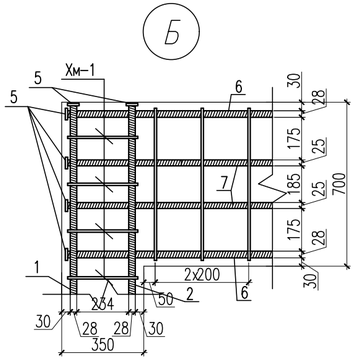

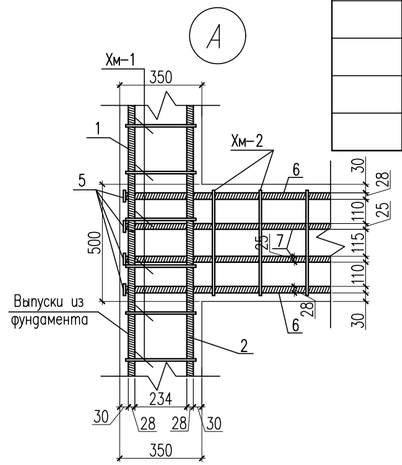

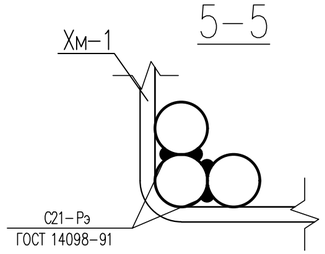

1. Бетонные работы по возведению монолитных конструкций выполнить в соответствии с указаниями СНиП РК 5.03-37-2005 "Несущие и ограждающие конструкции.
2. Хомуты Хм-1 крепить к рабочей арматуре вязальной проволокой.
4. Опалубку снимать только после достижения бетоном 75% проектной прочности.

Спецификация материалов

Поз.	Обозначение	Наименование	Кол.	Масса ед.,кг.	Примеч.
		Двухветвевые колонна	1	423.43	
1	ГОСТ 34028-2016	ø25 А400 L=2870	4	11.05	44.23
2	ГОСТ 34028-2016	ø25 А400 L=3670	4	14.14	56.56
3	ГОСТ 34028-2016	ø20 А400 L=2870	4	7.07	28.31
4	ГОСТ 34028-2016	ø20 А400 L=3670	4	9.05	36.20
Хм-1	ГОСТ 34028-2016	ø10 А240 L=1440	92	0.888	81.69
5	ГОСТ 19903-74*	Лист 10х50х50 ГОСТ 19903-74* / ВСт3кп2 ГОСТ 380-94*	52	0.19	9.88
6	ГОСТ 34028-2016	ø25 А400 L=1870	8	7.20	57.6
7	ГОСТ 34028-2016	ø20 А400 L=1870	8	4.61	36.88
8	ГОСТ 34028-2016	ø18 А400 L=1870	2	3.73	7.47
Хм-2	ГОСТ 34028-2016	ø10 А240 L=1760	14	1.084	15.17
Хм-3	ГОСТ 34028-2016	ø10 А240 L=2160	14	1.33	18.62
9	ГОСТ 34028-2016	ø25 А400 L=250	32	0.96	30.82
		Бетон кл.С20/25 $м^3$	2.754		

Ведомость деталей

поз.	Эскиз	
Хм-1	440; 360; 280; 360	L=1440мм

Ведомость деталей

поз.	Эскиз	
Хм-2	440; 520; 440; 360	L=1760мм

Ведомость деталей

поз.	Эскиз	
Хм-3	440; 720; 640; 360	L=2160мм

Согласовано:

Часть ТС	Е.Е.Ерлен	20.07.25
Часть АС	Меделхан Ж	20.07.25

Инв. N подл. | Подпись и дата | Взам. инв. N

Изм.	Кол.уч	Лист	N док.	Подпись	Дата
					2025
ГИП		Султангалиев			07.06.25
Проверил		Султангалиев			07.06.25
Исполнитель		Меделхан Ж			07.06.25
Н.контроль		Туркестанбаев			07.06.25

265-1-2025 АС

«Строительство паропровода для индустриальной зоны «Онтустик» с тепловым пунктом г. Шымкент»
(Корректировка сметной документации).

Паропровод

Стадия	Лист	Листов
РП	116	133

Двухветвевые колонна ОН-54

ТОО «Әсем Жоба Құрылыс» г.Шымкент-2025г.

Копировал | Формат А3

Двухветвевые колонна ОН-55,56,57

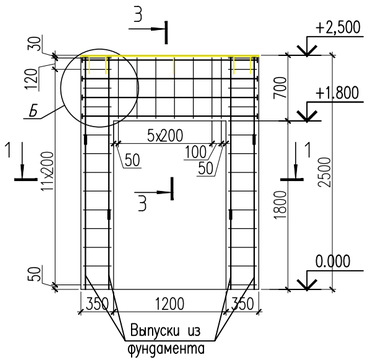

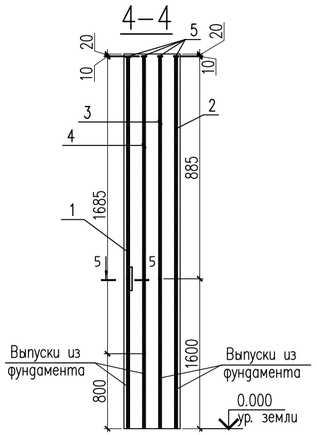

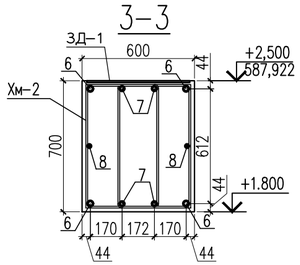

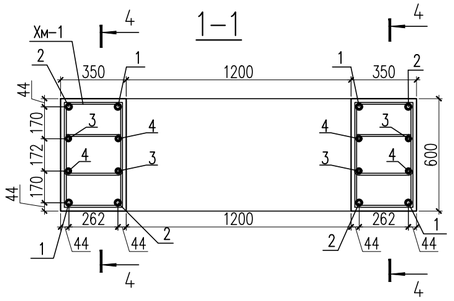

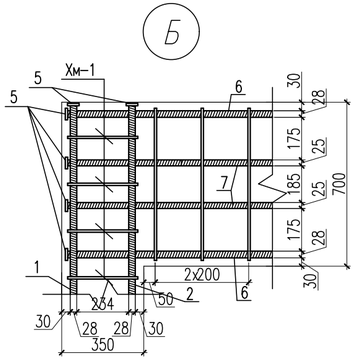

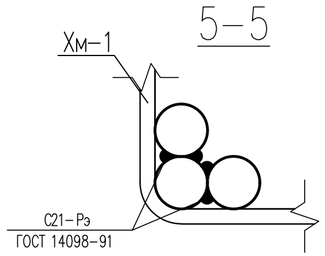

1. Бетонные работы по возведению монолитных конструкции выполнить в соответствии с указаниями СНиП РК 5.03-37-2005 "Несущие и ограждающие конструкции.
2. Хомуты Хм-1 крепить к рабочей арматуре вязальной проволокой.
4. Опалубку снимать только после достижения бетоном 75% проектной прочности.

Спецификация материалов

Поз.	Обозначение	Наименование	Кол.	Масса ед., кг.	Примеч.
		Двухветвевые колонна	3	213.78	
1	ГОСТ 34028-2016	ø25А400 L=885	4	3.41	13.64
2	ГОСТ 34028-2016	ø25 А400 L=1685	4	6.49	25.97
3	ГОСТ 34028-2016	ø20 А400 L=885	4	2.18	8.73
4	ГОСТ 34028-2016	ø20 А400 L=1685	4	4.15	16.62
Хм-1	ГОСТ 34028-2016	ø10 А240 L=1440	46	0.888	40.85
5	ГОСТ 19903-74*	Лист 10х50х50 ГОСТ 19903-74* / ВСт3кп2 ГОСТ 380-94*	20	0.19	3.8
6	ГОСТ 34028-2016	ø25 А400 L=1870	4	7.20	28.82
7	ГОСТ 34028-2016	ø20 А400 L=1870	4	4.61	18.44
8	ГОСТ 34028-2016	ø18 А400 L=1870	2	3.73	7.47
Хм-2	ГОСТ 34028-2016	ø10 А240 L=2160	14	1.33	18.62
9	ГОСТ 34028-2016	ø25 А400 L=250	32	0.96	30.82
		Бетон кл.С20/25 $м^3$	1.55		

Ведомость деталей

поз.	Эскиз
Хм-1	440; 360; 360; 280; L=1440мм

Ведомость деталей

поз.	Эскиз
Хм-3	440; 720; 360; 640; L=2160мм

Согласовано:
Часть ТС — Е.Е.Ерлен — 20.07.25
Часть АС — Меделхан Ж — 20.07.25

Инв. N подл. | Подпись и дата | Взам. инв. N

Изм.	Кол.уч	Лист	N док.	Подпись	Дата
ГИП		Султангалиев			07.06.25
Проверил		Султангалиев			07.06.25
Исполнитель		Меделхан Ж			07.06.25
Н.контроль		Туркестанбаев			07.06.25

2025

265-1-2025 АС

«Строительство паропровода для индустриальной зоны «Онтустик» с тепловым пунктом г. Шымкент»
(Корректировка сметной документации).

Паропровод

Стадия	Лист	Листов
РП	117	133

Двухветвевые колонна ОН-55,56,57

ТОО «Әсем Жоба Құрылыс» г.Шымкент-2025г.

Копировал | Формат А3

Опора неподвижная четырехупорная трубопроводов ø325х8

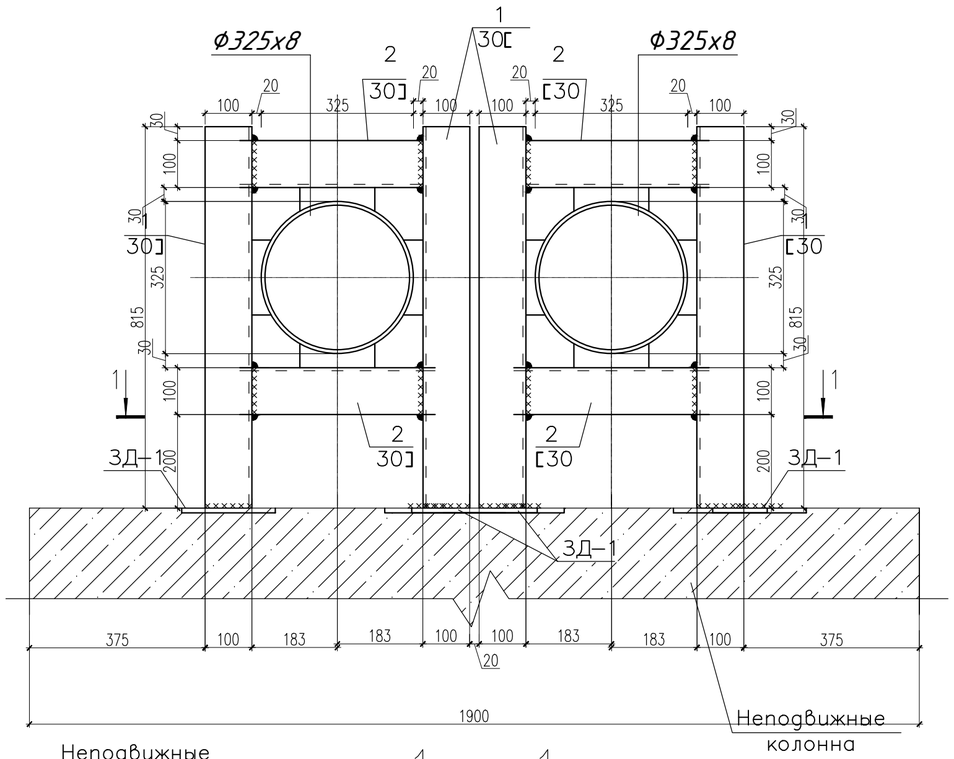

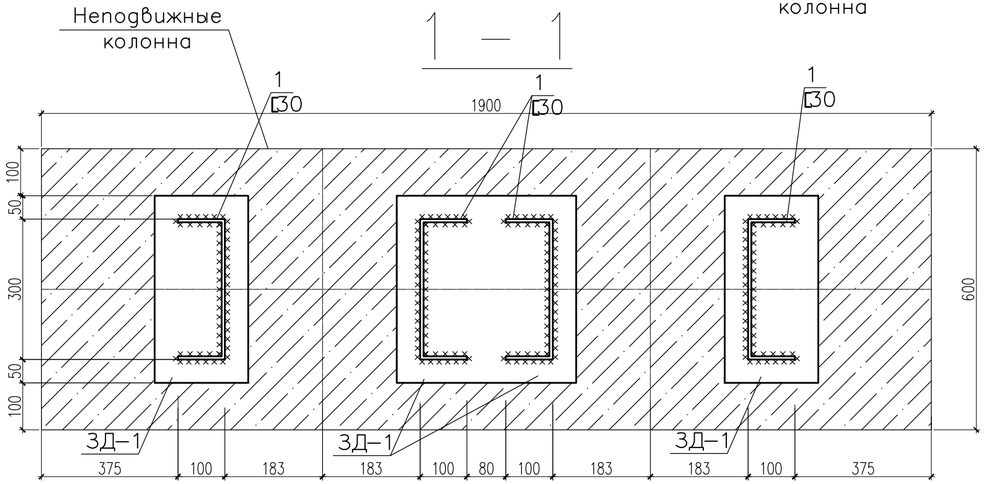

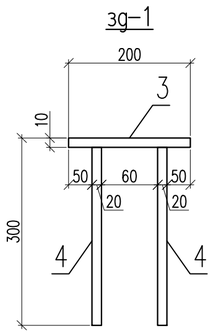

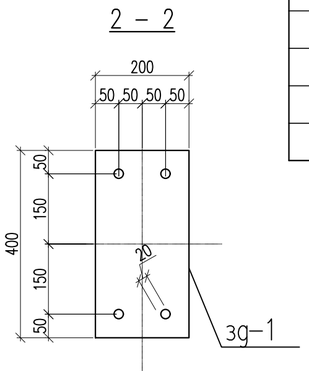

Спецификация материалов

Поз.	Обозначение	Наименование	Кол.	Масса ед., кг.	Примеч.
		Четырехупорная трубопроводов ø377х10	34		
1	ГОСТ 8240-97	Швеллер [30 L=815мм	4	25.91	103.67
2	ГОСТ 8240-97	Швеллер [30 L=365мм	4	11.60	46.43
		зд-1	4	10.24	40.96
3	ГОСТ 19903-74*	Лист 10х400х200 ГОСТ 19903-74* / С245 ГОСТ 27772-88*	1	6.28	6.28
4	ГОСТ 34028-2016	ø20 А400 L=300	4	0.99	3.96

Все заводские соединения - сварные, монтажные - на монтажной сварке и болтах нормальной точности класса В. Указанные на чертежах размеры заводских угловых швов приняты из условия их выполнения полуавтоматической сваркой в среде углекислого газа проволокой d=1.4-2.0мм в нижнем положении.

Изм.	Кол.уч	Лист	N док.	Подпись	Дата
ГИП		Султангалиев			07.06.25
Проверил		Султангалиев			07.06.25
Исполнитель		Меделхан Ж			07.06.25
Н.контроль		Туркестанбаев			07.06.25

2025

265-1-2025 АС

«Строительство паропровода для индустриальной зоны «Онтустик» с тепловым пунктом г. Шымкент» (Корректировка сметной документации).

Паропровод

Стадия	Лист	Листов
РП	118	133

Четырехупорная трубопроводов ø325х8

ТОО «Әсем Жоба Құрылыс» г.Шымкент-2025г.

Согласовано:

Часть ТС	Е.Е.Ерлен		20.07.25
Часть АС	Меделхан Ж		20.07.25

Инв. N подл. | Подпись и дата | Взам. инв. N

Копировал | Формат А3

Опора неподвижная четырехупорная трубопроводов ⌀273х7

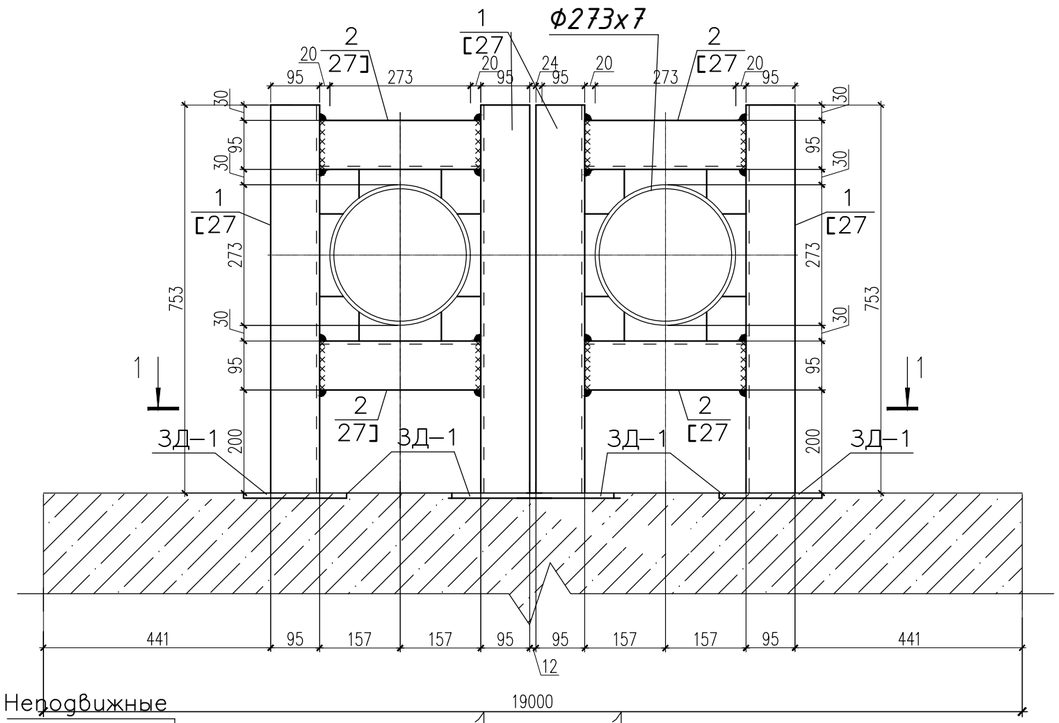

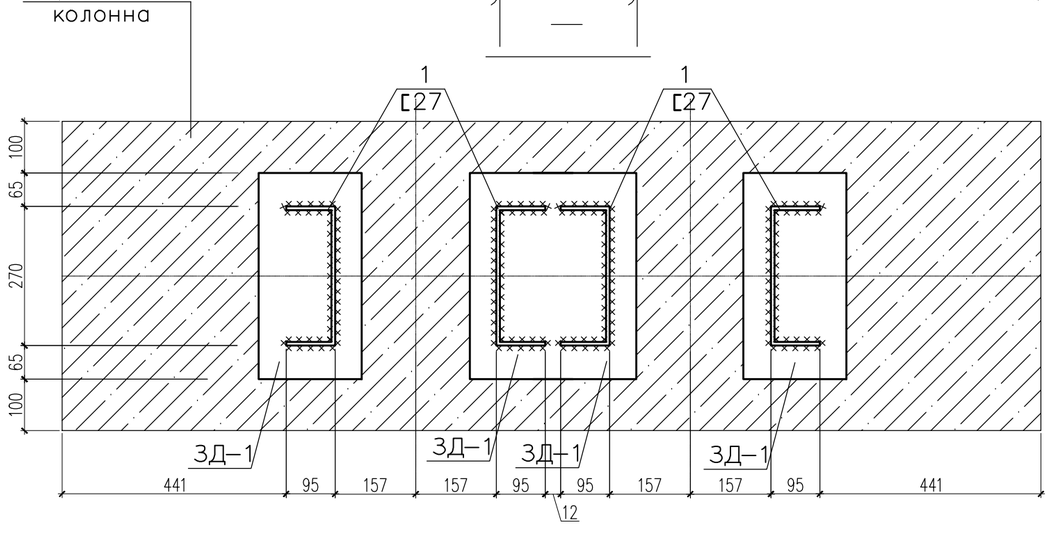

зд–1

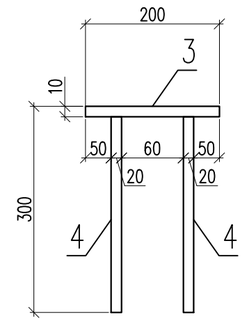

2 – 2

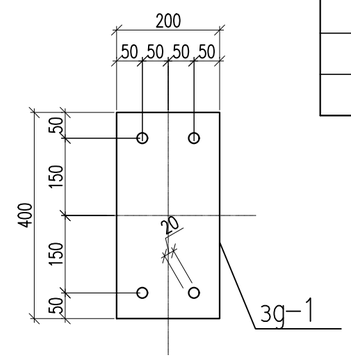

Спецификация материалов

Поз.	Обозначение	Наименование	Кол.	Масса ед., кг.	Примеч.
		Четырехупорная трубопроводов ⌀273х7	8		
1	ГОСТ 8240–97	Швеллер [27 L=753мм	4	20.86	83.44
2	ГОСТ 8240–97	Швеллер [27 L=313мм	4	8.67	34.68
		зд–1	4	10.24	40.96
3	ГОСТ 19903–74*	Лист 10х400х200 ГОСТ 19903–74* / С245 ГОСТ 27772–88*	1	6.28	6.28
4	ГОСТ 34028–2016	⌀20 А400 L=300	4	0.99	3.96

Все заводские соединения – сварные, монтажные – на монтажной сварке и болтах нормальной точности класса В. Указанные на чертежах размеры заводских угловых швов приняты из условия их выполнения полуавтоматической сваркой в среде углекислого газа проволокой d=1.4–2.0мм в нижнем положении.

Изм.	Кол.уч	Лист	N док.	Подпись	Дата
ГИП		Султангалиев			07.06.25
Проверил		Султангалиев			07.06.25
Исполнитель		Меделхан Ж			07.06.25
Н.контроль		Туркестанбаев			07.06.25

2025

265–1–2025 АС

«Строительство паропровода для индустриальной зоны «Онтустик» с тепловым пунктом г. Шымкент» (Корректировка сметной документации).

Паропровод

Стадия	Лист	Листов
РП	119	133

Четырехупорная трубопроводов ⌀273х7

ТОО «Әсем Жоба Құрылыс» г.Шымкент–2025г.

Согласовано:

Часть ТС	Е.Е.Ерлан	20.07.25
Часть АС	Меделхан Ж	20.07.25

Взам. инв. N

Подпись и дата

Инв. N подл.

Копировал

Формат А3

Опора неподвижная четырехупорная трубопроводов ⌀219х6

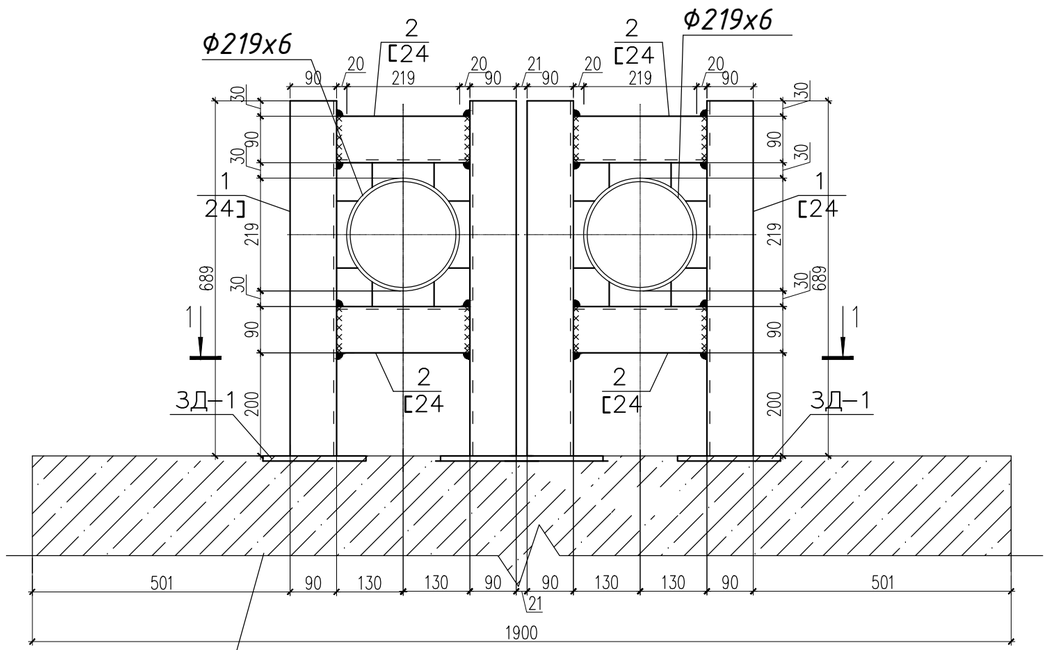

1 — 1

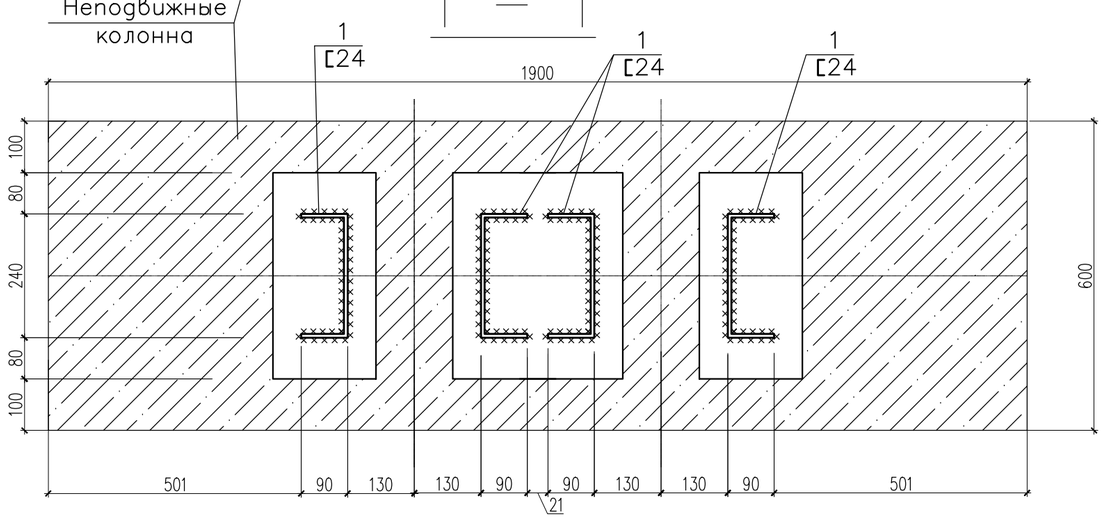

зд-1

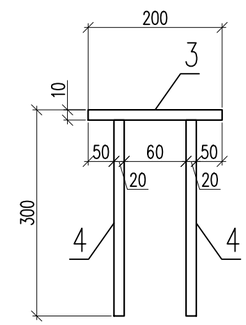

2 — 2

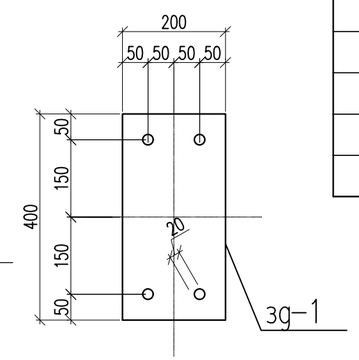

Спецификация материалов

Поз.	Обозначение	Наименование	Кол.	Масса ед.,кг.	Примеч.
		Четырехупорная трубопроводов ⌀219х6	9		
5	ГОСТ 8240-97	Швеллер [24 L=690мм	4	16.56	66.24
6	ГОСТ 8240-97	Швеллер [24 L=260мм	4	6.24	24.96
		зд-1	4	10.24	40.96
3	ГОСТ 19903-74*	Лист 10х400х200 ГОСТ 19903-74* / С245 ГОСТ 27772-88*	1	6.28	6.28
4	ГОСТ 34028-2016	⌀20 А400 L=300	4	0.99	3.96

Все заводские соединения - сварные, монтажные - на монтажной сварке и болтах нормальной точности класса В. Указанные на чертежах размеры заводских угловых швов приняты из условия их выполнения полуавтоматической сваркой в среде углекислого газа проволокой d=1.4-2.0мм в нижнем положении.

Изм.	Кол.уч	Лист	N док.	Подпись	Дата
					2025
ГИП		Султангалиев			07.06.25
Проверил		Султангалиев			07.06.25
Исполнитель		Меделхан Ж			07.06.25
Н.контроль		Туркестанбаев			07.06.25

265-1-2025 АС

«Строительство паропровода для индустриальной зоны «Онтустик» с тепловым пунктом г. Шымкент» (Корректировка сметной документации).

Паропровод

Стадия	Лист	Листов
РП	120	133

Четырехупорная трубопроводов ⌀219х6

ТОО «Әсем Жоба Құрылыс» г.Шымкент-2025г.

Копировал Формат А3

Согласовано:

Часть ТС	Е.Е.Ердиен	20.07.25
Часть АС	Меделхан Ж	20.07.25

Взам. инв. N

Подпись и дата

Инв. N подл.

Опора неподвижная четырехупорная трубопроводов ø159х4.5

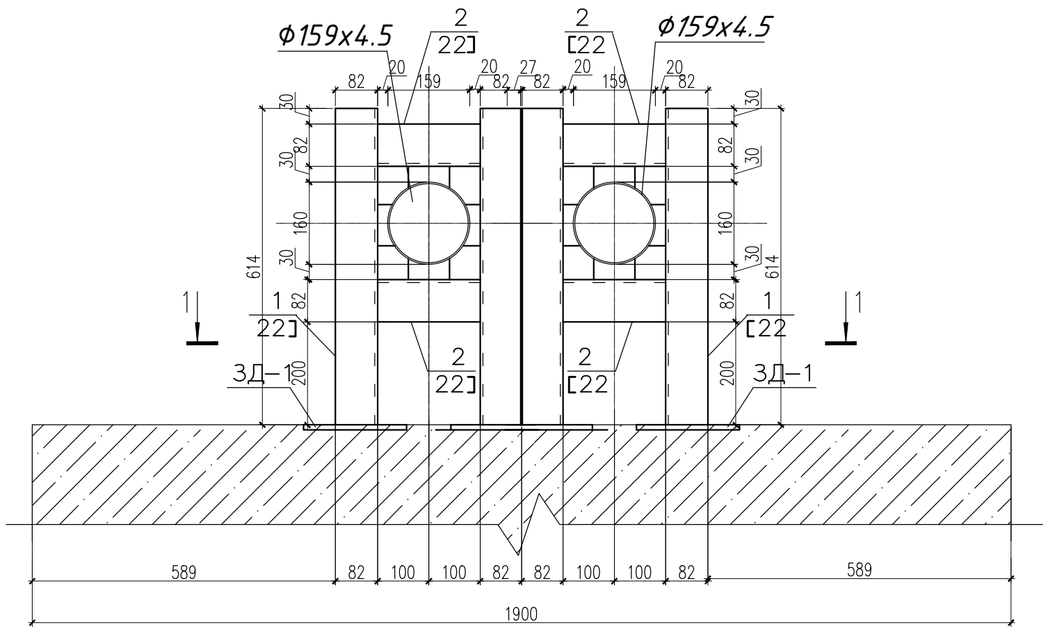

1 — 1

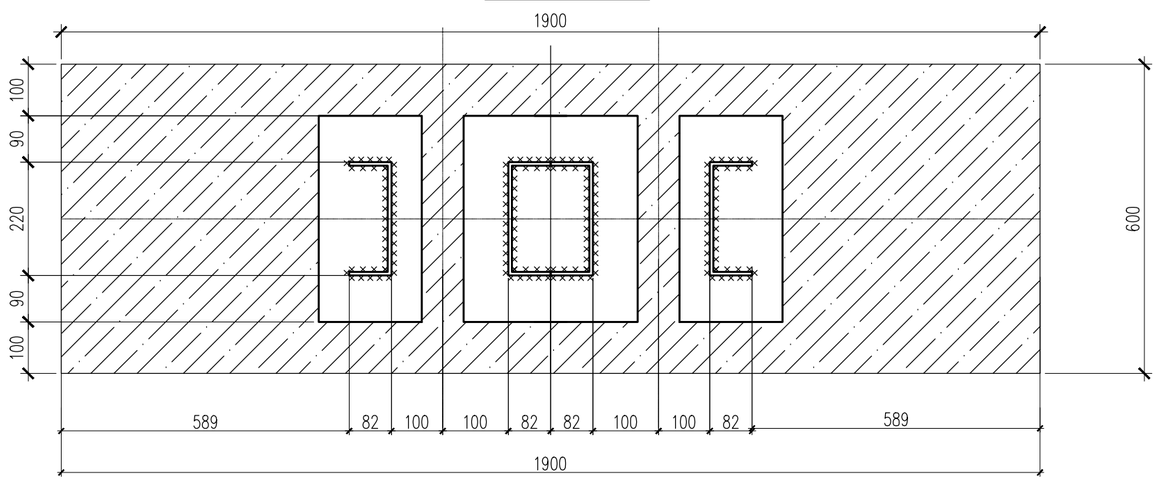

зд-1

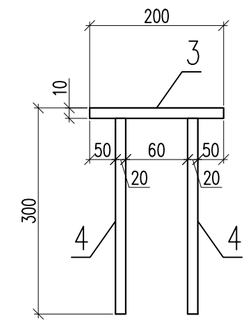

2 — 2

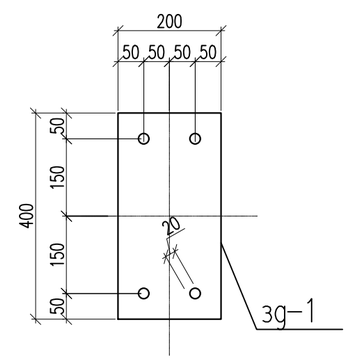

Спецификация материалов

Поз.	Обозначение	Наименование	Кол.	Масса ед., кг.	Примеч.
		Четырехупорная трубопроводов ø159х4.5	5		
1	ГОСТ 8240-97	Швеллер [22 L=610мм	4	12.81	51.24
2	ГОСТ 8240-97	Швеллер [22 L=200мм	4	4.2	16.8
		зд-1	4	10.24	40.96
3	ГОСТ 19903-74*	Лист 10х400х200 ГОСТ 19903-74* / С245 ГОСТ 27772-88*	1	6.28	6.28
4	ГОСТ 34028-2016	ø20 А400 L=300	4	0.99	3.96

Все заводские соединения - сварные, монтажные - на монтажной сварке и болтах нормальной точности класса В. Указанные на чертежах размеры заводских угловых швов приняты из условия их выполнения полуавтоматической сваркой в среде углекислого газа проволокой d=1.4-2.0мм в нижнем положении.

Изм.	Кол.уч	Лист	N док.	Подпись	Дата
					2025

265-1-2025 АС

«Строительство паропровода для индустриальной зоны «Онтустик» с тепловым пунктом г. Шымкент» (Корректировка сметной документации).

ГИП	Султангалиев		07.06.25
Проверил	Султангалиев		07.06.25
Исполнитель	Меделхан Ж		07.06.25
Н.контроль	Туркестанбаев		07.06.25

Паропровод

Стадия	Лист	Листов
РП	121	133

Четырехупорная трубопроводов ø159х4.5

ТОО «Әсем Жоба Құрылыс» г.Шымкент-2025г.

Согласовано:

Часть ТС	Е.Е.Ерлен	20.07.25
Часть АС	Меделхан Ж	20.07.25

Взам. инв. N | Подпись и дата | Инв. N подл.

Копировал | Формат А3

Опора неподвижная четырехупорная трубопроводов ø108х4

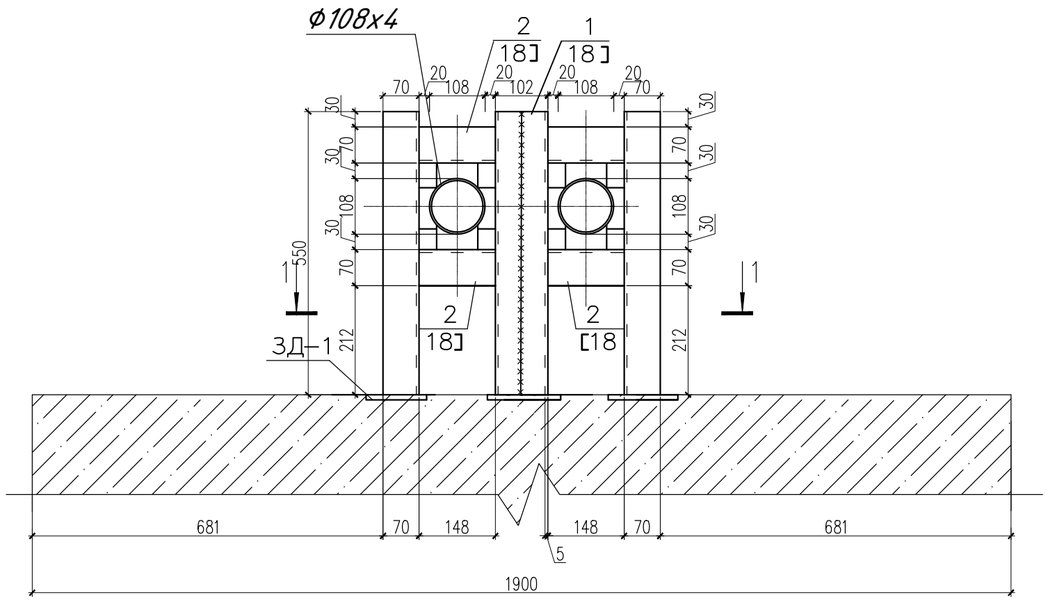

1 — 1

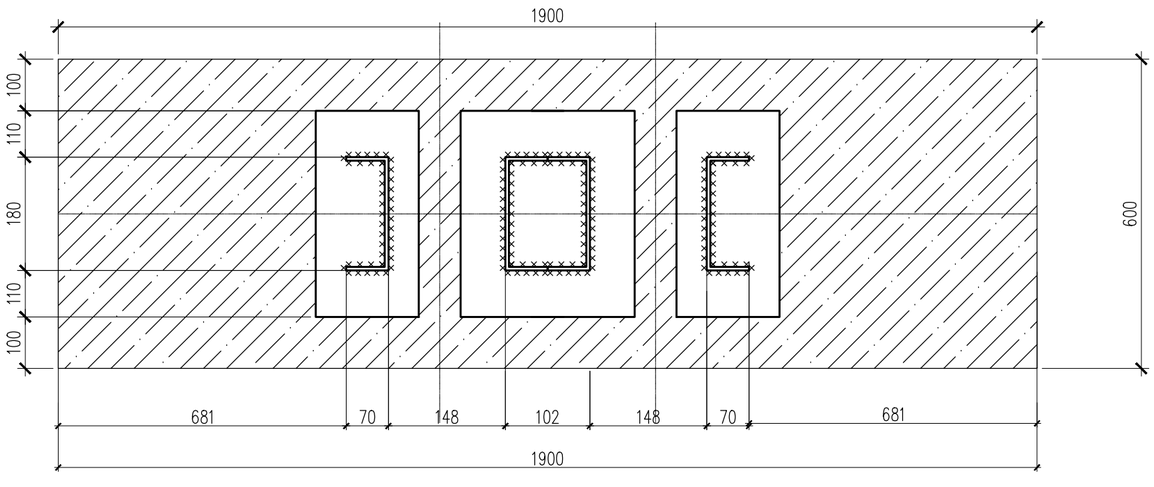

зд-1

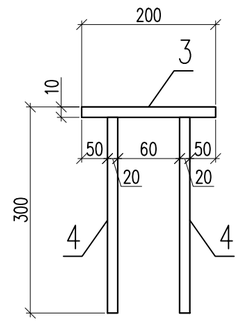

2 — 2

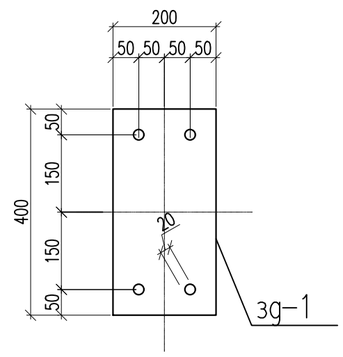

Спецификация материалов

Поз.	Обозначение	Наименование	Кол.	Масса ед., кг.	Примеч.
		Четырехупорная трубопроводов ø159х4.5	2		
1	ГОСТ 8240-97	Швеллер [18 L=550мм	4	8.96	35.86
2	ГОСТ 8240-97	Швеллер [18 L=150мм	4	2.44	9.78
		зд-1	4	10.24	40.96
3	ГОСТ 19903-74*	Лист $\frac{10х400х200\ ГОСТ\ 19903-74*}{С245\ ГОСТ\ 27772-88*}$	1	6.28	6.28
4	ГОСТ 34028-2016	ø20 А400 L=300	4	0.99	3.96

Все заводские соединения - сварные, монтажные - на монтажной сварке и болтах нормальной точности класса В. Указанные на чертежах размеры заводских угловых швов приняты из условия их выполнения полуавтоматической сваркой в среде углекислого газа проволокой d=1.4-2.0мм в нижнем положении.

Изм.	Кол.уч	Лист	N док.	Подпись	Дата
					2025
ГИП		Султангалиев			07.06.25
Проверил		Султангалиев			07.06.25
Исполнитель		Меделхан Ж			07.06.25
Н.контроль		Туркестанбаев			07.06.25

265-1-2025 АС

«Строительство паропровода для индустриальной зоны «Онтустик» с тепловым пунктом г. Шымкент» (Корректировка сметной документации).

Паропровод

Стадия	Лист	Листов
РП	122	133

Четырехупорная трубопроводов ø108Х4

ТОО «Әсем Жоба Құрылыс» г.Шымкент-2025г.

Согласовано:

Часть ТС	Е.Е.Ерлен	20.07.25
Часть АС	Меделхан Ж	20.07.25

Взам. инв. N | Подпись и дата | Инв. N подл.

Копировал | Формат А3

Геометрическая схема фермы Ф-1 (ОП2-ОП3)

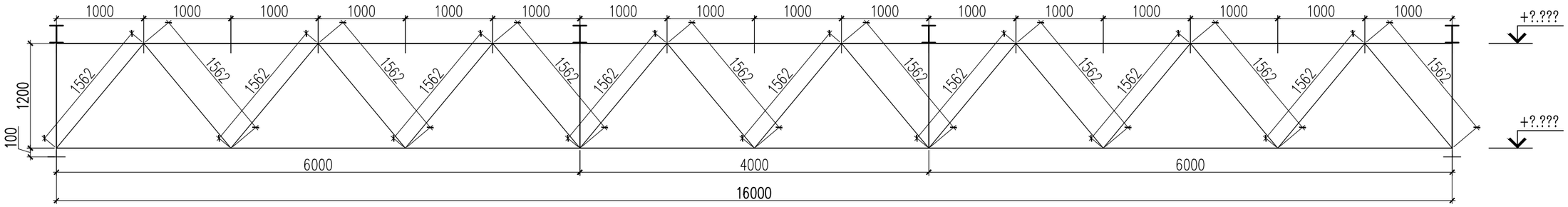

Монтажная схема фермы Ф-1

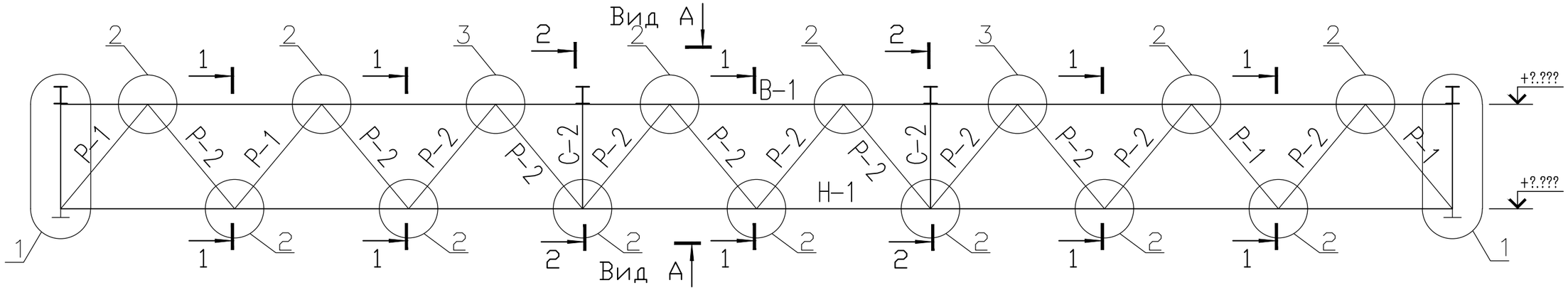

Вид А

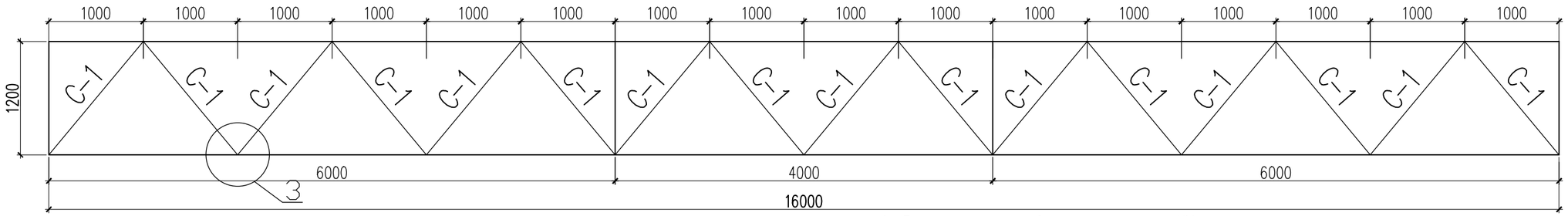

1. Данный лист см. совместно с листами КМ-
2. Строительный подъем фермы должен быть 50мм.
3. Отправочный элемент ферм шаг. 6000мм, выполнить равнополочный стык поесов фермы.
4. Все металлические элементы защищаются лакокрасочным покрытием в 2 слоя эмали ПФ 115 по слою грунта ГФ 21 ГОСТ 25129-82

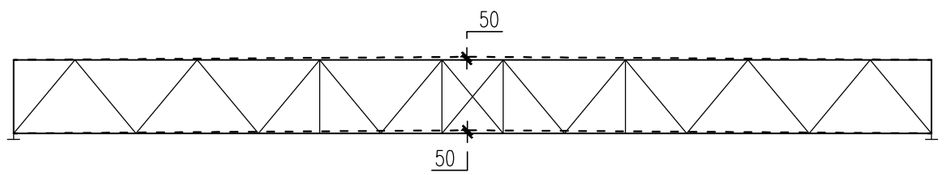

СТЫК УГОЛОК

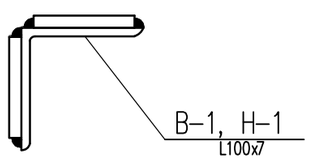

Изм.	Кол.уч	Лист	N док.	Подпись	Дата
					2025
ГИП		Султангалиев			07.06.25
Проверил		Султангалиев			07.06.25
Исполнитель		Меделхан Ж			07.06.25
Н. контроль		Туркестанбаев			07.06.25

265-1-2025 АС

«Строительство паропровода для индустриальной зоны «Онтустик» с тепловым пунктом г. Шымкент» (Корректировка сметной документации).

Паропровод

Стадия	Лист	Листов
РП	123	133

Геометрическая схема фермы Ф-1 (ОП2-ОП3)

ТОО «Әсем Жоба Құрылыс» г.Шымкент-2025г.

Формат А3

Согласовано:

Часть ТС	Е.Е.Ерлен	20.07.25
Часть АС	Меделхан Ж	20.07.25

Взам. инв. N

Подпись и дата

Инв. N подл.

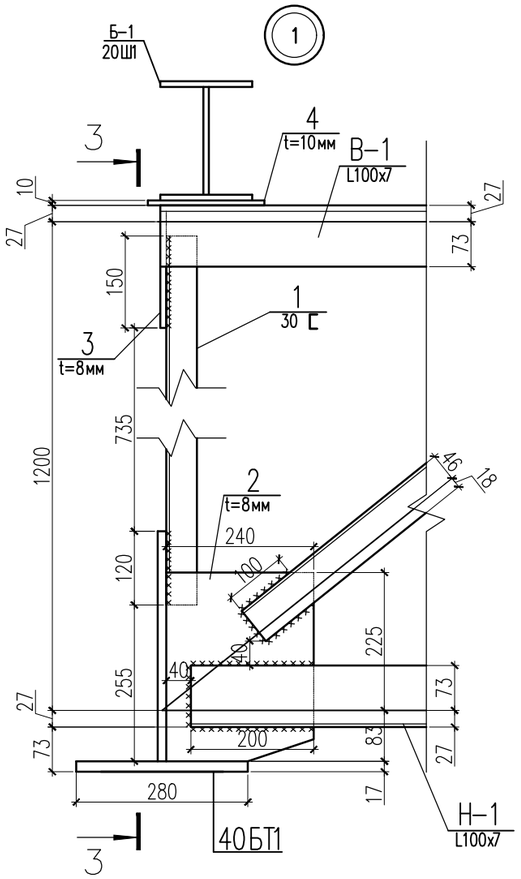

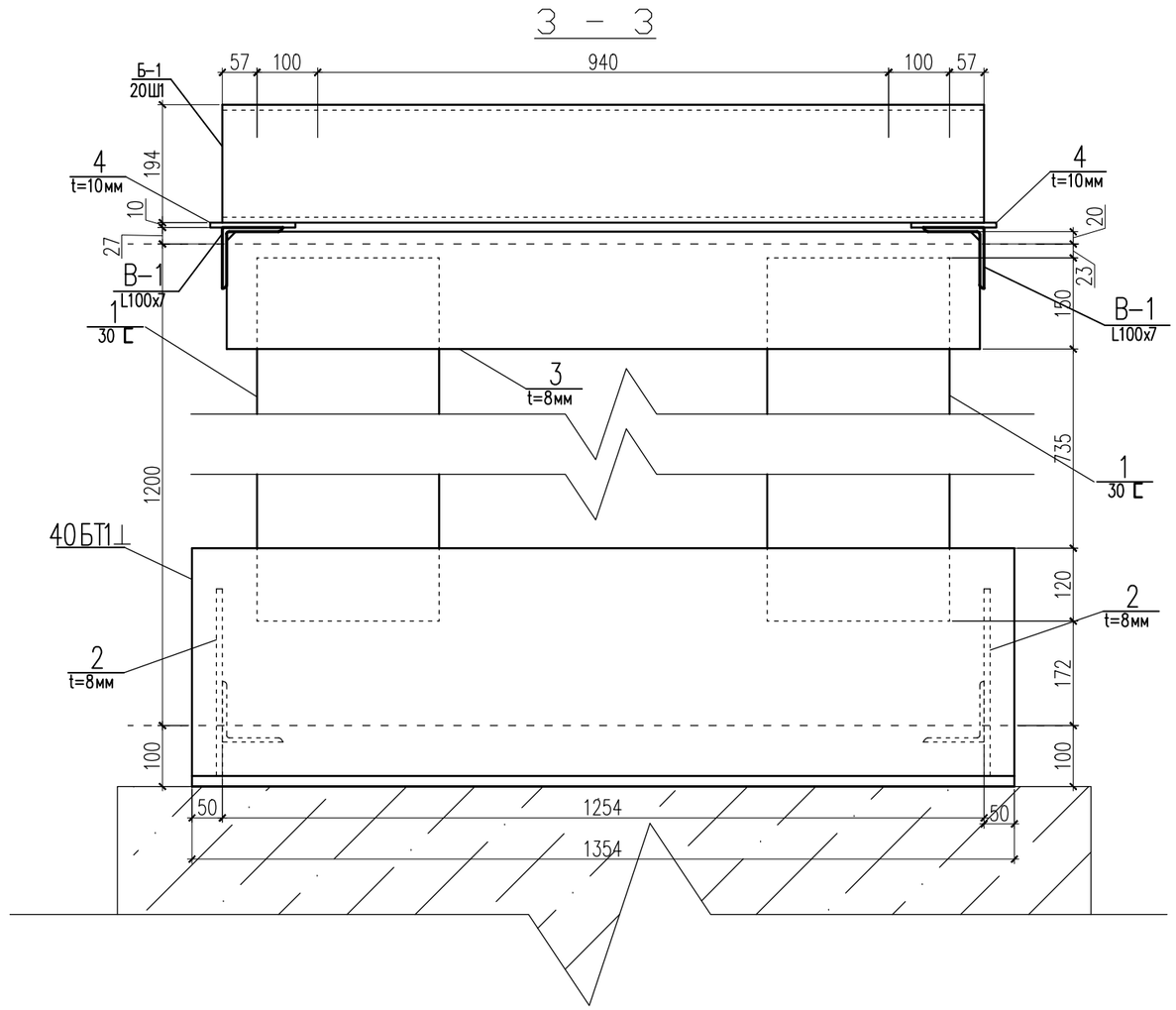

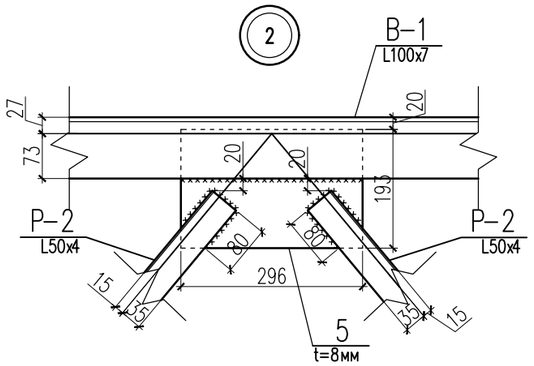

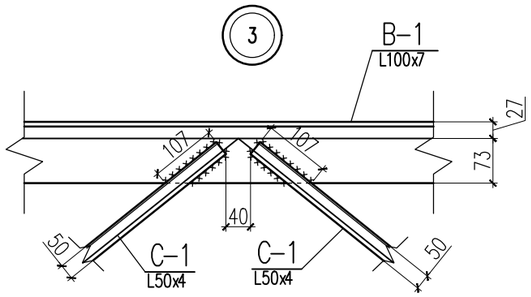

Согласовано:

Часть ТС	Е.Е.Ерлен	20.07.25
Часть АС	Меделхан Ж	20.07.25

Взам. инв. N

Подпись и дата

Инв. N подл.

Изм.	Кол.уч	Лист	N док.	Подпись	Дата
					2025
ГИП		Султангалиев			07.06.25
Проверил		Султангалиев			07.06.25
Исполнитель		Меделхан Ж			07.06.25
Н.контроль		Туркестанбаев			07.06.25

265-1-2025 АС

«Строительство паропровода для индустриальной зоны «Онтустик» с тепловым пунктом г. Шымкент»
(Корректировка сметной документации).

Паропровод

Стадия	Лист	Листов
РП	124	133

Ф-1, Узел 1, 2, 3

ТОО «Әсем Жоба Құрылыс» г.Шымкент-2025г.

Формат А3

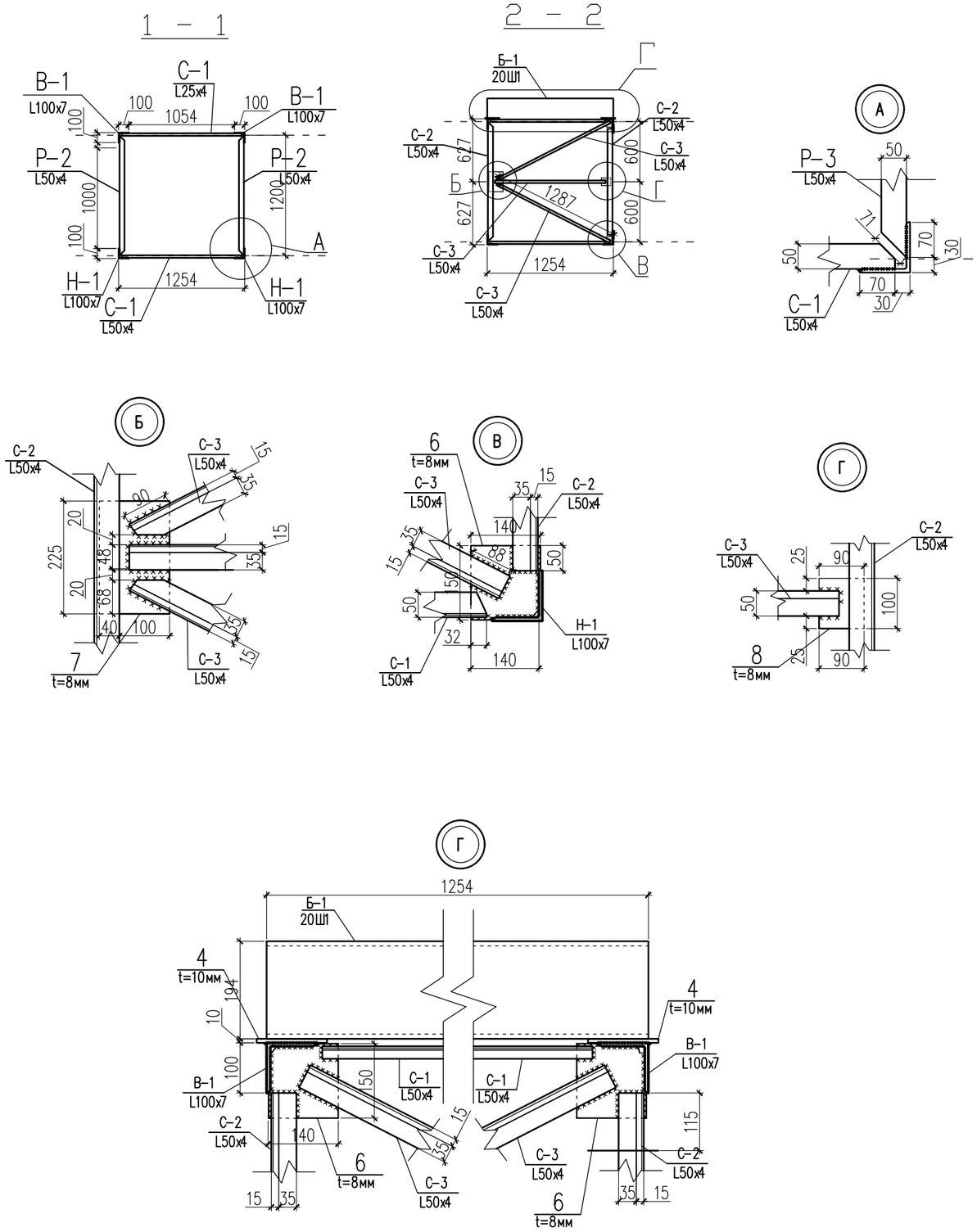

Поз.	Обозначение	Наименование	Кол.	Масса ед., кг.	Примеч.
		Ферма Ф-1 (ОП2-ОП3)	1	1729.22	
В-1	ГОСТ 8509-86 С245	Уголок ∟ 100x7 L=16000мм	2	172.64	345.28
Н-1	ГОСТ 8509-86 С245	Уголок ∟ 100x7 L=16000мм	2	172.64	345.28
Р-1	ГОСТ 8509-86 С245	Уголок ∟ 63x5 п.м.	12.50	4.81	60.12
Р-2	ГОСТ 8509-86 С245	Уголок ∟ 50x4 п.м.	37.48	3.05	114.34
С-1	ГОСТ 8509-86 С245	Уголок ∟ 50x4 п.м.	49.98	3.05	152.44
С-2	ГОСТ 8509-86 С245	Уголок ∟ 50x4 L=1180мм	4	3.60	14.4
С-3	ГОСТ 8509-86 С245	Уголок ∟ 50x4 п.м.	3.78	3.05	11.53
40БТ1	ГОСТ 26020-83	Тавр ⊥ 40БТ1 L=1354мм	2	108	216
20Ш1	ГОСТ 26020-83	двутавр I 20Ш1 L=1254мм	4	38.37	153.48
1	ГОСТ 8240-97	Швеллер [30 L=1005мм	4	32	128
2	ГОСТ 19903-74*	Прокат листовой t=8мм 308x240	4	4.64	18.57
3	ГОСТ 19903-74*	Прокат листовой t=8мм 1240x193	2	15.03	30.05
4	ГОСТ 19903-74*	Прокат листовой t=10мм 190x140	8	2.1	16.8
5	ГОСТ 19903-74*	Прокат листовой t=8мм 296x193	30	3.58	107.4
6	ГОСТ 19903-74*	Прокат листовой t=8мм 140x150	8	1.3	10.4
7	ГОСТ 19903-74*	Прокат листовой t=8мм 225x140	2	2.00	4.00
8	ГОСТ 19903-74*	Прокат листовой t=8мм 100x90	2	0.56	1.13

Согласовано:

Часть ТС	Е.Е.Ерлен	20.07.25
Часть АС	Меделхан Ж	20.07.25

Взам. инв. N

Подпись и дата

Инв. N подл.

Изм.	Кол.уч	Лист	N док.	Подпись	Дата
					2025

265-1-2025 АС

«Строительство паропровода для индустриальной зоны «Онтустик» с тепловым пунктом г. Шымкент»
(Корректировка сметной документации).

ГИП	Султангалиев	07.06.25
Проверил	Султангалиев	07.06.25
Исполнитель	Меделхан Ж	07.06.25
Н.контроль	Туркестанбаев	07.06.25

Паропровод

Стадия	Лист	Листов
РП	125	133

Ф-1, Разрез 1-1, 2-2

ТОО «Әсем Жоба Құрылыс» г.Шымкент-2025г.

Формат А3

Геометрическая схема фермы Ф-2(ОН42-ОП306, 324-325)

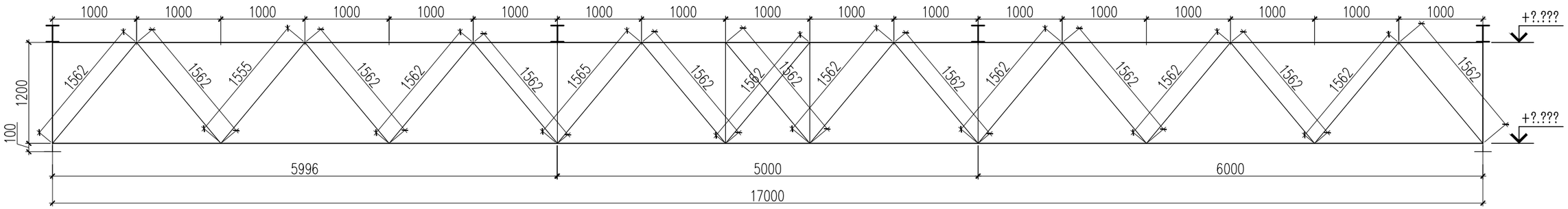

Монтажная схема фермы Ф-2

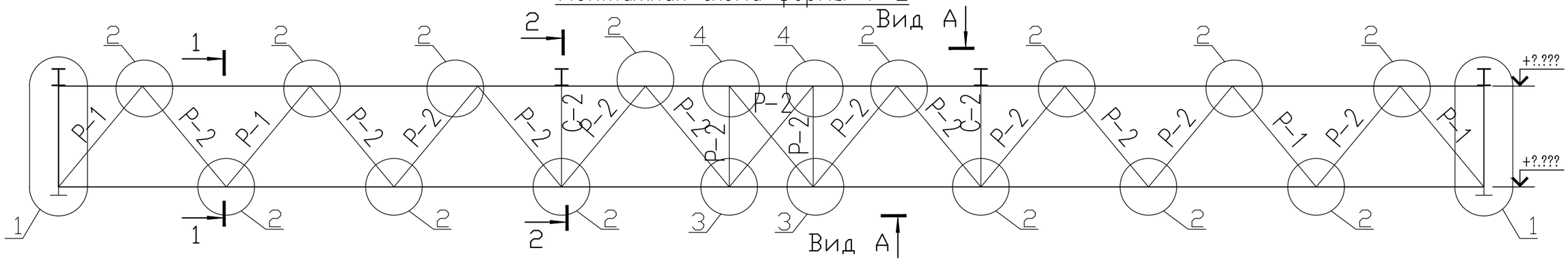

Вид А

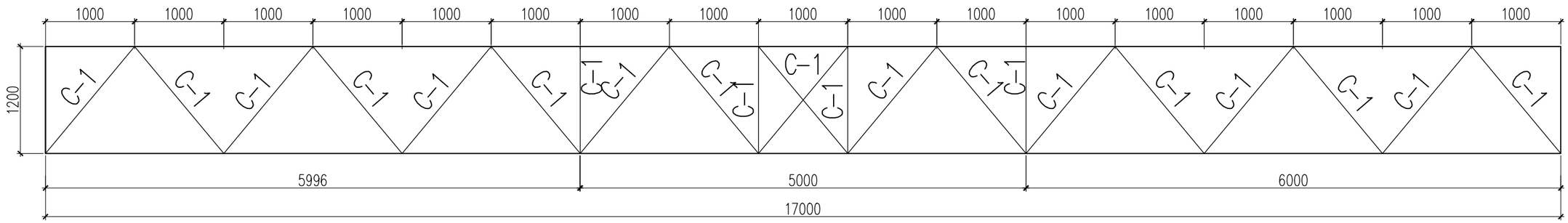

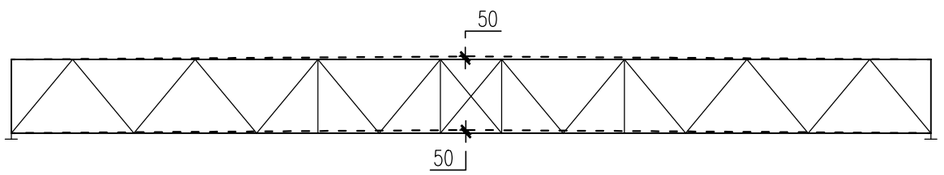

1. Данный лист см. совместно с листами КМ-
2. Строительный подъем фермы должен быть 50мм.
3. Отправочный элемент ферм шаг. 6000мм, выполнить равнополочный стык поесов фермы.
4. Все металлические элементы защищаются лакокрасочным покрытием в 2 слоя эмали ПФ 115 по слою грунта ГФ 21 ГОСТ 25129-82

СТЫК УГОЛОК

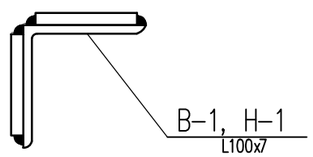

Изм.	Кол.уч	Лист	N док.	Подпись	Дата
					2025
ГИП		Султангалиев			07.06.25
Проверил		Султангалиев			07.06.25
Исполнитель		Меделхан Ж			07.06.25
Н.контроль		Туркестанбаев			07.06.25

265-1-2025 АС

«Строительство паропровода для индустриальной зоны «Онтустик» с тепловым пунктом г. Шымкент» (Корректировка сметной документации).

Паропровод

Стадия	Лист	Листов
РП	126	133

Геометрическая схема фермы Ф-2((ОН42-ОП306, 324-325)

ТОО «Әсем Жоба Құрылыс» г.Шымкент-2025г.

Формат А3

Согласовано:

Часть ТС	Е.Е.Ерлен	20.07.25
Часть АС	Меделхан Ж	20.07.25

Взам. инв. N

Подпись и дата

Инв. N подл.

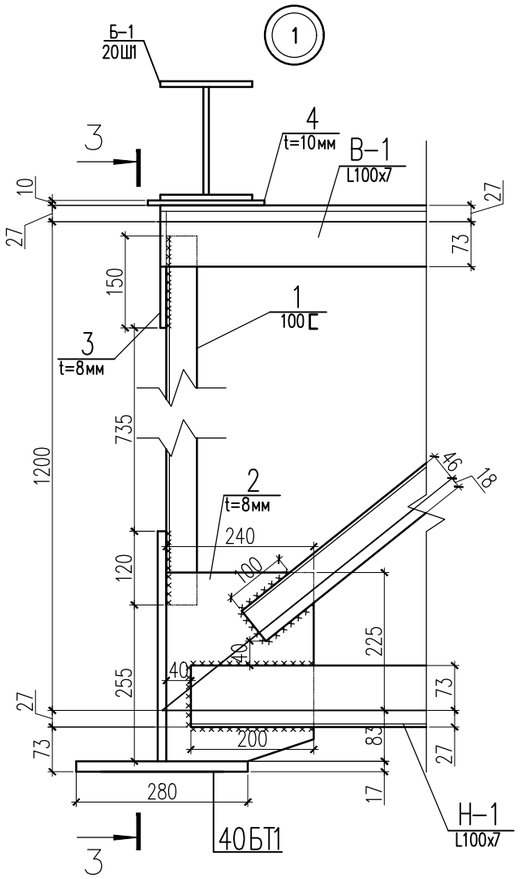

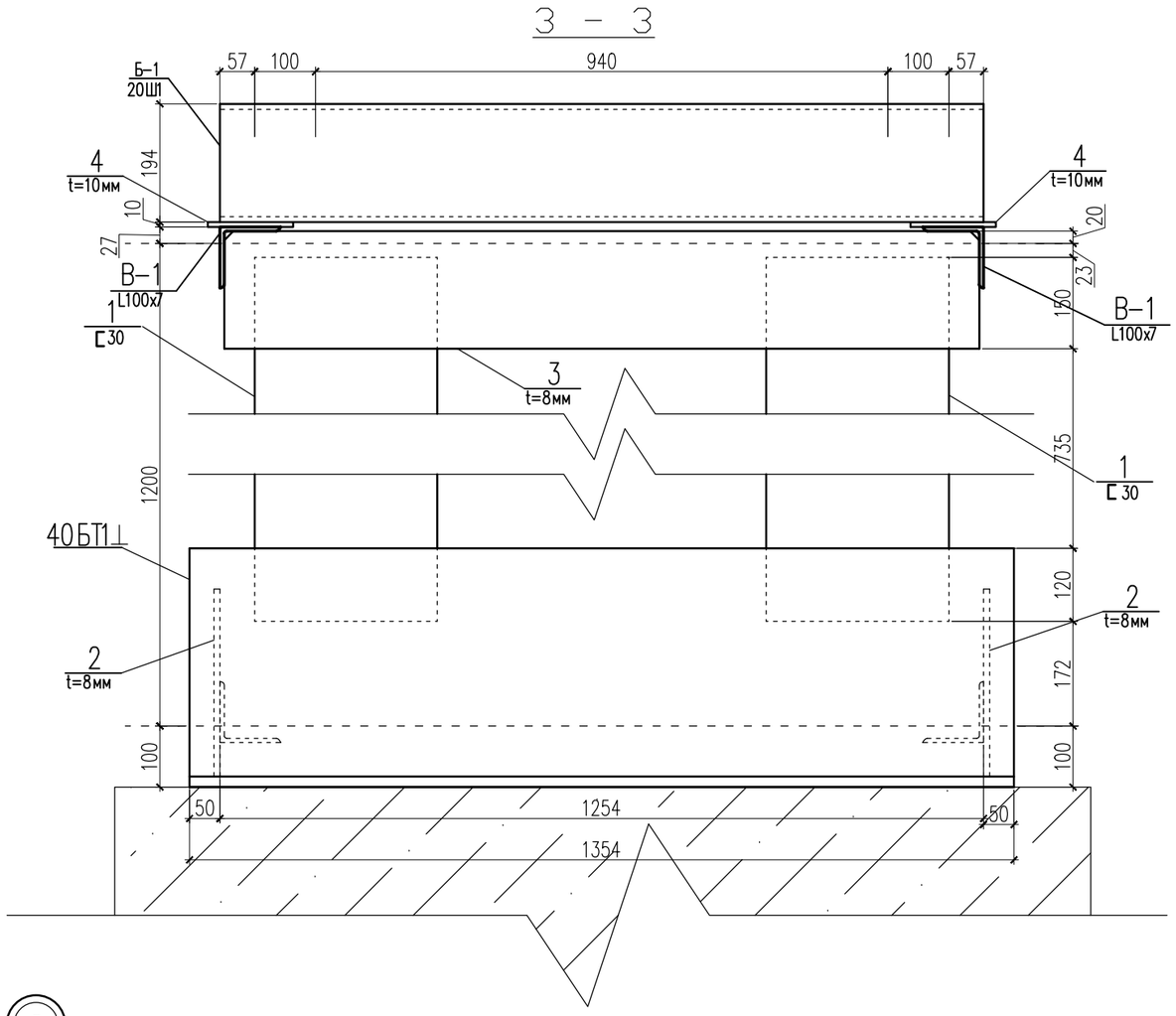

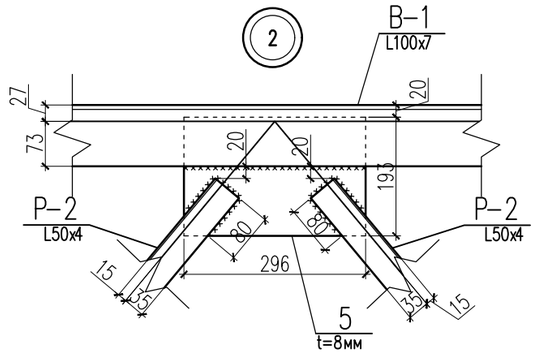

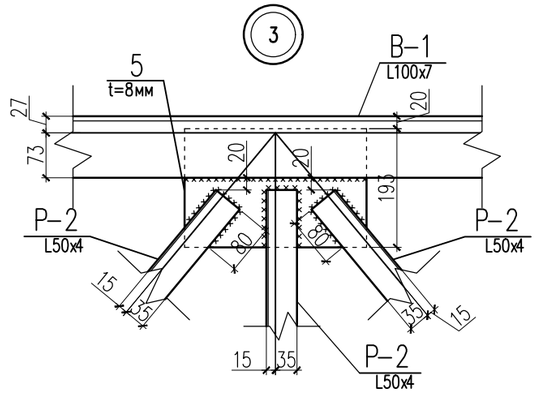

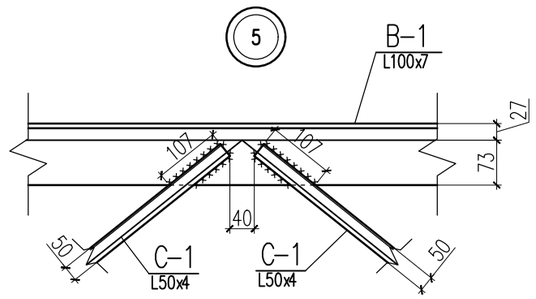

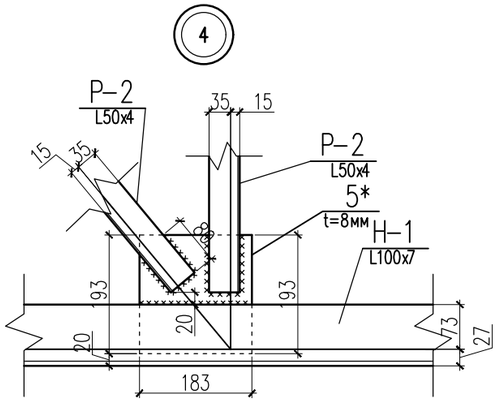

Изм.	Кол.уч	Лист	N док.	Подпись	Дата
					2025
ГИП		Султангалиев			07.06.25
Проверил		Султангалиев			07.06.25
Исполнитель		Меделхан Ж			07.06.25
Н.контроль		Туркестанбаев			07.06.25

265-1-2025 АС

«Строительство паропровода для индустриальной зоны «Онтустик» с тепловым пунктом г. Шымкент»
(Корректировка сметной документации).

Паропровод

Стадия	Лист	Листов
РП	127	133

Ф-2, Узел 1, 2, 3, 4, 5

ТОО «Әсем Жоба Құрылыс» г.Шымкент-2025г.

Согласовано:

Часть ТС	Е.Е.Ерлен	20.07.25
Часть АС	Меделхан Ж	20.07.25

Взам. инв. N

Подпись и дата

Инв. N подл.

Формат А3

1 – 1

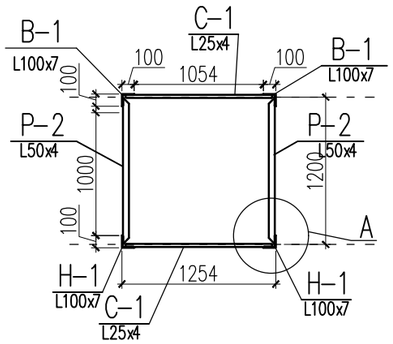

2 – 2

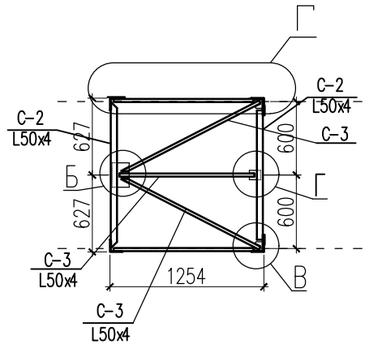

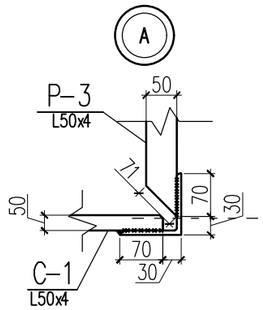

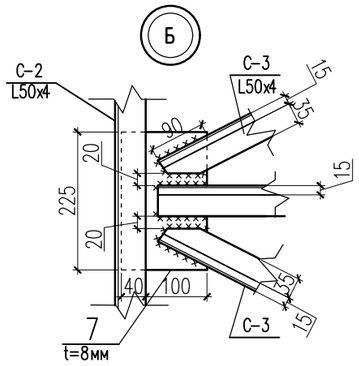

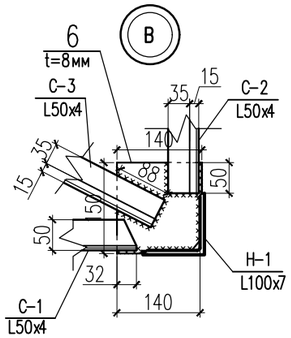

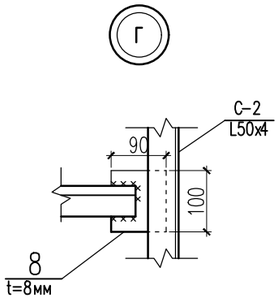

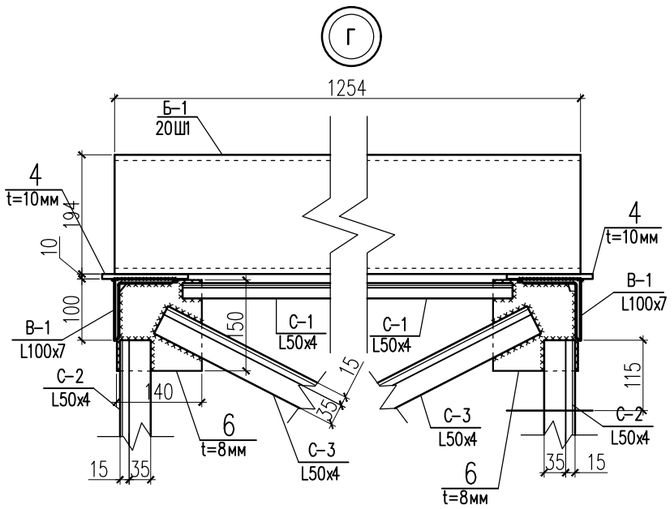

Поз.	Обозначение	Наименование	Кол.	Масса ед., кг.	Примеч.
		Ферма Ф–2(ОН42–ОП306, 324–325)	2	1851.44	
В–1	ГОСТ 8509–86 С245	Уголок ∟ 100х7 L=17000мм	2	183.43	366.86
Н–1	ГОСТ 8509–86 С245	Уголок ∟ 100х7 L=17000мм	2	183.43	366.86
Р–1	ГОСТ 8509–86 С245	Уголок ∟ 63х5 п.м.	12.50	4.81	60.12
Р–2	ГОСТ 8509–86 С245	Уголок ∟ 50х4 п.м.	48.53	3.05	148.01
С–1	ГОСТ 8509–86 С245	Уголок ∟ 50х4 п.м.	61.03	3.05	186.14
С–2	ГОСТ 8509–86 С245	Уголок ∟ 50х4 L=1180мм	4	3.60	14.4
С–3	ГОСТ 8509–86 С245	Уголок ∟ 50х4 п.м.	3.78	3.05	11.53
40БТ1	ГОСТ 26020–83	Тавр ⊥ 40БТ1 L=1354мм	2	108	216
20Ш1	ГОСТ 26020–83	двутавр ⌶ 20Ш1 L=1254мм	4	38.37	153.48
1	ГОСТ 8240–97	Швеллер ⊏30 L=1005мм	4	32	128
2	ГОСТ 19903–74*	Прокат листовой t=8мм 308х240	4	4.64	18.57
3	ГОСТ 19903–74*	Прокат листовой t=8мм 1240х193	2	15.03	30.05
4	ГОСТ 19903–74*	Прокат листовой t=10мм 190х140	8	2.1	16.8
5	ГОСТ 19903–74*	Прокат листовой t=8мм 296х193	32	3.58	114.56
5*	ГОСТ 19903–74*	Прокат листовой t=8мм 185х195	2	2.26	4.53
6	ГОСТ 19903–74*	Прокат листовой t=8мм 140х150	8	1.3	10.4
7	ГОСТ 19903–74*	Прокат листовой t=8мм 225х140	2	2.00	4..00
8	ГОСТ 19903–74*	Прокат листовой t=8мм 100х90	2	0.56	1.13

Согласовано:

Часть ТС	Е.Е.Ерлен	20.07.25
Часть АС	Меделхан Ж	20.07.25

Взам. инв. N

Подпись и дата

Инв. N подл.

Изм.	Кол.уч	Лист	N док.	Подпись	Дата
					2025
ГИП		Султангалиев			07.06.25
Проверил		Султангалиев			07.06.25
Исполнитель		Меделхан Ж			07.06.25
Н.контроль		Туркестанбаев			07.06.25

265–1–2025 АС

«Строительство паропровода для индустриальной зоны «Онтустик» с тепловым пунктом г. Шымкент»
(Корректировка сметной документации).

Паропровод

Стадия	Лист	Листов
РП	128	133

Ф–2, Разрез 1–1, 2–2

ТОО «Әсем Жоба Құрылыс» г.Шымкент–2025г.

Формат А3

Геометрическая схема фермы Ф-3(ОП211-ОП212)

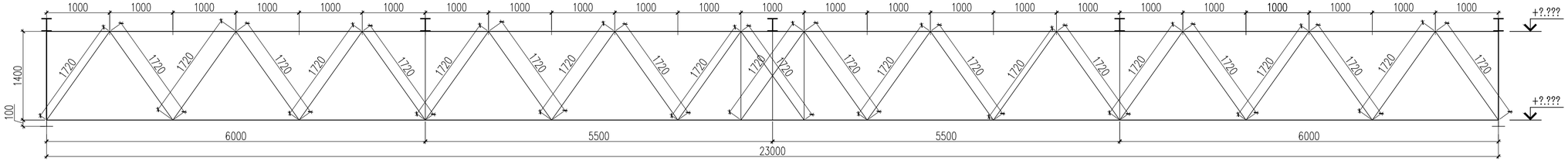

Монтажная схема фермы Ф-3

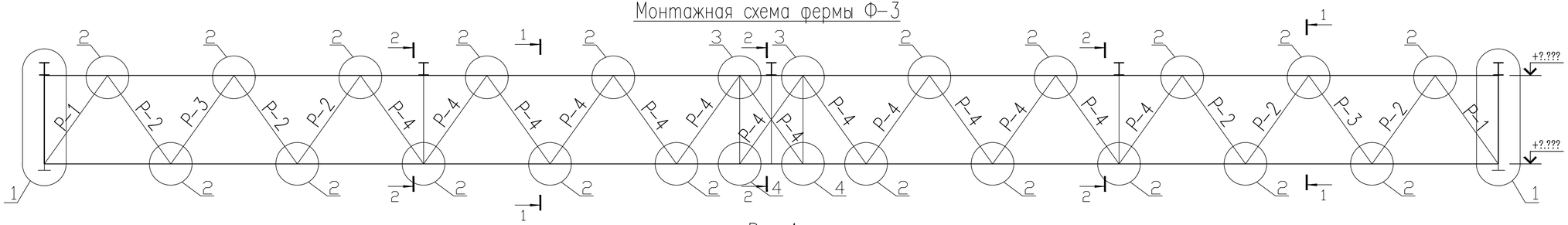

Вид А

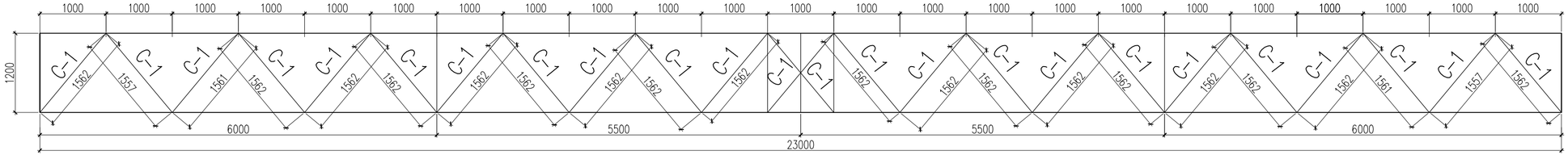

1. Данный лист см. совместно с листами КМ-
2. Строительный подъем фермы должен быть 50мм.
3. Отправочный элемент ферм шаг. 6000мм, выполнить равнополочный стык поесов фермы.
4. Все металлические элементы защищаются лакокрасочным покрытием в 2 слоя эмали ПФ 115 по слою грунта ГФ 21 ГОСТ 25129-82

СТЫК УГОЛОК

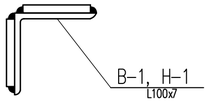

					2025	265-1-2025 АС
Изм.	Кол.уч	Лист	N док.	Подпись	Дата	«Строительство паропровода для индустриальной зоны «Онтустик» с тепловым пунктом г. Шымкент» (Корректировка сметной документации).
ГИП		Султангалиев			07.06.25	Паропровод — Стадия: РП; Лист: 129; Листов: 133
Проверил		Султангалиев			07.06.25	
Исполнитель		Медеткан Ж			07.06.25	Геометрическая схема фермы Ф-3(ОП211-ОП212) — ТОО «Әсем Жоба Құрылыс» г.Шымкент-2025г.
Н.контроль		Туркестанбаев			07.06.25	

Формат А3

Согласовано:

Часть ТС	Е.Е.Ерлен	20.07.25
Часть АС	Медеткан Ж	20.07.25

Взам. инв. N | Подпись и дата | Инв. N подл.

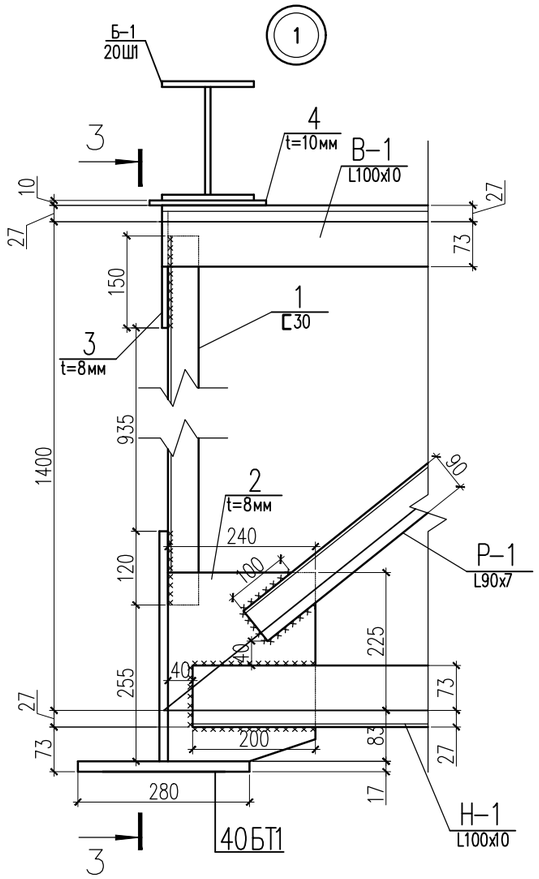

3 – 3

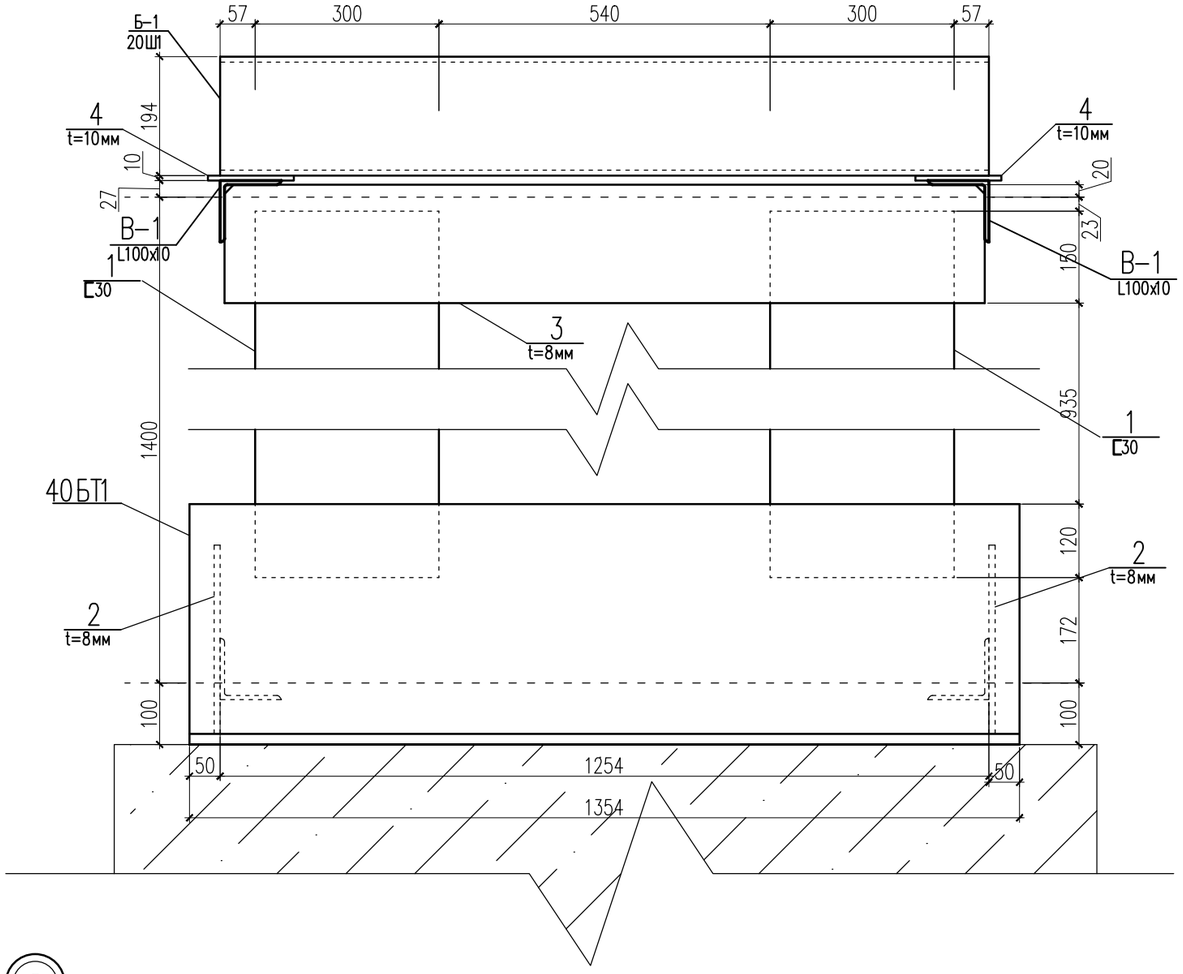

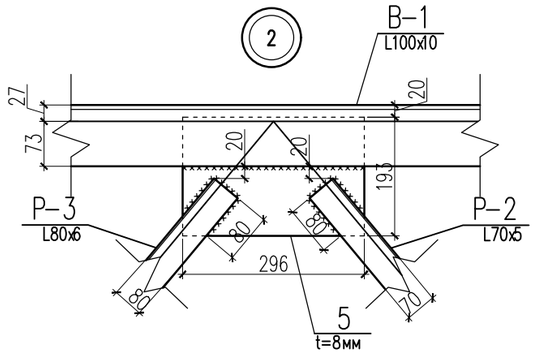

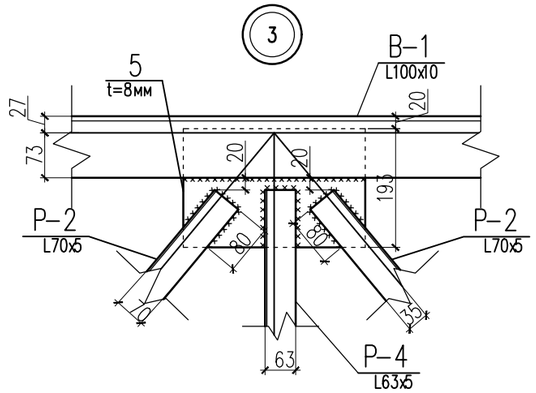

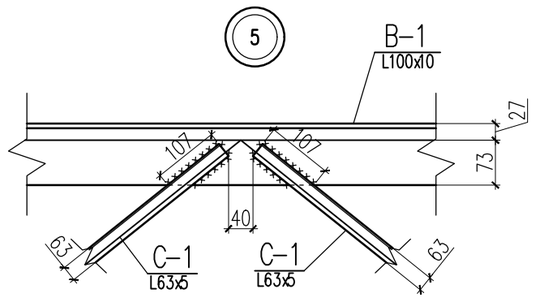

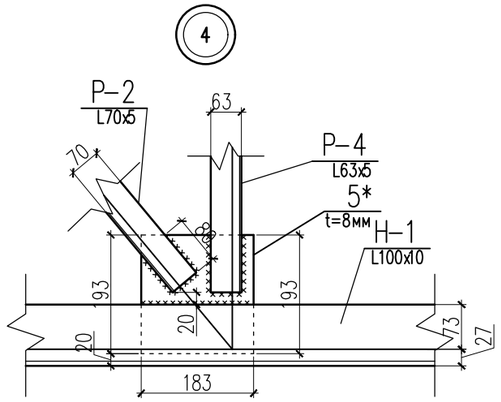

Изм.	Кол.уч	Лист	N док.	Подпись	Дата
					2025
ГИП		Султангалиев			07.06.25
Проверил		Султангалиев			07.06.25
Исполнитель		Меделхан Ж			07.06.25
Н. контроль		Туркестанбаев			07.06.25

265-1-2025 АС

«Строительство паропровода для индустриальной зоны «Онтустик» с тепловым пунктом г. Шымкент»
(Корректировка сметной документации).

Паропровод

Стадия	Лист	Листов
РП	130	133

Ф-3, Узел 1, 2, 3, 4, 5

ТОО «Әсем Жоба Құрылыс» г. Шымкент-2025г.

Согласовано:

Часть ТС	Е.Е.Ерлен	20.07.25
Часть АС	Меделхан Ж	20.07.25

Взам. инв. N

Подпись и дата

Инв. N подл.

Формат А3

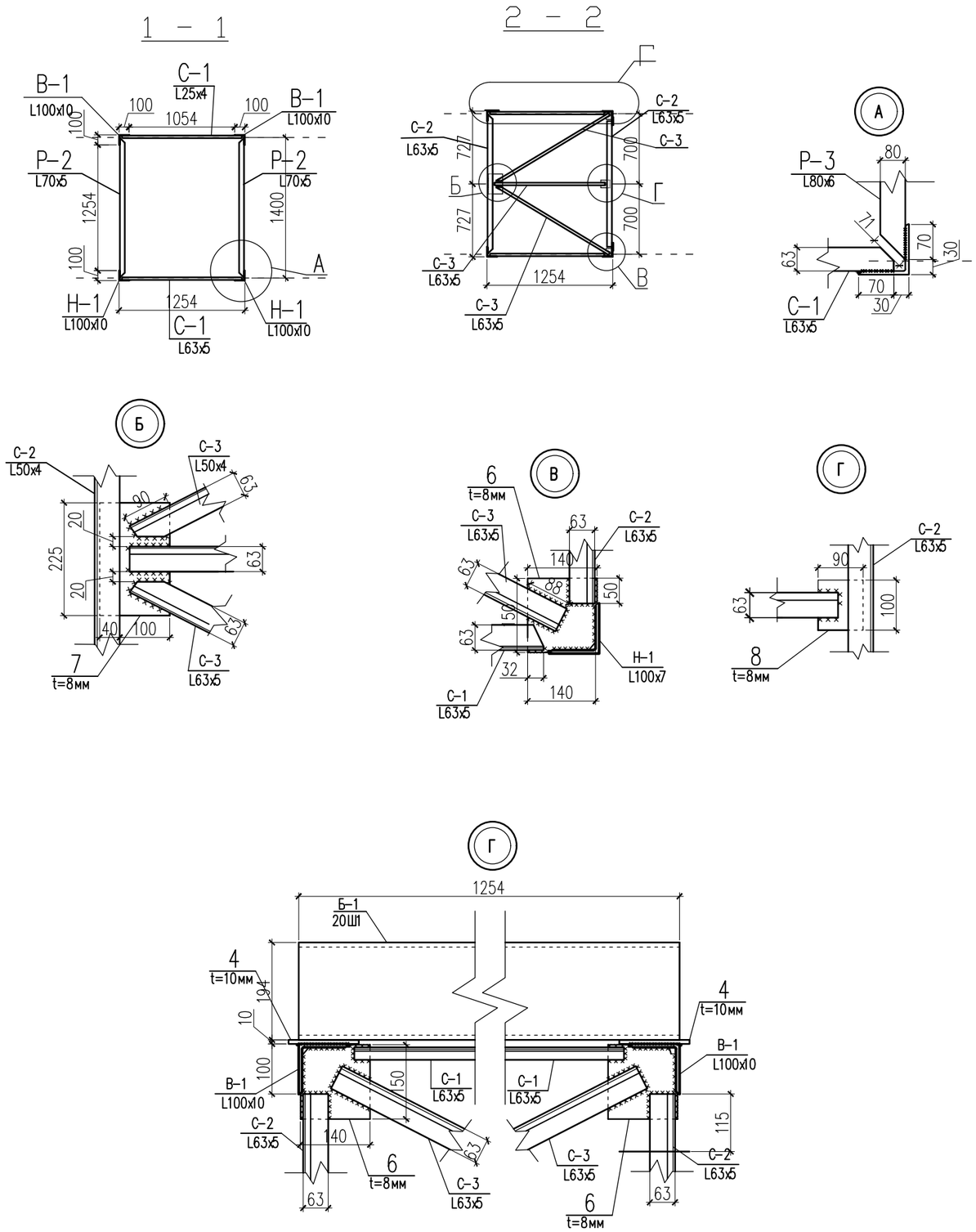

Поз.	Обозначение	Наименование	Кол.	Масса ед., кг.	Примеч.
		Ферма Ф-3(ОП211-ОП212)	1	2825.32	
В-1	ГОСТ 8509-86 С245	Уголок ∟ 100x10 L=23000мм	2	347.3	694.6
Н-1	ГОСТ 8509-86 С245	Уголок I 100x10 L=23000мм	2	347.3	347.3
Р-1	ГОСТ 8509-86 С245	Уголок ∟ 90x7 п.м.	6.88	9.64	66.36
Р-2	ГОСТ 8509-86 С245	Уголок ∟ 70x5 п.м.	20.64	5.38	111.04
Р-3	ГОСТ 8509-86 С245	Уголок ∟ 80x6 п.м.	6.88	7.36	50.63
Р-4	ГОСТ 8509-86 С245	Уголок ∟ 63x5 п.м.	48.16	4.81	231.64
С-1	ГОСТ 8509-86 С245	Уголок ∟ 63x5 п.м.	92.16	4.81	443.29
С-2	ГОСТ 8509-86 С245	Уголок ∟ 63x5 L=1180мм	6	5.67	34.05
С-3	ГОСТ 8509-86 С245	Уголок ∟ 63x5 п.м.	11.56	4.81	55.60
40БТ1	ГОСТ 26020-83	Тавр ⊥ 40БТ1 L=1354мм	2	108	216
20Ш1	ГОСТ 26020-83	двутавр I 20Ш1 L=1254мм	5	38.37	191.86
1	ГОСТ 8240-97	Швеллер [30 L=1005мм	4	32	128
2	ГОСТ 19903-74*	Прокат листовой t=8мм 308x240	4	4.64	18.57
3	ГОСТ 19903-74*	Прокат листовой t=8мм 1240x193	2	15.03	30.05
4	ГОСТ 19903-74*	Прокат листовой t=10мм 190x140	10	2.1	21.00
5	ГОСТ 19903-74*	Прокат листовой t=8мм 296x193	44	3.58	157.52
5*	ГОСТ 19903-74*	Прокат листовой t=8мм 185x195	2	2.26	4.53
6	ГОСТ 19903-74*	Прокат листовой t=8мм 140x150	12	1.3	15.6
7	ГОСТ 19903-74*	Прокат листовой t=8мм 225x140	3	2.00	6.00
8	ГОСТ 19903-74*	Прокат листовой t=8мм 100x90	3	0.56	1.68

Согласовано:

Часть ТС	Е.Е.Ерлен	20.07.25
Часть АС	Меделхан Ж	20.07.25

Взам. инв. N

Подпись и дата

Инв. N подл.

Изм.	Кол.уч	Лист	N док.	Подпись	Дата
					2025
ГИП		Султангалиев			07.06.25
Проверил		Султангалиев			07.06.25
Исполнитель		Меделхан Ж			07.06.25
Н.контроль		Туркестанбаев			07.06.25

265-1-2025 АС

«Строительство паропровода для индустриальной зоны «Онтустик» с тепловым пунктом г. Шымкент»
(Корректировка сметной документации).

Паропровод

Стадия	Лист	Листов
РП	131	133

Ф-3, Разрез 1-1, 2-2

ТОО «Әсем Жоба Құрылыс» г.Шымкент-2025г.

Формат А3

Фрагмент пересечение ВЛ–220кВ

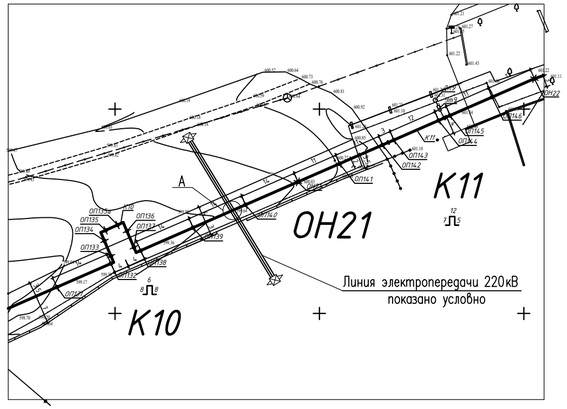

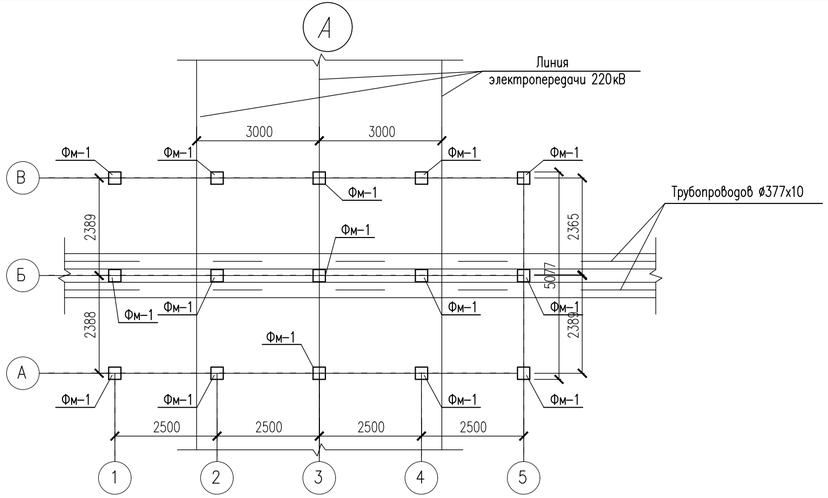

Вид А

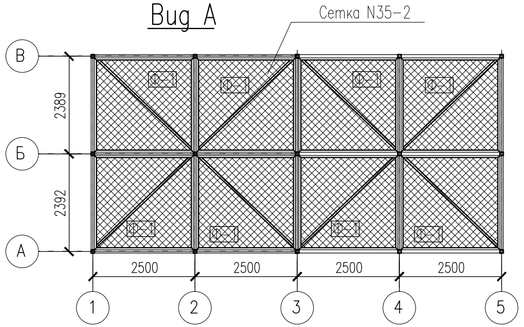

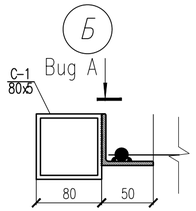

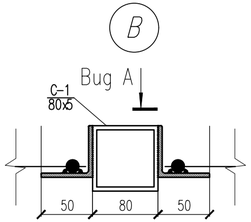

Фасад 1–3 в осях А,В

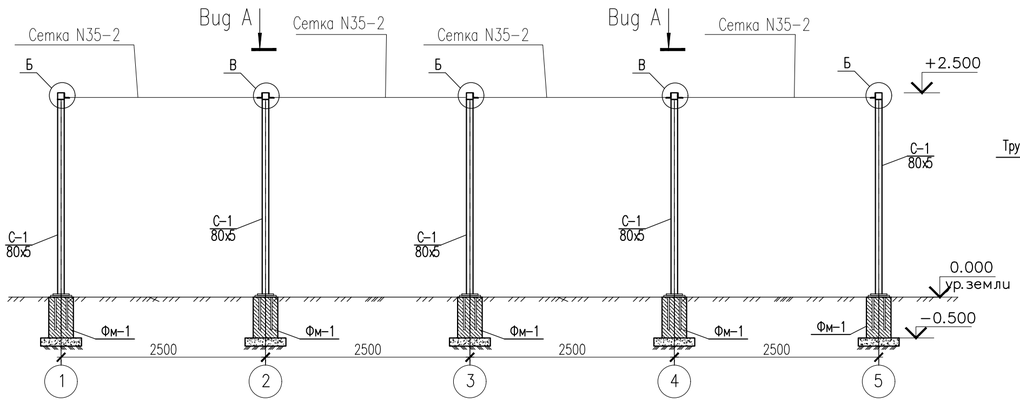

Фасад А–В в осях 1, 3

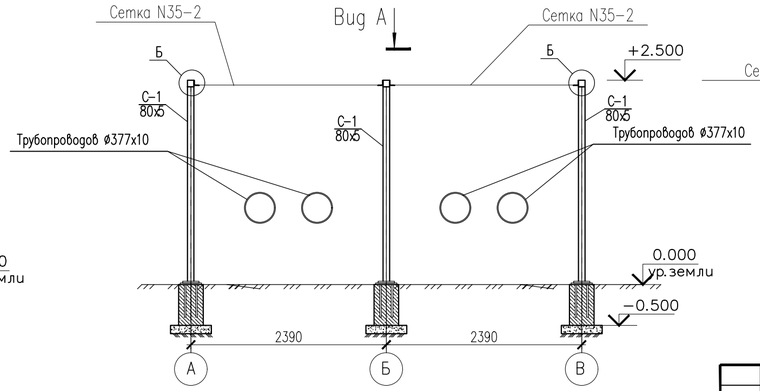

Секция ограждения ОГ–1
Фрагмент Ф–1

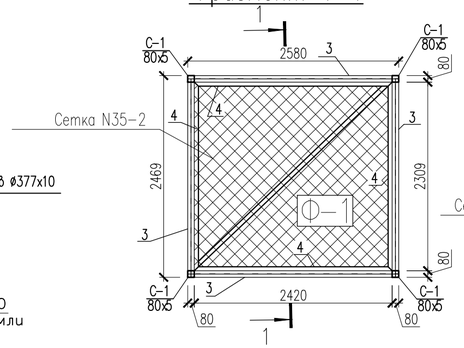

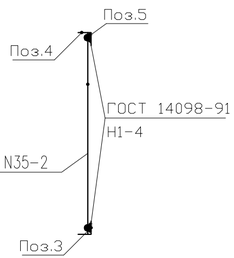

1. При пересечение ВЛ 220кВ определить наместе
2. Металлические поверхности окрасить в 2 слоя ПФ–115 по одному слою грунтовки ГФ–21.
3. Бетонные работы по возведению монолитных конструкций выполнять в соответствии с указаниями требованиями СНиП 3.30.01–87 "Несущие и ограждающие конструкции".
4. Сварные соединения выполнять электродами типа Э42 АФ ГОСТ 9467–75, hш– 6мм.

					2025	265–1–2025 АС
Изм.	Кол.уч	Лист	N док.	Подпись	Дата	«Строительство паропровода для индустриальной зоны «Онтустик» с тепловым пунктом г. Шымкент» (Корректировка сметной документации).
ГИП		Султангалиев			07.06.25	Паропровод — Стадия: РП; Лист: 132; Листов: 133
Проверил		Султангалиев			07.06.25	
Исполнитель		Медеухан Ж			07.06.25	Фрагмент пересечение ВЛ–220кВ
Н.контроль		Туркестанбаев			07.06.25	ТОО «Әсем Жоба Құрылыс» г.Шымкент–2025г.

Согласовано:
Часть ТС — Е.Е.Ерлен — 20.07.25
Часть АС — Медеухан Ж — 20.07.25

Взам. инв. N
Подпись и дата
Инв. N подл.

Узел А

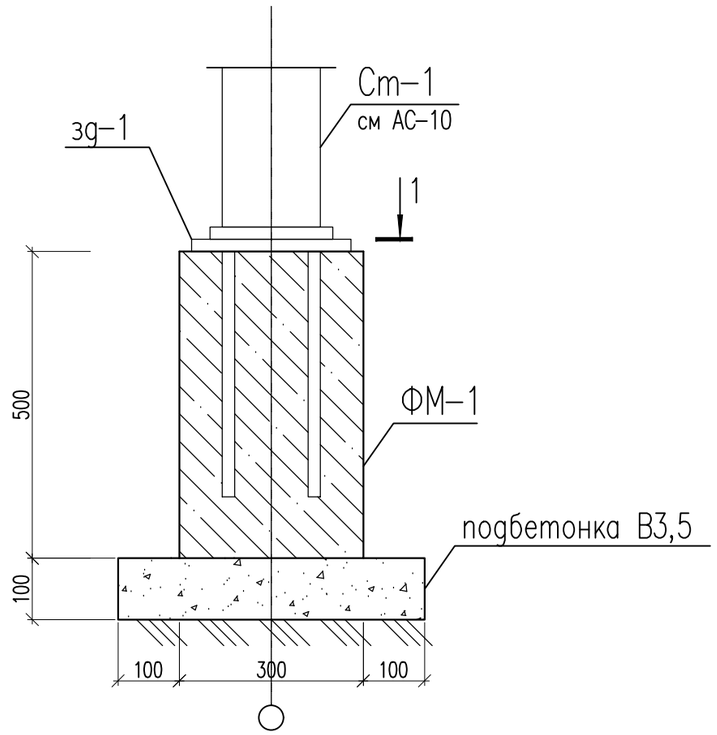

Спецификация материалов

Поз.	Обозначение	Наименование	Кол.	Масса ед.,кг.	Примеч.
		Стойка Ст-1	15	36.66	549.9
Ст-1	ГОСТ 30245-94	Профиль $\frac{80x80x6\ ГОСТ\ 30245-94}{ГОСТ\ 27772-88*}$ L=2500	1	34.9	34.9
	ГОСТ 19903-74*	Лист $\frac{10x150x150\ ГОСТ\ 19903-74*}{С245\ ГОСТ\ 27772-88*}$	1	1.766	1.766
		ФМ-1	15		
		Материалы:			
		Бетон кл. С12/15 м3	0.045		
		подбетонка В 7,5 м3	0.025		
		зд-1	15	9.26	83.40
1	ГОСТ 19903-74*	Лист $\frac{10x260x260\ ГОСТ\ 19903-74*}{С245\ ГОСТ\ 27772-88*}$	1	5.30	5.30
2	ГОСТ 34028-2016	ø20 А400 L=400	4	0.99	3.96
	(расход на Фр-1)	Фрагмент Ф-1	8	282.86	1131.44
	ГОСТ 5336-80*	Сетка N35-2 м2	6.84	1.56	106.70
1	ГОСТ 30245-94	Профиль $\frac{80x80x6\ ГОСТ\ 30245-94}{ГОСТ\ 27772-88*}$ п.м	10.3	11.8	121.54
4	ГОСТ 8509-93	L50x50x5 п.м.	13.8	3.77	52.02
5	ГОСТ 34028-2016	ø12 А 400 L= 100	4	0.08	0.32
6	ГОСТ 34028-2016	ø6 А 240 п.м.	10.3	0.222	2.28

1 – 1

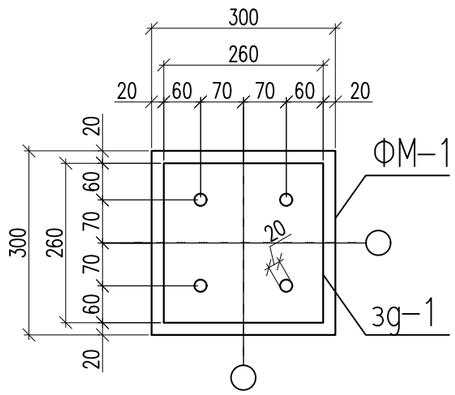

зд-1

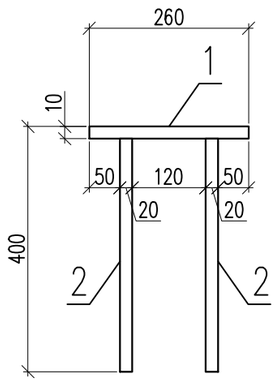

1. Данный лист см. совместно с листами АС-
2. Монтажный шов – ручной дуговой сваркой по ГОСТ 5264-80* электродами Э 42А.
3. Все металлические элементы защищаются лакокрасочным покрытием в 2 слоя эмали ПФ 115 по слою грунта ГФ 21 ГОСТ 25129-82

Изм.	Кол.уч	Лист	N док.	Подпись	Дата
					2025
ГИП		Султангалиев			07.06.25
Проверил		Султангалиев			07.06.25
Исполнитель		Меделхан Ж			07.06.25
Н.контроль		Туркестанбаев			07.06.25

265-1-2025 АС

«Строительство паропровода для индустриальной зоны «Онтустик» с тепловым пунктом г. Шымкент» (Корректировка сметной документации).

Паропровод

Стадия	Лист	Листов
РП	133	133

ФМ-1

ТОО «Әсем Жоба Құрылыс» г.Шымкент-2025г.

Формат А3

Согласовано:

Часть ТС	Е.Е.Ерлен	20.07.23
Часть АС	Меделхан Ж	20.07.23

Взам. инв. N

Подпись и дата

Инв. N подл.