Серия 5.905-18.05 вып. 1

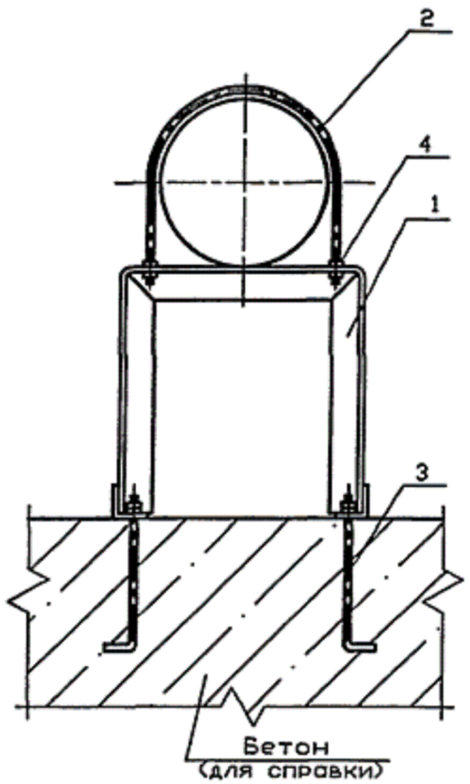


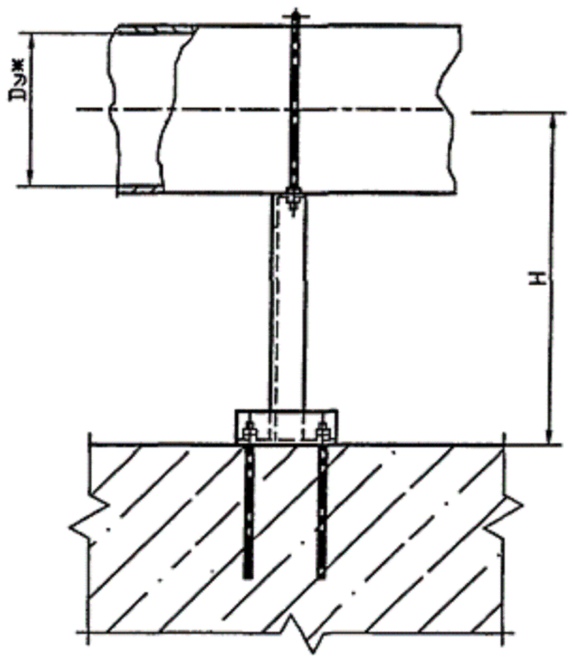


| Обозначение | Условный проход Dу, мм | H, мм | Масса ед., кг |
|---|---|---|---|
| УКГ 12.00 | 250 | 600 | 19,28 |
| -01 | | 700 | 20,88 |
| -02 | | 800 | 22,00 |
| -03 | 300 | 600 | 19,20 |
| -04 | | 700 | 20,65 |
| -05 | | 800 | 22,00 |
| -06 | 400 | | 37,17 |
| -07 | | 1000 | 42,07 |
| -08 | 500 | 800 | 36,87 |
| -09 | | 1000 | 41,77 |
| -10 | 600 | 800 | 52,65 |
| -11 | | 1000 | 60,35 |
| -12 | 800 | 800 | 58,45 |
| -13 | | 1000 | 66,95 |
| -14 | 1000 | | 69,87 |

1. Для крепления газопроводов к опоре возможно применение хомутов из круга 8-В ГОСТ 2590-88 согласно чертежу УКГ 11.03 с уменьшением диаметров отверстия под хомуты до 10 мм.

2. ж Размеры для справок

Привязан для 0004581-1-02-2023-АС

| | | | |
|---|---|---|---|
| Исполн. | Рыстай А. | | |
| Инв. N | | | |

| Изм. | Лист | N докум. | Подпись | Дата |
|---|---|---|---|---|
| Разраб. | | Василенко | | 07.05 |
| Разраб. | | Тарасенко | | 07.05 |
| Пров. | | Крючков | | 07.05 |
| Н. контр. | | Панасенко | | 07.05 |
| Утв. | | Корж | | 07.05 |

# УКГ 12.00 СБ

Крепление горизонтального газопровода Dу 250...1000 мм на отдельно стоящей опоре. Сборочный чертеж

| Лит. | Масса | Масштаб |
|---|---|---|
| | См. табл. | — |

Лист | Листов 1

СПКБ "Газпроект"

Копировал | Формат А3

Инв. N подл. | Подпись и дата | Взам инв. N | Инв. N дубл. | Подпись и дата

| Формат | Зона | Поз. | Обозначение | Наименование | Количество на исполнение УКГ 12.00 - | | | | | | | | | | Примечание |
|---|---|---|---|---|---|---|---|---|---|---|---|---|---|---|---|
| | | | | | – | 01 | 02 | 03 | 04 | 05 | 06 | 07 | 08 | 09 | |
| | | | | Документация | | | | | | | | | | | |
| А3 | | | УКГ 12.00 СБ | Сборочный чертеж | X | X | X | X | X | X | X | X | X | X | |
| А3 | | | | Общие указания | X | X | X | X | X | X | X | X | X | X | |
| | | | | | | | | | | | | | | | |
| | | | | Сборочные единицы | | | | | | | | | | | |
| | | | | | | | | | | | | | | | |
| А4 | | 1 | УКГ 12.01.00 | Опора | 1 | | | | | | | | | | |
| | | | -01 | Опора | | 1 | | | | | | | | | |
| | | | -02 | Опора | | | 1 | | | | | | | | |
| | | | -03 | Опора | | | | 1 | | | | | | | |
| | | | -04 | Опора | | | | | 1 | | | | | | |
| | | | -05 | Опора | | | | | | 1 | | | | | |
| | | | -06 | Опора | | | | | | | 1 | | | | |
| | | | | | | | | | | | | | | | |

Привязан для 0004581-1-02-2023-АС

Исполн. Рыстай А.

Инв. N

| Изм. | Лист | N докум. | Подпись | Дата |
|---|---|---|---|---|
| Разраб. | Василенко | | | 07.05 |
| Разраб. | Тарасенко | | | 07.05 |
| Пров. | Крючков | | | 07.05 |
| Н. контр. | Панасенко | | | 07.05 |
| Утв. | Корх | | | 07.05 |

УКГ 12.00

Крепление горизонтального газопровода Dy 250...1000 мм на отдельно стоящей опоре

| Лит. | Лист | Листов |
|---|---|---|
| | 1 | 3 |

СПКБ "Газпроект"

Копировал Формат А4

| Инв. N подл. | Подпись и дата | Взам инв. N | Инв. N дубл. | Подпись и дата |
|---|---|---|---|---|
| | | | | |

| Формат | Зона | Поз. | Обозначение | Наименование | Количество на исполнение УКГ 12.00 - | | | | | | | | | | Примечание |
|---|---|---|---|---|---|---|---|---|---|---|---|---|---|---|---|
| | | | | | – | 01 | 02 | 03 | 04 | 05 | 06 | 07 | 08 | 09 | |
| А4 | | 1 | УКГ 12.01.00 -07 | Опора | | | | | | | | 1 | | | |
| | | | -08 | Опора | | | | | | | | | 1 | | |
| | | | -09 | Опора | | | | | | | | | | 1 | |
| | | | | | | | | | | | | | | | |
| | | | | | | | | | | | | | | | |
| | | | | Стандартные изделия | | | | | | | | | | | |
| | | 2 | | Хомут 275- Ст3сп ГОСТ 24137-80 | 1 | 1 | 1 | | | | | | | | |
| | | | | Хомут 330- Ст3сп ГОСТ 24137-80 | | | | 1 | 1 | 1 | | | | | |
| | | | | Хомут 430- Ст3сп ГОСТ 24137-80 | | | | | | | 1 | 1 | | | |
| | | | | Хомут 540- Ст3сп ГОСТ 24137-80 | | | | | | | | | 1 | 1 | |
| | | 3 | | Болт 1.1 М20 х400.ВСт3пс2 | 4 | 4 | 4 | 4 | 4 | 4 | 4 | 4 | 4 | 4 | |
| | | | | ГОСТ 24379.1-80 | | | | | | | | | | | |
| | | 4 | | Гайка М20.5 ГОСТ 5915-70* | 8 | 8 | 8 | 8 | 8 | 8 | 4 | 4 | 4 | 4 | |
| | | | | Гайка М24.5 ГОСТ 5915-70* | | | | | | | 4 | 4 | 4 | 4 | |
| | | | | Шайба 20.02 ГОСТ 11371-78* | 6 | 6 | 6 | 6 | 6 | 6 | 2 | 2 | 2 | 2 | |
| | | | | Шайба 24.02 ГОСТ 11371-78* | | | | | | | 4 | 4 | 4 | 4 | |
| | | | | | | | | | | | | | | | |
| | | | | | | | | | | | | | | | |

| Изм. | Лист | N докум. | Подпись | Дата |
|---|---|---|---|---|

УКГ 12.00

Лист 2

Копировал Формат А4

Серия 5.905-18.05 вып. 1

| Обозначение | Наименование | Формат | Зона | Поз. | Количество на исполнение УКГ 12.00 - 10 | 11 | 12 | 13 | 14 | Примечание |
|---|---|---|---|---|---|---|---|---|---|---|
| | Документация | | | | | | | | | |
| УКГ 12.00 СБ | Сборочный чертеж | А3 | | | X | X | X | X | X | |
| | Общие указания | А3 | | | X | X | X | X | X | |
| | Сборочные единицы | | | | | | | | | |
| УКГ 12.01.00 -10 | Опора | А4 | | 1 | 1 | | | | | |
| -11 | Опора | | | | | 1 | | | | |
| -12 | Опора | | | | | | 1 | | | |
| -13 | Опора | | | | | | | 1 | | |
| -14 | Опора | | | | | | | | 1 | |
| | Детали | | | | | | | | | |
| УКГ 12.02 -01 | Хомут | А3 | | 2 | 1 | 1 | | | | |
| -02 | Хомут | | | | | | 1 | 1 | | |
| | Хомут | | | | | | | | 1 | |
| | Стандартные изделия | | | | | | | | | |
| | Болт 1.1.М24Х500. Ст3пс2 ГОСТ 24379.1-80 | | | 3 | 4 | 4 | 4 | 4 | 4 | 2,35кг |
| | Гайка М24.5 ГОСТ 5915-70* | | | 4 | 8 | 8 | 8 | 8 | 8 | |
| | Шайба 24.02 ГОСТ 11371-78* | | | | 6 | 6 | 6 | 6 | 6 | |

Инв. N подл. | Подпись и дата | Взам инв. N | Инв. N дубл. | Подпись и дата

Изм. | Лист | N докум. | Подпись | Дата

Лист 3

УКГ 12.00

Формат А4

Копировал

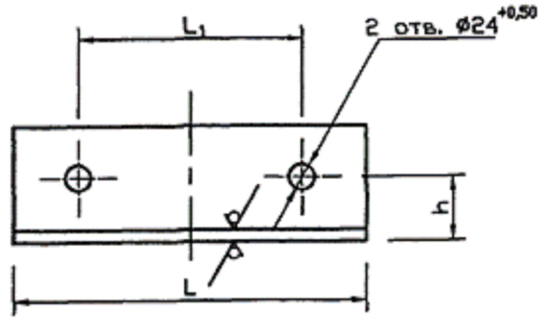


| Обозначение | h, мм | L, мм | $L_1$, мм | b x b x d, мм | Масса ед., кг |
|---|---|---|---|---|---|
| УКГ 12.01.02 | 45±0.3 | $280_{-1,3}$ | 200±1,0 | 75x75x6 | 1,93 |
| -01 | 60±0.3 | $300_{-1,3}$ | 220±1,0 | 100x100x8 | 3,67 |
| -02 | 75±0.37 | $330_{-1,4}$ | 250±1,0 | 125x125x10 | 6,30 |
| -03 | 80±0.37 | $340_{-1,4}$ | 260±1,0 | 140x140x10 | 7,29 |

Привязан для 0004581-1-02-2023-АС

Исполн. Рыстай А.

Инв. N

Инв. N подл. | Подпись и дата | Взам инв. N | Инв. N дубл. | Подпись и дата

| Изм. | Лист | N докум. | Подпись | Дата |
|---|---|---|---|---|
| Разраб. | | Василенко | | 07.05 |
| Разраб. | | Тарасенко | | 07.05 |
| Пров. | | Крючков | | 07.05 |
| Н. контр. | | Панасенко | | 07.05 |
| Утв. | | Корж | | 07.05 |

# УКГ 12.01.02

Уголок

Уголок $\frac{bxbxd\text{-Б ГОСТ 8509-93}}{\text{С245 ГОСТ 27772-88*}}$

| Лит. | Масса | Масштаб |
|---|---|---|
| | См. табл. | |

Лист | Листов 1

СПКБ "Газпроект"

Копировал

Формат А4

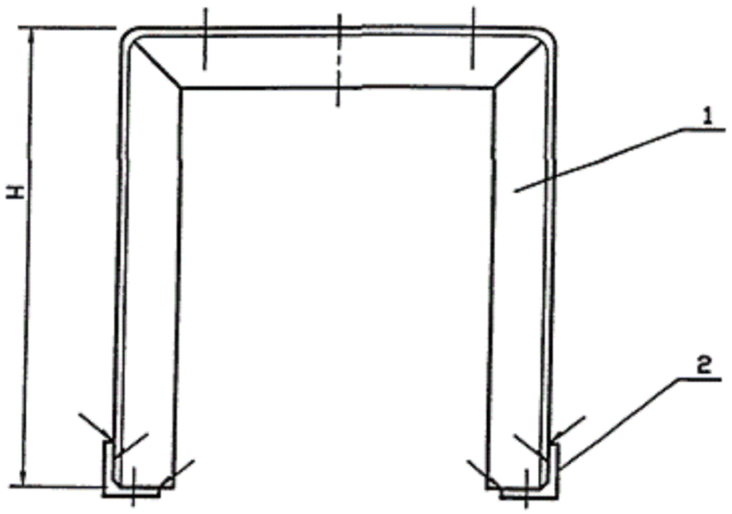


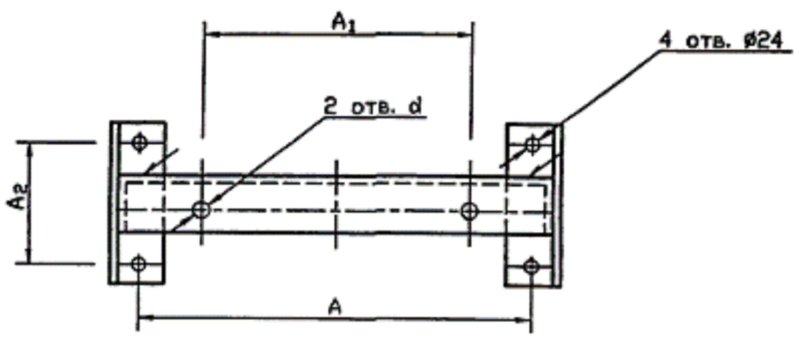


| Обозначение | A, мм | A1, мм | A2, мм | d, мм | H, мм | Масса ед., кг |
|---|---|---|---|---|---|---|
| УКГ 12.01.00 | 402 | 295 | 200 | 24 | 464 | 11,63 |
| -01 | | | | | 564 | 13,23 |
| -02 | | | | | 664 | 14,38 |
| -03 | | 350 | | | 438 | 11,23 |
| -04 | | | | | 538 | 12,68 |
| -05 | | | | | 638 | 14,03 |
| -06 | 626 | 454 | 220 | 28 | 587 | 26,97 |
| -07 | | | | | 787 | 31,87 |
| -08 | | 564 | | | 535 | 25,67 |
| -09 | | | | | 735 | 30,57 |
| -10 | 720 | 655 | 250 | | 458 | 40,90 |
| -11 | | | | | 658 | 48,60 |
| -12 | 860 | 845 | 260 | | 390 | 49,39 |
| -13 | | | | | 590 | 53,89 |
| -14 | 1060 | 1045 | | | 490 | 54,09 |

1. Сварные швы по ГОСТ 5264-80ж-Т1-∆5.
2. Размеры для справок

| | | | | |
|---|---|---|---|---|
| Привязан для 0004581-1-02-2023-АС | | | | |
| | | | | |
| | | | | |
| Исполн. | Рыстай А. | | | |
| Инв. N | | | | |

| | | | | | | | | |
|---|---|---|---|---|---|---|---|---|
| | | | | | УКГ 12.01.00 СБ | | | |
| Изм. | Лист | N докум. | Подпись | Дата | Опора. Сборочный чертеж | Лит. | Масса | Масштаб |
| Разраб. | | Василенко | | 07.05 | | | См. табл. | — |
| Разраб. | | Тарасенко | | 07.05 | | | | |
| Пров. | | Крючков | | 07.05 | | Лист | Листов 1 | |
| Н. контр. | | Панасенко | | 07.05 | Уголок bxbxd-Б ГОСТ 8509-93 / С245 ГОСТ 27772-88ж | СПКБ "Газпроект" | | |
| Утв. | | Корж | | 07.05 | | | | |

Копировал

Формат А3

| Инв. N подл. | Подпись и дата | Взам инв. N | Инв. N дубл. | Подпись и дата |
|---|---|---|---|---|
| | | | | |

Серия 5.905-18.05 вып. 1

| Формат | Зона | Поз. | Обозначение | Наименование | Количество на исполнение УКГ 12.01.00 - | | | | | | | | | | Примечание |
|---|---|---|---|---|---|---|---|---|---|---|---|---|---|---|---|
| | | | | | - | 01 | 02 | 03 | 04 | 05 | 06 | 07 | 08 | 09 | |
| | | | | Документация | | | | | | | | | | | |
| А3 | | | УКГ 12.01.00 СБ | Сборочный чертеж | X | X | X | X | X | X | X | X | X | X | |
| А3 | | | | Общие указания | X | X | X | X | X | X | X | X | X | X | |
| | | | | | | | | | | | | | | | |
| | | | | Детали | | | | | | | | | | | |
| А3 | | 1 | УКГ 12.01.01 | Уголок | 1 | | | | | | | | | | |
| | | | -01 | Уголок | | 1 | | | | | | | | | |
| | | | -02 | Уголок | | | 1 | | | | | | | | |
| | | | -03 | Уголок | | | | 1 | | | | | | | |
| | | | -04 | Уголок | | | | | 1 | | | | | | |
| | | | -05 | Уголок | | | | | | 1 | | | | | |
| | | | -06 | Уголок | | | | | | | 1 | | | | |
| | | | -07 | Уголок | | | | | | | | 1 | | | |
| | | | | | | | | | | | | | | | |

Привязан для 0004581-1-02-2023-АС

| | | | |
|---|---|---|---|
| Исполн. | Рыстай А. | | |
| Инв. N | | | |

| Изм. | Лист | N докум. | Подпись | Дата |
|---|---|---|---|---|
| Разраб. | | Василенко | | 07.05 |
| Разраб. | | Тарасенко | | 07.05 |
| Пров. | | Крючков | | 07.05 |
| Н. контр. | | Панасенко | | 07.05 |
| Утв. | | Корж | | 07.05 |

# УКГ 12.01.00

Опора

| Лит. | Лист | Листов |
|---|---|---|
| | 1 | 3 |

СПКБ "Газпроект"

Копировал Формат А4

| Инв. N подл. | Подпись и дата | Взам инв. N | Инв. N дубл. | Подпись и дата |
|---|---|---|---|---|
| | | | | |

| Формат | Зона | Поз. | Обозначение | Наименование | Количество на исполнение УКГ 12.01.00 - | | | | | | | | | | Примечание |
|---|---|---|---|---|---|---|---|---|---|---|---|---|---|---|---|
| | | | | | - | 01 | 02 | 03 | 04 | 05 | 06 | 07 | 08 | 09 | |
| А3 | | 1 | УКГ 12.01.01 -08 | Уголок | | | | | | | | | 1 | | |
| | | | -09 | Уголок | | | | | | | | | | 1 | |
| А4 | | 2 | УКГ 12.01.02 | Уголок | 2 | 2 | 2 | 2 | 2 | 2 | | | | | |
| | | | -01 | Уголок | | | | | | | 2 | 2 | 2 | 2 | |
| | | | | | | | | | | | | | | | |

| Изм. | Лист | N докум. | Подпись | Дата |
|---|---|---|---|---|
| | | | | |

УКГ 12.01.00

Лист 2

Копировал Формат А4

Серия 5.905-18.05 вып. 1

| Наименование | Обозначение | Формат | Зона | Поз. | Количество на исполнение УКГ 12.01.00 | | | | | | | Приме-чание |
|---|---|---|---|---|---|---|---|---|---|---|---|---|
| | | | | | 10 | 11 | 12 | 13 | 14 | | | |
| Документация | | | | | | | | | | | | |
| Сборочный чертеж | УКГ 12.01.00 СБ | А3 | | | | | | | | | | |
| Детали | | | | | | | | | | | | |
| Уголок | УКГ 12.01.01 -10 | А3 | | 1 | 1 | | | | | | | |
| Уголок | -11 | | | | | 1 | | | | | | |
| Уголок | -12 | | | | | | 1 | | | | | |
| Уголок | -13 | | | | | | | 1 | | | | |
| Уголок | УКГ 12.01.02 -02 | А4 | | 2 | | | | | 1 | | | |
| Уголок | -03 | | | | 2 | 2 | | | | | | |
| Уголок | | | | | | | 2 | 2 | 2 | | | |

| Изм. | Лист | N докум. | Подпись | Дата |
|---|---|---|---|---|
| | | | | |

УКГ 12.01.00

Лист 3

Копировал Формат А4

Инв. N подл. | Подпись и дата | Взам инв. N | Инв. N дубл. | Подпись и дата

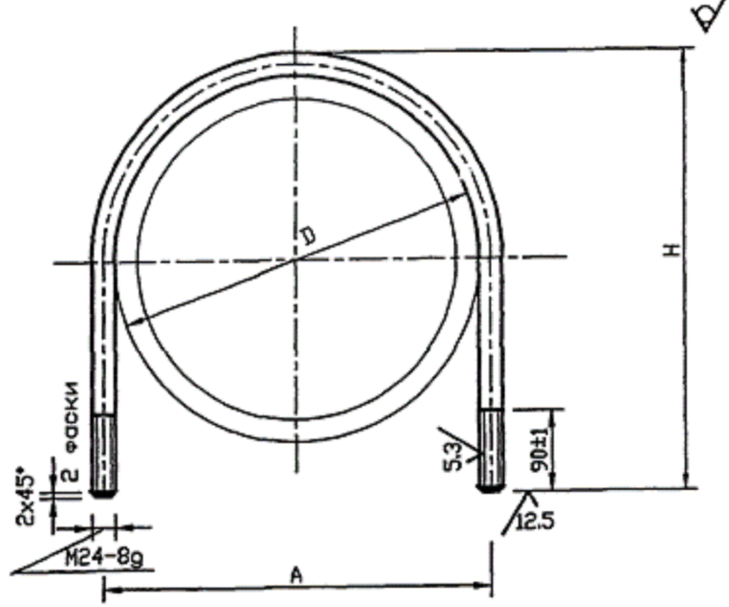


| Привязан для 0004581-1-02-2023-АС | | | |
|---|---|---|---|
| | | | |
| | | | |
| Исполн. | Рыстай А. | | |
| Инв. N | | | |

| Обозначение | D, мм | A, мм | H, мм | Масса ед., кг |
|---|---|---|---|---|
| УКГ 12.02 | $630_{+1.75}$ | 655±1 | $695_{-2}$ | 6.04 |
| -01 | $820_{+2.3}$ | 845±1.1 | $885_{-2.3}$ | 7.78 |
| -02 | $1020_{+2.6}$ | 1045±1.3 | $1085_{-2.6}$ | 9.60 |

| Изм. | Лист | N докум. | Подпись | Дата |
|---|---|---|---|---|
| Разраб. | | Василенко | | 07.05 |
| Разраб. | | Тарасенко | | 07.05 |
| Пров. | | Крючков | | 07.05 |
| Н. контр. | | Панасенко | | 07.05 |
| Утв. | | Корж | | 07.05 |

# УКГ 12.02

Хомут

| Лит. | Масса | Масштаб |
|---|---|---|
| | См. табл. | |

Лист | Листов 1

Круг $\frac{24\text{-}В\ ГОСТ\ 2590\text{-}88}{Ст3\text{-}1\text{-}I\ ГОСТ\ 535\text{-}88*}$

СПКБ "Газпроект"

Копировал Формат А4

Серия 5.905-18.05 вып. 1

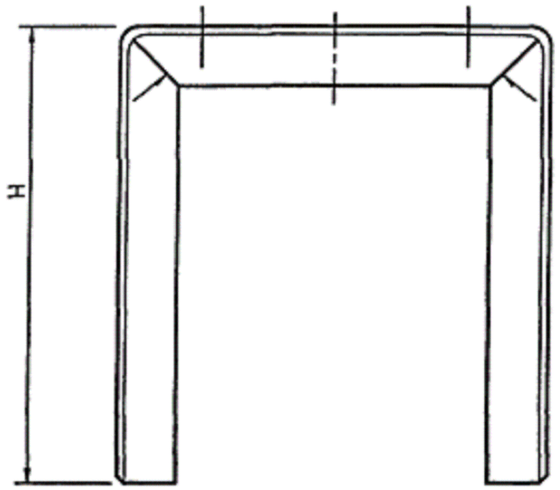


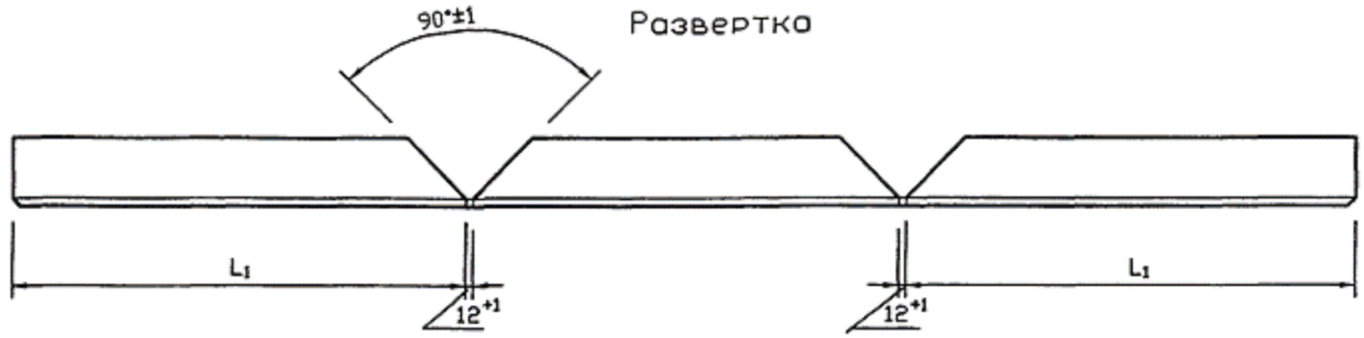


| Обозначение | A, мм | d, мм | B, мм | d, мм | H, мм | L, мм | $L_1$, мм | b x b x d, мм | Масса ед., кг |
|---|---|---|---|---|---|---|---|---|---|
| УКГ 12.01.01 | 295±1 | 45±0,3 | $480_{-1,5}$ | $24^{+0,52}$ | $458_{-1,55}$ | $1408_{-3,1}$ | $458_{-1,55}$ | 75x75x6 | 9,7 |
| -01 | | | | | $558_{-1,75}$ | $1648_{-3,7}$ | $558_{-1,75}$ | | 11,3 |
| -02 | | | | | $658_{-2}$ | $1808_{-3,7}$ | $658_{-2}$ | | 12,4 |
| -03 | 350±1 | | | | $432_{-1,55}$ | $1358_{-3,1}$ | $432_{-1,55}$ | | 9,3 |
| -04 | | | | | $532_{-1,75}$ | $1556_{-3,7}$ | $532_{-1,75}$ | | 10,7 |
| -05 | | | | | $632_{-2}$ | $1756_{-3,7}$ | $632_{-2}$ | | 12,1 |
| -06 | 454±1 | 60±0,3 | $730_{-2}$ | $28^{+0,52}$ | $579_{-1,75}$ | $1900_{-3,7}$ | $573_{-1,75}$ | 100x100x8 | 23,3 |
| -07 | | | | | $779_{-2}$ | $2300_{-4,4}$ | $773_{-2}$ | | 28,2 |
| -08 | 564±1 | | | | $527_{-1,75}$ | $1796_{-3,7}$ | $521_{-1,75}$ | | 22,0 |
| -09 | | | | | $727_{-2}$ | $2196_{-4,4}$ | $721_{-2}$ | | 26,9 |
| -10 | 655±1 | 75±0,3 | $850_{-2,3}$ | | $475_{-1,5}$ | $1812_{-3,7}$ | $469_{-1,5}$ | 125x125x10 | 34,6 |
| -11 | | | | | $675_{-2}$ | $2212_{-4,4}$ | $669_{-2}$ | | 42,3 |
| -12 | 845±1 | 80±0,3 | $1000_{-2,3}$ | | $380_{-1,4}$ | $1772_{-3,7}$ | $374_{-1,55}$ | 140x140x10 | 38,1 |
| -13 | | | | | $580_{-1,75}$ | $2172_{-4,4}$ | $574_{-1,75}$ | | 46,6 |
| -14 | 1045±1 | | $1200_{-2,3}$ | | $480_{-1,55}$ | $2176_{-4,4}$ | $476_{-1,55}$ | | 46,8 |

Сварные швы по ГОСТ 5264-80*-Т1-∆5.

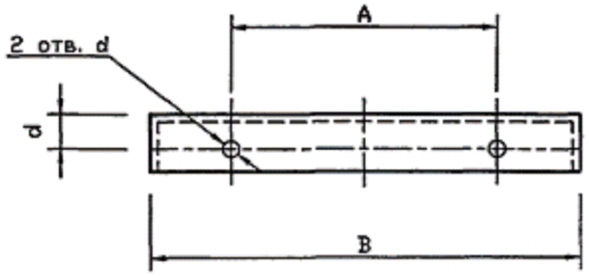


Привязан для 0004581-1-02-2023-АС

| | | | |
|---|---|---|---|
| Исполн. | Рыстай А. | | |
| Инв. N | | | |

| Изм. | Лист | N докум. | Подпись | Дата |
|---|---|---|---|---|
| Разраб. | | Василенко | | 07.05 |
| Разраб. | | Тарасенко | | 07.05 |
| Пров. | | Крючков | | 07.05 |
| Н. контр. | | Панасенко | | 07.05 |
| Утв. | | Корж | | 07.05 |

# УКГ 12.01.01

Уголок

| Лит. | Масса | Масштаб |
|---|---|---|
| | См. табл. | — |

Лист | Листов 1

См. табл.

СПКБ "Газпроект"

Копировал

Формат А3

Подпись и дата | Инв. N дубл. | Взам инв. N | Подпись и дата | Инв. N подл.

Серия 5.905-25.05 вып. 1, часть 2

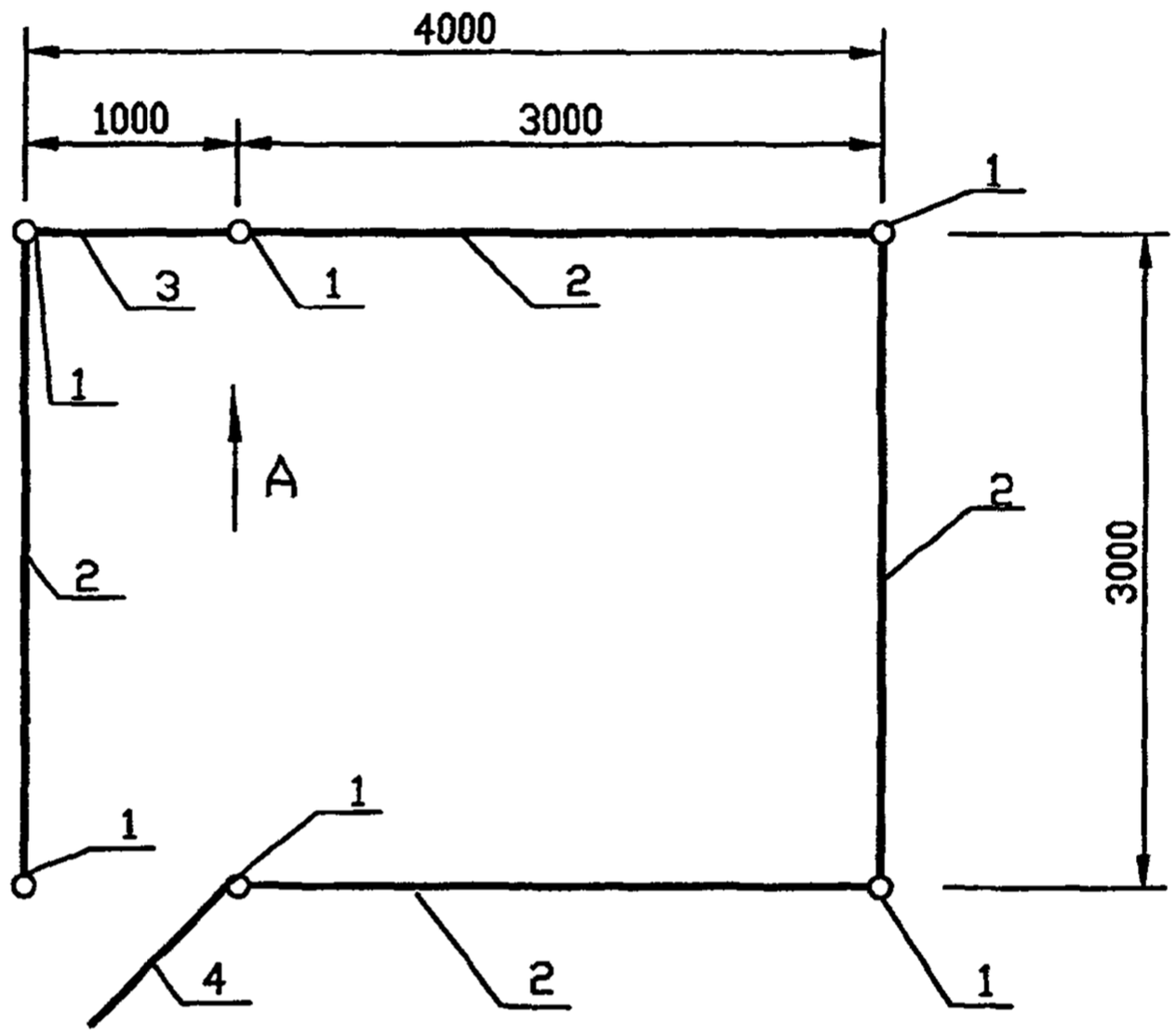


А

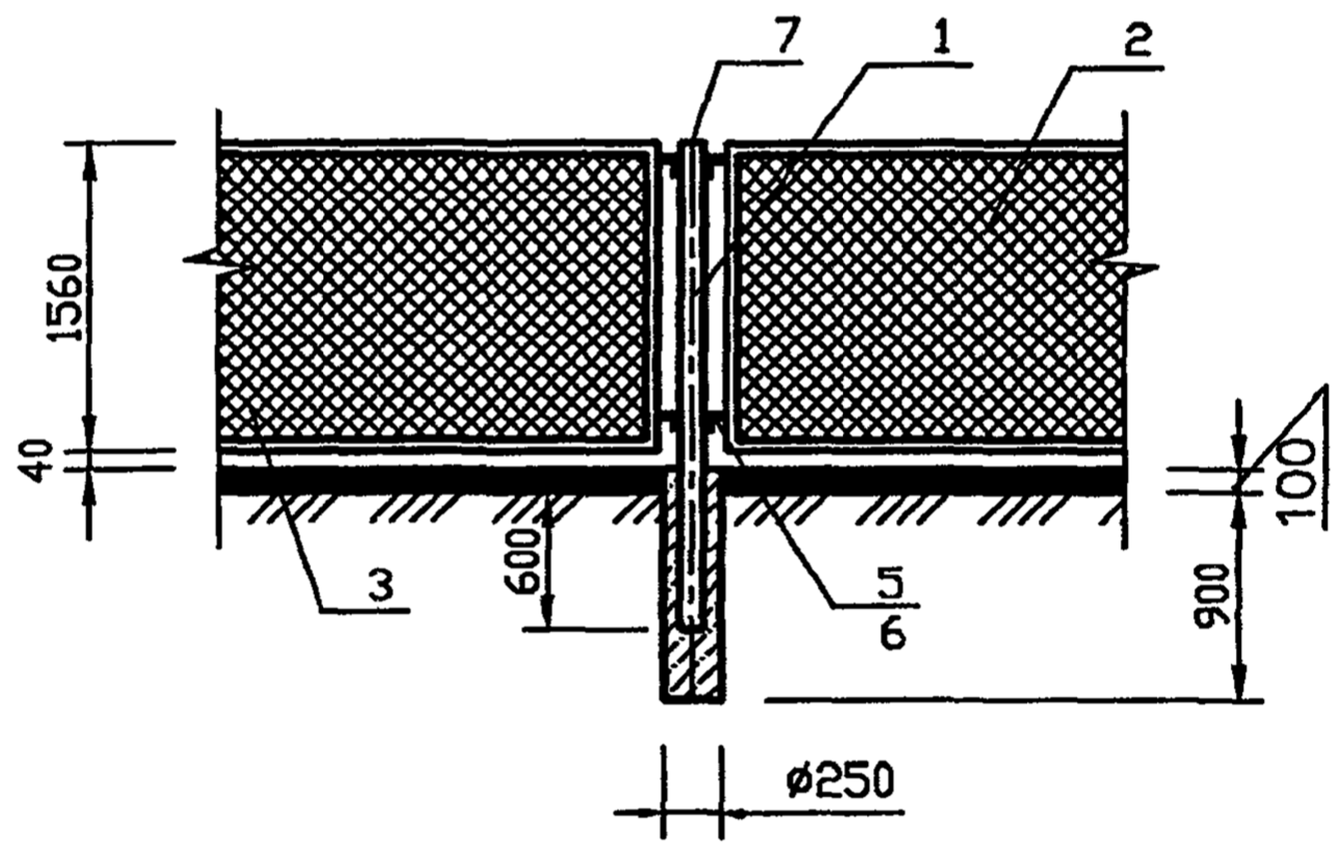


1. L* -Размер уточнить при монтаже.
2. L** — Размер уточнить при монтаже, но не менее 1000 мм.

| Изм. | Лист | N докум. | Подпись | Дата |
|---|---|---|---|---|
| Разраб. | | Василенко | | 07.05 |
| Разраб. | | Тарасенко | | 07.05 |
| Пров. | | Крючков | | 07.05 |
| Н. контр. | | Панасенко | | 07.05 |
| Утв. | | Корж | | 07.05 |

# АС 3.00 СБ

Ограждение для задвижки.
Сборочный чертеж

| Лит. | Масса | Масштаб |
|---|---|---|
| | 258.0 | — |

Лист | Листов 1

СПКБ "Газпроект"

Подпись и дата | Инв. N дубл. | Взам инв. N | Подпись и дата | Инв. N подл.

Копировал | Формат А3

| Формат | Зона | Поз. | Обозначение | Наименование | Кол. | Примечание |
|---|---|---|---|---|---|---|
| | | | | Документация | | |
| А4 | | | АС 3.00 СБ | Сборочный чертеж | | |
| | | | | Детали | | |
| БЧ | | 1 | | Труба $\frac{57\times3.5\ ГОСТ\ 10704-91}{В-10\ ГОСТ\ 10705-80*}$ | | |
| | | | | L=2300 мм | 6 | 10,63кг |
| | | 2 | 3.017-3.2-1 | Панель 1ПМ 30.16 | 4 | 44,80кг |
| | | 3 | 3.017-3.5-10 | Панель КМС 0,85х1,00 | 1 | 23.00кг |
| | | 4 | 3.017-3.5-10 | Панель КМСП 0,85х1,00 | 1 | 23.00кг |
| | | 5 | 3.017-3.4-16 | Соединительный элемент | | |
| | | | | МС-11 | 20 | 0.12кг |
| | | 6 | 3.017-3.4-16 | Соединительный элемент | | |
| | | | | МС-12 | 20 | 0.10кг |
| | | 7 | | Лист $\frac{Б-ПН-4\ ГОСТ\ 19904-90}{Ст3сп4\ ГОСТ\ 14637-89*}$ | | |
| | | | | круг ⌀65 мм | 6 | 1,23кг |
| | | | | Материалы | | |
| | | | | Гравий ГОСТ 8267-93 | 1.2 | $м^3$ |
| | | | | (для засыпки площадки) | | |
| | | | | Бетон В15 (для стоек) | 0.3 | $м^3$ |
| | | | | Окраска ПФ-115 в 2 слоя с огрунтовкой ГФ-021 | 2,9 | $м^2$ |

Подпись и дата | Инв. N дубл. | Взам инв. N | Подпись и дата | Инв. N подл.

| Изм. | Лист | N докум. | Подпись | Дата |
|---|---|---|---|---|
| Разраб. | | Василенко | | 07.05 |
| Разраб. | | Тарасенко | | 07.05 |
| Пров. | | Крючков | | 07.05 |
| Н. контр. | | Панасенко | | 07.05 |
| Утв. | | Корж | | 07.05 |

АС 3.00

Ограждение для задвижки.

| Лит. | Лист | Листов |
|---|---|---|
| | | 1 |

СПКБ "Газпроект"

Копировал

Формат А4

| Позиция | Наименование и техническая характеристика | Тип, марка, обозначение документа, опросного листа | Код оборудования, изделия, материала | Завод-изготовитель | Единица измерения | Коли-чество | Масса единицы кг | Примечания |
|---|---|---|---|---|---|---|---|---|
| 1 | 2 | 3 | 4 | 5 | 6 | 7 | 8 | 9 |
| 1 | Опора под ГРПШ и покрытие площадьки ГРПШ-15-2ВУ1 | см.лист АС-3 | | | шт | 2 | | |
| 2 | План ограждения ГРПШ-15-2ВУ-1. | см.лист АС-4 | | | шт | 2 | | |
| 3 | Установка опознавательного столбика | см.лист АС-5 | | | шт | 58 | | |
| 4 | Опора крепление горизонтального газопровода Ду80мм | см.лист АС-6 | | | шт | 1 | | |
| 5 | Опора крепление горизонтального газопровода Ду150мм | см.лист АС-7 | | | шт | 2 | | |
| 6 | Опора крепление горизонтального газопровода Ду200мм | см.лист АС-8 | | | шт | 1 | | |
| 7 | Вытяжная свеча Ду50 Н=5м | см.лист АС-9-11 | | | шт | 2 | | |
| 8 | Монолитный фундамент Ф-1 для молниеотвода | см.лист АС-12 | | | шт | 2 | | |

Согласовано

| | | |
|---|---|---|
| МЗ | Акынбеков М. | |
| ГП | Сарыбаев Н. | |
| ГСН | Есболганова Г. | |

Взам.инв.№

Подпись и дата.

Инв. № подл.

| Изм | Кол.уч | Лист | №док. | Подпись | Дата |
|---|---|---|---|---|---|
| ГИП | | Турекулов С. | | | |
| Исполнил | | Акынбеков М. | | | |
| Проверил | | Королев Д. | | | |

0004581-1-02-2023-АС.СО

Строительство систем инженерной инфраструктуры для индустриальной зоны "Торгово-логистический центр" города Шымкент (газоснабжения)

Наружные сети газопровода

| Стадия | Лист | Листов |
|---|---|---|
| РП | 1 | |

Спецификация

ТОО "Батыс -Алга LTD"
г. Астана-2025