Утвержден
приказом Министра
по инвестициям и развитию
Республики Казахстан
от 24 апреля 2017 года № 234

Форма

Акт приемки объекта в эксплуатацию

«25» 06 2025 г.

Заказчик: ГУ «Управление строительства, архитектуры и градостроительства Карагандинской области»; И.о. Руководителя С. Муратулы; РК, Карагандинская область, г.Караганда, Алиханова, 13

фамилия, имя, отчество (при наличии) – для физических лиц, наименование организации – для юридических лиц, БИН, телефон, почтовый индекс, область, город, район, населенный пункт, наименование улицы, номер дома/здания (стационарного помещения)

на основании:

Декларации о соответствии «30» 05 2025 г. ТОО «BAQ Building Group», директор Мамашов К.Е., РК, г.Шымкент, Каратауский район, мкр. Нурсат, дом 34, кв. 4, БИН: 061140018762, тел: 87710007037

дата подписания декларации, наименование подрядной (генподрядной) организации, фамилия, имя, отчество (при наличии) руководителя, юридический адрес, БИН, телефон

Заключения о качестве строительно-монтажных работ «30» 05 2025 г., ТОО «Қызмет-Инжиниринг», Директор Карибаев Д.С., эксперт Карибаев Д.С., аттестат №KZ84VJE00040104от 06.08.2018 г., БИН:101240002353, тел: 87017561090

дата подписания заключения, наименование организации, фамилия, имя, отчество (при наличии) экспертов технического надзора, № и дата получения аттестатов, БИН, телефон

Заключения о соответствии выполненных работ проекту «30» 05 2025 г. ТОО «Жаңа Құрылыс Групп», Директор Абибуллаев А.Н., эксперт Әліпбек Ө.Н. №KZ10VJE00068887 от 13.09.2021 г., БИН: 110140002418, тел: 87053804591

дата подписания заключения, наименование организации, фамилия, имя, отчество (при наличии) экспертов авторского надзора, № и дата получения аттестатов, БИН, телефон

произведя осмотр готовности предъявленного подрядчиком (генеральным подрядчиком) к приемке в эксплуатацию объекта **«Строительство наружных инженерных сетей к фельдшерско акушерскому пункту в с.Акбел Бухар-Жырауский район». Разработчиком проекта установлен II (нормальный) уровень ответственности, не относящийся к технически сложным.**

наименование объекта и вид строительства (новое, расширение, реконструкция, техническое перевооружение, модернизация, капитальный ремонт), уровень ответственности, техническая и технологическая сложность объекта

по адресу **РК, Карагандинская область, Бухар-Жырауский район, Акбелский с.о., с.Акбел, ул. Сатпаева, земельный участок №2Б,**

(область, район, населенный пункт, микрорайон, квартал, улица, номер дома (корпуса)

проверив комплектность исполнительной технической документации, в том числе посредством электронного модуля исполнительной технической документации "___" _____ 20___ года, дата ознакомления подтверждает что:

1. Строительство объекта осуществлено на основании:

1) правоустанавливающего документа на земельный участок

- Распоряжение Акима Акбельского сельского округа Бухар-Жырауского района Карагандинской области № 46-Р от 18 октября 2022 года о предоставлении земельного участка на строительство;

документ, подтверждающий наступление юридических фактов (юридических составов), на основании которых возникают, изменяются или прекращаются права на земельный участок, в том числе договоры, решения судов, правовые акты исполнительных органов, свидетельство о праве на наследство, передаточный акт или разделительный баланс при реорганизации негосударственных юридических лиц, владеющих земельным участком на праве собственности или выкупивших право временного возмездного землепользования (аренды)

ибо решения о реконструкции (перепланировке, переоборудовании) помещений (отдельных астей) существующих зданий от _____

наименование органа вынесшего решение

2) талона о приеме уведомления о начале или прекращении осуществления деятельности или определенных действий **ГУ «Управление государственного архитектурно-строительного контроля Карагандинской области» №KZ05REA00427094 от 24.10.2024 г., №KZ64REA00444365 31.12.2024 г., №KZ40REA00471375 от 19.05.2025 г.**

наименование органа принявшего уведомление, дата и № принятия талона

3) проекта (проектно-сметной документации) **ТОО «Жана Курылыс Групп» №621-2023**

наименование проектной организации, номер проекта

утвержденного(й) **ГУ «Управление строительства, архитектуры и градостроительства Карагандинской области», № 105од от 13.05.2024 г.**

дата и номер проекта, наименование организации утвердившей (переутвердившей) проект и дата утверждения

2. Строительно-монтажные работы осуществлены в сроки:

начало работ **ноябрь 2024 г.**

месяц, год

окончание работ **май 2025 г.**

месяц, год

при продолжительности строительства, месяц 1 :

по норме или по проекту организации строительства 1 месяца;

фактически 7 месяца;

3. Объект (комплекс) имеет следующие основные технико-экономические показатели(мощность, производительность, производственная площадь, протяженность, вместимость, объем, пропускная способность, провозная способность, число рабочих мест и тому подобное, заполняется по всем объектам (кроме жилых домов) в единицах измерения соответственно целевой продукции или основным видам услуг):

Мощность, производительность и так далее	Единица измерения	По проекту		Фактически	
		общая (с учетом ранее принятых)	в том числе пускового комплекса или очереди	общая (с учетом ранее принятых)	в том числе пускового комплекса или очереди

Выпуск продукции (оказания услуг), предусмотренной проектом в объеме, соответствующем нормам освоения проектных мощностей в начальный период_____

факт начала выпуска продукции с указанием объема

илой дом имеет следующие показатели:

Показатели	Единица измерения	По проекту	Фактически
Общая площадь	$м^2$		
Число этажей	этаж		
Общий строительный объем	$м^3$		
В том числе подземной части	$м^3$		
Площадь встроенных, встроенно-пристроенных и пристроенных помещений	$м^2$		

Показатели	По проекту			Фактически		
	число квартир	площадь квартир, $м^2$		число квартир	площадь квартир, $м^2$	
		общая	жилая		общая	жилая
Всего квартир, в том числе: однокомнатных двухкомнатных трехкомнатных четырехкомнатных и более	-	-	-	-	-	-

4. Технологические и архитектурно-строительные решения по объекту характеризуются следующими данными: <u>в соответствии с заданием на проектирование предусмотрено выполнение следующих работ:</u>

Резервуар предназначен для использования в качестве выгреба емкостью 4 м3.

Наружные сети водопровода выполнены из полиэтиленовых труб Ø32х2,3 мм марки ПЭ100SDR17 "питьевая" по СТ РК ИСО 4427-2004.

Трубопроводная арматура в колодцах-чугунная, фасонные части - стальные, чугунные и полиэтиленовые. При пересечении водопровода с дорогами устраиваются футляры из полиэтиленовых труб по СТ РК ИСО 4427-2004.

Для отвода хоз-бытовых сточных вод проложены канализационные сети из гофрированных труб Ø160х6,2мм по ГОСТ Р 54475-2011. Сточные воды самотеком отводятся в выгреб, с последующим вывозом спецавтотранспортом.

ектроснабжение фельдшерско-акушерского пункта осуществляется от РУ-0,4кВ КТП 10/0,4кВ 350 подключенной к фидеру 4 ПС "Пушкина" строительством ВЛИ-0,4кВ с использованием матуры фирмы "Нилед" на ж/б стойках серии СВ 95-2 с подвеской алюминиевых самонесущих олированных проводов марки СИП-2 с расчетным сечением до концевой опоры ВЛИ-0,4кВ, лее в земле кабелем марки АВБбШв-1,0 с расчетным сечением.

рибор учета электроэнергии предусматривается в КТПН-10/0,4кВ.

краткие технические характеристики по особенностям его размещения, по основным материалам и конструкциям, инженерному и технологическому оборудованию

. На объекте установлено предусмотренное проектом оборудование в количестве согласно ктам о его приемке после индивидуального испытания и комплексного опробования;

. Наружные инженерные коммуникации (холодное и горячее водоснабжение, канализация, еплоснабжение, газоснабжение, электроснабжение и связь) обеспечивают нормальную эксплуатацию объекта (здания, сооружения, помещения) и приняты городскими эксплуатационными организациями;

7. Сметная стоимость по утвержденному проекту (проектно-сметной документации):

всего 32 694,378 тыс. тенге, в том числе:

строительно-монтажных работ 15 799,83 тыс. тенге,

стоимость оборудования, инструмента и инвентаря 9 181,272 тыс. тенге;

прочие расходы 7 713,276 тыс. тенге (ПИР-3565,794; ТН- 529,6; АН- 114,913; НДС- 3502,969);

8. Сметная стоимость основных фондов, принимаемых в эксплуатацию 28 784,550 тыс. тенге, в том числе:

стоимость строительно-монтажных работ 12 876,890 тыс. тенге;

стоимость оборудования, инструмента и инвентаря 8 735,579 тыс. тенге;

прочие расходы 7 172,081 тыс. тенге (ПИР-3565,794; ТН- 420,782; АН- 101,446; НДС- 3 084,059);

9. Доля местного содержания предусмотрена в проектно-сметной документации 100% и фактически применено 100% (на объектах, финансируемых за счет государственных инвестиций и средств квазигосударственного сектора);

10. Класс энергоэффективности здания;

11. Объект построен в соответствии с утвержденным проектом (проектно-сметной документацией) и требованиями государственных нормативных документов в области архитектуры, градостроительства и строительства.

РЕШИЛ:

«Строительство наружных инженерных сетей к фельдшерско акушерскому пункту в с.Акбел Бухар-Жырауский район»

наименование объекта (комплекса)

принять в эксплуатацию.

Заказчик:
И.о. Руководителя ГУ «Управление строительства, архитектуры и градостроительства Карагандинской области» С. Муратулы
фамилия, имя, отчество (при наличии), подпись руководителя М.П.

Технический надзор:
1) аттестованный (-ые) эксперт (-ы) Карибаев Д.С., аттестат №KZ84VJE00040104от 06.08.2018 г.

(фамилия, имя, отчество (при его наличии) эксперта, специализация аттестата, подпись, дата

2) аккредитованная организация:
Директор ТОО «Қызмет-Инжиниринг» Карибаев Д.С.
(наименование организации) имеющей в своем составе аттестованного (-ых) эксперта (-ов),
фамилия, имя, отчество(при его наличии) руководителя, подпись, дата М.П.

Авторский надзор:
1) разработчик проекта
Директор ТОО «Жаңа Құрылыс Групп» Абибуллаев А.Н.

(наименование организации, фамилия, имя, отчество (при его наличии), должность), подпись, дата

2) организация:
ТОО «Жаңа Құрылыс Групп» эксперт Әліпбек Ө.Н.
(наименование организации) имеющей в своем составе аттестованного (-ых) эксперта (-ов),
фамилия, имя, отчество (при его наличии) руководителя, подпись, дата

Подрядчик (генеральный подрядчик):
Директор ТОО «BAQ Building Group» Мамашов К.Е.
фамилия, имя, отчество (при наличии), подпись руководителя

«ЖІҢІШКЕ ЖЕТІГІЗІЛДІ
Орындаушы Сейде Ж.С.
(Т.А.Ә., қолы)
Күні 20 25 ж.« 26 » 06

Приложение 3
к акту приемки объекта
в эксплуатацию
форма

Технические характеристики объекта (линии электропередач)
по объекту: «Строительство наружных инженерных сетей к фельдшерско акушерскому пункту в с.Акбел Бухар-Жырауский район»

№ п/п	Наименование	Единица измерения	Количество
1	2	3	4
1	Воздушные ЛЭП низкого напряжения …	киломерт (далее – км)	0,142
2	Воздушные ЛЭП высокого напряжения	км	
3	Кабельные ЛЭП низкого напряжения …	км	0,153
4	Кабельные ЛЭП высокого напряжения…	км	
5	Площадь опор	м 2	
6	Опоры:		
	1) металлические	штук (далее – шт)	
	2) деревянные с деревянными приставками	шт	
	3) деревянные с железобетонными приставками	шт	
	4) железобетонные	шт	5
	5) тросовые подвесы	шт	
7	Провода:		
	1) медные	км	
	2) алюминиевые	км	0,142
	3) сталеалюминиевые	км	
8	Кронштейны для светильников:		
	1) железобетонные	шт	
	2) металлические	шт	
9	Арматура уличного освещения:		
	1) светильники с лампами накаливания	шт	
	2) светильники с ртутными лампами	шт	-

	3) светильники с люминесцетными лампами	шт	
10	Кабели:		
	1) Кабель силовой число жил 3, напряжение 1 кВ ГОСТ 31996-2012, марки АВБбШв 3х95+1х50 (мк)-1	км	0,068
	2) Кабель силовой число жил 3, напряжение 1 кВ ГОСТ 31996-2012, марки АВБбШв 3х50+1х25 (мк)-1	км	0,085
	3)	км	
11	Муфты соединительные...	шт	3
12	Муфты концевые	шт	1
13	Контуры заземления	шт	16
14	Устройства грозозащиты	шт	
15	Дорожные покрытия кабельных сетей:		
	1) асфальтобетонные	$м^2$	
	2) булыжные	$м^2$	
	3) тротуары	$м^2$	

Заказчик: **И.о. Руководителя ГУ «Управление строительства, архитектуры и градостроительства Карагандинской области» С. Муратулы**

фамилия, имя, отчество (при наличии), подпись руководителя М.П.

Авторский надзор: **эксперт ТОО «Жаңа Құрылыс Групп» Әліпбек Ө.Н.**

фамилия, имя, отчество (при наличии), подпись эксперта М.П.

Приложение 13 к акту приемки
объекта в эксплуатацию
форма

Технические характеристики объекта (сети, водоводы, коллекторы и тому подобное) по объекту: «Строительство наружных инженерных сетей к фельдшерско акушерскому пункту в с.Акбел Бухар-Жырауский район»

№ п/п	Наименование	Единицы измерения	Количество, протяженность	Примечание
1	2	3	4	5
Водопровод				
1	Водоводы (общая протяженность)	м		
	1) из стальных труб	м		
	2) из чугунных труб	м		
	3) из асбестоцементных труб	м		
	4) из железобетонных труб	м		
	5) из полиэтилена	м		
2	Распределительная сеть (общая протяженность)	м	60	
	1) из стальных труб	м		
	2) из чугунных труб	м		
	3) из асбестоцементных труб	м		
	4) из полиэтиленовых труб	м	60	
	5)	м		
3	Прочие устройства			
	Смотровой колодец	шт	1	
	Задвижка d-	шт		
	" d-	шт		
	" d-	шт		
	Вентили d- DN 32	шт	1	

	" d-	шт		
	" d-	шт		
	Кран d-	шт		
	" d-	шт		
	" d-	шт		
	Гидрант	шт		
	Водопроводный ввод	шт	1	
	Водоразборная колонка	шт		
	Стальной футляр	шт		
	Питьевой фонтанчик	шт		
Канализация				
1	Коллекторы (общая протяженность)	м		
	1) из керамических труб	м		
	2) из чугунных труб	м		
	3) из бетонных труб	м		
	4) из асбестоцементных труб	м		
	5) из железобетонных труб	м		
	6)	м		
	7)	м		
2	Канализационная сеть (общая протяженность)	м	57	
	1) из керамических труб	м		
	2) из чугунных труб	м		
	3) из бетонных труб	м		

Adobe Scan 11 июля 2025 г. (2).pdf file:///C:/Users/User/Downloads/Adobe%20Scan%2011%20%...

	4) из асбестоцементных труб	м		
	5) из железобетонных труб	м		
	6) из двухслойных полимерных труб	м	57	
3	Прочие устройства			
	Смотровой колодец	шт	3	
	Выпуск	шт		

Горизонтальный разрез колодца	Вертикальный разрез колодца
Масштаб __1:70____	Масштаб ___1:70___

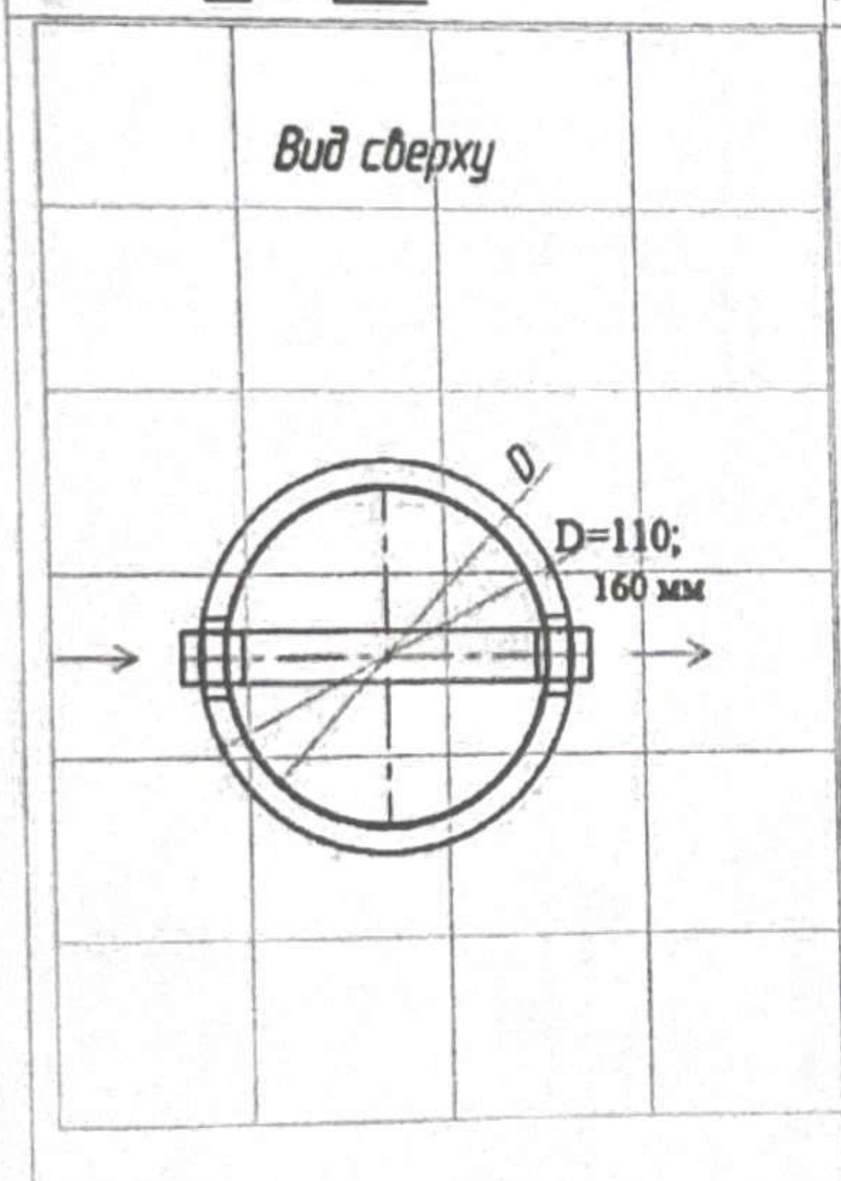

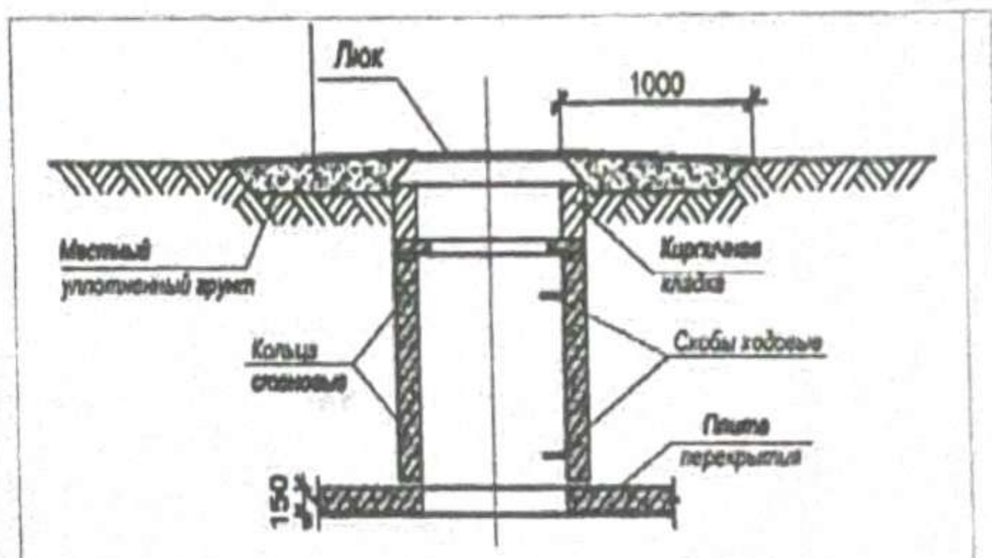

Спецификация

№ п/п	Наименование	Марка	Материал	Диаметр (мм) (размеры)	Количество	Примечание
1	В-1		ж/б	Ø1500	2	
1-3	КСП-4		ж/б	Ø1500	1	

Схема привязки колодца к постоянным точкам-ориентирам

Заказчик: **И.о. Руководителя ГУ «Управление строительства, архитектуры и градостроительства Карагандинской области» С. Муратулы**

фамилия, имя, отчество (при наличии), подпись руководителя М.П.

Авторский надзор: **эксперт ТОО «Жаңа Құрылыс Групп» Әліпбек Ө.Н.**

фамилия, имя, отчество (при наличии), подпись эксперта М.П.