Утвержден
приказом Министра
по инвестициям и развитию
Республики Казахстан
от 24 апреля 2017 года № 234

Форма

Акт приемки объекта в эксплуатацию

«18» 06 2025 г.

Заказчик: ГУ «Управление строительства, архитектуры и градостроительства Карагандинской области»; И.о. Руководителя С. Муратулы; РК, Карагандинская область, г.Караганда, Алиханова, 13

фамилия, имя, отчество (при наличии) – для физических лиц, наименование организации – для юридических лиц, БИН, телефон, почтовый индекс, область, город, район, населенный пункт, наименование улицы, номер дома/здания (стационарного помещения)

на основании:

Декларации о соответствии «02» 06 2025 г. ТОО «BAQ Building Group», директор Мамашов К.Е., РК, г.Шымкент, Каратауский район, мкр. Нурсат, дом 34, кв. 4, БИН: 061140018762, тел: 87710007037

дата подписания декларации, наименование подрядной (генподрядной) организации, фамилия, имя, отчество (при наличии) руководителя, юридический адрес, БИН, телефон

Заключения о качестве строительно-монтажных работ «02» 06 2025 г., ТОО «ВК-тор», Директор Мурзатаева Б.Н., эксперт Шадиев К.К., аттестат №KZ57VJE00029726 от 21.08.2017 г., БИН:171240001308, тел: 87056143270

дата подписания заключения, наименование организации, фамилия, имя, отчество (при наличии) экспертов технического надзора, № и дата получения аттестатов, БИН, телефон

Заключения о соответствии выполненных работ проекту «02» 06 2025 г. ТОО «Жаңа Құрылыс Групп», Директор Абибуллаев А.Н., эксперт Әліпбек Ө.Н. №KZ10VJE00068887 от 13.09.2021 г., БИН: 110140002418, тел: 87053804591

дата подписания заключения, наименование организации, фамилия, имя, отчество (при наличии) экспертов авторского надзора, № и дата получения аттестатов, БИН, телефон

произведя осмотр готовности предъявленного подрядчиком (генеральным подрядчиком) к приемке в эксплуатацию объекта **«Строительство наружных инженерных сетей к врачебной амбулатории в с. Гагарина Бухар-Жырауский район». Разработчиком проекта установлен II (нормальный) уровень ответственности, не относящийся к технически сложным.**

наименование объекта и вид строительства (новое, расширение, реконструкция, техническое перевооружение, модернизация, капитальный ремонт), уровень ответственности, техническая и технологическая сложность объекта

по адресу **РК, Карагандинская область, Бухар-Жырауский район, Гагаринский с.о., с.Гагаринское, ул. Новая, земельный участок №12**

(область, район, населенный пункт, микрорайон, квартал, улица, номер дома (корпуса)

проверив комплектность исполнительной технической документации, в том числе посредством электронного модуля исполнительной технической документации "___" _____ 20___ года, дата ознакомления подтверждает что:

1. Строительство объекта осуществлено на основании:

1) правоустанавливающего документа на земельный участок

- ***Распоряжение Акима Гагаринского сельского округа Бухар-Жырауского района Карагандинской области № 31-Р от 17 октября 2022 года о предоставлении земельного участка на строительство;***

документ, подтверждающий наступление юридических фактов (юридических составов), на основании которых возникают, изменяются или прекращаются права на земельный участок, в том числе договоры, решения судов, правовые акты исполнительных органов, свидетельство о праве на наследство, передаточный акт или разделительный баланс при реорганизации негосударственных юридических лиц, владеющих земельным участком на праве собственности или выкупивших право временного возмездного землепользования (аренды)

либо решения о реконструкции (перепланировке, переоборудовании) помещений (отдельных частей) существующих зданий от _____

наименование органа вынесшего решение

2) талона о приеме уведомления о начале или прекращении осуществления деятельности или определенных действий **ГУ «Управление государственного архитектурно-строительного контроля Карагандинской области» №KZ56REA00427146 от 24.10.2024 г., №KZ96REA00444371 от 31.12.2024 г., №KZ23REA00471390 от 19.05.2025 г.**

наименование органа принявшего уведомление, дата и № принятия талона

3) проекта (проектно-сметной документации) **ТОО «Жана Құрылыс Групп» №625-2023**,

наименование проектной организации, номер проекта

утвержденного(й) **ГУ «Управление строительства, архитектуры и градостроительства Карагандинской области», № 106од от 13.05.2024 г.**

дата и номер проекта, наименование организации утвердившей (переутвердившей) проект и дата утверждения

2. Строительно-монтажные работы осуществлены в сроки:

начало работ **ноябрь 2024 г.**

месяц, год

окончание работ **май 2025 г.**

месяц, год

при продолжительности строительства, месяц 1 :

по норме или по проекту организации строительства 1 месяца;

фактически 7 месяца;

3. Объект (комплекс) имеет следующие основные технико-экономические показатели(мощность, производительность, производственная площадь, протяженность, вместимость, объем, пропускная способность, провозная способность, число рабочих мест и тому подобное, заполняется по всем объектам (кроме жилых домов) в единицах измерения соответственно целевой продукции или основным видам услуг):

Мощность, производительность и так далее	Единица измерения	По проекту		Фактически	
		общая (с учетом ранее принятых)	в том числе пускового комплекса или очереди	общая (с учетом ранее принятых)	в том числе пускового комплекса или очереди

Выпуск продукции (оказания услуг), предусмотренной проектом в объеме, соответствующем нормам освоения проектных мощностей в начальный период_____

факт начала выпуска продукции с указанием объема

Жилой дом имеет следующие показатели:

Показатели	Единица измерения	По проекту	Фактически
Общая площадь	$м^2$		
Число этажей	этаж		
Общий строительный объем	$м^3$		
В том числе подземной части	$м^3$		
Площадь встроенных, встроенно-пристроенных и пристроенных помещений	$м^2$		

Показатели	По проекту			Фактически		
	число квартир	площадь квартир, $м^2$		число квартир	площадь квартир, $м^2$	
		общая	жилая		общая	жилая
Всего квартир, в том числе: однокомнатных двухкомнатных трехкомнатных четырехкомнатных и более	-	-	-	-	-	-

4. Технологические и архитектурно-строительные решения по объекту характеризуются следующими данными: в соответствии с заданием на проектирование предусмотрено выполнение следующих работ:

Резервуар предназначен для использования в качестве выгреба емкостью 4 м3.

Наружные сети водопровода выполнены из полиэтиленовых труб Ø32х2,3 мм марки ПЭ100SDR17 "питьевая" по СТ РК ИСО 4427-2004.

Трубопроводная арматура в колодцах-чугунная, фасонные части - стальные, чугунные и полиэтиленовые. При пересечении водопровода с дорогами устраиваются футляры из полиэтиленовых труб по СТ РК ИСО 4427-2004.

Для отвода хоз-бытовых сточных вод проложены канализационные сети из гофрированных труб Ø160х6,2мм по ГОСТ Р 54475-2011. Сточные воды самотеком отводятся в выгреб, с последующим вывозом спецавтотранспортом.

Проложен оптический кабель ВОЛС от АТС с.Гагаринское в грунте в полиэтиленовой трубе диаметром 40мм до проектируемой зданий амбулатории для возможности подключения к

высокоскоростному интернету и телефонному связи, построенный на волоконно-оптической линии связи по технологии GPON.

Для этого от с.АТС с.Гагаринское проложен оптический кабель с количеством волокон 4 в грунте в полиэтиленовой трубе диаметром 40мм до проектируемой зданий амбулатории.

Электроснабжение объекта осуществляется от КТПН. Питание КТПН предусмотрено высоковольтными воздушными линиями на типовых ж/б опорах отпайкой от ближайшей опоры ВЛ-10кВ фидер 4 ПС "Самарканд" с алюминиевыми самонесущими изолированными проводами марки СИП3-1х50.

Электроснабжение здания амбулатории осуществляется от РУ-0,4кВ КТПН-10/0,4кВ распределительными сетями (М1, М2) в земле кабелем марки АВБбШв-1,0 с расчетным сечением.

Прибор учета электроэнергии предусмотрен в КТПН-10/0,4кВ.

краткие технические характеристики по особенностям его размещения, по основным материалам и конструкциям, инженерному и технологическому оборудованию

5. На объекте установлено предусмотренное проектом оборудование в количестве согласно актам о его приемке после индивидуального испытания и комплексного опробования;

6. Наружные инженерные коммуникации (холодное и горячее водоснабжение, канализация, теплоснабжение, газоснабжение, электроснабжение и связь) обеспечивают нормальную эксплуатацию объекта (здания, сооружения, помещения) и приняты городскими эксплуатационными организациями;

7. Сметная стоимость по утвержденному проекту (проектно-сметной документации):

всего **60 429,069** тыс. тенге, в том числе:

строительно-монтажных работ **22 451,126** тыс. тенге,

стоимость оборудования, инструмента и инвентаря **26 084,351** тыс. тенге;

прочие расходы **11 893,592** тыс. тенге (ПИР-4414,365; ТН- 781,421; АН- 223,264; НДС- 6474,543);

8. Сметная стоимость основных фондов, принимаемых в эксплуатацию **56 677,378** тыс. тенге, в том числе:

стоимость строительно-монтажных работ **20 489,738** тыс. тенге;

стоимость оборудования, инструмента и инвентаря **24 818,120** тыс. тенге;

прочие расходы **11 369,52** тыс. тенге (ПИР-4414,365; ТН- 669,909; АН- 212,670; НДС- 6072,576);

9. Доля местного содержания предусмотрена в проектно-сметной документации 100% и фактически применено 100% (на объектах, финансируемых за счет государственных инвестиций и средств квазигосударственного сектора);

10. Класс энергоэффективности здания;

11. Объект построен в соответствии с утвержденным проектом (проектно-сметной документацией) и требованиями государственных нормативных документов в области архитектуры, градостроительства и строительства.

РЕШИЛ:

«Строительство наружных инженерных сетей к врачебной амбулатории в с. Гагарина Бухар-Жырауский район»

наименование объекта (комплекса)

принять в эксплуатацию.

Заказчик:
И.о. Руководителя ГУ «Управление строительства, архитектуры и градостроительства Карагандинской области» С. Муратулы
фамилия, имя, отчество (при наличии), подпись руководителя М.П.

Технический надзор:
1) аттестованный (-ые) эксперт (-ы) Шадиев К.К.
аттестат №KZ57VJE00029726 от 21.08.2017 г.

(фамилия, имя, отчество (при его наличии) эксперта, специализация аттестата, подпись, дата

2) аккредитованная организация:
Директор ТОО «ВК-top» Мурзатаева Б.Н.
(наименование организации) имеющей в своем составе аттестованного (-ых) эксперта (-ов)
фамилия, имя, отчество(при его наличии) руководителя, подпись, дата М.П.

Авторский надзор:
1) разработчик проекта
Директор ТОО «Жаңа Құрылыс Групп» Абибуллаев А.Н.,

(наименование организации, фамилия, имя, отчество (при его наличии), должность), подпись, дата

2) организация:
ТОО «Жаңа Құрылыс Групп» эксперт Әліпбек Ө.Н.
(наименование организации) имеющей в своем составе аттестованного (-ых) эксперта (-ов)
фамилия, имя, отчество (при его наличии) руководителя, подпись, дата

Подрядчик (генеральный подрядчик):
Директор ТОО «BAQ Building Group» Мамашов К.Е.
фамилия, имя, отчество (при наличии), подпись руководителя М.П.

«ЖМТ» АЖ ЕНГІЗІЛДІ
Орындаушы Іеова Э.С.
(Т.А.Ә., қолы)
Күні 2025 ж.« 19 » 06

Приложение 3
к акту приемки объекта
в эксплуатацию
форма

Технические характеристики объекта (линии электропередач)
по объекту: «Строительство наружных инженерных сетей к врачебной амбулатории в с. Гагарина Бухар-Жырауский район»

№ п/п	Наименование	Единица измерения	Количество
1	2	3	4
1	Воздушные ЛЭП низкого напряжения …	киломерт (далее – км)	0,071
2	Воздушные ЛЭП Высокого напряжения	км	0,067
3	Кабельные ЛЭП низкого напряжения …	км	0,150
4	Кабельные ЛЭП высокого напряжения…	км	
5	Площадь опор	м 2	
6	Опоры:		
	1) металлические	штук (далее – шт)	
	2) деревянные с деревянными приставками	шт	
	3) деревянные с железобетонными приставками	шт	
	4) железобетонные	шт	6
	5) тросовые подвесы	шт	
7	Провода:		
	1) медные	км	
	2) алюминиевые	км	0,138
	3) сталеалюминиевые	км	
8	Кронштейны для светильников:		
	1) железобетонные	шт	
	2) металлические	шт	
9	Арматура уличного освещения:		
	1) светильники с лампами накаливания	шт	
	2) светильники с ртутными лампами	шт	

	3) светильники с люминесцетными лампами	шт	
10	Кабели:		
	1) Кабель силовой число жил 3,напряжение 1 кВ ГОСТ 31996-2012,марки АВБбШв 3х70+1х35 (мк)-1	км	0,141
	2) Кабель силовой число жил 3, напряжение 1 кВ ГОСТ 31996-2012, марки АВБбШв 3х95+1х50 (мк)-1	км	0,009
	3)	км	
11	Муфты соединительные...	шт	
12	Муфты концевые	шт	
13	Контуры заземления	шт	22
14	Устройства грозозащиты	шт	
15	Дорожные покрытия кабельных сетей:		
	1) асфальтобетонные	$м^2$	
	2) булыжные	$м^2$	
	3) тротуары	$м^2$	

Заказчик: **И.о. Руководителя ГУ «Управление строительства, архитектуры и градостроительства Карагандинской области» С. Муратулы**

фамилия, имя, отчество (при наличии), подпись руководителя М.П.

Авторский надзор: **эксперт ТОО «Жана Құрылыс Групп» Әліпбек Ө.Н.**

фамилия, имя, отчество (при наличии), подпись эксперта М.П.

Приложение 16 к акту приемки
объекта в эксплуатацию
форма

Технические характеристики объекта (линии связи)
по объекту: «Строительство наружных инженерных сетей к врачебной амбулатории в с. Гагарина Бухар-Жырауский район»

№ п/п	Наименование	Единицы измерения	Количество, протяженность
1	2	3	4
1	Воздушные линии связи, в том числе:	км	
	1) марка	км	
	2) марка	км	
	3) марка	км	
2	Кабельные линии связи, в том числе:	км	0,133
	1) марка Кабель оптический многомодульный с броней из гофрированной стальной ламинированной ленты, марки ИКСЛ-М 4П-М24-2,5	км	0,133
	2) марка	км	
	3) марка	км	
3	Опоры, в том числе:	шт	
	1) металлические	шт	
	2) деревянные	шт	
	3) анкерные	шт	
	4) железобетонные	шт	
	5) тросовые подвесы	шт	
4	Колодцы сетевые, в том числе:	шт	
	1) ККС 1	шт	
	2) ККС 2	шт	
	3) ККС 3	шт	

	4) ККС 4	шт	
	5) ККС 5	шт	
5	Муфты соединительные	шт	
6	Коллекторы коммуникационные, в том числе:		
	1) керамические	км	
	2) бетонные	км	
	3) асбесто-цементные	км	
	4) пластмассовые	км	
7	НУП (необслуживаемые усилительные пункты)	шт	
8	Прочие устройства		

Горизонтальный разрез колодца	Вертикальный разрез колодца
Масштаб _____	Масштаб _____
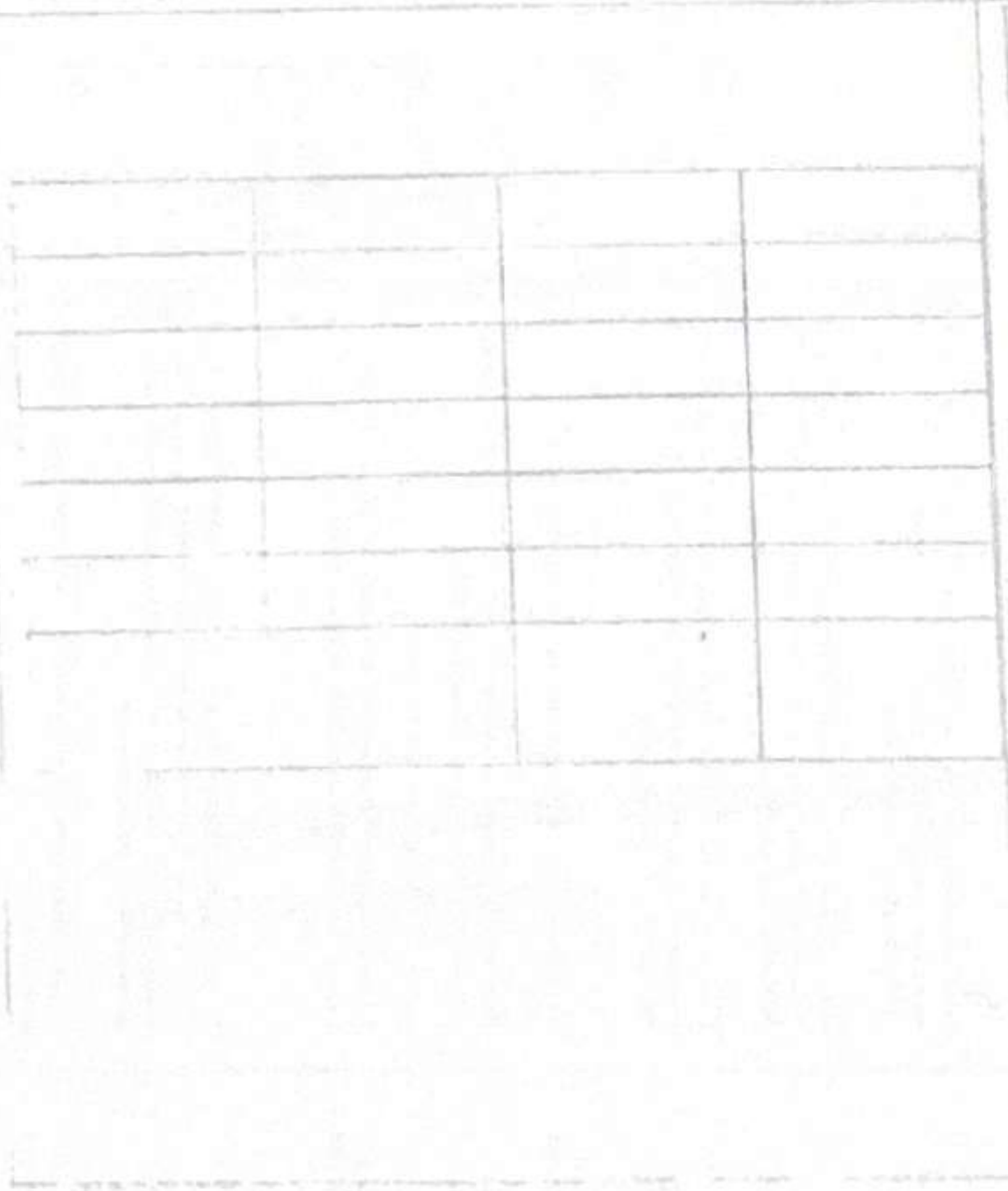	

Спецификация

№ п/п	Наименование	Марка	Материал	Диаметр (мм) (размеры)	Количество	Примечание

Горизонтальный разрез НУП

Масштаб _____

Вертикальный разрез НУП

Масштаб _____

Спецификация

№ п/п	Наименование	Марка	Единицы измерения	Материал	Количество (размеры)	Примечание

Схема привязки колодцев кабельной линии связи и НУП к постоянным точкам-ориентирам

Заказчик: И.о. Руководителя ГУ «Управление строительства, архитектуры и градостроительства Карагандинской области» С. Муратулы

фамилия, имя, отчество (при наличии), подпись руководителя М.П.

Авторский надзор: эксперт ТОО «Жаңа Құрылыс Групп» Әліпбек Ө.Н.

фамилия, имя, отчество (при наличии), подпись эксперта М.П.

Приложение 13 к акту приемки
объекта в эксплуатацию
форма

Технические характеристики объекта (сети, водоводы, коллекторы и тому подобное)
по объекту: «Строительство наружных инженерных сетей к врачебной амбулатории в с. Гагарина Бухар-Жырауский район»

№ п/п	Наименование	Единицы измерения	Количество, протяженность	Примечание
1	2	3	4	5
Водопровод				
1	Водоводы (общая протяженность)	м		
	1) из стальных труб	м		
	2) из чугунных труб	м		
	3) из асбестоцементных труб	м		
	4) из железобетонных труб	м		
	5)	м		
2	Распределительная сеть (общая протяженность)	м	109,5	
	1) из стальных труб	м		
	2) из чугунных труб	м		
	3) из асбестоцементных труб	м		
	4) из полиэтиленовых труб	м	109,5	
	5)	м		
3	Прочие устройства			
	Смотровой колодец	шт	1	
	Задвижка d-	шт		
	" d-	шт		
	" d-	шт		
	Вентили d- DN 32	шт	1	

	" d-	шт		
	" d-	шт		
	Кран d-	шт		
	" d-	шт		
	" d-	шт		
	Гидрант	шт		
	Водопроводный ввод	шт	1	
	Водоразборная колонка	шт		
	Стальной футляр	шт		
	Питьевой фонтанчик	шт		
Канализация				
1	Коллекторы (общая протяженность)	м		
	1) из керамических труб	м		
	2) из чугунных труб	м		
	3) из бетонных труб	м		
	4) из асбестоцементных труб	м		
	5) из железобетонных труб	м		
	6)	м		
	7)	м		
2	Канализационная сеть (общая протяженность)	м	91	
	1) из керамических труб	м		
	2) из чугунных труб	м		
	3) из бетонных труб	м		

	4) из асбестоцементных труб	м		
	5) из железобетонных труб	м		
	6) из двухслойных полимерных труб	м	91	
3	Прочие устройства			
	Смотровой колодец	шт	5	
	Выпуск	шт		

Горизонтальный разрез колодца	Вертикальный разрез колодца
Масштаб __1:70____	Масштаб ___1:70___

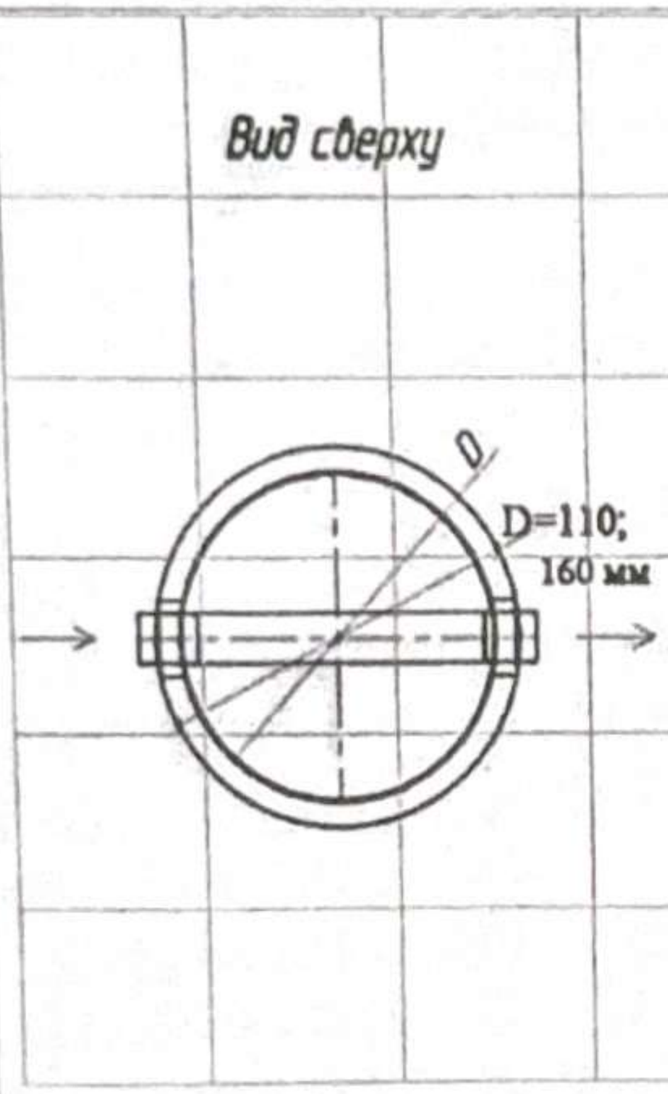

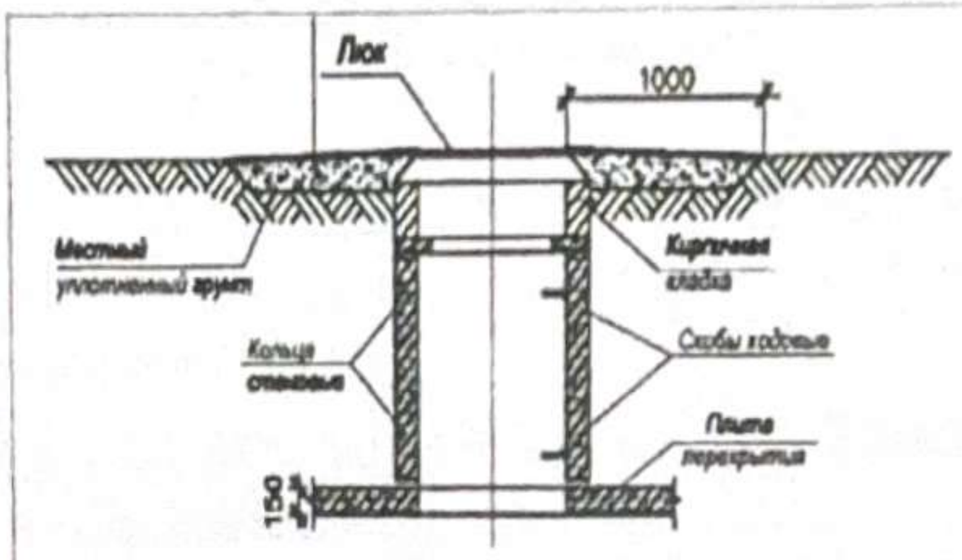

Спецификация

№ п/п	Наименование	Марка	Материал	Диаметр (мм) (размеры)	Количество	Примечание
1	В-1		ж/б	Ø1500	2	
1-3	КСП-4		ж/б	Ø1500	1	

Схема привязки колодца к постоянным точкам-ориентирам