ТОО "BS ARCHI GROUP"
Лицензия № 21030308

Рабочий проект

Строительство 30 многоквартирных жилых домов в жилом массиве в конце ул. Аскарова в г. Тараз

Заказчик: КГУ "Отдел архитектуры и градостроительства г.Тараз"

Альбом - 3 Конструкции железобетонные.

Тараз 2024г.

ТОО "BS ARCHI GROUP"
Лицензия № 21030308

Рабочий проект

Строительство 30 многоквартирных жилых домов в жилом массиве в конце ул. Аскарова в г. Тараз

Заказчик: КГУ "Отдел архитектуры и градостроительства г.Тараз"

Директор Сыздыкова Г.Ш.

ГАП Сыздыков Б.А.

Тараз 2024г.

Ведомость рабочих чертежей основного комплекта марки КЖ (начало)

Лист	Наименование	Примечание
1	Общие данные /начало/	
2	Общие данные /окончание/	
2.1	План котлована	
3	План фундаментов	
4	Фундамент Ф1	
5	Фундамент Ф2	
6	Фундамент Ф3	
7	Развертка монолитных стен подвала	
8	Сечения стен подвала	
9	Развертка каркаса по буквенным и цифровым осям	
10	Развертка каркаса по буквенным и цифровым осям	
11	Колонна К1	
12	Колонна К2	
13	Ригель Рг1	
14	Ригель Рг2	
15	Ригель Рг3	
16	Ригель Рг4	
17	Ригель Рг5	
18	Ригель Рг6	
19	План плит перекрытия на отм. -0,100	
20	Схема нижнего армирования плит перекрытия на отм. -0,100	
21	Схема верхнего армирования плит перекрытия на отм. -0,100	
22	Узлы. Спецификация	
23	План плит перекрытия на отм. 2,900; 5,900; 8,900; 11,900	
24	Схема нижнего армирования плит перекрытия на отм. 2,900; 5,900; 8,900; 11,900	
25	Схема верхнего армирования плит перекрытия на отм. 2,900; 5,900; 8,900; 11,900	

Ведомость рабочих чертежей основного комплекта марки КЖ (продолжение)

Лист	Наименование	Примечание
26	Узлы. Спецификация	
27	План плит перекрытия на отм. 14,900	
28	Схема нижнего армирования плит перекрытия на отм. 14,900	
29	Схема верхнего армирования плит перекрытия на отм. 14,900	
30	Узлы. Спецификация	
31	План диафрагм жесткости. Диафрагма ДЖ1...ДЖ5	
32	Диафрагма ДЖ1	
33	Диафрагма ДЖ2	
34	Диафрагма ДЖ3	
35	Диафрагма ДЖ4	
36	Диафрагма ДЖ5	
37	План усиления стен 1 этажа блок А	
38	План усиления стен типового этажа блок А	
39	План усиления стен 1 этажа блок Б	
40	План усиления стен типового этажа блок Б	
41	Узлы - 1-3	
42	Лестничная клетка	
43	Лестница Л1	
44	Лестница Л2	
45		

Проект разработан в соответствии с действующими нормами и правилами и предусматривает мероприятия, обеспечивающие взрывобезопасность и пожаробезопасность при эксплуатации здания.

Главный архитектор проекта _____

Изм	Лист	№ документа	Подпись	Дата	Альбом-3	И0524-24-КЖ
					Строительство 30 многоквартирных жилых домов в жилом массиве в конце ул. Аскарова в г. Тараз	
Директор		Сыздыков Б.			пятно 5. 40 кв. жилой дом	Стадия: РП; Лист: 1; Листов: 44
Нормоконтр.		Бекмуратов Ж				
Исполнил		Каримов Р				
ГАП		Аширалиев А			Общие данные /начало/	ТОО "BS ARCHI GROUP" Лицензия № 21030308
Проверил		Сыздыков Б.				

Общие указания.

Данный проект "Строительство 30-ти многоквартирных жилых домов в жилом массиве в конце ул. Аскарова г. Тараз":
задания на проектирование, выданного КГУ "Отдел строительства акимата г. Тараз" -АПЗ №KZ64VUA00794424 от28.11.2022г., выданного ГУ "Отдел архитектуры и градостроительства города Тараз".
За условнуюотм. 0,000 принята отметка чистого пола первого этажа здания, что соответствует абсолютной отметке
- климатический район IV Г,
-температура наружного воздуха наиболее холодной пятидневки обеспеченностью 0,98- минус 27,4С° ;
-нормативное значение веса снегового покрова -0,8 кПа
-нормативное значение ветрового давления - 1 кПа;
-сейсмичность площадки 8 баллов.
-уровень комфортности здания-III;
-степень огнестойкости здания-II;
-степень долговечности здания-II;
-уровень ответственности -II
-класс конструктивной пожарнойопасности здания-С0;
- класс функциональной пожарнойопасности-Ф1.3.

Схема блокировки

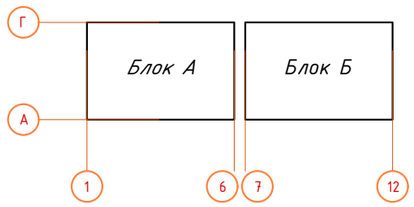

По периметру здания выполнить бетонную отмосткушириной1000 мм, толщиной100 мм, по щебеночной подготовке толщиной100 мм, пропитанной битумом

Конструктивные решения

Исходные данные.

Исходными данными для раздела КЖ служили следующие документы:
- рабочие чертежи разделов АР, ТХ;
- инженерно-геологические и топографические изыскания;

Объемно-планировочные решения.

Проектируемый многоквартирный жилой дом состоит из двух блоков, а именно блок А и блок Б. Под всеми блоками предусматривается подвальный этаж. Высота подвального этажа - 2,0м. Высота остальных этажей - 2,70м. Блоки разделены антисейсмическими швами.

Конструктивная схема

Конструктивная схема всех блоков - полный пространственный рамный каркас из железобетонных колонн и ригелей с установкой диафрагм жесткости в поперечном и продольном направлении. Узлы сопряжения элементов каркаса жесткие. Сечение колонн 400х400(h)мм, ригелей 400х400(h)мм. Класс бетона с20/25, класс рабочей арматуры А-400, поперечной (нерабочей) арматуры А-240. Перекрытие на всех этажах многопустотные плиты перекрытия по серии 1.141.1-32с выпуск 2.

Фундаменты под колонны - столбчатые из монолитного железобетона класса с16/20.
Фундаменты под диафрагмы жесткости - ленточные из монолитного железобетона класса с16/20, ширина ленты 1400мм.

Стены подвала предусмотрены монолитные железобетонные толщ. 400мм .

Стены - кладка из газобетонных блоков на цементно-песчаном растворе М50 с временным сопротивлением осевому растяжению кладки стен по неперевязанным швам Rnt>120 кПа.

Мероприятия по производству работ в зимнее время

При производстве бетонных работ в зимнее время следует руководствоваться правилами СН РК 5.03-07-2013 «Несущие и ограждающие конструкции» и СП РК 1.03-106-2012 «Охрана труда и техника безопасности в строительстве».

Зимние условия бетонирования считаются при среднесуточной температуре наружного воздуха не выше 5 °С или минимальной температуре в течение суток ниже 0 °С.

В зимних условиях выбор добавок и расчет их количества осуществляется так же, как в летнее время.

Возведение монолитных железобетонных конструкций может быть осуществлено, как правило, с использованием нескольких способов зимнего бетонирования. Выбор способа следует производить, исходя из требований минимальных величин трудоемкости и энергоемкости, стоимости и продолжительности работ, а также с учетом местных условий (температуры наружного воздуха, объемов работ, наличия специального оборудования, электрических мощностей и т.п.).

Ведомость ссылочных документов

Обозначение	Наименование	Примечание
СП РК 2.03-30-2017	Строительство в сейсмических районах	
СП РК 5.01-102-2013	Основания зданий и сооружений	
СП РК 2.01-101-2013	Защита строительных конструкций от коррозии	
СН РК 5.03-07-2013	НЕСУЩИЕ И ОГРАЖДАЮЩИЕ КОНСТРУКЦИИ	

Ведомость основных комплектов рабочих чертежей

Обозначение	Наименование	Примечание
ГП - Альбом 1	Генеральный план.	
АР - Альбом 2	Архитектурные решения.	
КЖ - Альбом 3	Конструкции железобетонные.	
ОВ - Альбом 4	Отопление и вентиляция.	
ВК - Альбом 5	Водопровод и канализация.	
ЭОМ - Альбом 6	Электроснабжение.	

Антикоррозийные мероприятия

Согласно СП РК 2.01-101-2013 все бетонные и железобетонные конструкции, соприкасающихся с грунтом обмазать горячим битумом за два раза и принять на сульфатостойком цементе по ГОСТ 22266-2013, по водонепроницаемости W4, морозостойкости F100. Под фундаменты выполнить подготовку из бетона кл. В3,5 толщиной 100 мм.
Антикоррозионная защита арматуры в монолитных ж. б. конструкциях обеспечивается соблюдением требуемой проектом толщины защитного слоя бетона.
Антикоррозийные мероприятия выполнены в соответствии с требованиями СП РК 2.01-101-2013 "Защита строительных конструкций от коррозии" и указаниям настоящего проекта.

Антисейсмические мероприятия

Сейсмичность здания - 8 баллов.
Здание запроектировано с монолитным железобетонным каркасом. Кладка стен усиливается монолитными сердечниками и сетками горизонтального армирования.
Опирание перемычек принято по 350 мм для проёмов шириной 1500 мм и более, для остальных проёмов опирание принято 250мм.

Согласовано: ОВ Лелеш С. | ЭОМ Раимов С. | ВК Каримов Р.

Взам. инв. №

Подпись и дата

Инв. N подл.

					Альбом-3	И0524-24-КЖ
					Строительство 30 многоквартирных жилых домов в жилом массиве в конце ул. Аскарова в г. Тараз	
Изм	Лист	№ документа	Подпись	Дата		
Директор		Сыздыков Б.			пятно 5. 40 кв. жилой дом	Стадия: РП; Лист: 2; Листов:
Нормоконтр.		Бекмуратов Ж				
Исполнил		Каримов Р				
ГАП		Аширалиев А.			Общие данные /продолжение/	ТОО "BS ARCHI GROUP" Лицензия № 21030308
Проверил		Сыздыков Б.				

План котлована 0,000=591,40

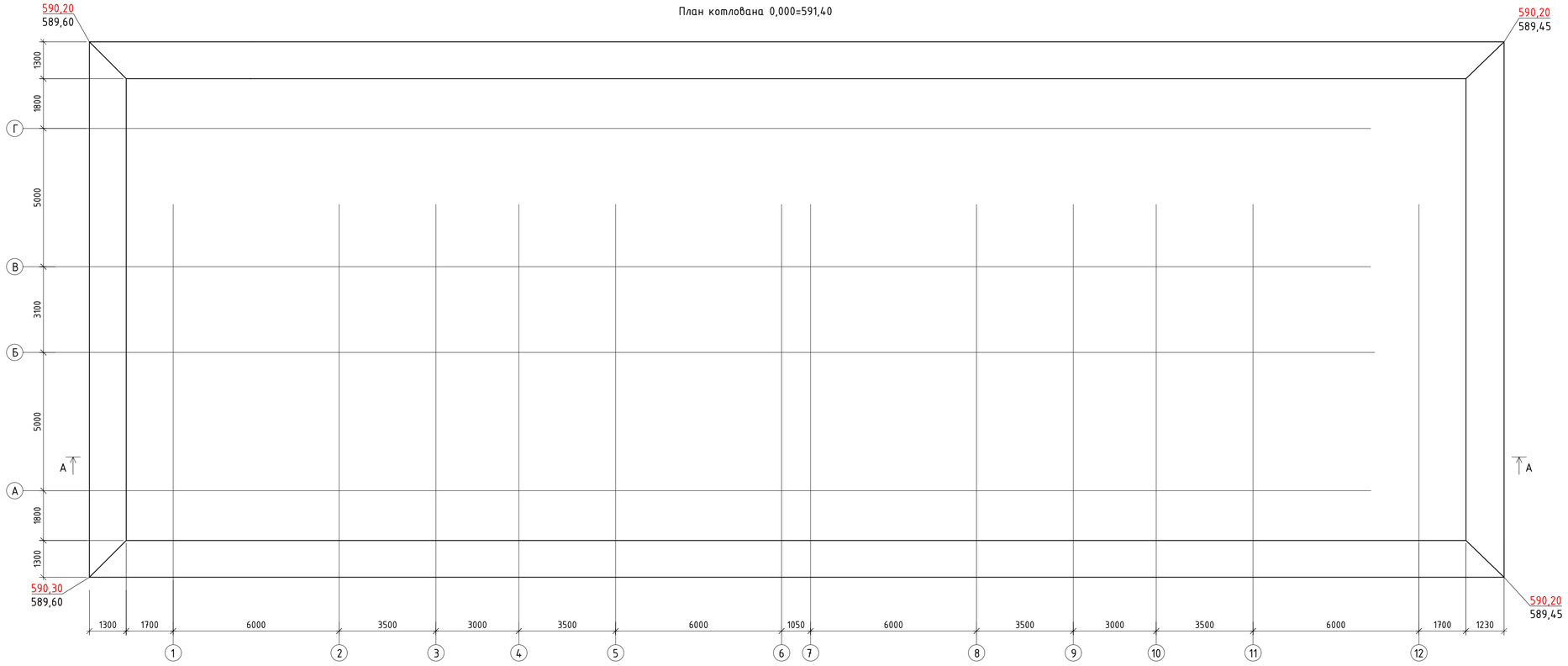

Указания по устройству котлована

Разбивку зданий на местности выполнить в соответствии с разделом ГП. Согласно плану фундамента выносятся оси здания на площадке строительства. Снимается верхний насыпной слой под проектируемым пятном и вывозится. Принимать этот слой в качестве обратной засыпки пазух котлована, подготовки под полы категорически запрещается.

Котлован отрывается шире на 0,5 м от граней фундамента в каждую сторону. Котлован необходимо рыть до отметки -4,400м. , далее в котловане предусмотреть подушку из песчано-гравийной смеси (ПГС) с песчанным заполнителем содержанием 25%, толщиной – 0,5м до отметки -3,900м. Устройство ПГС производить слоями толщиной 25-30 см с послойной укаткой тяжелыми катками и достижения плотности уплотненной подушки ρd = 1,80г/см^3, со следующими значениями прочностных, деформационных характеристик: g =22,1кН/м3; φ=38°; С=1кПа; Е=30МПа. Расчетное сопротивление ПГС равна-50т/м2.

Не допускать застаивания воды в котловане, разработку котлована у дна производить с минимальным объемом нарушения грунтов природного сложения. Не допускать водонасыщения грунтов в зоне сезонного промерзания грунтов и ниже на 2 м. Не допускать застой поверхностных вод на участках близких к основанию фундамента.

Обнаруженные корни деревьев и другие растительные остатки следует удалять во избежание заполнения грунтовыми водами пустот после сгнивания корней. Необходимо предусмотреть гидроизоляцию фундамента и подвальных помещений. Насыщение поверхностной водой, как правило, ведет к ухудшению характеристик ниже лежащих слоев грунтов, увеличению степени морозной пучинистости. Во избежание этих явлений следует предусмотреть отвод поверхностных вод. при необходимости дренаж и водоотлив во время строительства и эксплуатации.

Глубина разработки котлована составит от 2,65м до 2,75м. Котлован разрабатывается с соблюдением откосов 1:0,5.

Вынимаемый грунт из котлована принимать в качестве обратной засыпки пазух котлована, подготовки под полы категорически запрещается. Для обратной засыпки пазух котлована и обратной засыпки под полы использовать ПГС с послойным уплотнением пневмотрамбовками до плотности сухого грунта 1,6 т/м^3.

Работы по выполнению земляных работ вести в соответствии с указаниями СП РК 5.01-101-2013 "Земляные сооружения".

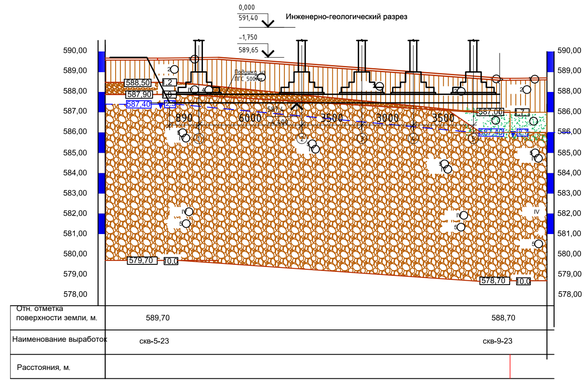

Сечение А-А

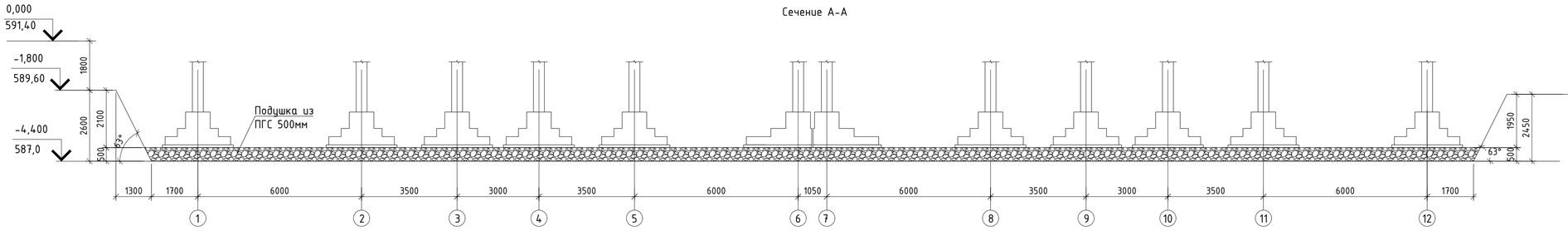

Спецификация

Поз.	Обозначение	Наименование	Кол.	Масса ед.,кг.	Примеч.
		Объем вырываемого грунта	2261,11		м^3
		Объем подушки из ПГС	404,55		м^3

Изм.	Лист	№ документа	Подпись	Дата	Альбом-3	ИО524-24-КЖ
					Строительство 30 многоквартирных жилых домов в жилом массиве в конце ул. Аскарова в г. Тараз	
Директор		Сыздыков Б.			пятно 5. 40 кв. жилой дом	Стадия: РП; Лист: 3; Листов:
Нормоконтр.		Бекмуратов Ж.				
Исполнил		Каримов Р.			План котлована	ТОО "BS ARCHI GROUP" Лицензия № 21030308
ГАП		Аширалиев А.				
Проверил		Сыздыков Б.				

План фундаментов 0,000=591,80

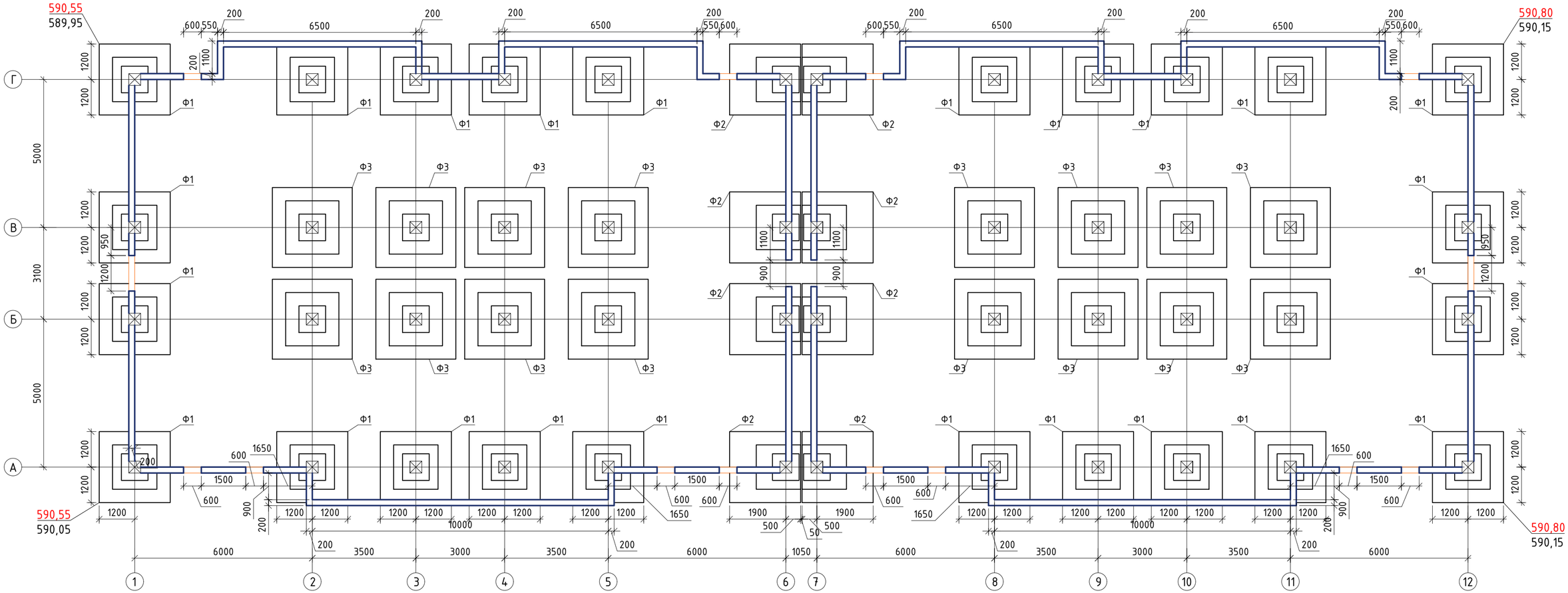

Спецификация элементов к плану фундаментов

Поз.	Наименование	Кол.	Масса ед.,кг.	Примечание
Ф1	Фундамент Ф1	24		шт.
Ф2	Фундамент Ф2	8		шт.
Ф3	Фундамент Ф3	16		шт.

Изм	Лист	№ документа	Подпись	Дата
Директор		Сыздыков Б.		
Нормоконтр.		Бекмуратов Ж		
Исполнил		Каримов Р		
ГАП		Аширалиев А.		
Проверил		Сыздыков Б.		

Альбом-3 И0524-24-КЖ

Строительство 30 многоквартирных жилых домов в жилом массиве в конце ул. Аскарова в г. Тараз

пятно 5. 40 кв. жилой дом

Стадия	Лист	Листов
РП	3	

План фундаментов

ТОО "BS ARCHI GROUP"
Лицензия № 21030308

Формат А3

Фундамент Ф1

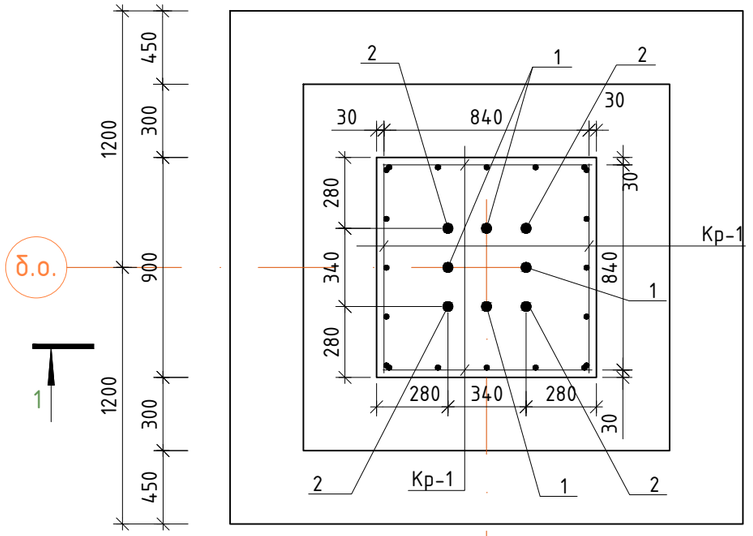

Кр-1

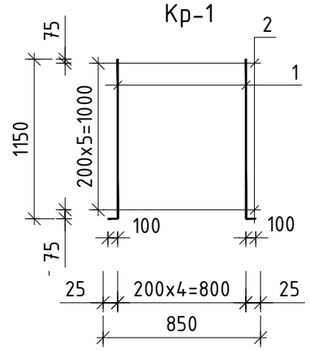

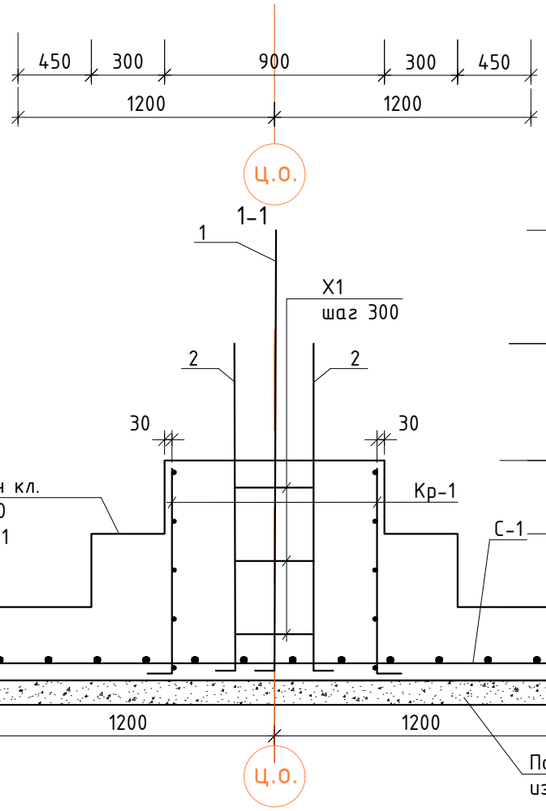

С-1

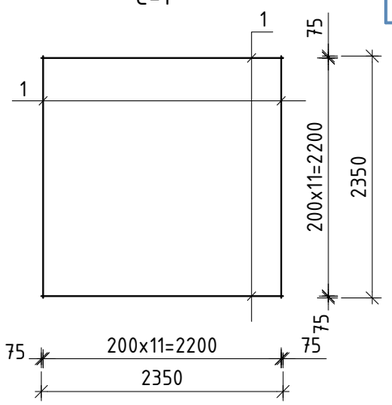

поз.1

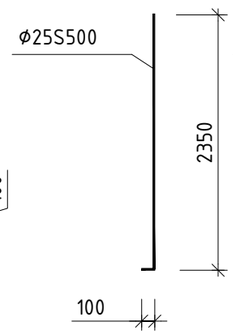

поз.2

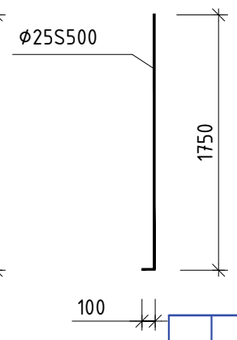

Примечание:

1. Сетки изготовить из отдельных стержней. Стержни крепить между собой скрутками из вязальной (отоженной) проволоки 0,8 -1,0мм.
2. Под подошвой фундамента предусмотреть подготовку из щебня, пропитанного битумом до полного насыщения.
3. Всю арматуру колонн и фундаментов устанавливать одновременно.
4. Все бетонные и железобетонные конструкции, соприкасающихся с грунтом обмазать горячим битумом за два раза и принять на сульфатостойком цементе по ГОСТ 22266-2013, по водонепроницаемости W4, морозостойкости F100
5. Защитный слой принят по наружной грани продольной арматуры

Ведомость деталей

Поз.	Эскиз
X1	440 / 340 / 340 / 440 — 1560

Спецификация фундамента Ф1

Поз.	Обозначение	Наименование	Кол.	Масса ед.,кг.	Примечание
		Стержни			
1	СТРК СТБ 1704-2011	ф25 S500 L=2450	4	9,43	37,72
2	СТРК СТБ 1704-2011	ф25 S500 L=1850	4	7,12	28,48
		Сборочные единицы			
Кр-1		Каркас плоский Кр-1	4	7,59	30,36
С-1		Сетка С-1	1	50.16	50.16
		Детали			
Х1	СТРК СТБ 1704-2011	ф8 S240 L=1560	3	0.62	1,86
		Материалы			
		Бетон кл. с16/20, Х0,ХF1 м3	2,9		
		Подготовка из щебня пропитанного битумом	0,7		

Спецификация арматурных изделий

Марка изделия	Поз. дет.	Наименование	Кол.	Масса 1 дет., кг	Общая масса, кг
Кр-1	1	ф12 S500 СТРК СТБ 1704-2011 L=1250	5	1,11	5,55
	2	ф8 S240 СТРК СТБ 1704-2011 L=850	6	0,34	2,04
С-1	1	ф12 S500 СТРК СТБ 1704-2011 L=2350	24	2.09	50.16

Ведомость расхода стали на элемент, кг.

Марка элемента	Изделия арматурные							Всего
	Арматура класса S240 СТРК СТБ 1704-2011			Арматура класса S500 СТРК СТБ 1704-2011				
	ф8		Итого	ф12	ф25		Итого	
Фундамент Ф1	10,02		10,02	72.36	66,2		138.56	148.58

Изм	Лист	№ документа	Подпись	Дата	Альбом-3	И0524-24-КЖ
					Строительство 30 многоквартирных жилых домов в жилом массиве в конце ул. Аскарова в г. Тараз	
Директор		Сыздыков Б.			пятно 5. 40 кв. жилой дом	Стадия: РП; Лист: 4; Листов:
Нормоконтр.		Бекмуратов Ж				
Исполнил		Каримов Р			Фундамент Ф1	ТОО "BS ARCHI GROUP" Лицензия № 21030308
ГАП		Аширалиев А				
Проверил		Сыздыков Б.				

Формат А3

Фундамент Ф2

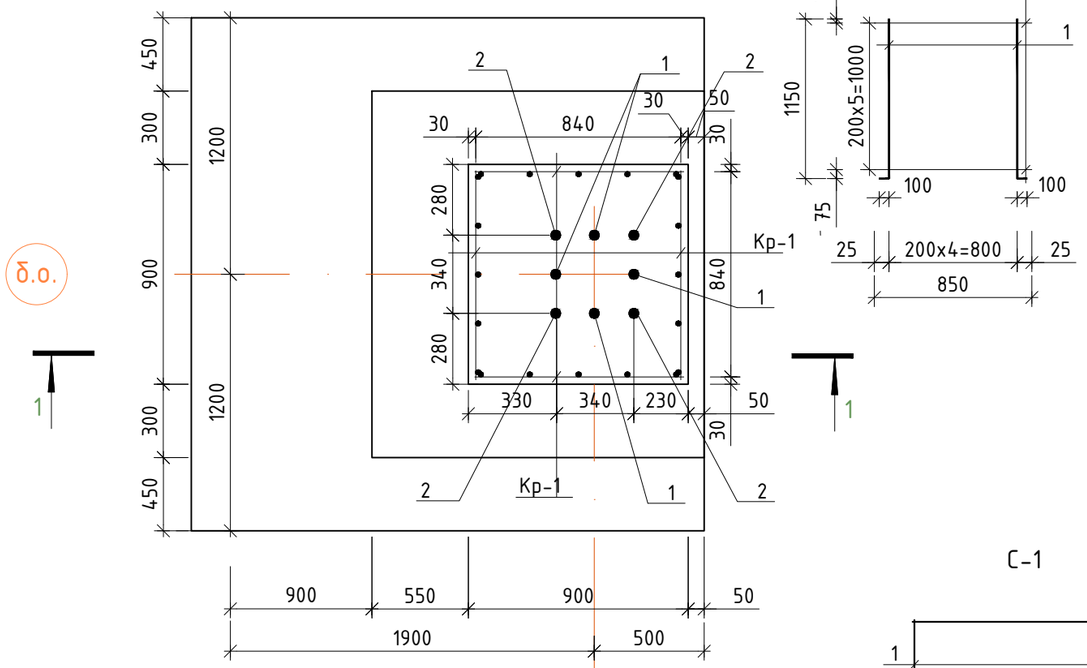

Кр-1

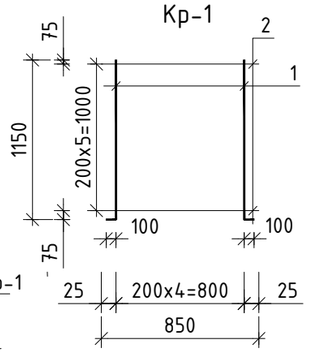

1-1

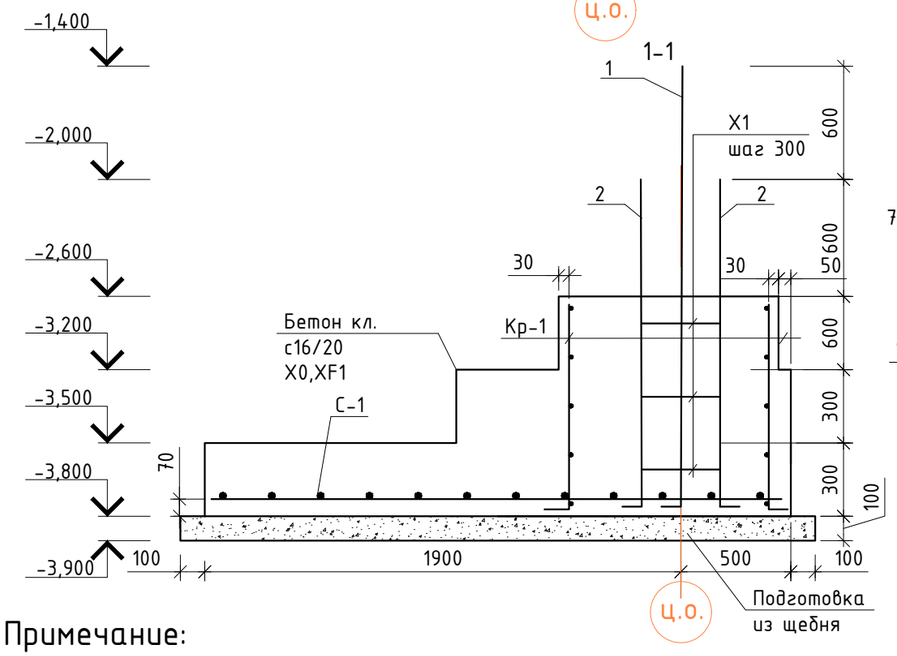

С-1

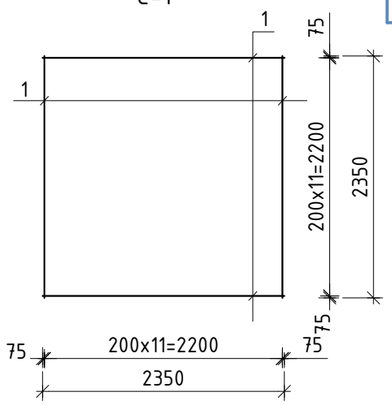

поз.1 поз.2

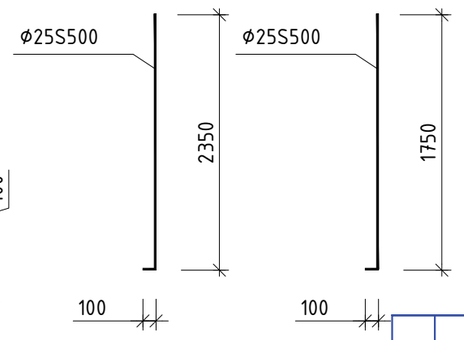

Примечание:

1. Сетки изготовить из отдельных стержней. Стержни крепить между собой скрутками из вязальной (отоженной) проволоки 0,8 -1,0мм.
2. Под подошвой фундамента предусмотреть подготовку из щебня, пропитанного битумом до полного насыщения.
3. Всю арматуру колонн и фундаментов устанавливать одновременно.
4. Все бетонные и железобетонные конструкции, соприкасающихся с грунтом обмазать горячим битумом за два раза и принять на сульфатостойком цементе по ГОСТ 22266-2013, по водонепроницаемости W4, морозостойкости F100
5. Защитный слой принят по наружной грани продольной арматуры

Ведомость деталей

Поз.	Эскиз
X1	440 / 340 / 340 / 440 — 1560

Спецификация фундамента Ф2

Поз.	Обозначение	Наименование	Кол.	Масса ед.,кг.	Примечание
		Стержни			
1	СТРК СТБ 1704-2011	ф25 S500 L=2450	4	9,43	37,72
2	СТРК СТБ 1704-2011	ф25 S500 L=1850	4	7,12	28,48
		Сборочные единицы			
Кр-1		Каркас плоский Кр-1	4	7,59	30,36
С-1		Сетка С-1	1	50.16	50.16
		Детали			
X1	СТРК СТБ 1704-2011	ф8 S240 L=1560	3	0.62	1,86
		Материалы			
		Бетон кл. с16/20, X0,XF1 м3	2,9		
		Подготовка из щебня пропитанного битумом	0,7		

Спецификация арматурных изделий

Марка изделия	Поз. дет.	Наименование	Кол.	Масса 1 дет., кг	Общая масса, кг
Кр-1	1	ф12 S500 СТРК СТБ 1704-2011 L=1250	5	1,11	5,55
	2	ф8 S240 СТРК СТБ 1704-2011 L=850	6	0,34	2,04
С-1	1	ф12 S500 СТРК СТБ 1704-2011 L=2350	24	2.09	50.16

Ведомость расхода стали на элемент, кг.

Марка элемента	Изделия арматурные							Всего
	Арматура класса S240			Арматура класса S500				
	СТРК СТБ 1704-2011			СТРК СТБ 1704-2011				
	ф8		Итого	ф12	ф25		Итого	
Фундамент Ф2	10,02		10,02	72.36	66,2		138.56	148.58

Изм	Лист	№ документа	Подпись	Дата	Альбом-3	И0524-24-КЖ
					Строительство 30 многоквартирных жилых домов в жилом массиве в конце ул. Аскарова в г. Тараз	
Директор		Сыздыков Б.			пятно 5. 40 кв. жилой дом	Стадия: РП; Лист: 5; Листов:
Нормоконтр.		Бекмуратов Ж				
Исполнил		Каримов Р			Фундамент Ф2	ТОО "BS ARCHI GROUP" Лицензия № 21030308
ГАП		Аширалиев А.				
Проверил		Сыздыков Б.				

Формат А3

Фундамент ФЗ

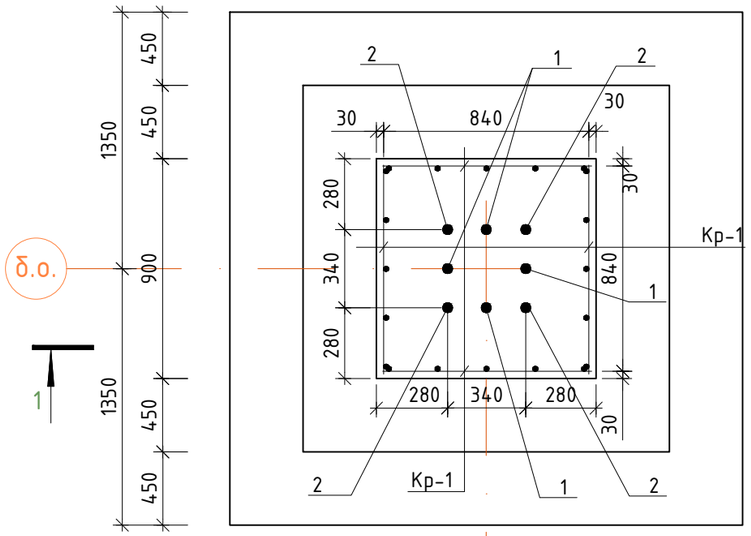

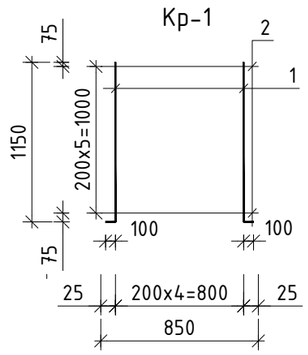

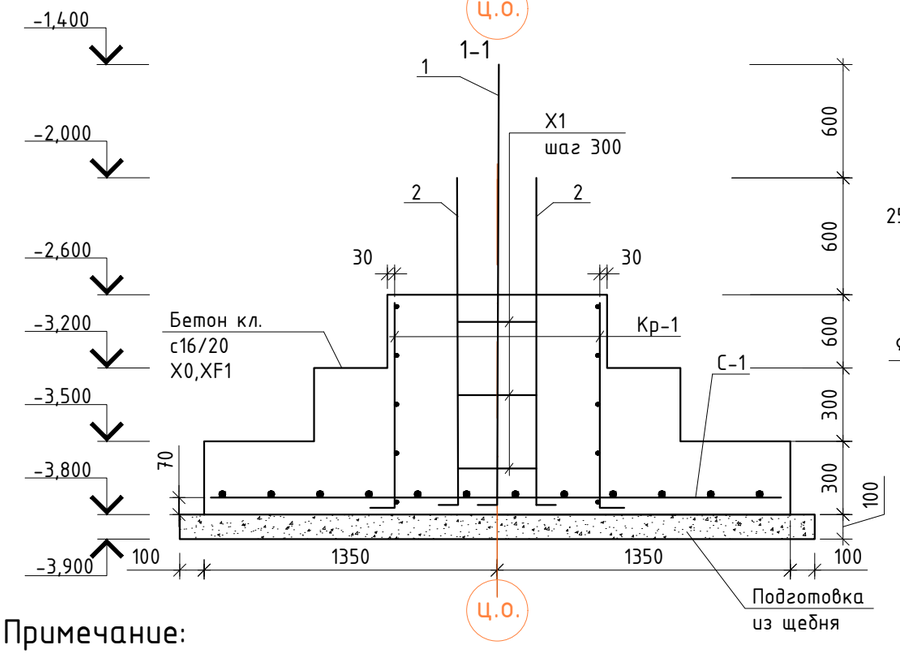

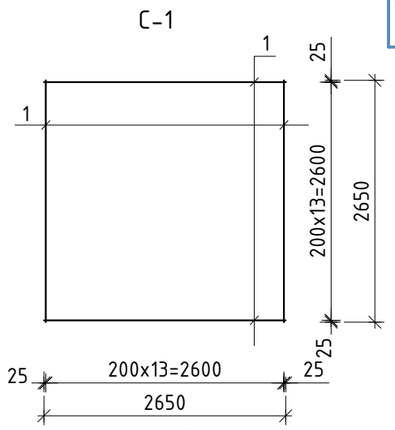

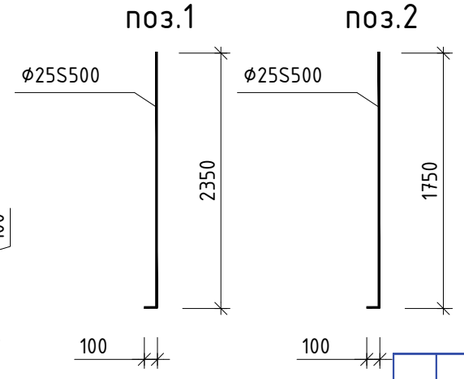

Примечание:

1. Сетки изготовить из отдельных стержней. Стержни крепить между собой скрутками из вязальной (отоженной) проволоки 0,8 -1,0мм.
2. Под подошвой фундамента предусмотреть подготовку из щебня, пропитанного битумом до полного насыщения.
3. Всю арматуру колонн и фундаментов устанавливать одновременно.
4. Все бетонные и железобетонные конструкции, соприкасающихся с грунтом обмазать горячим битумом за два раза и принять на сульфатостойком цементе по ГОСТ 22266-2013, по водонепроницаемости W4, морозостойкости F100
5. Защитный слой принят по наружной грани продольной арматуры

Ведомость деталей

Поз.	Эскиз
X1	440 / 340 / 340 / 440 — 1560

Спецификация фундамента ФЗ

Поз.	Обозначение	Наименование	Кол.	Масса ед.,кг.	Примечание
		Стержни			
1	СТРК СТБ 1704-2011	ф25 S500 L=2450	4	9,43	37,72
2	СТРК СТБ 1704-2011	ф25 S500 L=1850	4	7,12	28,48
		Сборочные единицы			
Кр-1		Каркас плоский Кр-1	4	7,59	30,36
С-1		Сетка С-1	1	89.88	89.88
		Детали			
X1	СТРК СТБ 1704-2011	ф8 S240 L=1560	3	0.62	1,86
		Материалы			
		Бетон кл. с16/20, X0,XF1 м3	3,65		
		Подготовка из щебня пропитанного битумом	0,84		

Спецификация арматурных изделий

Марка изделия	Поз. дет.	Наименование	Кол.	Масса 1 дет., кг	Общая масса, кг
Кр-1	1	ф12 S500 СТРК СТБ 1704-2011 L=1250	5	1,11	5,55
	2	ф8 S240 СТРК СТБ 1704-2011 L=850	6	0,34	2,04
С-1	1	ф14 S500 СТРК СТБ 1704-2011 L=2650	28	3.21	89.88

Ведомость расхода стали на элемент, кг.

Марка элемента	Изделия арматурные							Всего
	Арматура класса			Арматура класса				
	S240			S500				
	СТРК СТБ 1704-2011			СТРК СТБ 1704-2011				
	ф8		Итого	ф12	ф14	ф25	Итого	
Фундамент ФЗ	10,02		10,02	22,2	89,88	66,2	178.28	188.3

Изм	Лист	№ документа	Подпись	Дата	
Директор		Сыздыков Б.			Альбом-3 И0524-24-КЖ
Нормоконтр.		Бекмуратов Ж			Строительство 30 многоквартирных жилых домов в жилом массиве в конце ул. Аскарова в г. Тараз
Исполнил		Каримов Р			пятно 5. 40 кв. жилой дом — Стадия: РП; Лист: 6; Листов:
ГАП		Аширалиев А.			Фундамент ФЗ — ТОО "BS ARCHI GROUP" Лицензия № 21030308
Проверил		Сыздыков Б.			

Формат А3

Развертка монолитных стен подвала по оси А

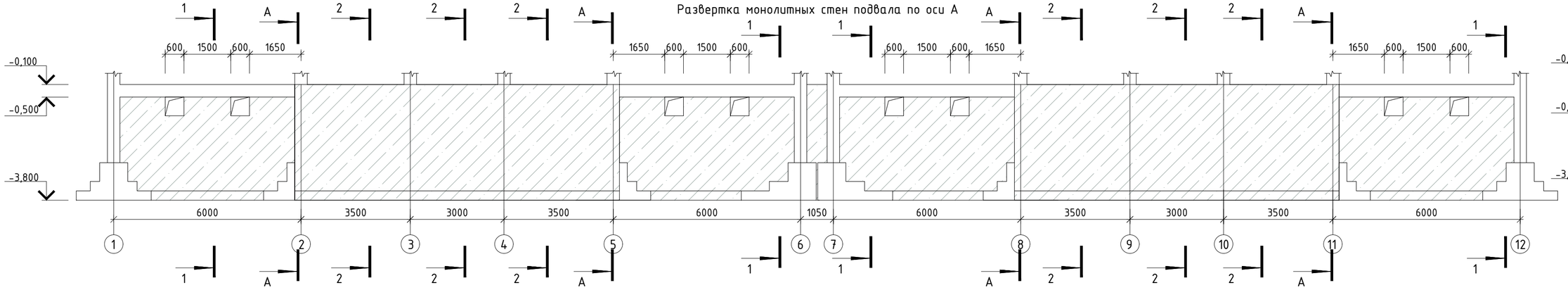

А-А

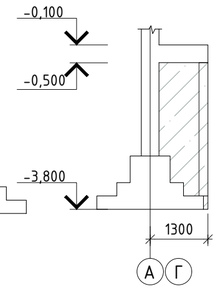

Развертка монолитных стен подвала по оси Г

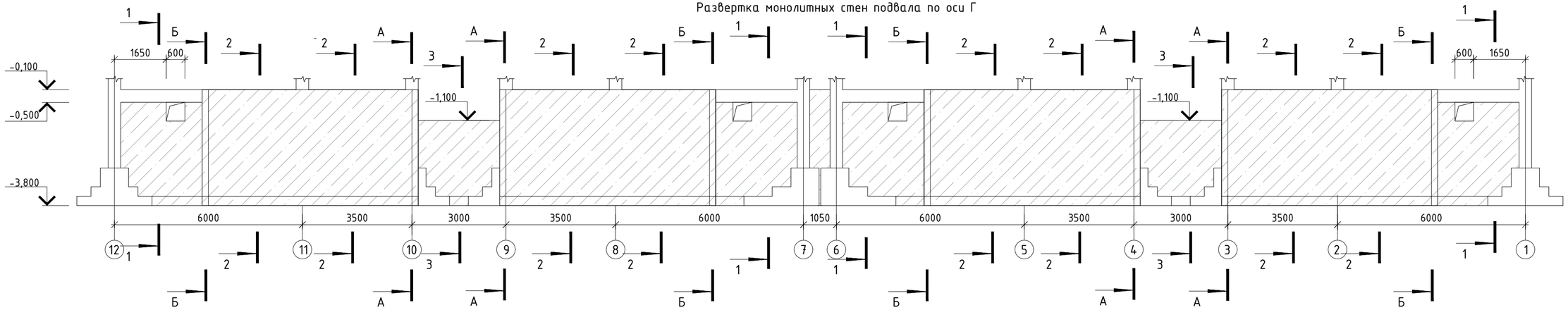

Б-Б

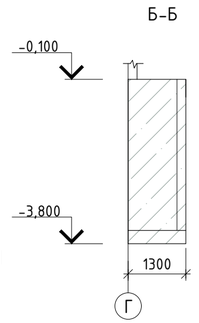

Развертка монолитных стен подвала по оси 1; 12

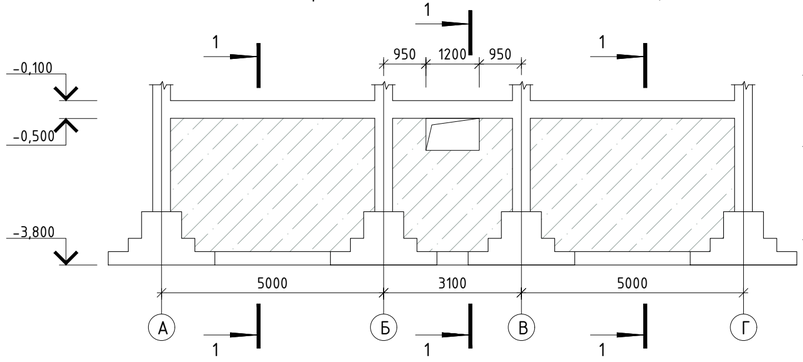

Развертка монолитных стен подвала по оси 6; 7

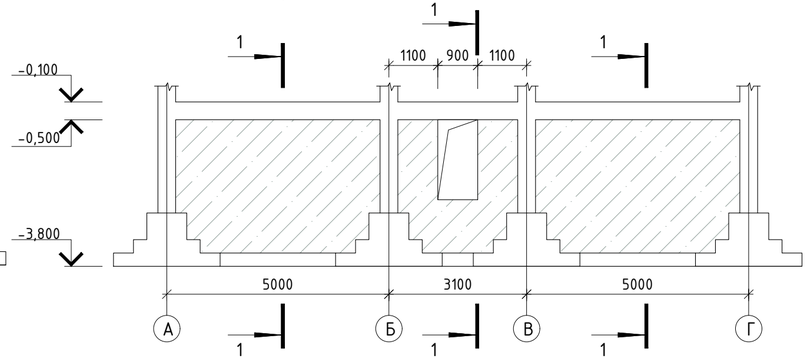

					Альбом-3		И0524-24-КЖ
					Строительство 30 многоквартирных жилых домов в жилом массиве в конце ул. Аскарова в г. Тараз		
Изм	Лист	№ документа	Подпись	Дата			
Директор		Сыздыков Б.			пятно 5. 40 кв. жилой дом	Стадия: РП; Лист: 7; Листов:	
Нормоконтр.		Бекмуратов Ж					
Исполнил		Каримов Р					
ГАП		Аширалиев А			Развертка монолитных стен подвала	ТОО "BS ARCHI GROUP" Лицензия № 21030308	
Проверил		Сыздыков Б.					

Формат А3

1-1

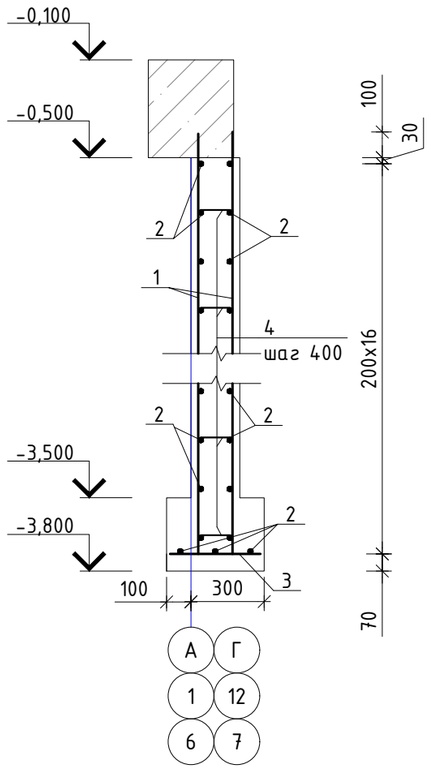

2-2

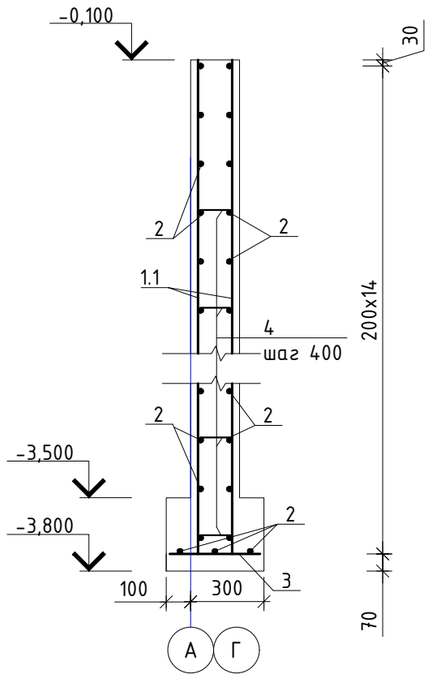

3-3

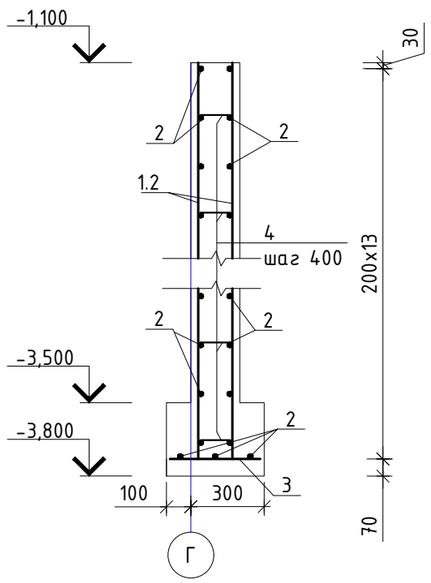

Узел стыковки продольной арматуры стен подвала

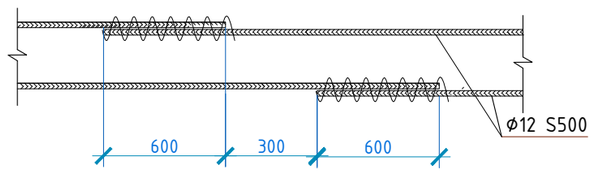

Спецификация монолитных стен

Поз.	Обозначение	Наименование		Кол.	Масса ед.,кг.	Примеч.
		Стержни				
1	СТ РК СТБ 1704-2011	ф12 S500	L=3330	1024	2.96	3031.04
1.1	СТ РК СТБ 1704-2011	ф12 S500	L=3600	560	3,20	1792,0
1.2	СТ РК СТБ 1704-2011	ф12 S500	L=2600	112	2,31	258,72
2	СТ РК СТБ 1704-2011	ф12 S500	п.м.	6339.2	0,89	5641.89
3	СТ РК СТБ 1704-2011	ф12 S500	L=380	446	0,34	151.64
4	СТ РК СТБ 1704-2011	ф8 S240	L=340	3546	0,14	496.44
		Материалы				
		Бетон кл. с20/25 м3, X0,XF1		98.8		
		Подготовка из щебня		5,4		

Марка элемента	Изделия арматурные						
	Арматура класса S240			Арматура класса S500			Всего
	СТРКСТБ 1704-2011			СТРКСТБ 1704-2011			
	ф8		Итого	ф12		Итого	
Монолитные стены	496.44		496.44	10875.29		10875.29	11371.73

Ведомость деталей

Поз.	Эскиз
4 L=340	100, 140, 100

Примечание:

1. Сетки изготовить из отдельных стержней. Стержни крепить между собой скрутками из вязальной (отоженной) проволоки 0,8 -1,0мм.
2. Под подошвой фундамента предусмотреть подготовку из щебня, пропитанного битумом до полного насыщения.
3. Всю арматуру колонн и фундаментов устанавливать одновременно.
4. Все бетонные и железобетонные конструкции, соприкасающихся с грунтом обмазать горячим битумом за два раза и принять на сульфатостойком цементе по ГОСТ 22266-2013, по водонепроницаемости W4, морозостойкости F100
5. Защитный слой принят по наружной грани продольной арматуры

Изм	Лист	№ документа	Подпись	Дата	Альбом-3	И0524-24-КЖ
					Строительство 30 многоквартирных жилых домов в жилом массиве в конце ул. Аскарова в г. Тараз	
Директор		Сыздыков Б.			пятно 5. 40 кв. жилой дом	Стадия: РП; Лист: 8; Листов:
Нормоконтр.		Бекмуратов Ж				
Исполнил		Каримов Р				
ГАП		Аширалиев А.			Сечения стен подвала	ТОО "BS ARCHI GROUP" Лицензия № 21030308
Проверил		Сыздыков Б.				

Формат А3

Развертка каркаса по осям А; Б; В

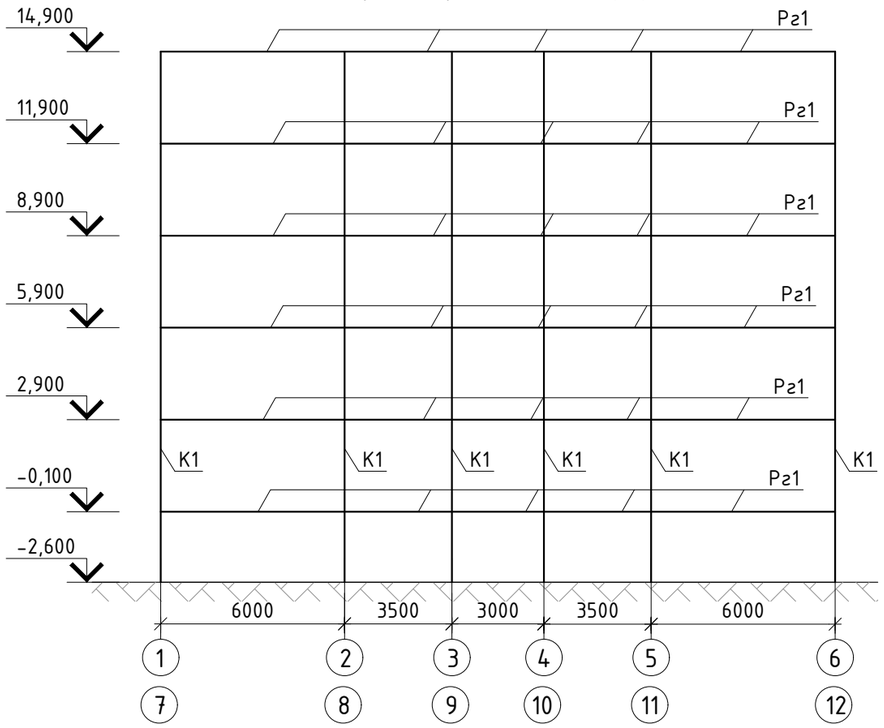

План каркаса на отм. -0,100

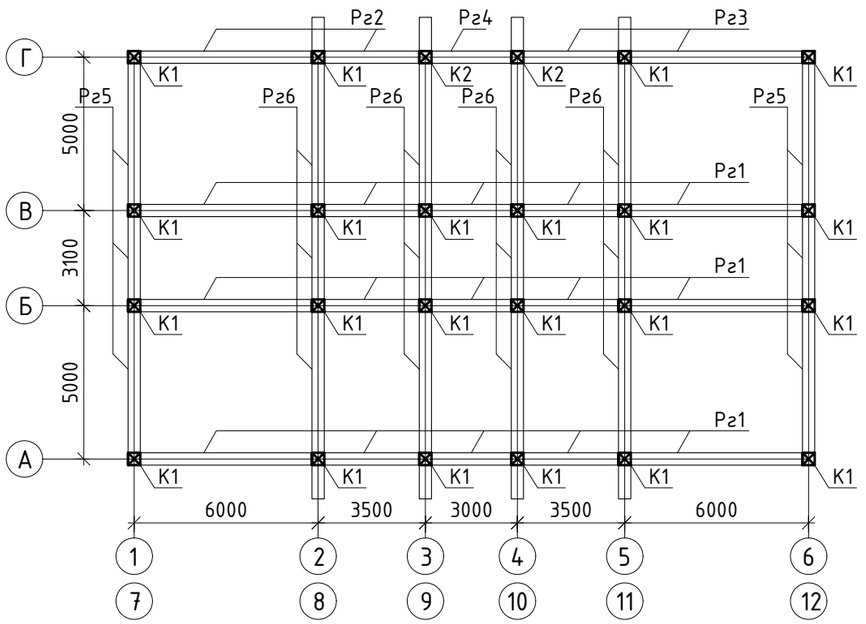

Развертка каркаса по осям Г

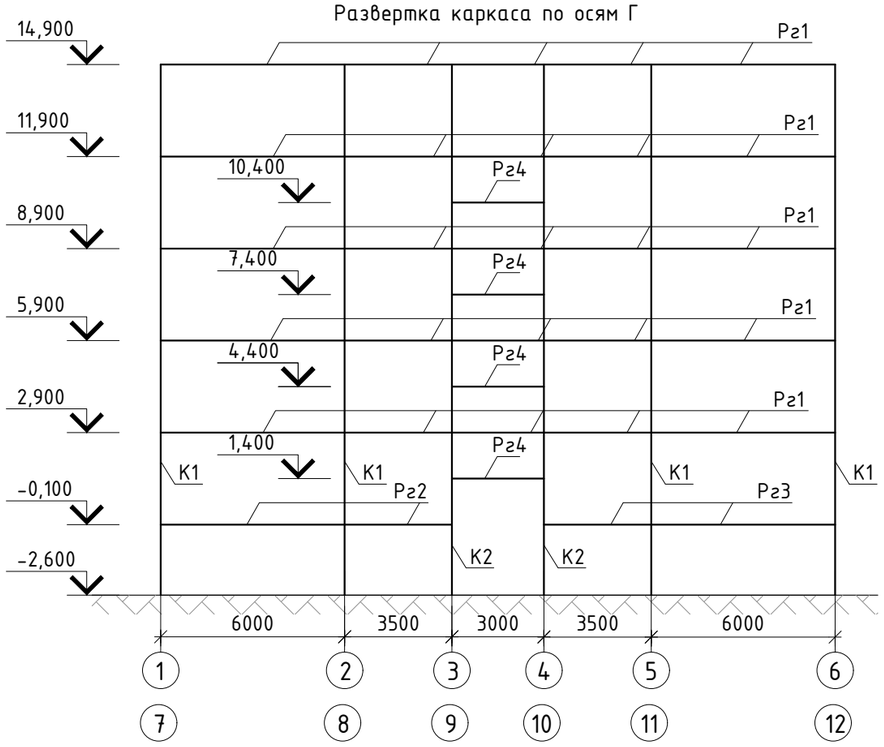

План каркаса на отм. 2,900; 5,900; 8,900; 11,900; 14,900

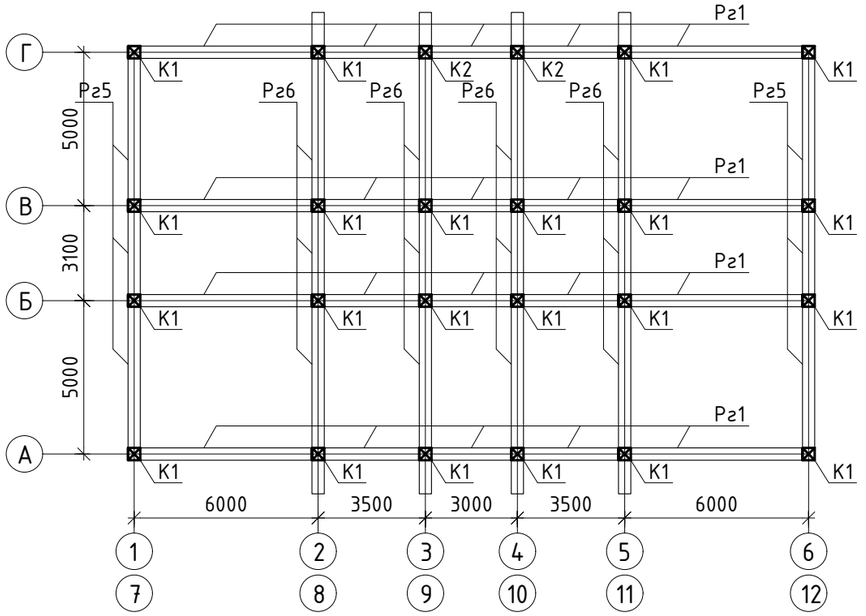

					Альбом-3	И0524-24-КЖ
					Строительство 30 многоквартирных жилых домов в жилом массиве в конце ул. Аскарова в г. Тараз	
Изм	Лист	№ документа	Подпись	Дата	пятно 5. 40 кв. жилой дом	Стадия: РП; Лист: 9; Листов:
Директор		Сыздыков Б.				
Нормоконтр.		Бекмуратов Ж				
Исполнил		Каримов Р				
ГАП		Аширалиев А.			Развертка каркаса по буквенным и цифровым осям	ТОО "BS ARCHI GROUP" Лицензия № 21030308
Проверил		Сыздыков Б.				

Формат А3

Развертка каркаса по осям 1; 6; 7; 12

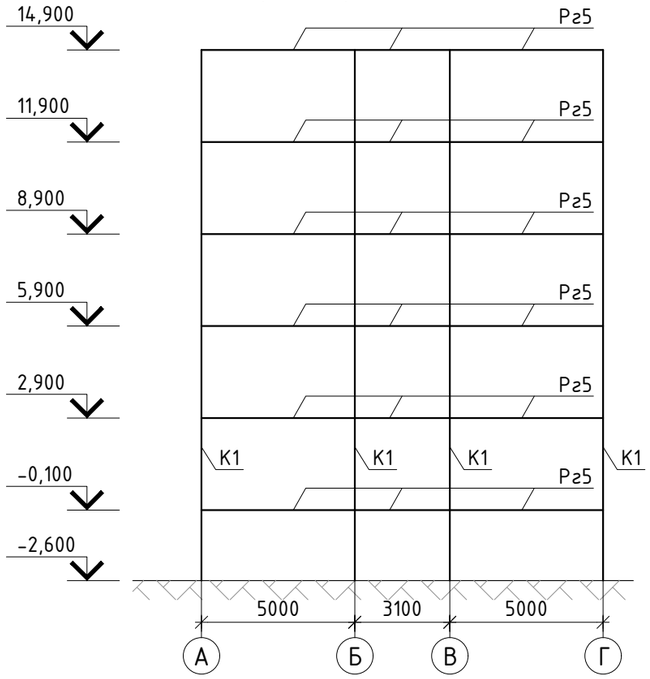

Развертка каркаса по осям 2; 5; 8; 11

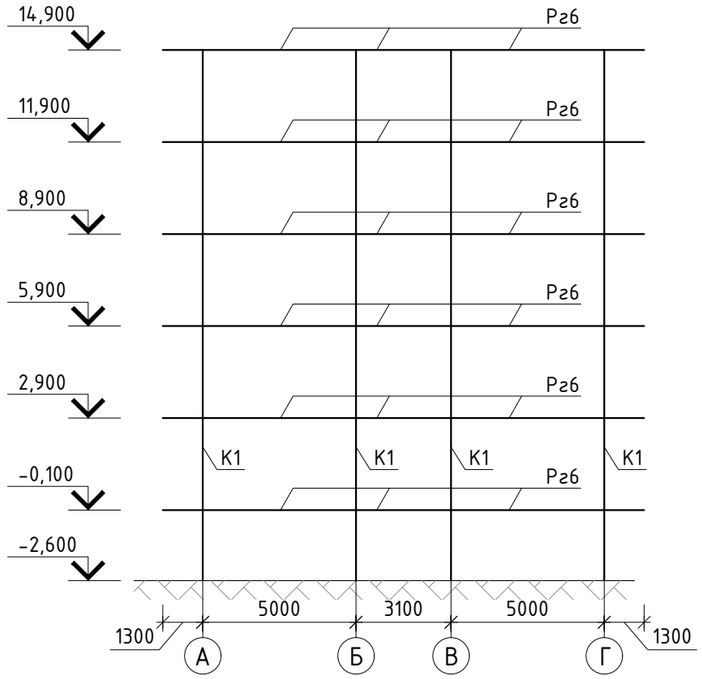

Развертка каркаса по осям 3; 4; 9; 10

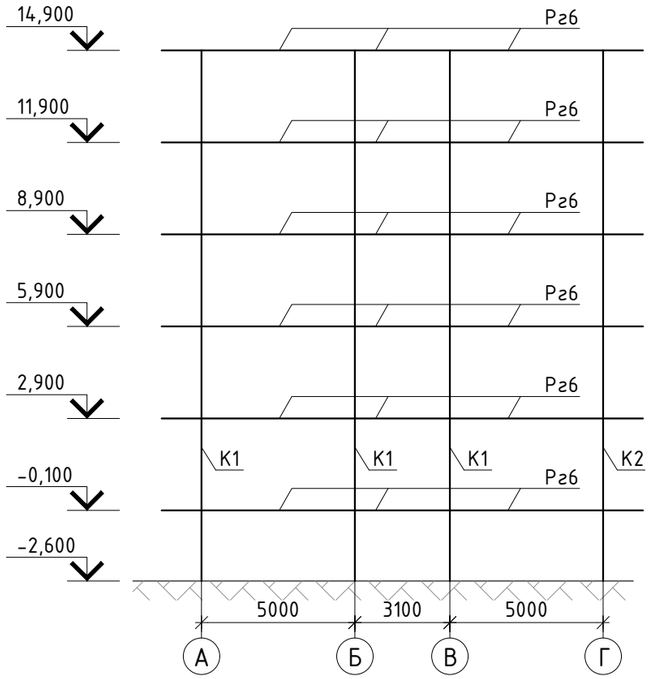

Спецификация элементов каркаса

Поз.	Наименование	Кол.	Масса ед.,кг.	Примечание
К1	Колонна К1	44		шт.
К2	Колонна К2	4		шт.
Рг1	Ригель Рг1	46		шт.
Рг2	Ригель Рг2	2		шт.
Рг3	Ригель Рг3	2		шт.
Рг4	Ригель Рг4	8		шт.
Рг5	Ригель Рг6	24		шт.
Рг6	Ригель Рг6	48		шт.

Изм	Лист	№ документа	Подпись	Дата	Альбом-3	И0524-24-КЖ
					Строительство 30 многоквартирных жилых домов в жилом массиве в конце ул. Аскарова в г. Тараз	
Директор		Сыздыков Б.			пятно 5. 40 кв. жилой дом	Стадия: РП; Лист: 10; Листов:
Нормоконтр.		Бекмуратов Ж				
Исполнил		Каримов Р				
ГАП		Аширалиев А.			Развертка каркаса по буквенным и цифровым осям	ТОО "BS ARCHI GROUP" Лицензия № 21030308
Проверил		Сыздыков Б.				

Формат А3

Колонна К1

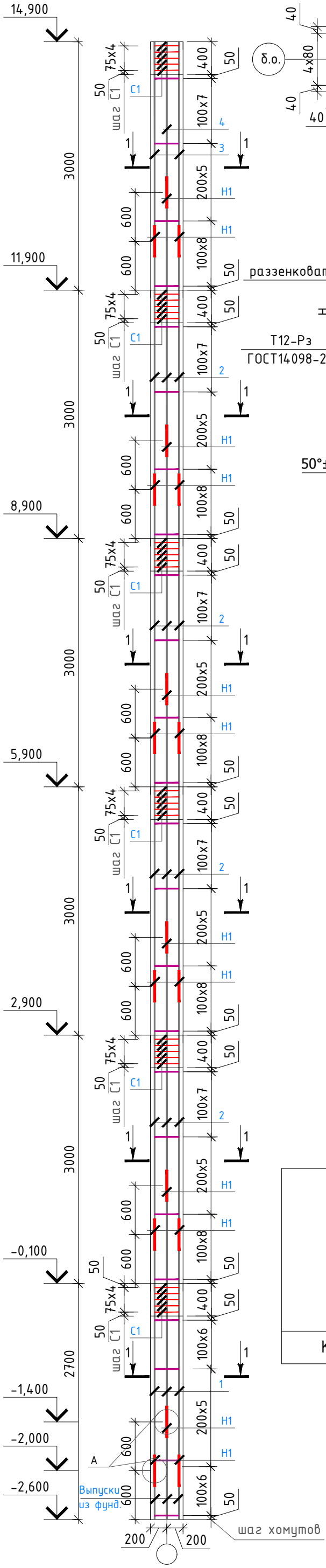

Сетка С1

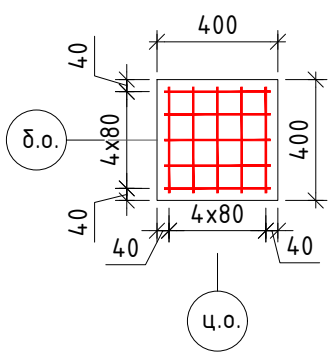

1-1

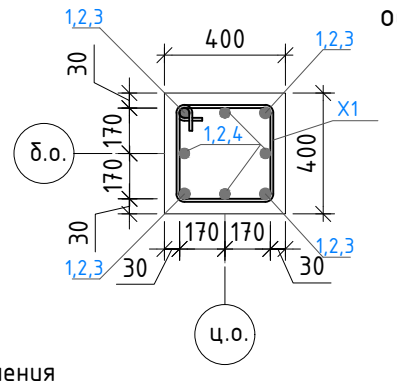

Узел соединения основной арматуры колонн

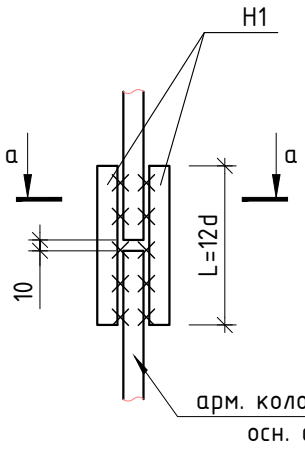

а - а

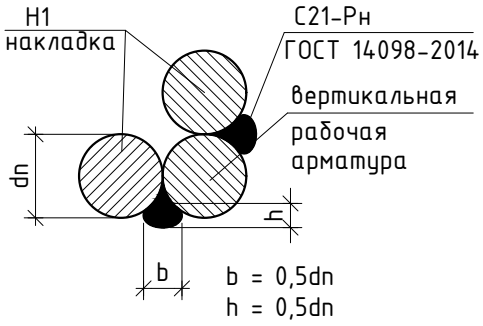

Деталь соединения арматуры с шайбой

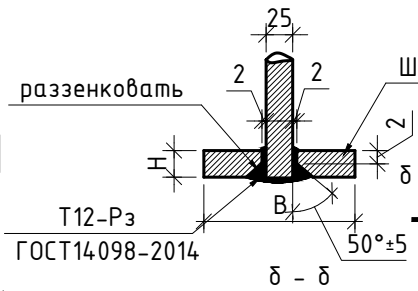

Ш1

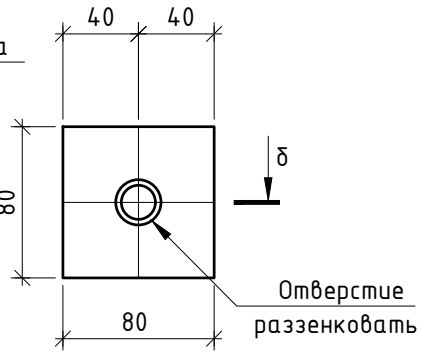

δ - δ

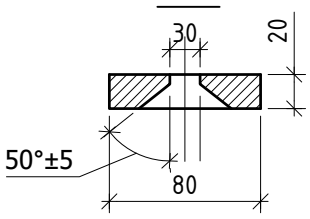

Ведомость деталей

Поз	Эскиз
Х1 L=1560	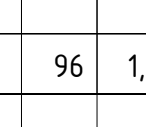

Спецификация колонны К1

Поз.	Обозначение	Наименование	Кол.	Масса ед.,кг.	Примеч.
		Стержни			
1	СТРКСТБ 1704-2011	ф25 S500 L=2700	8	10,4	83,2
2	СТРКСТБ 1704-2011	ф25 S500 L=3000	32	11.55	369.6
3	СТРКСТБ 1704-2011	ф25 S500 L=2350	4	9,05	36,20
4	СТРКСТБ 1704-2011	ф25 S500 L=1750	4	6,74	26.96
		Сборочные единицы			
С1		Сетка С1	30	2,40	72,0
		Детали			
Х1	СТРКСТБ 1704-2011	ф8 S240 L=1560	123	0,62	76.26
Ш1	ГОСТ 19903-2015	Лист -20х80х80 ГОСТ 19903-2015 / С235 ГОСТ 27772-2015	8	1,00	8,00
Н1	СТРКСТБ 1704-2011	ф25 S500 L=300	96	1,16	111.36
		Материалы			
		Бетон кл. с20/25 м3, XF1	2,8		

Спецификация арматурных изделий

Марка изделия	Поз. дет.	Наименование	Кол.	Масса ед.,кг.	Общая масса, кг.
С1	1	ф10S500 СТ РК СТБ 1704-2011 L=380	10	0,24	2,40

Марка элемента	Изделия арматурные							Изделия закладные			
	Арматура класса S240 СТРКСТБ 1704-2011			Арматура класса S500 СТРКСТБ 1704-2011			Всего	Прокат марки S235 СТРК EN10025-2-2012			Всего
	ф8		Итого	ф10	ф25	Итого		-20		Итого	
Колонна К1	76.26		76.26	72,0	627.32	699.32	775.58	8,00		8,00	8,00

Примечание:
1. Защитный слой выполнить по наружной грани вертикальной арматуры.

Изм	Лист	№ документа	Подпись	Дата			
Директор		Сыздыков Б.			Альбом-3		И0524-24-КЖ
Нормоконтр.		Бекмуратов Ж			Строительство 30 многоквартирных жилых домов в жилом массиве в конце ул. Аскарова в г. Тараз		
Исполнил		Каримов Р			пятно 5. 40 кв. жилой дом	Стадия: РП; Лист: 11; Листов:	
ГАП		Аширалиев А.			Колонна К1	ТОО "BS ARCHI GROUP" Лицензия № 21030308	
Проверил		Сыздыков Б.					

Формат А3

Колонна К2

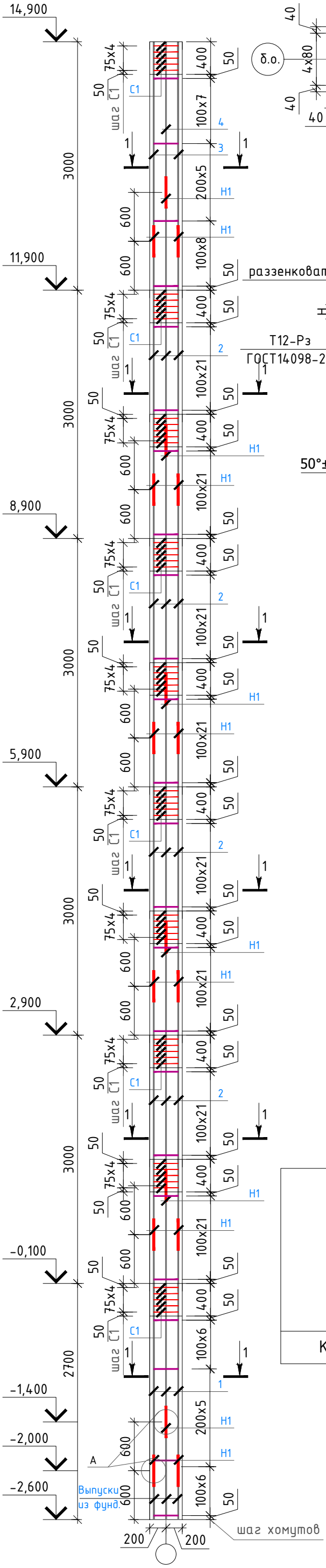

Сетка С1

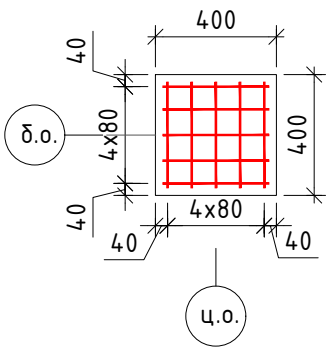

1-1

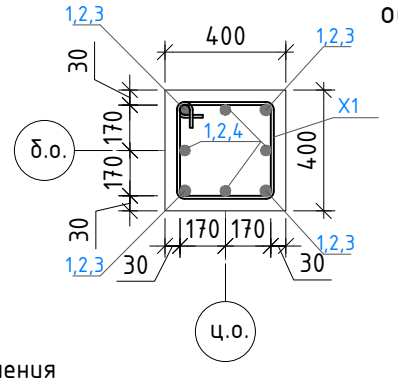

Узел соединения основной арматуры колонн

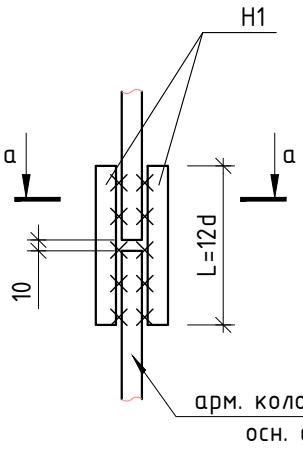

а - а

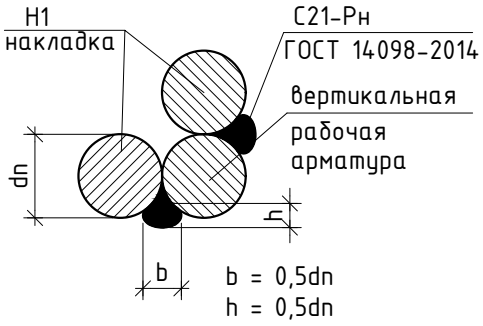

Деталь соединения арматуры с шайбой

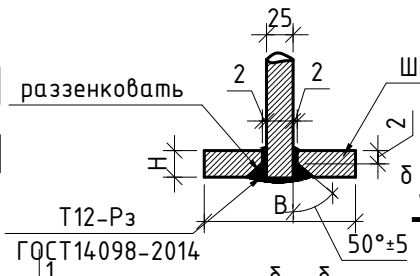

δ - δ

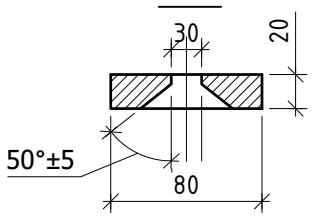

Ш1

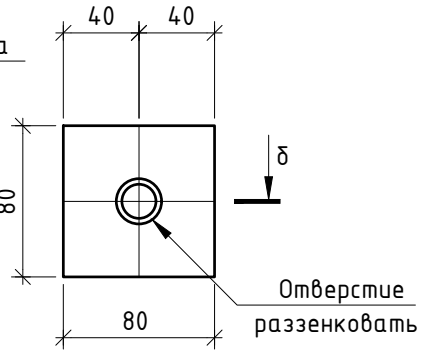

Ведомость деталей

Поз	Эскиз
X1 L=1560	440 340 440 340

Спецификация колонны К2

Поз.	Обозначение	Наименование	Кол.	Масса ед.,кг.	Примеч.
		Стержни			
1	СТРКСТБ 1704-2011	ф25 S500 L=2700	8	10,4	83,2
2	СТРКСТБ 1704-2011	ф25 S500 L=3000	32	11.55	369.6
3	СТРКСТБ 1704-2011	ф25 S500 L=2350	4	9,05	36,20
4	СТРКСТБ 1704-2011	ф25 S500 L=1750	4	6,74	26.96
		Сборочные единицы			
С1		Сетка С1	50	2,40	120,0
		Детали			
X1	СТРКСТБ 1704-2011	ф8 S240 L=1560	215	0,62	133.3
Ш1	ГОСТ 19903-2015	Лист -20x80x80 ГОСТ 19903-2015 / С235 ГОСТ 27772-2015	8	1,00	8,00
Н1	СТРКСТБ 1704-2011	ф25 S500 L=300	96	1,16	111.36
		Материалы			
		Бетон кл. с20/25 м3, XF1	2,8		

Спецификация арматурных изделий

Марка изделия	Поз. дет.	Наименование	Кол.	Масса ед.,кг.	Общая масса, кг.
С1	1	ф10S500 СТ РК СТБ 1704-2011 L=380	10	0,24	2,40

Марка элемента	Изделия арматурные							Изделия закладные			
	Арматура класса S240 СТРКСТБ 1704-2011			Арматура класса S500 СТРКСТБ 1704-2011			Всего	Прокат марки S235 СТРК EN10025-2-2012			Всего
	ф8		Итого	ф10	ф25	Итого		-20		Итого	
Колонна К2	133.3		133.3	120,0	627.32	747.32	880.62	8,00		8,00	8,00

Примечание:
1. Защитный слой выполнить по наружной грани вертикальной арматуры.

					Альбом-3	И0524-24-КЖ
					Строительство 30 многоквартирных жилых домов в жилом массиве в конце ул. Аскарова в г. Тараз	
Изм	Лист	№ документа	Подпись	Дата	пятно 5. 40 кв. жилой дом	Стадия: РП; Лист: 12; Листов:
Директор		Сыздыков Б.				
Нормоконтр.		Бекмуратов Ж				
Исполнил		Каримов Р			Колонна К2	ТОО "BS ARCHI GROUP" Лицензия № 21030308
ГАП		Аширалиев А.				
Проверил		Сыздыков Б.				

Формат А3

Ригель Рг1

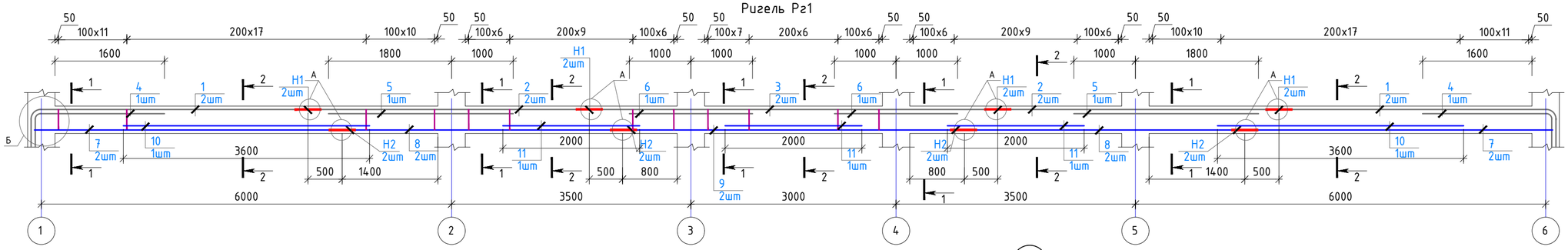

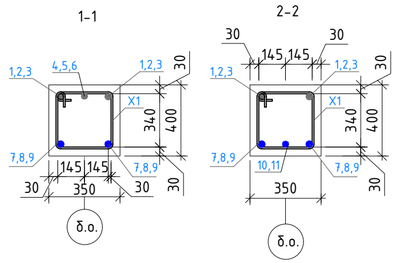

Спецификация ригелей Рг1

Поз.	Обозначение	Наименование	Кол.	Масса ед.,кг.	Примеч.
		Стержни			
1	СТРКСТБ 1704-2011	ф25 S500 L=4810	4	18.52	74.08
2	СТРКСТБ 1704-2011	ф25 S500 L=4100	4	15.79	63.16
3	СТРКСТБ 1704-2011	ф25 S500 L=6000	2	23.1	46.2
4	СТРКСТБ 1704-2011	ф25 S500 L=2710	2	10.43	20.86
5	СТРКСТБ 1704-2011	ф25 S500 L=2800	2	10.78	21.56
6	СТРКСТБ 1704-2011	ф25 S500 L=2000	2	7.7	15.4
7	СТРКСТБ 1704-2011	ф22 S500 L=4500	4	13.41	53.64
8	СТРКСТБ 1704-2011	ф22 S500 L=4100	4	12.22	48.88
9	СТРКСТБ 1704-2011	ф22 S500 L=5000	2	14.9	29.8
10	СТРКСТБ 1704-2011	ф22 S500 L=3600	2	10.73	21.46
11	СТРКСТБ 1704-2011	ф22 S500 L=2000	3	5.96	17.88
		Детали			
Ш1	ГОСТ 19903-2015	Лист -20х80х80 ГОСТ 19903-2015 / С235 ГОСТ 27772-2015	10	1,00	10,00
Х1	СТРКСТБ 1704-2011	ф8 S240 L=1460	142	0,58	82.36
Н1	СТРКСТБ 1704-2011	ф25 S500 L=300	16	1,16	18.56
Н2	СТРКСТБ 1704-2011	ф22 S500 L=260	16	0,77	12.32
		Материалы			
		Бетон кл. с20/25 м3, XF1	2,80		

А

Узел соединения основной арматуры ригелей

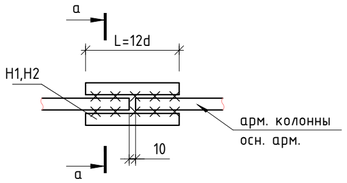

а – а

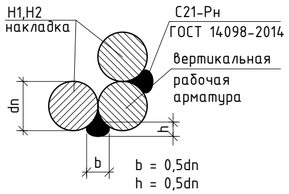

Деталь соединения арматуры с шайбой

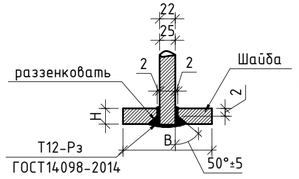

Б

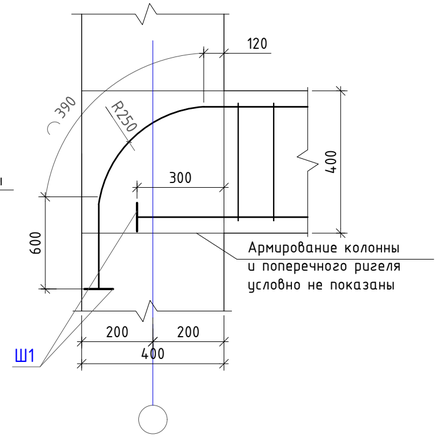

Ш1

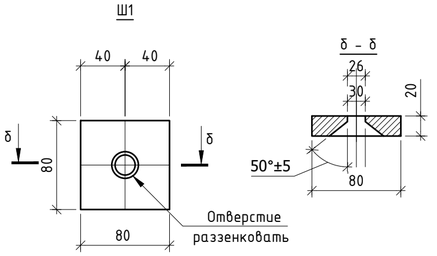

Примечание:
1. Бетонные и арматурные работы вести в соответствии с указаниями СП РК 5.03-107-2013
2. Стержни, указанные в "Ведомости деталей", должны гнуться механическим способом в холодном состоянии с радиусом гиба 3d - 5d, где d - диаметр стержня.
3. Защитный слой выполнить по наружной грани вертикальной арматуры.
4. Продольную и поперечную арматуру колонн соединить между собой в каждом пересечении вязальной отожженной проволокой диаметром не менее 1 мм.

Ведомость деталей

Поз	Эскиз
Х1 L=1460	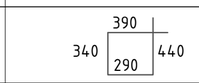
1 L=4810	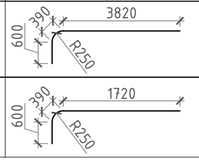
4 L=2710	

Ведомость расхода стали на элемент, кг.

Марка элемента	Изделия арматурные							Изделия закладные		
	Арматура класса S240			Арматура класса S500			Всего	Прокат марки С235		Всего
	СТРКСТБ 1704-2011 ф8		Итого	СТРКСТБ 1704-2011 ф22	ф25	Итого		ГОСТ 19903-2015 -20	Итого	
Ригель Рг1	82.36		82.36	183.98	259.82	443.8	526.16	10,00	10,00	10,00

				Альбом-3	И0524-24-КЖ
				Строительство 30 многоквартирных жилых домов в жилом массиве в конце ул. Аскарова в г. Тараз	
Изм	Лист	№ документа	Подпись	Дата	
Директор		Сыздыков Б.			пятно 5. 40 кв. жилой дом
Нормоконтр.		Бекмуратов Ж			Стадия: РП; Лист: 13; Листов:
Исполнил		Каримов Р			
ГАП		Аширалиев А			Ригель Рг1
Проверил		Сыздыков Б.			ТОО "BS ARCHI GROUP" Лицензия № 21030308

Формат А3

Ригель Рг2

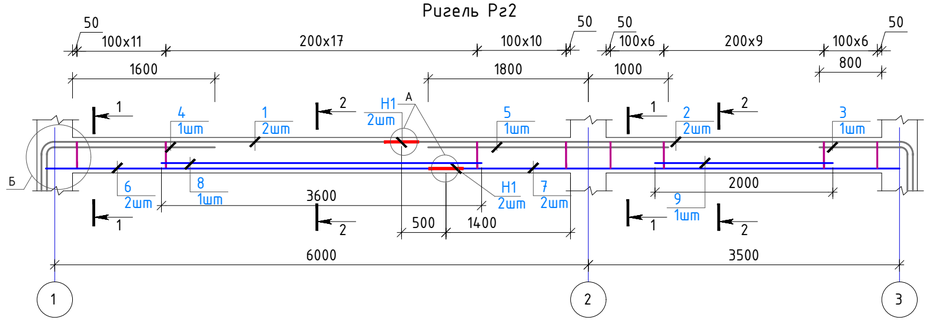

Спецификация ригелей Рг2

Поз.	Обозначение	Наименование	Кол.	Масса ед.,кг.	Примеч.
		Стержни			
1	СТРКСТБ 1704-2011	ф25 S500 L=4810	2	18.52	37.04
2	СТРКСТБ 1704-2011	ф25 S500 L=6510	2	25.06	50.12
3	СТРКСТБ 1704-2011	ф25 S500 L=1910	1	7.35	7.35
4	СТРКСТБ 1704-2011	ф25 S500 L=2710	1	10.43	10.43
5	СТРКСТБ 1704-2011	ф25 S500 L=2800	1	10.78	10.78
6	СТРКСТБ 1704-2011	ф22 S500 L=4500	2	13.41	26.82
7	СТРКСТБ 1704-2011	ф22 S500 L=5200	2	15.5	31,0
8	СТРКСТБ 1704-2011	ф22 S500 L=3600	1	10.73	10.73
9	СТРКСТБ 1704-2011	ф22 S500 L=2000	1	5.96	5.96
		Детали			
Ш1	ГОСТ 19903-2015	Лист -20х80х80 ГОСТ 19903-2015 / С235 ГОСТ 27772-2015	10	1,00	10,00
X1	СТРКСТБ 1704-2011	ф8 S240 L=1460	61	0,58	35.38
H1	СТРКСТБ 1704-2011	ф25 S500 L=300	4	1,16	4.64
H2	СТРКСТБ 1704-2011	ф22 S500 L=260	4	0,77	3.08
		Материалы			
		Бетон кл. с20/25 м3, XF1	1,22		

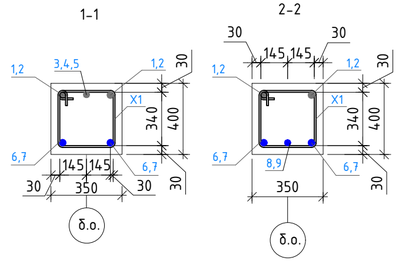

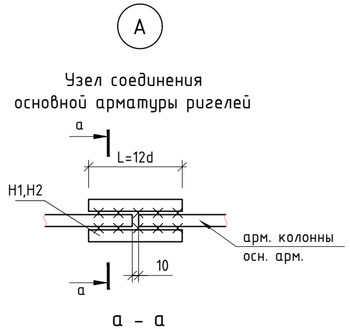

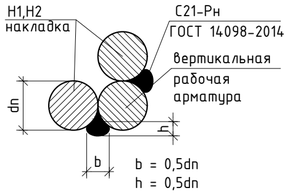

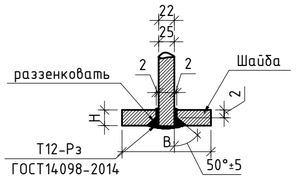

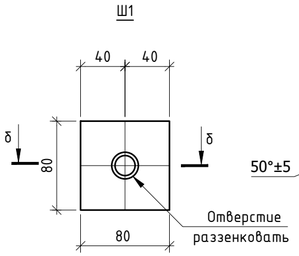

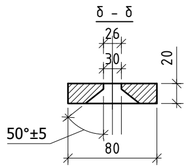

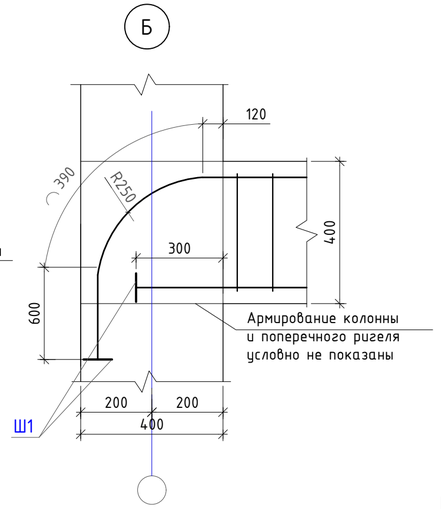

Примечание:
1. Бетонные и арматурные работы вести в соответствии с указаниями СП РК 5.03-107-2013
2. Стержни, указанные в "Ведомости деталей", должны гнуться механическим способом в холодном состоянии с радиусом гиба 3d - 5d, где d - диаметр стержня.
3. Защитный слой выполнить по наружной грани вертикальной арматуры.
4. Продольную и поперечную арматуру колонн соединить между собой в каждом пересечении вязальной отожженной проволокой диаметром не менее 1 мм.

Ведомость деталей

Поз	Эскиз
X1 L=1460	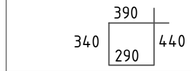
1 L=4810	
2 L=6510	
3 L=1910	
4 L=2710	

Ведомость расхода стали на элемент, кг.

Марка элемента	Изделия арматурные							Изделия закладные		
	Арматура класса S240			Арматура класса S500			Всего	Прокат марки С235		Всего
	СТРКСТБ 1704-2011 ф8		Итого	СТРКСТБ 1704-2011 ф22	ф25	Итого		ГОСТ 19903-2015 -20	Итого	
Ригель Рг2	35.38		35.38	77.59	120.36	197.95	233.33	10,00	10,00	10,00

					Альбом-3 И0524-24-КЖ
					Строительство 30 многоквартирных жилых домов в жилом массиве в конце ул. Аскарова в г. Тараз
Изм	Лист	№ документа	Подпись	Дата	
Директор		Сыздыков Б.			пятно 5. 40 кв. жилой дом
Нормоконтр.		Бекмуратов Х			Стадия: РП; Лист: 14; Листов:
Исполнил		Каримов Р			
ГАП		Аширалиев А.			Ригель Рг2
Проверил		Сыздыков Б.			ТОО "BS ARCHI GROUP" Лицензия № 21030308

Формат А3

Ригель Рг3

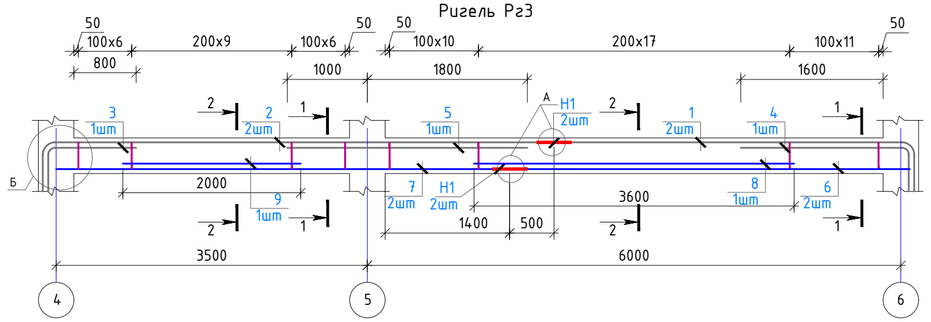

Спецификация ригелей Рг3

Поз.	Обозначение	Наименование	Кол.	Масса ед.,кг.	Примеч.
		Стержни			
1	СТРКСТБ 1704-2011	ф25 S500 L=4810	2	18.52	37.04
2	СТРКСТБ 1704-2011	ф25 S500 L=6510	2	25.06	50.12
3	СТРКСТБ 1704-2011	ф25 S500 L=1910	1	7.35	7.35
4	СТРКСТБ 1704-2011	ф25 S500 L=2710	1	10.43	10.43
5	СТРКСТБ 1704-2011	ф25 S500 L=2800	1	10.78	10.78
6	СТРКСТБ 1704-2011	ф22 S500 L=4500	2	13.41	26.82
7	СТРКСТБ 1704-2011	ф22 S500 L=5200	2	15.5	31,0
8	СТРКСТБ 1704-2011	ф22 S500 L=3600	1	10.73	10.73
9	СТРКСТБ 1704-2011	ф22 S500 L=2000	1	5.96	5.96
		Детали			
Ш1	ГОСТ 19903-2015	Лист -20x80x80 ГОСТ 19903-2015 / С235 ГОСТ 27772-2015	10	1,00	10,00
X1	СТРКСТБ 1704-2011	ф8 S240 L=1460	61	0,58	35.38
H1	СТРКСТБ 1704-2011	ф25 S500 L=300	4	1,16	4.64
H2	СТРКСТБ 1704-2011	ф22 S500 L=260	4	0,77	3.08
		Материалы			
		Бетон кл. с20/25 м3, XF1	1,22		

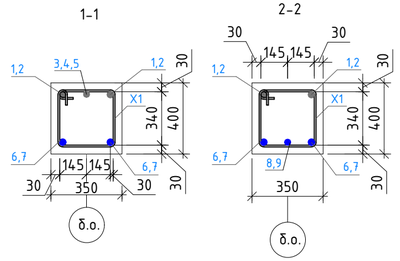

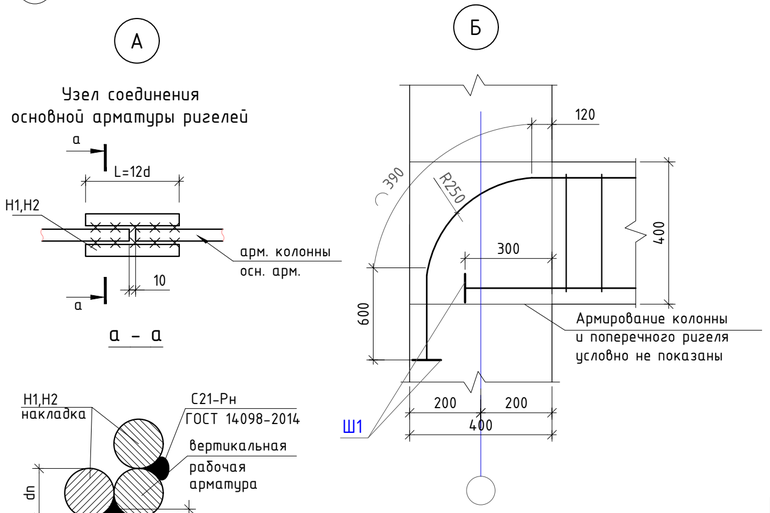

Примечание:
1. Бетонные и арматурные работы вести в соответствии с указаниями СП РК 5.03-107-2013
2. Стержни, указанные в "Ведомости деталей", должны гнуться механическим способом в холодном состоянии с радиусом гиба 3d - 5d, где d - диаметр стержня.
3. Защитный слой выполнить по наружной грани вертикальной арматуры.
4. Продольную и поперечную арматуру колонн соединить между собой в каждом пересечении вязальной отожженной проволокой диаметром не менее 1 мм.

Ведомость деталей

Поз	Эскиз
X1 L=1460	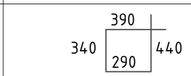
1 L=4810	
2 L=6510	
3 L=1910	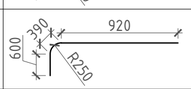
4 L=2710	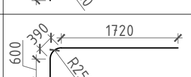

Ведомость расхода стали на элемент, кг.

Марка элемента	Изделия арматурные							Изделия закладные		
	Арматура класса S240			Арматура класса S500			Всего	Прокат марки С235		Всего
	СТРКСТБ 1704-2011 ф8		Итого	СТРКСТБ 1704-2011 ф22	ф25	Итого		ГОСТ 19903-2015 -20	Итого	
Ригель Рг3	35.38		35.38	77.59	120.36	197.95	233.33	10,00	10,00	10,00

					Альбом-3	И0524-24-КЖ
					Строительство 30 многоквартирных жилых домов в жилом массиве в конце ул. Аскарова в г. Тараз	
Изм	Лист	№ документа	Подпись	Дата		
Директор		Сыздыков Б.			пятно 5. 40 кв. жилой дом	Стадия: РП; Лист: 15; Листов:
Нормоконтр.		Бекмуратов Ж				
Исполнил		Каримов Р				
ГАП		Аширалиев А.			Ригель Рг3	ТОО "BS ARCHI GROUP" Лицензия № 21030308
Проверил		Сыздыков Б.				

Формат А3

Ригель Рг4

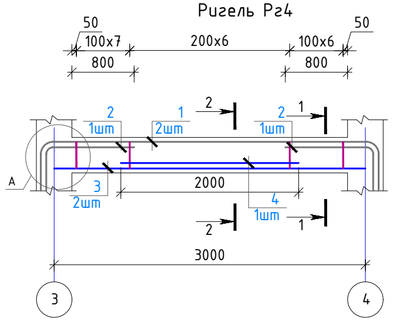

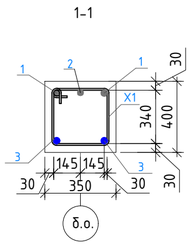

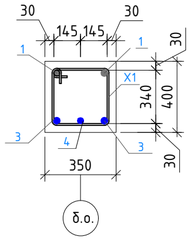

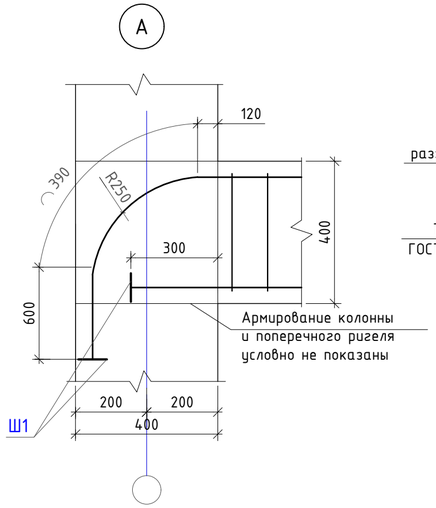

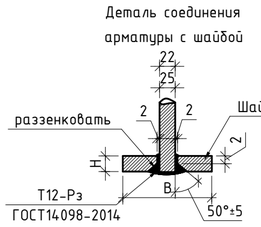

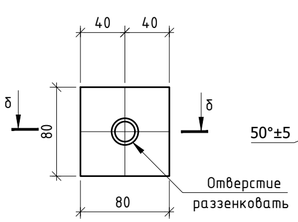

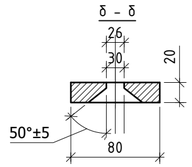

Ведомость деталей

Поз	Эскиз
X1 L=1460	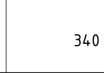
1 L=4820	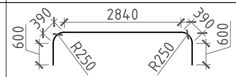
2 L=1910	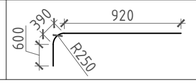

Спецификация ригелей Рг4

Поз.	Обозначение	Наименование	Кол.	Масса ед.,кг.	Примеч.
		Стержни			
1	СТРКСТБ 1704-2011	ф25 S500 L=4820	2	18.56	37.12
2	СТРКСТБ 1704-2011	ф25 S500 L=1910	2	7.35	14.7
3	СТРКСТБ 1704-2011	ф22 S500 L=3200	2	9.54	19.08
4	СТРКСТБ 1704-2011	ф22 S500 L=2000	1	5.96	5.96
		Детали			
Ш1	ГОСТ 19903-2015	Лист -20х80х80 ГОСТ 19903-2015 / С235 ГОСТ 27772-2015	10	1,00	10,00
X1	СТРКСТБ 1704-2011	ф8 S240 L=1460	20	0,58	11.6
		Материалы			
		Бетон кл. с20/25 м3, XF1	0,36		

Ведомость расхода стали на элемент, кг.

Марка элемента	Изделия арматурные							Изделия закладные		
	Арматура класса S240 СТРКСТБ 1704-2011			Арматура класса S500 СТРКСТБ 1704-2011			Всего	Прокат марки С235 ГОСТ 19903-2015		Всего
	ф8		Итого	ф22	ф25	Итого		-20	Итого	
Ригель Рг4	11.6		11.6	25.04	51.82	76.86	88.46	10,00	10,00	10,00

Примечание:
1. Бетонные и арматурные работы вести в соответствии с указаниями СП РК 5.03-107-2013
2. Стержни, указанные в "Ведомости деталей", должны гнуться механическим способом в холодном состоянии с радиусом гиба 3d - 5d, где d - диаметр стержня.
3. Защитный слой выполнить по наружной грани вертикальной арматуры.
4. Продольную и поперечную арматуру колонн соединить между собой в каждом пересечении вязальной отожженной проволокой диаметром не менее 1 мм.

Изм	Лист	№ документа	Подпись	Дата	Альбом-3	И0524-24-КЖ
					Строительство 30 многоквартирных жилых домов в жилом массиве в конце ул. Аскарова в г. Тараз	
Директор		Сыздыков Б.			пятно 5. 40 кв. жилой дом	Стадия: РП; Лист: 16; Листов:
Нормоконтр.		Бекмуратов Ж				
Исполнил		Каримов Р				
ГАП		Аширалиев А			Ригель Рг4	ТОО "BS ARCHI GROUP" Лицензия № 21030308
Проверил		Сыздыков Б.				

Формат А3

Ригель Рг5

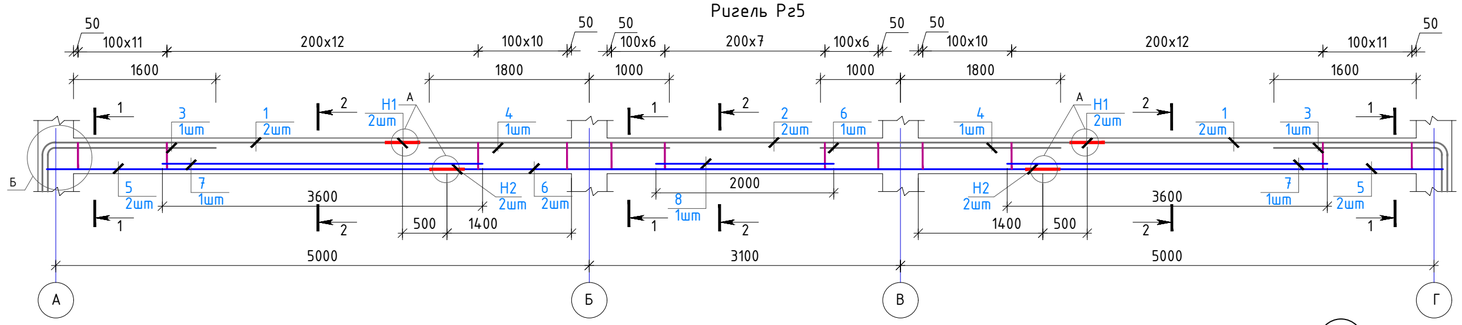

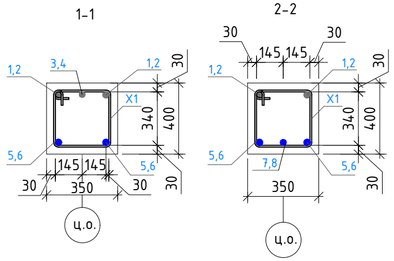

Ведомость деталей

Поз	Эскиз
X1 L=1460	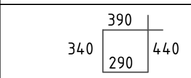
1 L=3810	
3 L=2710	

Спецификация ригелей Рг5

Поз.	Обозначение	Наименование	Кол.	Масса ед.,кг.	Примеч.
		Стержни			
1	СТРКСТБ 1704-2011	ф25 S500 L=3810	4	14.67	58.68
2	СТРКСТБ 1704-2011	ф25 S500 L=7300	2	28.11	56.22
3	СТРКСТБ 1704-2011	ф25 S500 L=2710	2	10.43	20.86
4	СТРКСТБ 1704-2011	ф25 S500 L=2800	2	10.78	21.56
5	СТРКСТБ 1704-2011	ф22 S500 L=3500	4	10.43	41.72
6	СТРКСТБ 1704-2011	ф22 S500 L=6300	2	18.77	37.54
7	СТРКСТБ 1704-2011	ф22 S500 L=3600	2	10.73	21.46
8	СТРКСТБ 1704-2011	ф22 S500 L=2000	1	5.96	5.96
		Детали			
Ш1	ГОСТ 19903-2015	Лист -20x80x80 ГОСТ 19903-2015 / С235 ГОСТ 27772-2015	10	1,00	10,00
X1	СТРКСТБ 1704-2011	ф8 S240 L=1460	88	0,58	51.04
H1	СТРКСТБ 1704-2011	ф25 S500 L=300	8	1,16	9.28
H2	СТРКСТБ 1704-2011	ф22 S500 L=260	8	0,77	6.16
		Материалы			
		Бетон кл. с20/25 м3, XF1	1,67		

А

Узел соединения основной арматуры ригелей

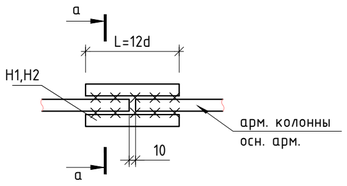

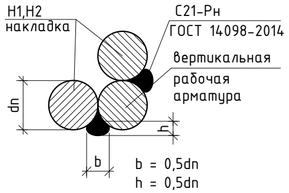

Деталь соединения арматуры с шайбой

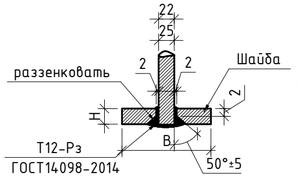

Б

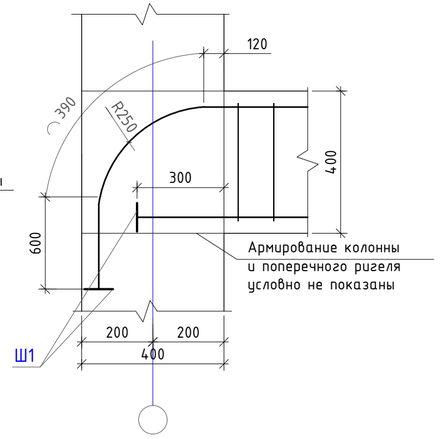

Ш1

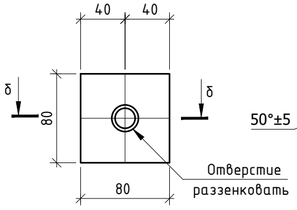

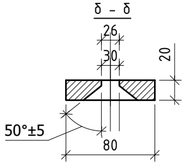

Примечание:
1. Бетонные и арматурные работы вести в соответствии с указаниями СП РК 5.03-107-2013
2. Стержни, указанные в "Ведомости деталей", должны гнуться механическим способом в холодном состоянии с радиусом гиба 3d - 5d, где d - диаметр стержня.
3. Защитный слой выполнить по наружной грани вертикальной арматуры.
4. Продольную и поперечную арматуру колонн соединить между собой в каждом пересечении вязальной отожженной проволокой диаметром не менее 1 мм.

Ведомость расхода стали на элемент, кг.

Марка элемента	Изделия арматурные							Изделия закладные		
	Арматура класса S240			Арматура класса S500			Всего	Прокат марки С235		Всего
	СТРКСТБ 1704-2011 ф8		Итого	СТРКСТБ 1704-2011 ф22	ф25	Итого		ГОСТ 19903-2015 -20	Итого	
Ригель Рг5	51.04		51.04	112.84	166.60	279.44	330.48	10,00	10,00	10,00

					Альбом-3	И0524-24-КЖ
					Строительство 30 многоквартирных жилых домов в жилом массиве в конце ул. Аскарова в г. Тараз	
Изм	Лист	№ документа	Подпись	Дата		
Директор		Сыздыков Б.			пятно 5. 40 кв. жилой дом	Стадия: РП; Лист: 17; Листов:
Нормоконтр.		Бекмуратов Ж				
Исполнил		Каримов Р				
ГАП		Аширалиев А.			Ригель Рг5	ТОО "BS ARCHI GROUP" Лицензия № 21030308
Проверил		Сыздыков Б.				

Формат А3

Ригель Рг6

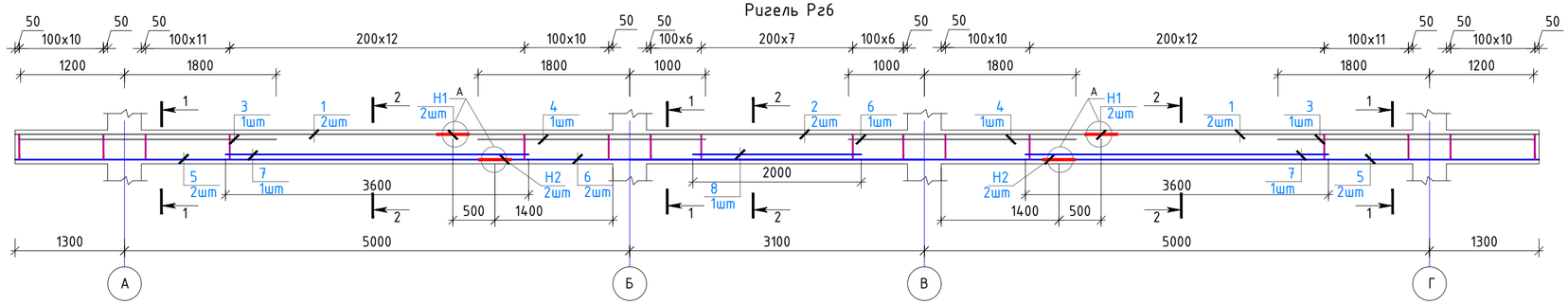

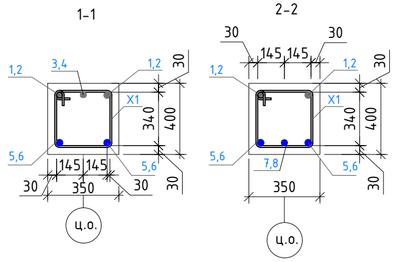

Ведомость деталей

Поз	Эскиз
X1 L=1460	390 340 290 440

Спецификация ригелей Рг6

Поз.	Обозначение	Наименование	Кол.	Масса ед.,кг.	Примеч.
		Стержни			
1	СТРКСТБ 1704-2011	ф25 S500 L=4150	4	15.98	63.92
2	СТРКСТБ 1704-2011	ф25 S500 L=7300	2	28.11	56.22
3	СТРКСТБ 1704-2011	ф25 S500 L=3000	2	11.55	23.1
4	СТРКСТБ 1704-2011	ф25 S500 L=2800	2	10.78	21.56
5	СТРКСТБ 1704-2011	ф22 S500 L=4650	4	13.86	55.44
6	СТРКСТБ 1704-2011	ф22 S500 L=6300	2	18.77	37.54
7	СТРКСТБ 1704-2011	ф22 S500 L=3600	2	10.73	21.46
8	СТРКСТБ 1704-2011	ф22 S500 L=2000	1	5.96	5.96
		Детали			
Ш1	ГОСТ 19903-2015	Лист -20x80x80 ГОСТ 19903-2015 / С235 ГОСТ 27772-2015	10	1,00	10,00
X1	СТРКСТБ 1704-2011	ф8 S240 L=1460	110	0,58	63.8
H1	СТРКСТБ 1704-2011	ф25 S500 L=300	8	1,16	9.28
H2	СТРКСТБ 1704-2011	ф22 S500 L=260	8	0,77	6.16
		Материалы			
		Бетон кл. с20/25 м3, XF1	2,0		

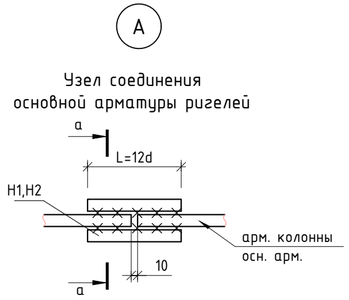

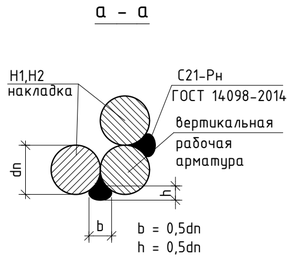

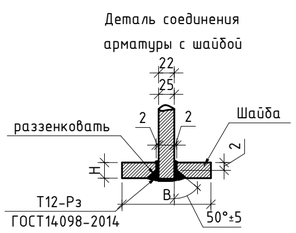

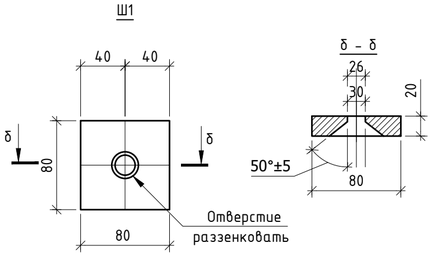

Ведомость расхода стали на элемент, кг.

Марка элемента	Изделия арматурные							Изделия закладные		
	Арматура класса S240			Арматура класса S500			Всего	Прокат марки С235		Всего
	СТРКСТБ 1704-2011			СТРКСТБ 1704-2011				ГОСТ 19903-2015		
	ф8		Итого	ф22	ф25	Итого		-20	Итого	
Ригель Рг6	63.8		63.8	126.56	174.08	300.64	364.44	10,00	10,00	10,00

Примечание:
1. Бетонные и арматурные работы вести в соответствии с указаниями СП РК 5.03-107-2013
2. Стержни, указанные в "Ведомости деталей", должны гнуться механическим способом в холодном состоянии с радиусом гиба 3d - 5d, где d - диаметр стержня.
3. Защитный слой выполнить по наружной грани вертикальной арматуры.
4. Продольную и поперечную арматуру колонн соединить между собой в каждом пересечении вязальной отожженной проволокой диаметром не менее 1 мм.

Изм	Лист	№ документа	Подпись	Дата	Альбом-3	И0524-24-КЖ
					Строительство 30 многоквартирных жилых домов в жилом массиве в конце ул. Аскарова в г. Тараз	
Директор		Сыздыков Б.			пятно 5. 40 кв. жилой дом	Стадия: РП; Лист: 18; Листов:
Нормоконтр.		Бекмуратов Ж				
Исполнил		Каримов Р				
ГАП		Аширалиев А			Ригель Рг6	ТОО "BS ARCHI GROUP" Лицензия № 21030308
Проверил		Сыздыков Б.				

Формат А3

План плит перекрытия на отм. -0,100

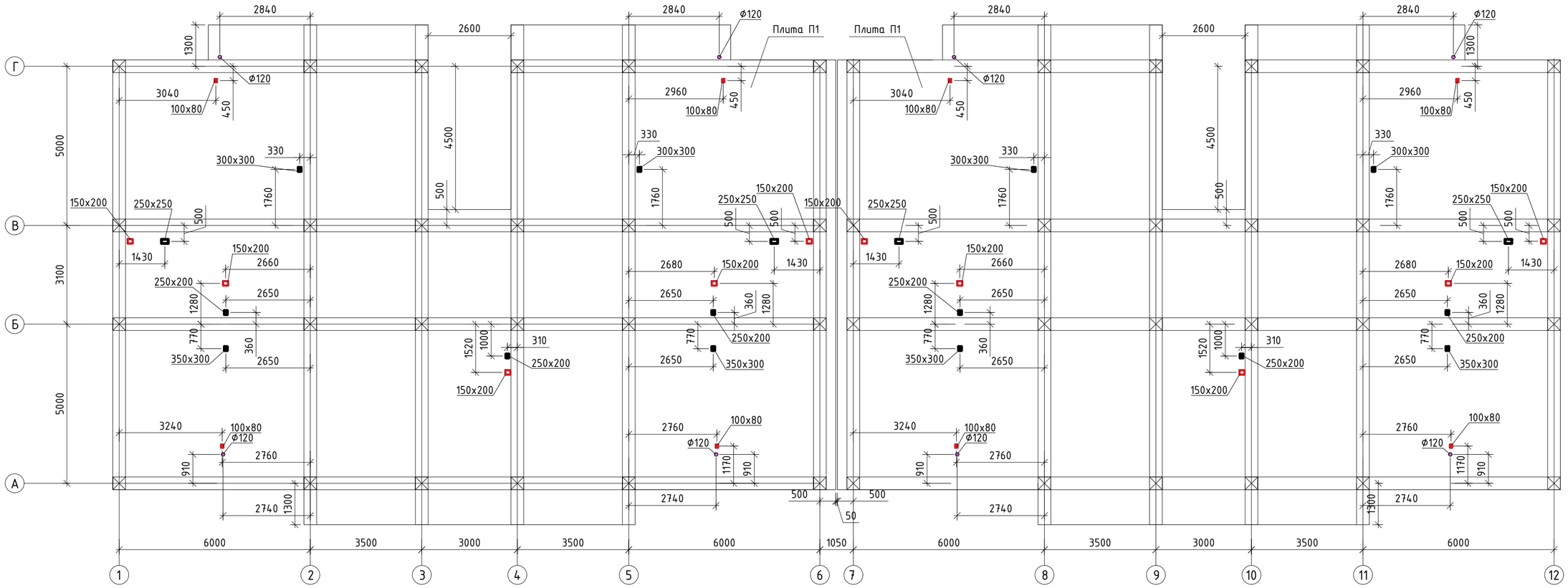

Узел крепления металлических труб

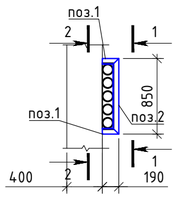

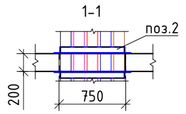

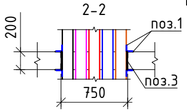

Узел крепления металлических труб

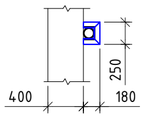

Узел крепления металлических труб

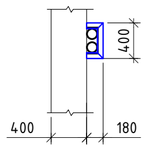

Узел крепления металлических труб

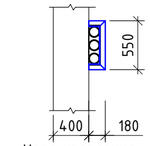

Узел крепления металлических труб

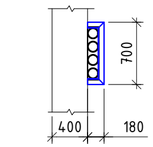

Спецификация крепления металлических труб

Поз.	Обозначение	Наименование	Кол.	Масса ед.,кг.	Примеч.
		Детали			
1	ГОСТ 8509-86	L 60х5 L=190	80	0,87	69,6
2	ГОСТ 8509-86	L 60х5 L=44,000 п.м.	1	201,52	201,52
3	ГОСТ 103-76	Пластина -5х50х200	80	0,40	32,00

Спецификация элементов перекрытия

Поз.	Наименование	Кол.	Масса ед.,кг.	Примечание
П1	Плита П1	2		шт.

Согласовано:

ОВ	Лелеш С.	
ЭОМ	Раимов С.	
ВК	Каримов Р.	

Взам. инв. №

Подпись и дата

Инв. N подл.

Изм	Лист	№ документа	Подпись	Дата
Директор		Сыздыков Б.		
Нормоконтр.		Бекмуратов Ж		
Исполнил		Каримов Р		
ГАП		Аширалиев А.		
Проверил		Сыздыков Б.		

Альбом-3 И0524-24-КЖ

Строительство 30 многоквартирных жилых домов в жилом массиве в конце ул. Аскарова в г. Тараз

пятно 5. 40 кв. жилой дом

Стадия	Лист	Листов
РП	19	

План плит перекрытия на отм. -0,100

ТОО "BS ARCHI GROUP" Лицензия № 21030308

Формат А3

Схема нижнего армирования плит перекрытия на отм. -0,100

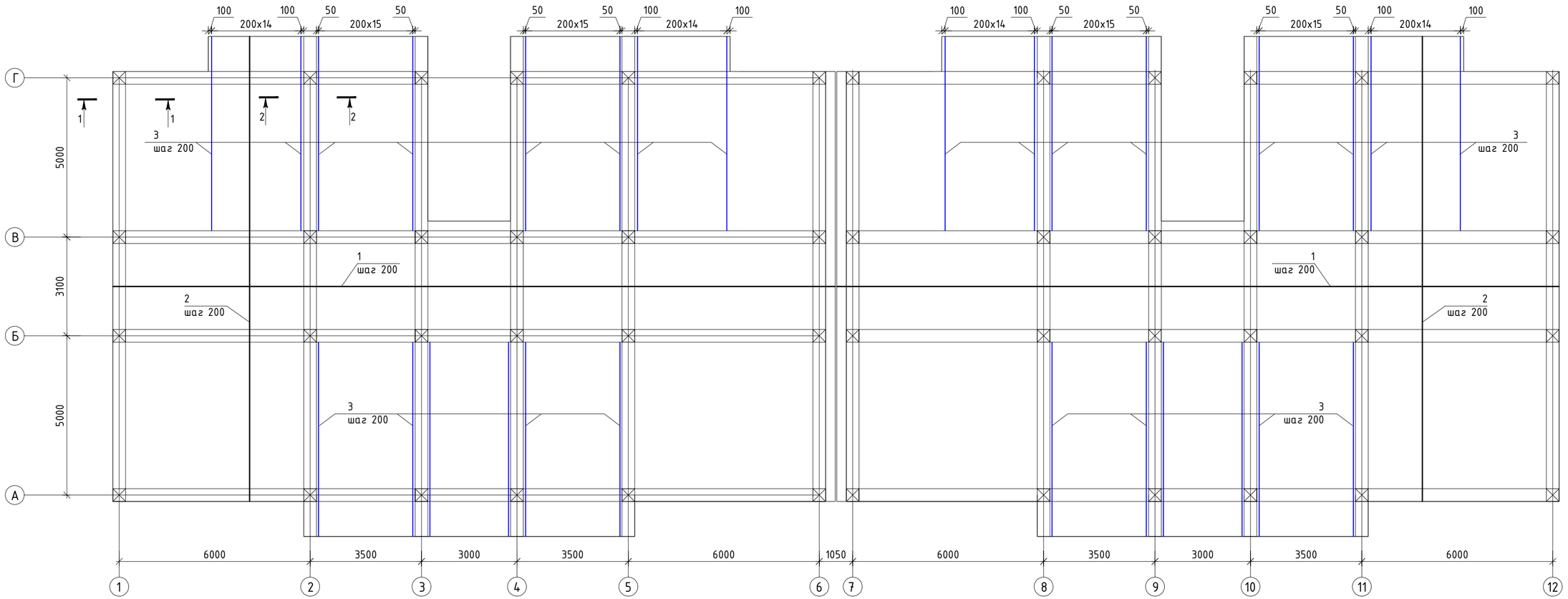

1-1

2-2

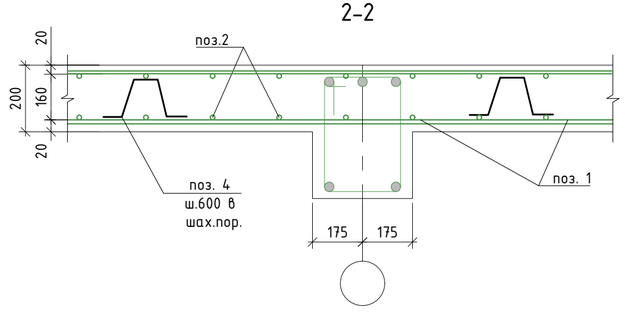

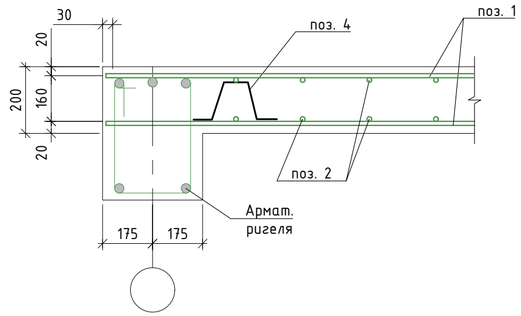

Изм	Лист	№ документа	Подпись	Дата
Директор		Сыздыков Б.		
Нормоконтр.		Бекмуратов Ж		
Исполнил		Каримов Р		
ГАП		Аширалиев А		
Проверил		Сыздыков Б.		

Альбом-3 И0524-24-КЖ

Строительство 30 многоквартирных жилых домов в жилом массиве в конце ул. Аскарова в г. Тараз

пятно 5. 40 кв. жилой дом

Стадия	Лист	Листов
РП	20	

Схема нижнего армирования плит перекрытия на отм. -0,100

ТОО "BS ARCHI GROUP"
Лицензия № 21030308

Формат А3

Согласовано: ОВ Лелеш С. ЭОМ Раимов С. ВК Каримов Р.

Взам. инв. № | Подпись и дата | Инв. N подл.

Схема верхнего армирования плит перекрытия на отм. -0,100

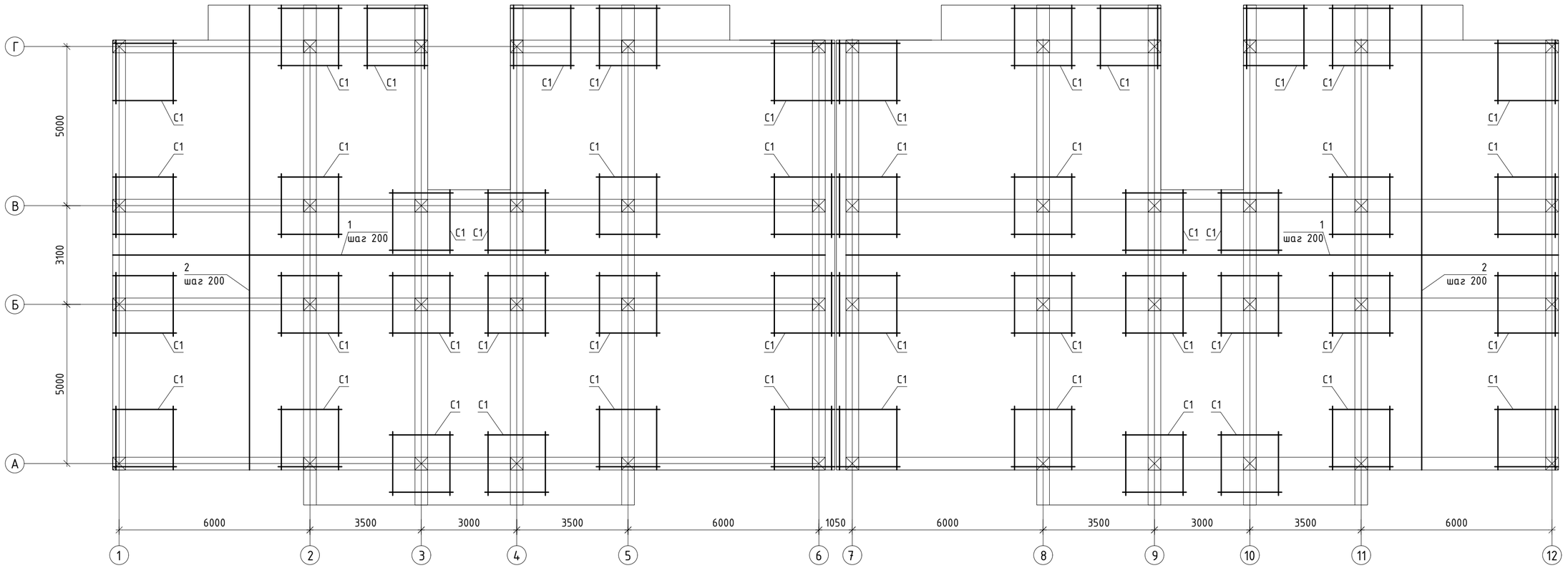

Сетка С1

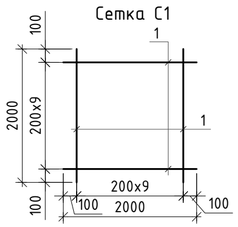

Спецификация арматурных изделий

Марка изделия	Поз. дет.	Наименование	Кол.	Масса 1 дет., кг	Общая масса, кг
С1	1	ф12 S500 СТ РК СТБ 1704-2011 L=2000	20	1,78	35.6

Изм	Лист	№ документа	Подпись	Дата
Директор		Сыздыков Б.		
Нормоконтр.		Бекмуратов Ж		
Исполнил		Каримов Р		
ГАП		Аширалиев А.		
Проверил		Сыздыков Б.		

Альбом-3 И0524-24-КЖ

Строительство 30 многоквартирных жилых домов в жилом массиве в конце ул. Аскарова в г. Тараз

пятно 5. 40 кв. жилой дом

Стадия	Лист	Листов
РП	21	

Схема верхнего армирования плит перекрытия на отм. -0,100

ТОО "BS ARCHI GROUP" Лицензия № 21030308

Согласовано:

ОВ	ЭОМ	ВК
Лелеш С	Рамнов С.	Каримов Р.

Взам. инв. № | Подпись и дата | Инв. N подл.

Формат А3

Узел стыковки горизонтальной арматуры внахлест

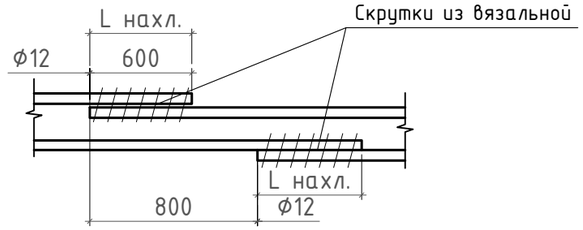

Деталь для фиксации верхней зоны плиты

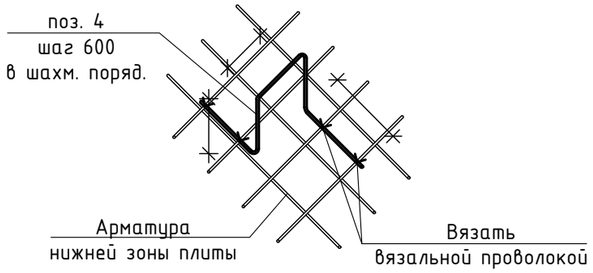

Ведомость деталей

Поз.	Эскиз
4	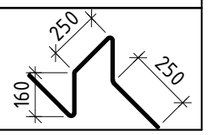

Спецификация плиты П1 на отм .-0,100

Поз.	Обозначение	Наименование	Кол.	Масса ед.,кг.	Примеч.
		Стержни			
1	СТ РК СТБ 1704-2011	ф12 S500 п.м.	3674.8	0,89	3270.57
2	СТ РК СТБ 1704-2011	ф12 S500 п.м.	3643.2	0,89	3242.45
3	СТ РК СТБ 1704-2011	ф12 S500 L=6100	107	5,43	581.01
		Сборочные единицы			
С1		Сетка С1	24	35.6	854.4
		Детали			
4	СТ РК СТБ 1704-2011	ф12 S500 L=1070	1900	0,95	1805,0
		Материалы			
		Бетон кл. с20/25 м3, XF1	50,0		

Ведомость расхода стали на элемент, кг.

Марка элемента	Изделия арматурные			
	Арматура класса			Всего
	S500			
	СТ РК СТБ 1704-2011			
	ф12		Итого	
Плита П1	9753.43		9753.43	9753.43

Изм.	Лист	№ документа	Подпись	Дата			
Директор		Сыздыков Б.			Альбом-3		И0524-24-КЖ
Нормоконтр.		Бекмуратов Ж			Строительство 30 многоквартирных жилых домов в жилом массиве в конце ул. Аскарова в г. Тараз		
Исполнил		Каримов Р			пятно 5. 40 кв. жилой дом	Стадия: РП; Лист: 22; Листов:	
ГАП		Аширалиев А.			Узлы. Спецификация	ТОО "BS ARCHI GROUP" Лицензия № 21030308	
Проверил		Сыздыков Б.					

Формат А3

План плит перекрытия на отм. 2,900; 5,900; 8,900; 11,900

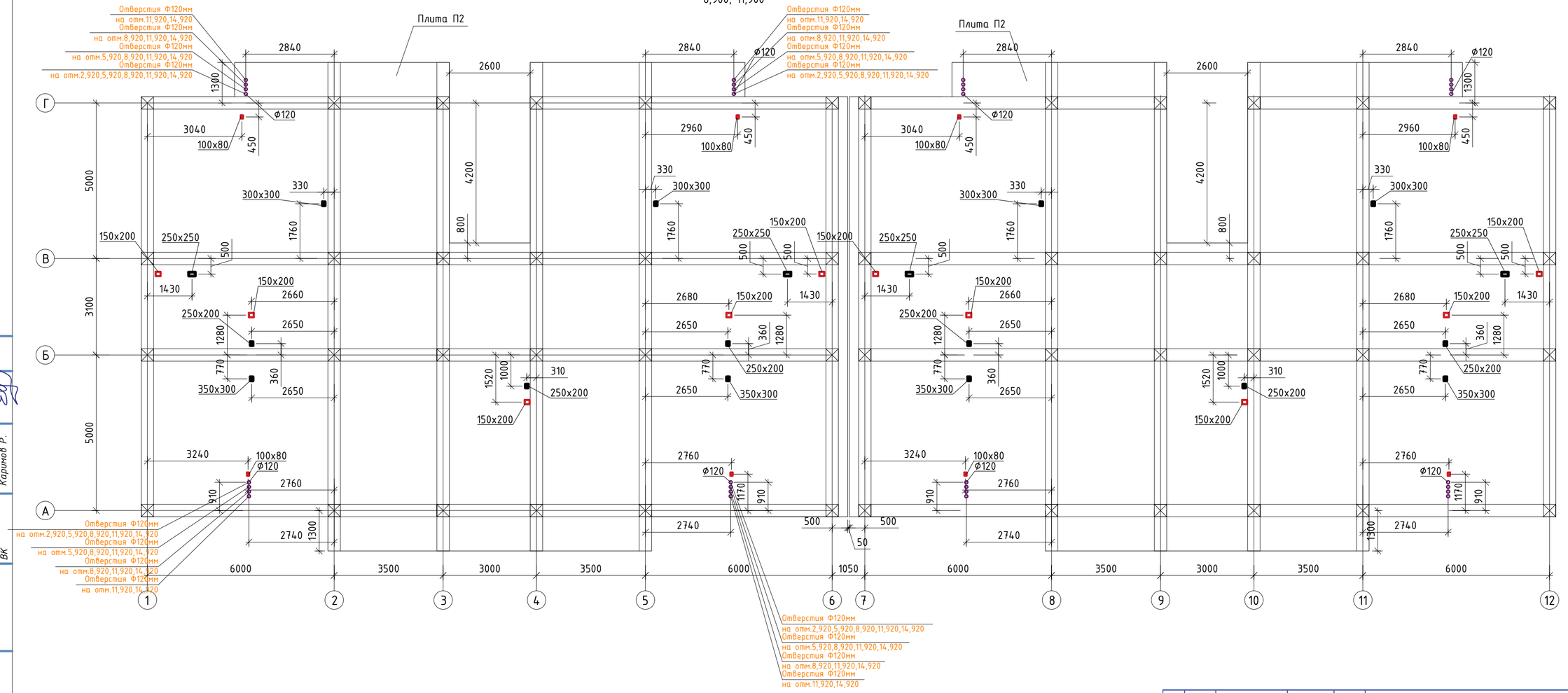

Спецификация элементов перекрытия

Поз.	Наименование	Кол.	Масса ед.,кг.	Примечание
П2	Плита П2	8		шт.

Изм	Лист	№ документа	Подпись	Дата
Директор		Сыздыков Б.		
Нормоконтр.		Бекмуратов Ж		
Исполнил		Каримов Р		
ГАП		Аширалиев А		
Проверил		Сыздыков Б.		

Альбом-3 И0524-24-КЖ

Строительство 30 многоквартирных жилых домов в жилом массиве в конце ул. Аскарова в г. Тараз

пятно 5. 40 кв. жилой дом

Стадия	Лист	Листов
РП	23	

План плит перекрытия на отм. 2,900; 5,900; 8,900; 11,900

ТОО "BS ARCHI GROUP" Лицензия № 21030308

Формат А3

Согласовано: ОВ Лелеш С. ЭОМ Раимов С. ВК Каримов Р.

Взам. инв. № | Подпись и дата | Инв. N подл.

Схема нижнего армирования плит перекрытия на отм. 2,900; 5,900; 8,900; 11,900

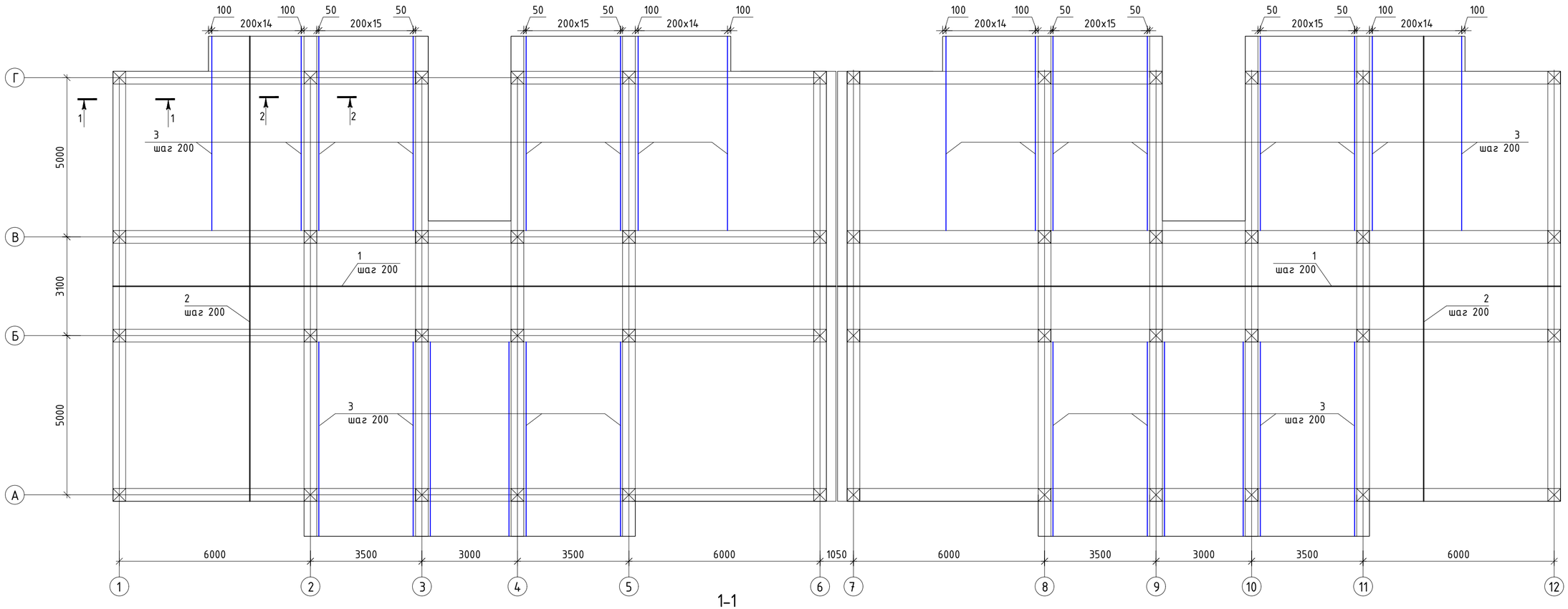

2-2

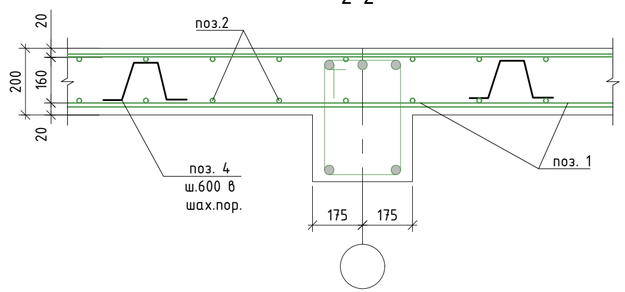

1-1

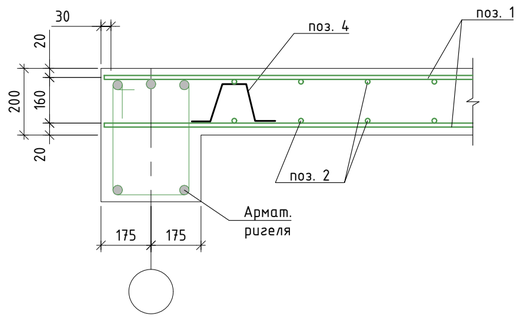

					Альбом-3		И0524-24-КЖ
					Строительство 30 многоквартирных жилых домов в жилом массиве в конце ул. Аскарова в г. Тараз		
Изм	Лист	№ документа	Подпись	Дата			
Директор		Сыздыков Б.			пятно 5. 40 кв. жилой дом	Стадия	Лист	Листов
Нормоконтр.		Бекмуратов Ж				РП	24	
Исполнил		Каримов Р						
ГАП		Аширалиев А			Схема нижнего армирования плит перекрытия на отм. 2,900; 5,900; 8,900; 11,900	ТОО "BS ARCHI GROUP" Лицензия № 21030308		
Проверил		Сыздыков Б.						

Формат А3

Согласовано: ОВ Лелеш С. | ЭОМ Раимов С. | ВК Каримов Р.

Взам. инв. № | Подпись и дата | Инв. N подл.

Схема верхнего армирования плит перекрытия на отм. 2,900; 5,900; 8,900; 11,900

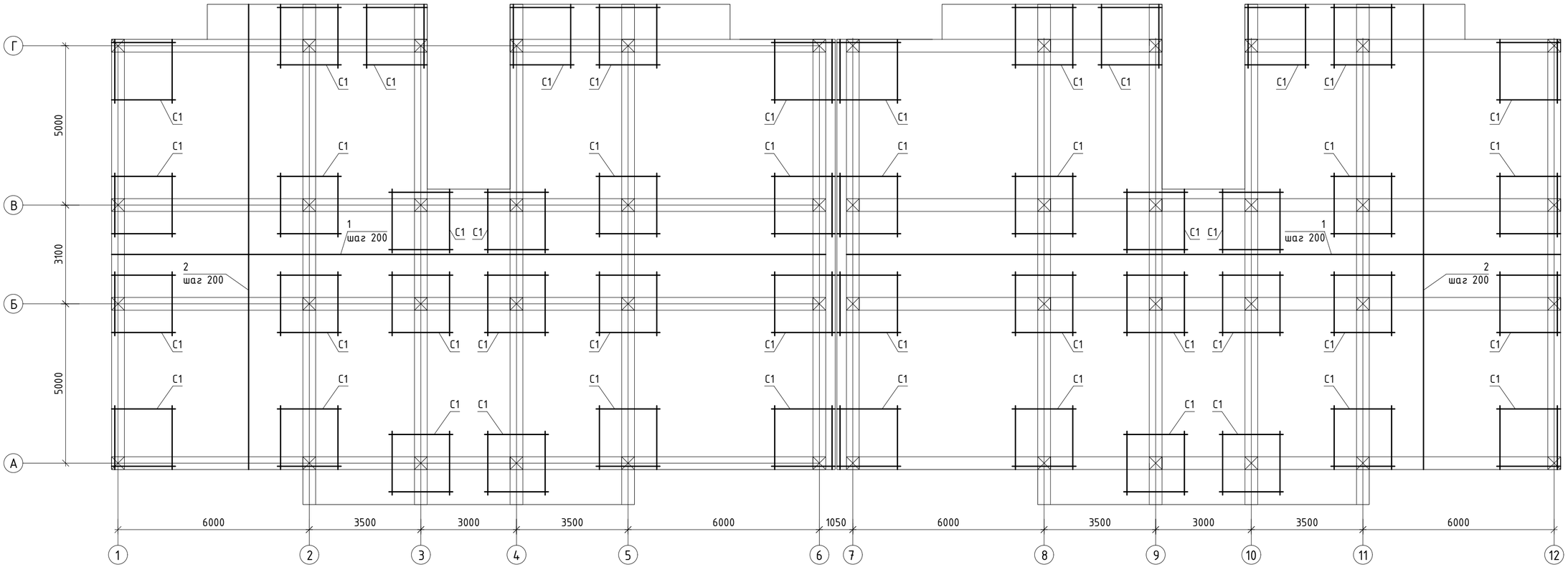

Сетка С1

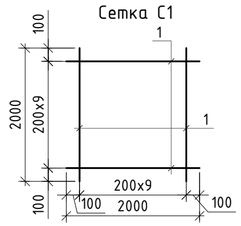

Спецификация арматурных изделий

Марка изделия	Поз. дет.	Наименование	Кол.	Масса 1 дет., кг	Общая масса, кг
С1	1	ф12 S500 СТ РК СТБ 1704-2011 L=2000	20	1,78	35.6

Изм	Лист	№ документа	Подпись	Дата
Директор		Сыздыков Б.		
Нормоконтр.		Бекмуратов Х		
Исполнил		Каримов Р		
ГАП		Аширалиев А		
Проверил		Сыздыков Б.		

Альбом-3 И0524-24-КЖ

Строительство 30 многоквартирных жилых домов в жилом массиве в конце ул. Аскарова в г. Тараз

пятно 5. 40 кв. жилой дом

Стадия	Лист	Листов
РП	25	

Схема верхнего армирования плит перекрытия на отм. 2,900; 5,900; 8,900; 11,900

ТОО "BS ARCHI GROUP" Лицензия № 21030308

Формат А3

ОВ	Лелеш С.	
ЭОМ	Раимов С.	
ВК	Каримов Р.	

Согласовано

Взам. инв. №

Подпись и дата

Инв. N подл.

Узел стыковки горизонтальной арматуры внахлест

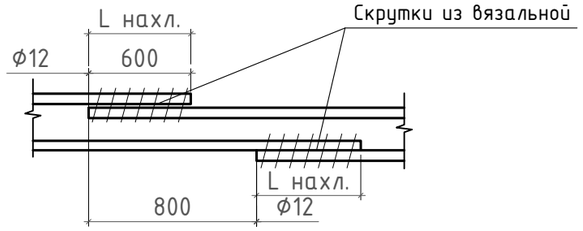

Деталь для фиксации верхней зоны плиты

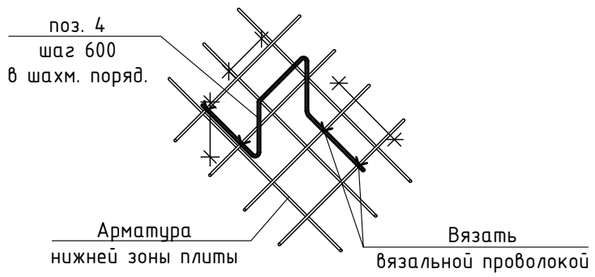

Ведомость деталей

Поз.	Эскиз
4	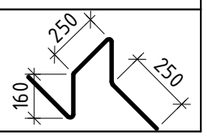

Спецификация плиты П2 на отм .2,900; 5,900; 8,900; 11,900

Поз.	Обозначение	Наименование	Кол.	Масса ед.,кг.	Примеч.
		Стержни			
1	СТ РК СТБ 1704-2011	ф12 S500 п.м.	3674.8	0,89	3270.57
2	СТ РК СТБ 1704-2011	ф12 S500 п.м.	3643.2	0,89	3242.45
3	СТ РК СТБ 1704-2011	ф12 S500 L=6100	107	5,43	581.01
		Сборочные единицы			
С1		Сетка С1	24	35.6	854.4
		Детали			
4	СТ РК СТБ 1704-2011	ф12 S500 L=1070	1900	0,95	1805,0
		Материалы			
		Бетон кл. с20/25 м3, XF1	50,0		

Ведомость расхода стали на элемент, кг.

Марка элемента	Изделия арматурные			
	Арматура класса			Всего
	S500			
	СТ РК СТБ 1704-2011			
	ф12		Итого	
Плита П2	9753.43		9753.43	9753.43

Изм	Лист	№ документа	Подпись	Дата	Альбом-3	И0524-24-КЖ
					Строительство 30 многоквартирных жилых домов в жилом массиве в конце ул. Аскарова в г. Тараз	
Директор		Сыздыков Б.			пятно 5. 40 кв. жилой дом	Стадия: РП; Лист: 26; Листов:
Нормоконтр.		Бекмуратов Ж				
Исполнил		Каримов Р			Узлы. Спецификация	ТОО "BS ARCHI GROUP" Лицензия № 21030308
ГАП		Аширалиев А				
Проверил		Сыздыков Б.				

Формат А3

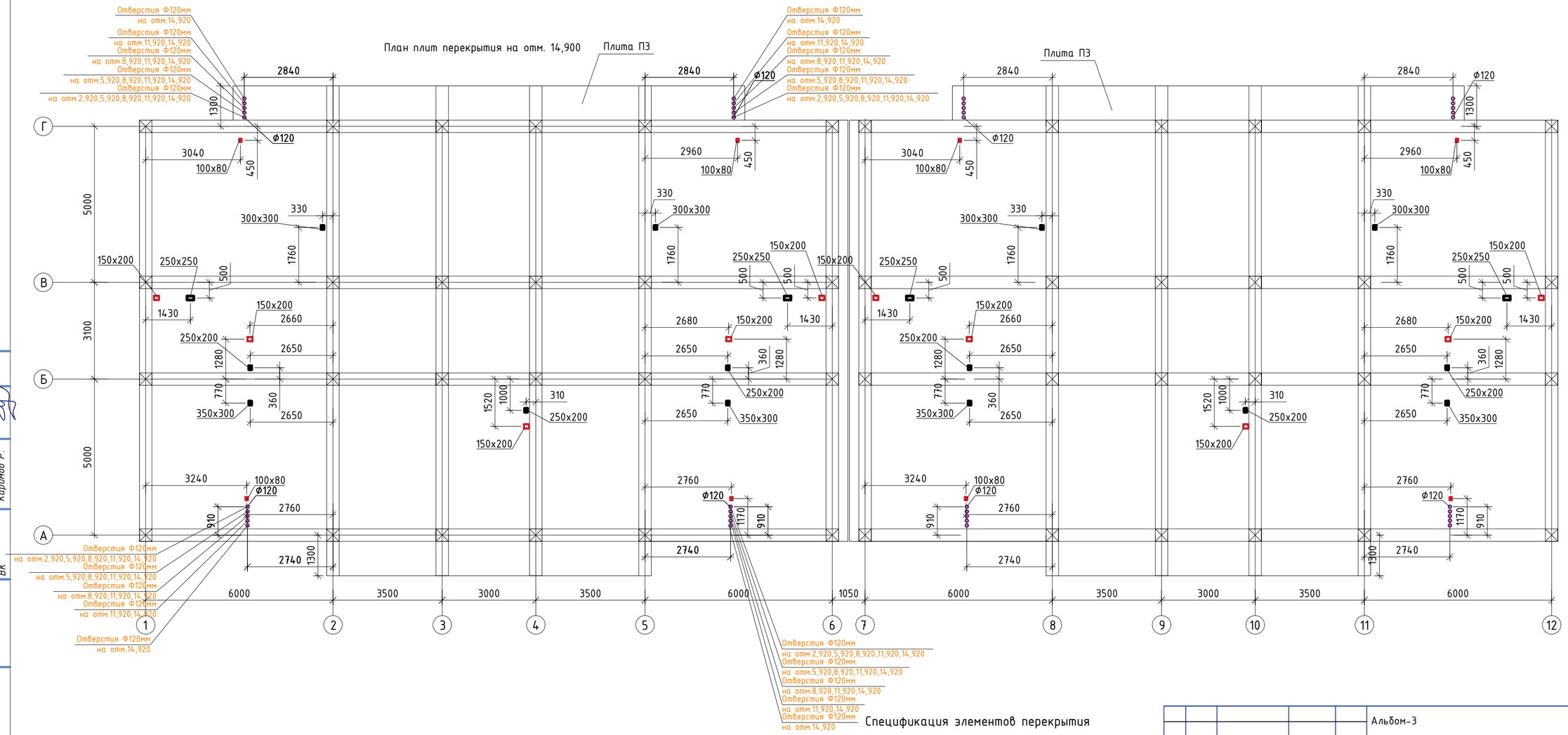

Спецификация элементов перекрытия

Поз.	Наименование	Кол.	Масса ед.,кг.	Примечание
ПЗ	Плита ПЗ	2		шт.

Изм	Лист	№ документа	Подпись	Дата
Директор		Сыздыков Б.		
Нормоконтр.		Бекмуратов Ж		
Исполнил		Каримов Р		
ГАП		Аширалиев А.		
Проверил		Сыздыков Б.		

Альбом-3 И0524-24-КЖ

Строительство 30 многоквартирных жилых домов в жилом массиве в конце ул. Аскарова в г. Тараз

пятно 5. 40 кв. жилой дом

Стадия	Лист	Листов
РП	27	

План плит перекрытия на отм. 14,900

ТОО "BS ARCHI GROUP"
Лицензия № 21030308

Формат А3

Согласовано:
Лелеш С
Раимов С.
Каримов Р.
ОВ
ЗОМ
ВК
Взам. инв. №
Подпись и дата
Инв. N подл.

Схема нижнего армирования плит перекрытия на отм. 14,900

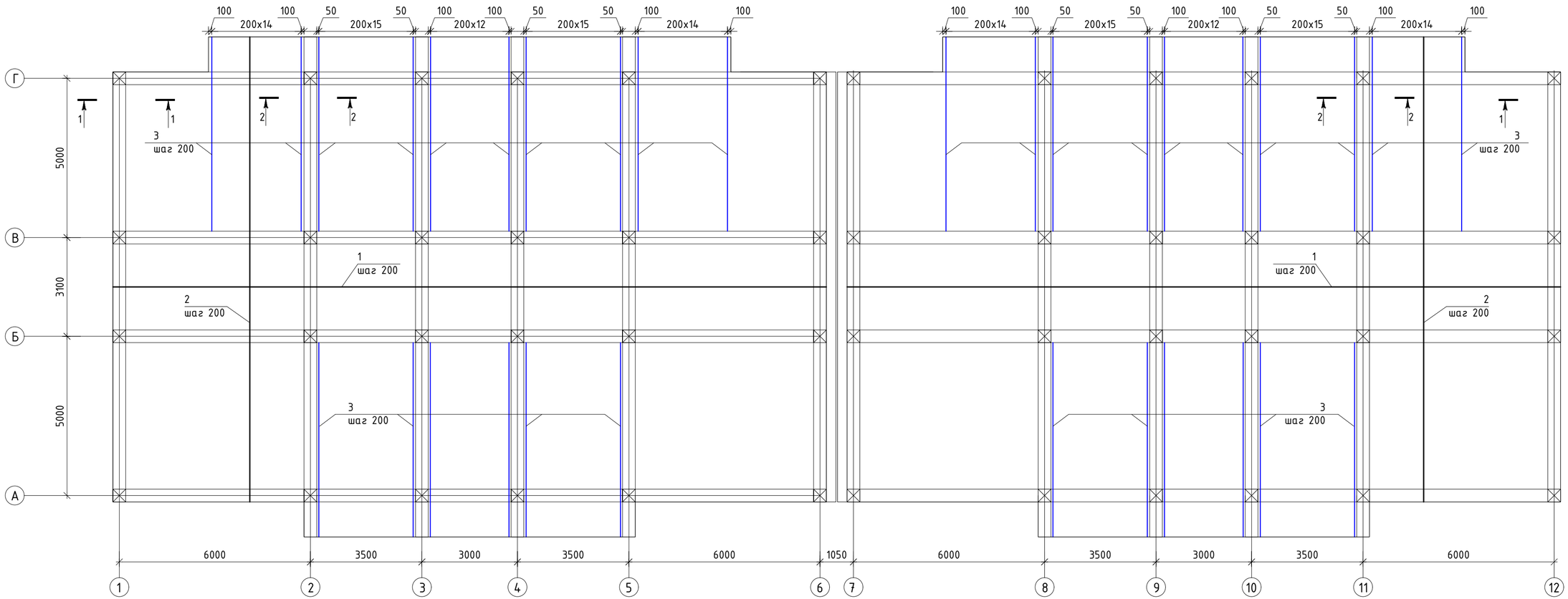

1-1

2-2

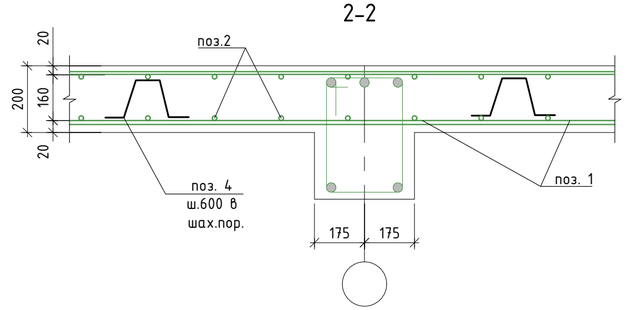

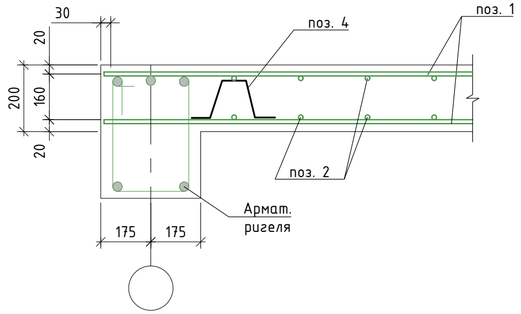

					Альбом-3	И0524-24-КЖ
					Строительство 30 многоквартирных жилых домов в жилом массиве в конце ул. Аскарова в г. Тараз	
Изм	Лист	№ документа	Подпись	Дата		
Директор		Сыздыков Б.			пятно 5. 40 кв. жилой дом	Стадия: РП; Лист: 28; Листов:
Нормоконтр.		Бекмуратов Ж				
Исполнил		Каримов Р				
ГАП		Аширалиев А.			Схема нижнего армирования плит перекрытия на отм. 14,900	ТОО "BS ARCHI GROUP" Лицензия № 21030308
Проверил		Сыздыков Б.				

Согласовано:
ОВ Лелеш С
ЭОМ Рачков С.
ВК Каримов Р.

Инв. N подл. | Подпись и дата | Взам. инв. №

Формат А3

Схема верхнего армирования плит перекрытия на отм. 14,900

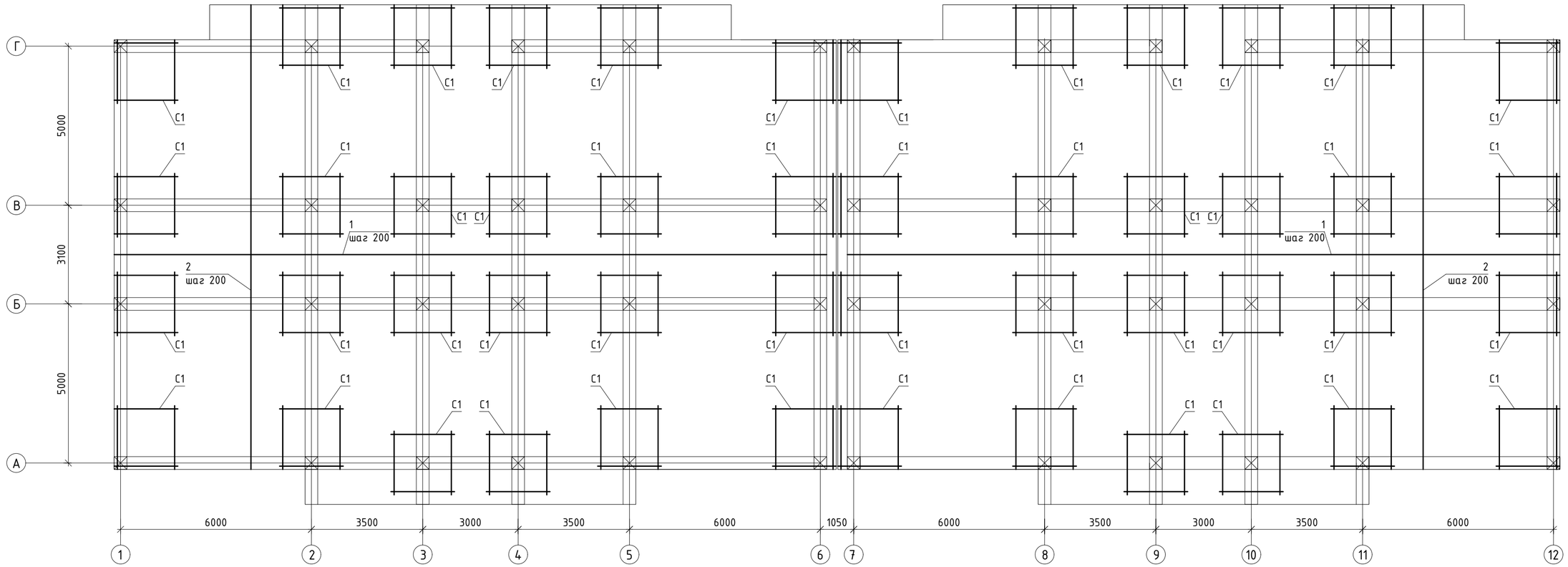

Сетка С1

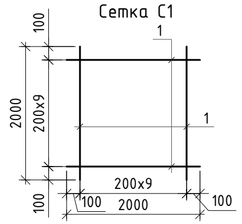

Спецификация арматурных изделий

Марка изделия	Поз. дет.	Наименование	Кол.	Масса 1 дет., кг	Общая масса, кг
С1	1	ф12 S500 СТ РК СТБ 1704-2011 L=2000	20	1,78	35.6

Изм	Лист	№ документа	Подпись	Дата
Директор		Сыздыков Б.		
Нормоконтр.		Бекмуратов Ж		
Исполнил		Каримов Р		
ГАП		Аширалиев А.		
Проверил		Сыздыков Б.		

Альбом-3 И0524-24-КЖ

Строительство 30 многоквартирных жилых домов в жилом массиве в конце ул. Аскарова в г. Тараз

пятно 5. 40 кв. жилой дом

Стадия	Лист	Листов
РП	29	

Схема верхнего армирования плит перекрытия на отм. 14,900

ТОО "BS ARCHI GROUP"
Лицензия № 21030308

Формат А3

Согласовано:

ОВ	Лелеш С.	
ЭОМ	Раимов С.	
ВК	Каримов Р.	

Инв. N подл. | Подпись и дата | Взам. инв. №

Узел стыковки горизонтальной арматуры внахлест

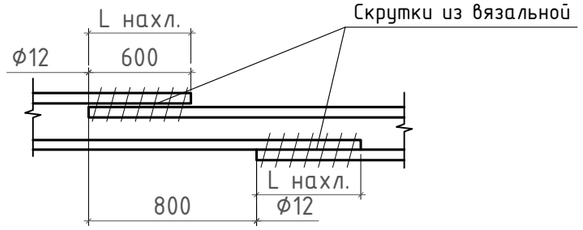

Деталь для фиксации верхней зоны плиты

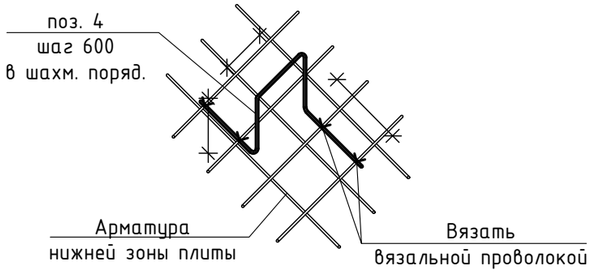

Ведомость деталей

Поз.	Эскиз
4	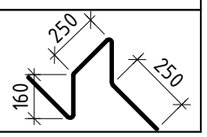

Спецификация плиты П3 на отм .14,900

Поз.	Обозначение	Наименование	Кол.	Масса ед.,кг.	Примеч.
		Стержни			
1	СТ РК СТБ 1704-2011	ϕ12 S500 п.м.	3850.0	0,89	3426.5
2	СТ РК СТБ 1704-2011	ϕ12 S500 п.м.	3817.0	0,89	3397.13
3	СТ РК СТБ 1704-2011	ϕ12 S500 L=6100	107	5,43	581.01
		Сборочные единицы			
С1		Сетка С1	24	35.6	854.4
		Детали			
4	СТ РК СТБ 1704-2011	ϕ12 S500 L=1070	1990	0,95	1890.5
		Материалы			
		Бетон кл. с20/25 м3, XF1	53,0		

Ведомость расхода стали на элемент, кг.

Марка элемента	Изделия арматурные			
	Арматура класса			Всего
	S500			
	СТ РК СТБ 1704-2011			
	ϕ12		Итого	
Плита П3	10149.54		10149.54	10149.54

Изм	Лист	№ документа	Подпись	Дата	Альбом-3	И0524-24-КЖ
					Строительство 30 многоквартирных жилых домов в жилом массиве в конце ул. Аскарова в г. Тараз	
Директор		Сыздыков Б.			пятно 5. 40 кв. жилой дом	Стадия: РП; Лист: 30; Листов:
Нормоконтр.		Бекмуратов Ж				
Исполнил		Каримов Р				
ГАП		Аширалиев А			Узлы. Спецификация	ТОО "BS ARCHI GROUP" Лицензия № 21030308
Проверил		Сыздыков Б.				

Формат А3

План диафрагм жесткости

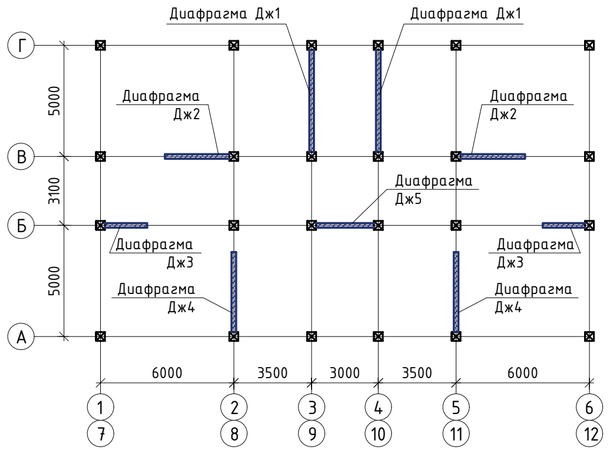

Спецификация к плану диафрагм жесткости

Поз.	Наименование	Кол.	Масса ед.,кг.	Примечание
Дж1	Диафрагма Дж1	4		шт.
Дж2	Диафрагма Дж2	4		шт.
Дж3	Диафрагма Дж3	4		шт.
Дж4	Диафрагма Дж4	4		шт.
Дж5	Диафрагма Дж5	2		шт.

Диафрагма ДЖ1

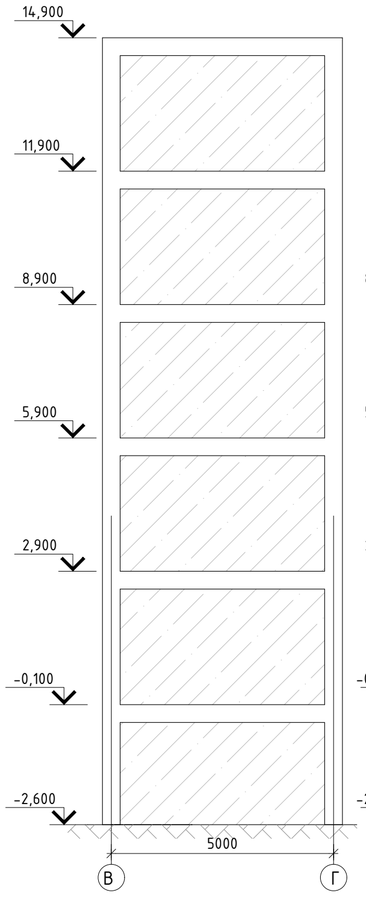

Диафрагма ДЖ2

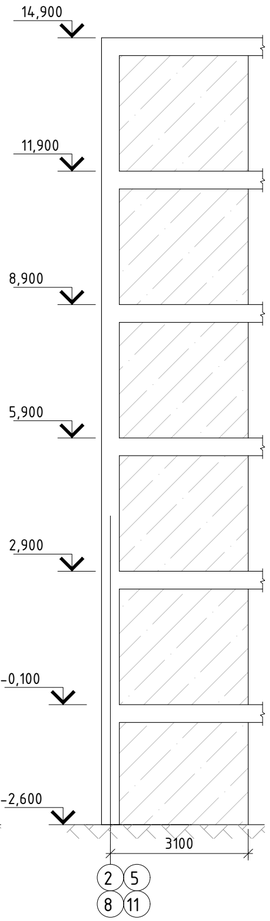

Диафрагма ДЖ3

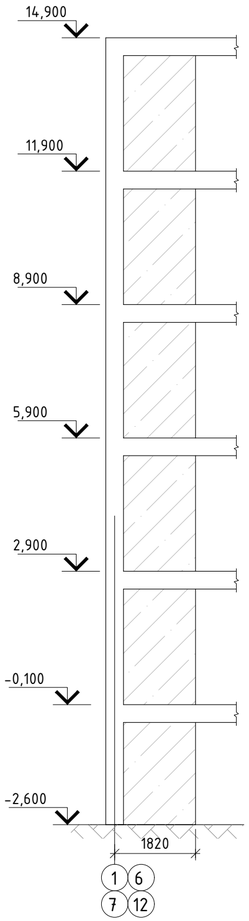

Диафрагма ДЖ4

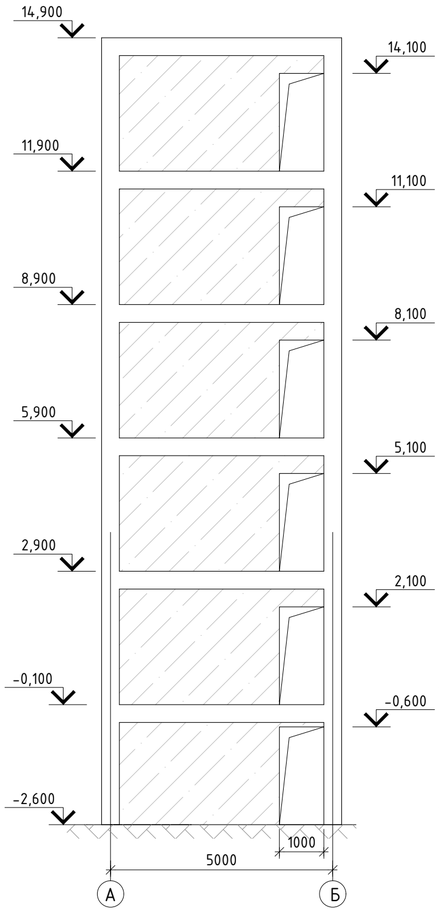

Диафрагма ДЖ5

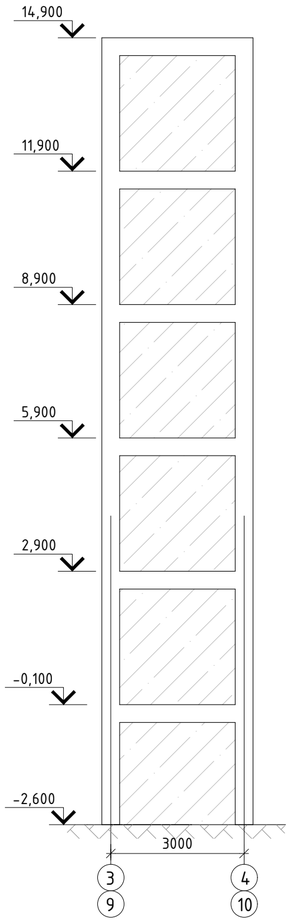

					Альбом-3	И0524-24-КЖ
					Строительство 30 многоквартирных жилых домов в жилом массиве в конце ул. Аскарова в г. Тараз	
Изм	Лист	№ документа	Подпись	Дата		
Директор		Сыздыков Б.			пятно 5. 40 кв. жилой дом	Стадия: РП; Лист: 31; Листов:
Нормоконтр.		Бекмуратов Ж				
Исполнил		Каримов Р				
ГАП		Аширалиев А.			План диафрагм жесткости. Диафрагма ДЖ1...ДЖ5	ТОО "BS ARCHI GROUP" Лицензия № 21030308
Проверил		Сыздыков Б.				

Формат А3

Диафрагма ДЖ1
вертикальное армирование

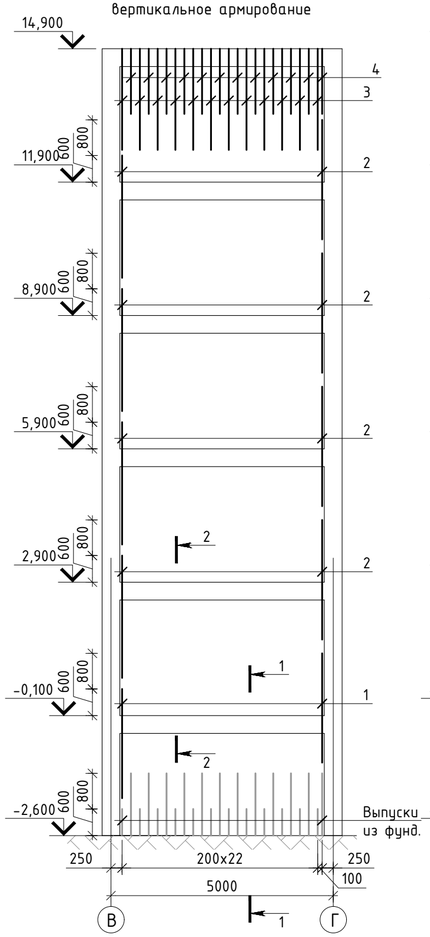

Диафрагма ДЖ1
горизонтальное армирование

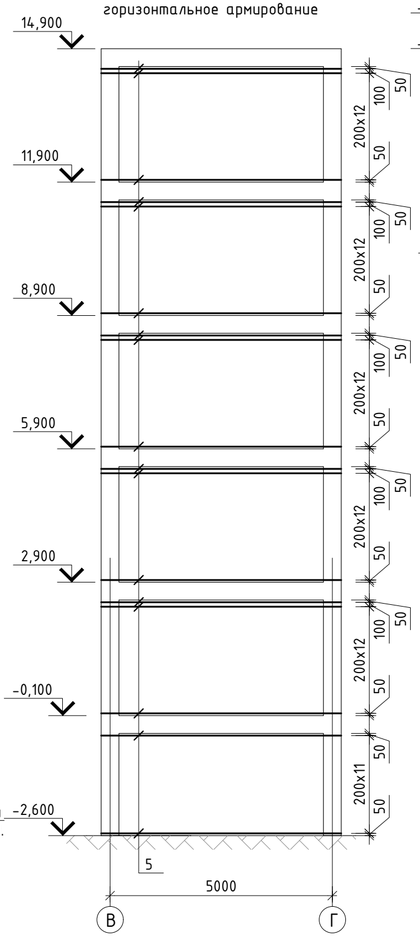

1-1

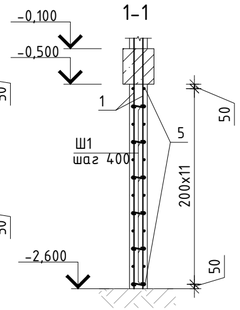

2-2

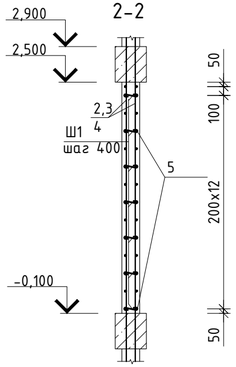

Узел стыковки вертикальной арматуры внахлест

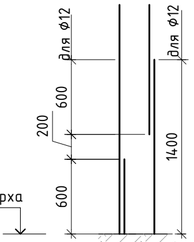

Спецификация диафрагмы ДЖ1

Поз.	Обозначение	Наименование	Кол.	Масса ед.,кг.	Примеч.
		Стержни			
1	СТ РК СТБ 1704-2011	ф12 S500 L=3300	46	2,94	135.24
2	СТ РК СТБ 1704-2011	ф12 S500 L=3600	184	3,20	588,8
3	СТ РК СТБ 1704-2011	ф12 S500 L=3000	24	2,67	64,08
4	СТ РК СТБ 1704-2011	ф12 S500 L=2200	24	1,96	47,04
5	СТ РК СТБ 1704-2011	ф12 S500 L=5400	164	4,81	788.84
		Детали			
Ш1	СТ РК СТБ 1704-2011	ф8 S240 L=340	492	0,14	68.88
		Материалы			
		Бетон кл. с20/25 м3, X0,XF1	14,08		

Ведомость расхода стали на элемент, кг.

Марка элемента	Изделия арматурные						Всего
	Арматура класса S240			Арматура класса S500			
	СТРКСТБ 1704-2011			СТРКСТБ 1704-2011			
	ф8		Итого	ф12		Итого	
Диафрагма ДЖ1	68.88		68.88	1624.00		1624.00	1692.88

Ведомость деталей

Поз.	Эскиз
Ш1 L=340	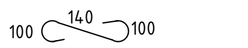

Изм	Лист	№ документа	Подпись	Дата
Директор		Сыздыков Б.		
Нормоконтр.		Бекмуратов Ж.		
Исполнил		Каримов Р.		
ГАП		Аширалиев А.		
Проверил		Сыздыков Б.		

Альбом-3 И0524-24-КЖ

Строительство 30 многоквартирных жилых домов в жилом массиве в конце ул. Аскарова в г. Тараз

пятно 5. 40 кв. жилой дом

Стадия	Лист	Листов
РП	32	

Диафрагма ДЖ1

ТОО "BS ARCHI GROUP"
Лицензия № 21030308

Формат А3

Диафрагма ДЖ2
вертикальное армирование

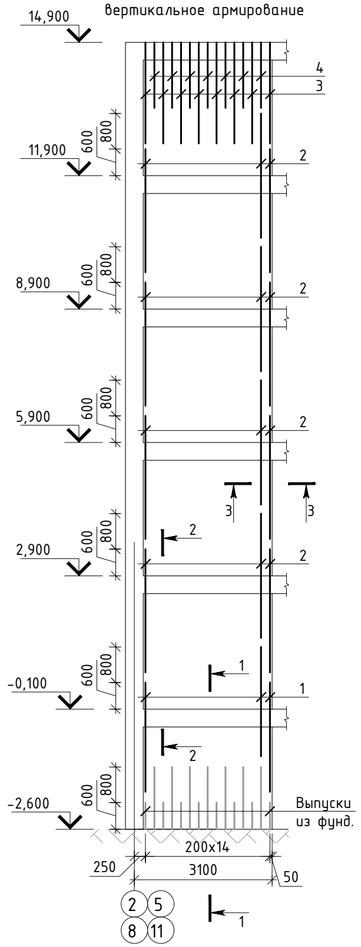

Диафрагма ДЖ2
горизонтальное армирование

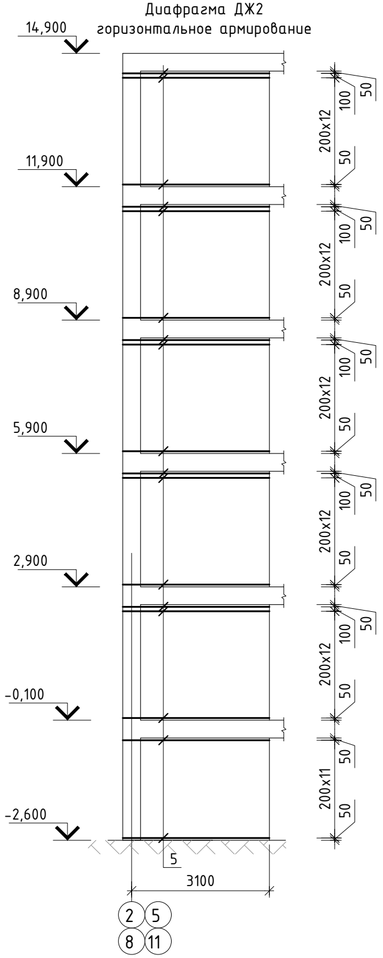

1-1

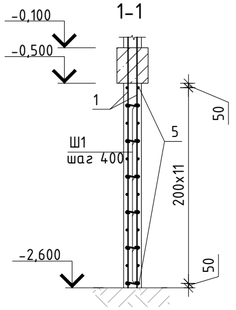

2-2

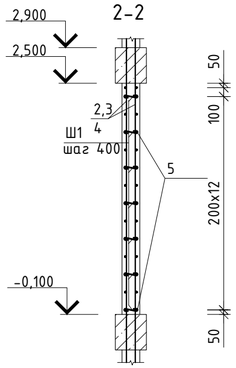

3-3

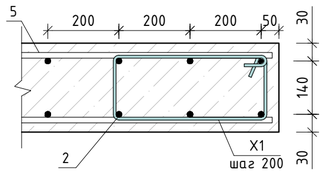

Узел стыковки вертикальной арматуры внахлест

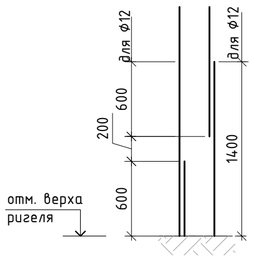

Спецификация диафрагмы ДЖ2

Поз.	Обозначение	Наименование	Кол.	Масса ед.,кг.	Примеч.
		Стержни			
1	СТ РК СТБ 1704-2011	ф12 S500 L=3300	30	2,94	88.2
2	СТ РК СТБ 1704-2011	ф12 S500 L=3600	120	3,20	384,0
3	СТ РК СТБ 1704-2011	ф12 S500 L=3000	16	2,67	42.72
4	СТ РК СТБ 1704-2011	ф12 S500 L=2200	14	1,96	27.44
5	СТ РК СТБ 1704-2011	ф12 S500 L=3250	164	2,89	788.84
X1	СТРКСТБ 1704-2011	ф8 S240 L=900	164	0.36	59.04
		Детали			
Ш1	СТ РК СТБ 1704-2011	ф8 S240 L=340	328	0,14	45.92
		Материалы			
		Бетон кл. с20/25 м3, X0,XF1	8,87		

Ведомость расхода стали на элемент, кг.

Марка элемента	Изделия арматурные						Всего
	Арматура класса			Арматура класса			
	S240			S500			
	СТРКСТБ 1704-2011			СТРКСТБ 1704-2011			
	ф8		Итого	ф12		Итого	
Диафрагма ДЖ2	104.96		104.96	1331.20		1331.20	1436.16

Ведомость деталей

Поз.	Эскиз
Ш1 L=340	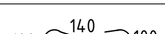
X1 L=900	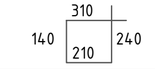

Изм	Лист	№ документа	Подпись	Дата			
Директор		Сыздыков Б.			Альбом-3		И0524-24-КЖ
Нормоконтр.		Бекмуратов Ж			Строительство 30 многоквартирных жилых домов в жилом массиве в конце ул. Аскарова в г. Тараз		
Исполнил		Каримов Р			пятно 5. 40 кв. жилой дом	Стадия: РП	Лист: 33
ГАП		Аширалиев А.			Диафрагма ДЖ2	ТОО "BS ARCHI GROUP" Лицензия № 21030308	
Проверил		Сыздыков Б.					

Формат А3

Диафрагма ДЖ3
вертикальное армирование

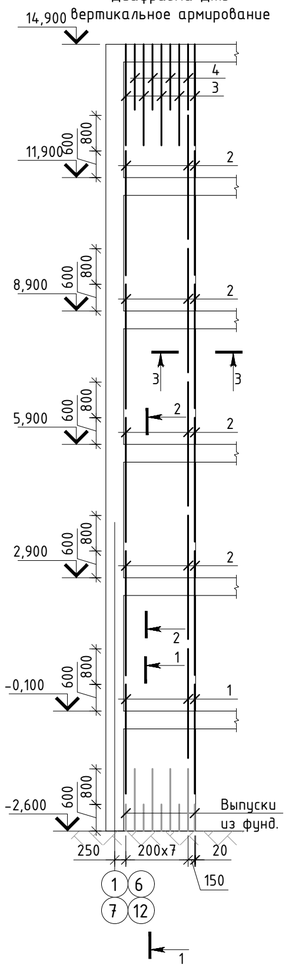

Диафрагма ДЖ3
горизонтальное армирование

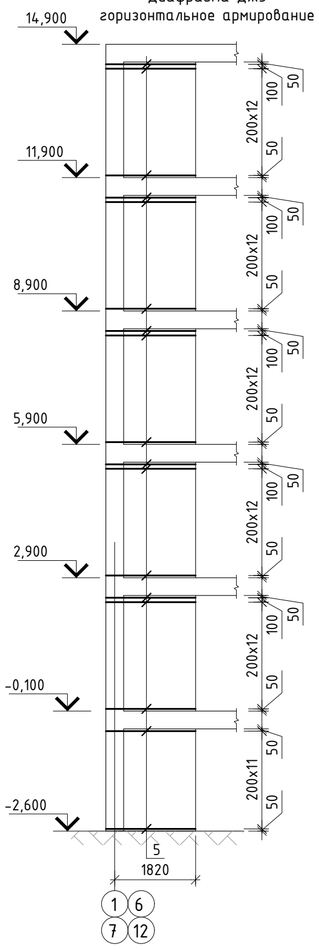

1-1

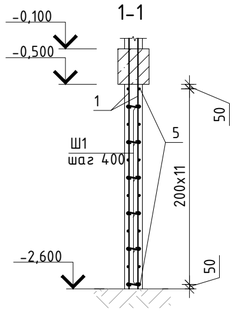

2-2

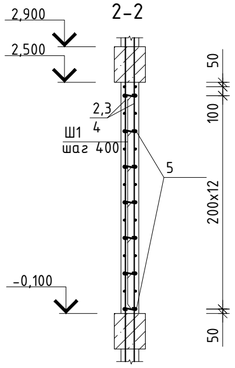

3-3

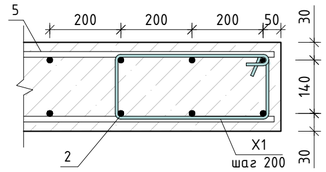

Узел стыковки вертикальной арматуры внахлест

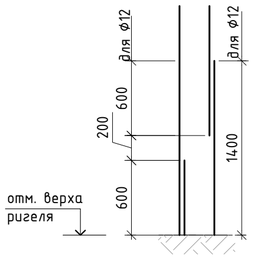

Спецификация диафрагмы ДЖ3

Поз.	Обозначение	Наименование	Кол.	Масса ед.,кг.	Примеч.
		Стержни			
1	СТ РК СТБ 1704-2011	ф12 S500 L=3300	18	2,94	52.92
2	СТ РК СТБ 1704-2011	ф12 S500 L=3600	72	3,20	230.4
3	СТ РК СТБ 1704-2011	ф12 S500 L=3000	10	2,67	26,7
4	СТ РК СТБ 1704-2011	ф12 S500 L=2200	8	1,96	15.68
5	СТ РК СТБ 1704-2011	ф12 S500 L=1950	164	1,74	285.36
X1	СТРКСТБ 1704-2011	ф8 S240 L=900	164	0.36	59.04
		Детали			
Ш1	СТ РК СТБ 1704-2011	ф8 S240 L=340	205	0,14	28.7
		Материалы			
		Бетон кл. с20/25 м3, X0,XF1	4,96		

Ведомость расхода стали на элемент, кг.

Марка элемента	Изделия арматурные						Всего
	Арматура класса S240			Арматура класса S500			
	СТРКСТБ 1704-2011			СТРКСТБ 1704-2011			
	ф8		Итого	ф12		Итого	
Диафрагма ДЖ3	104.96		104.96	1331.20		1331.20	1436.16

Ведомость деталей

Поз.	Эскиз
Ш1 L=340	
X1 L=900	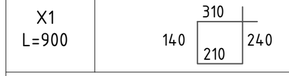

Изм	Лист	№ документа	Подпись	Дата
Директор		Сыздыков Б.		
Нормоконтр.		Бекмуратов Ж		
Исполнил		Каримов Р		
ГАП		Аширалиев А		
Проверил		Сыздыков Б.		

Альбом-3 И0524-24-КЖ

Строительство 30 многоквартирных жилых домов в жилом массиве в конце ул. Аскарова в г. Тараз

пятно 5. 40 кв. жилой дом

Стадия	Лист	Листов
РП	34	

Диафрагма ДЖ3

ТОО "BS ARCHI GROUP"
Лицензия № 21030308

Формат А3

Диафрагма ДЖ4
вертикальное армирование

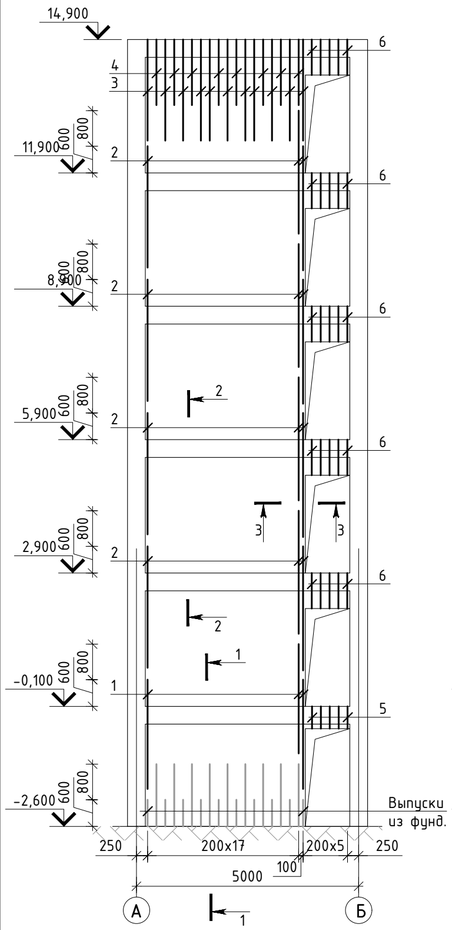

Диафрагма ДЖ4
горизонтальное армирование

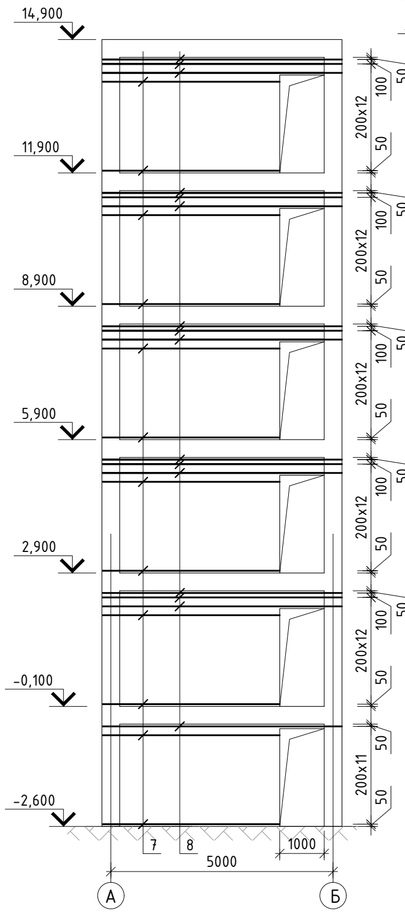

1-1

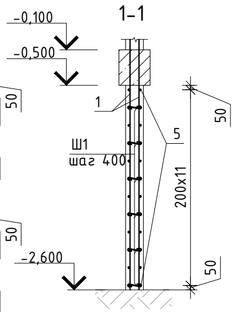

2-2

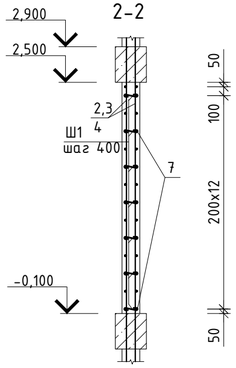

3-3

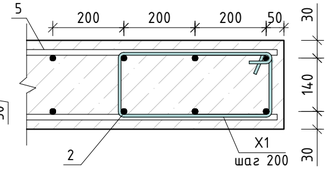

Узел стыковки вертикальной арматуры внахлест

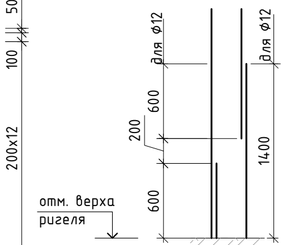

Спецификация диафрагмы ДЖ4

Поз.	Обозначение	Наименование	Кол.	Масса ед.,кг.	Примеч.
		Стержни			
1	СТ РК СТБ 1704-2011	ф12 S500 L=3300	72	2,94	211.68
2	СТ РК СТБ 1704-2011	ф12 S500 L=3600	288	3,20	921.6
3	СТ РК СТБ 1704-2011	ф12 S500 L=3000	22	2,67	58,74
4	СТ РК СТБ 1704-2011	ф12 S500 L=2200	16	1,96	31.36
5	СТ РК СТБ 1704-2011	ф12 S500 L=450	10	0,40	4,00
6	СТ РК СТБ 1704-2011	ф12 S500 L=750	50	0,67	33.5
7	СТ РК СТБ 1704-2011	ф12 S500 L=3950	132	3,52	464.64
8	СТ РК СТБ 1704-2011	ф12 S500 L=5350	32	4.76	152.32
X1	СТРКСТБ 1704-2011	ф8 S240 L=900	164	0.36	59.04
		Детали			
Ш1	СТ РК СТБ 1704-2011	ф8 S240 L=340	432	0,14	60.48
		Материалы			
		Бетон кл. с20/25 м3, X0,XF1	11,4		

Ведомость расхода стали на элемент, кг.

Марка элемента	Изделия арматурные						
	Арматура класса S240			Арматура класса S500			Всего
	СТРКСТБ 1704-2011			СТРКСТБ 1704-2011			
	ф8		Итого	ф12		Итого	
Диафрагма ДЖ4	119.52		119.52	1877.84		1877.84	1997.36

Ведомость деталей

Поз.	Эскиз
Ш1 L=340	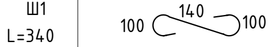
X1 L=900	

Изм	Лист	№ документа	Подпись	Дата	Альбом-3	И0524-24-КЖ
					Строительство 30 многоквартирных жилых домов в жилом массиве в конце ул. Аскарова в г. Тараз	
Директор		Сыздыков Б.			пятно 5. 40 кв. жилой дом	Стадия: РП; Лист: 35; Листов:
Нормоконтр		Бекмуратов Ж				
Исполнил		Каримов Р				
ГАП		Аширалиев А			Диафрагма ДЖ4	ТОО "BS ARCHI GROUP" Лицензия № 21030308
Проверил		Сыздыков Б.				

Формат А3

Диафрагма ДЖ5
вертикальное армирование

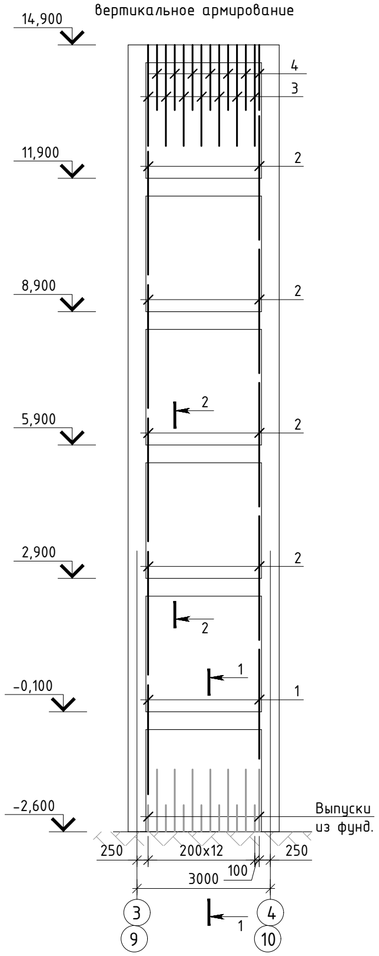

Диафрагма ДЖ5
горизонтальное армирование

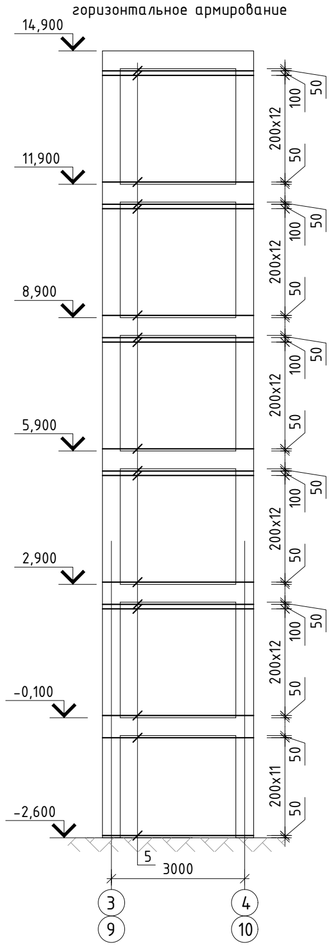

1-1

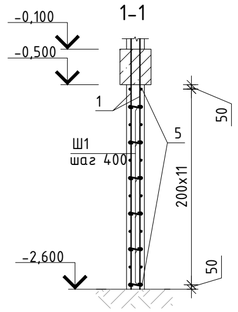

2-2

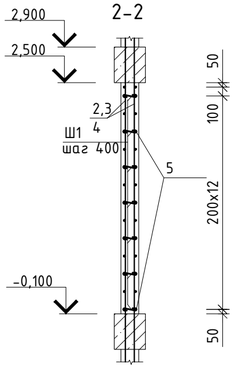

Узел стыковки вертикальной арматуры внахлест

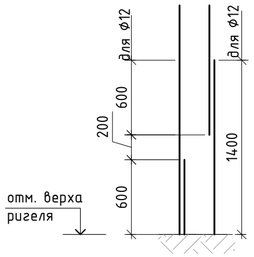

Спецификация диафрагмы ДЖ5

Поз.	Обозначение	Наименование	Кол.	Масса ед.,кг.	Примеч.
		Стержни			
1	СТ РК СТБ 1704-2011	Ø12 S500 L=3300	28	2,94	82.32
2	СТ РК СТБ 1704-2011	Ø12 S500 L=3600	112	3,20	358.4
3	СТ РК СТБ 1704-2011	Ø12 S500 L=3000	14	2,67	37.38
4	СТ РК СТБ 1704-2011	Ø12 S500 L=2200	14	1,96	27.44
5	СТ РК СТБ 1704-2011	Ø12 S500 L=3350	164	2,98	488.72
		Детали			
Ш1	СТ РК СТБ 1704-2011	Ø8 S240 L=340	328	0,14	45.92
		Материалы			
		Бетон кл. с20/25 м3, X0,XF1	7,96		

Ведомость расхода стали на элемент, кг.

Марка элемента	Изделия арматурные						Всего
	Арматура класса S240			Арматура класса S500			
	СТРКСТБ 1704-2011			СТРКСТБ 1704-2011			
	Ø8		Итого	Ø12		Итого	
Диафрагма ДЖ5	45.92		45.92	994.26		994.26	990.18

Ведомость деталей

Поз.	Эскиз
Ш1 L=340	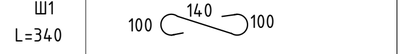

Изм	Лист	№ документа	Подпись	Дата
Директор		Сыздыков Б.		
Нормоконтр.		Бекмуратов Ж		
Исполнил		Каримов Р		
ГАП		Аширалиев А.		
Проверил		Сыздыков Б.		

Альбом-3 И0524-24-КЖ

Строительство 30 многоквартирных жилых домов в жилом массиве в конце ул. Аскарова в г. Тараз

пятно 5. 40 кв. жилой дом

Стадия	Лист	Листов
РП	36	

Диафрагма ДЖ5

ТОО "BS ARCHI GROUP"
Лицензия № 21030308

Формат А3

План усиления стен 1 этажа блок А

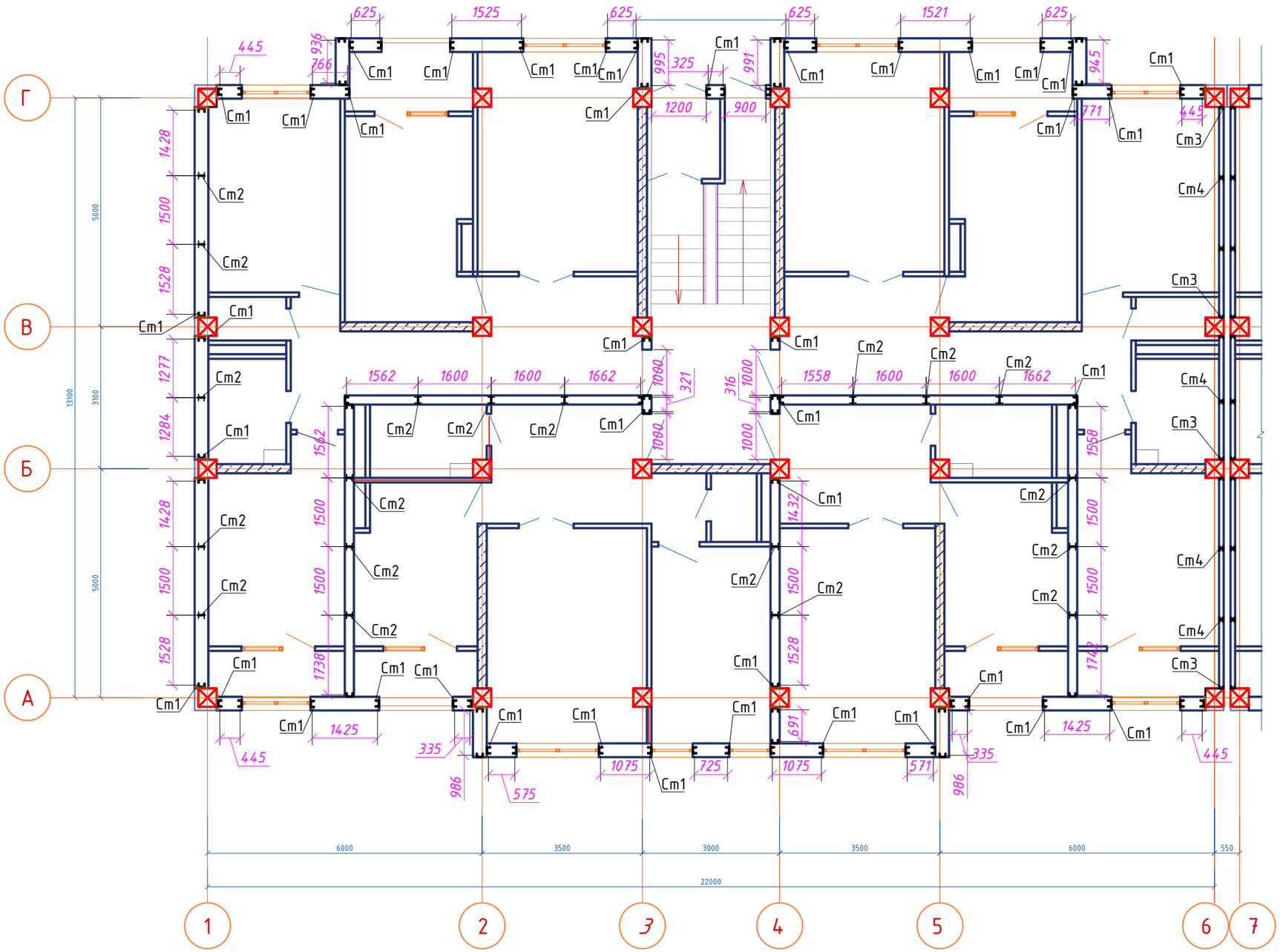

Схема блокировки

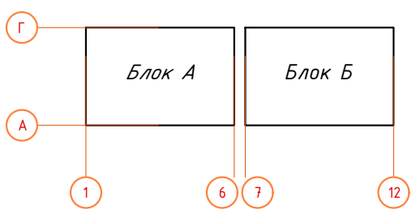

					Альбом-3	И0524-24-КЖ
					Строительство 30 многоквартирных жилых домов в жилом массиве в конце ул. Аскарова в г. Тараз	
Изм	Лист	№ документа	Подпись	Дата	пятно 5. 40 кв. жилой дом	Стадия: РП; Лист: 37; Листов:
Директор		Сыздыков Б.				
Нормоконтр.		Бекмуратов Ж				
Исполнил		Каримов Р				
ГАП		Аширалиев А			*План усиления стен 1 этажа блок А*	ТОО "BS ARCHI GROUP" Лицензия № 21030308
Проверил		Сыздыков Б.				

ОВ	Лелеш С	
ЭОМ	Раимов С.	
ВК	Каримов Р.	

Взам. инв. №

Подпись и дата

Инв. N подл.

План усиления стен типового этажа блок А

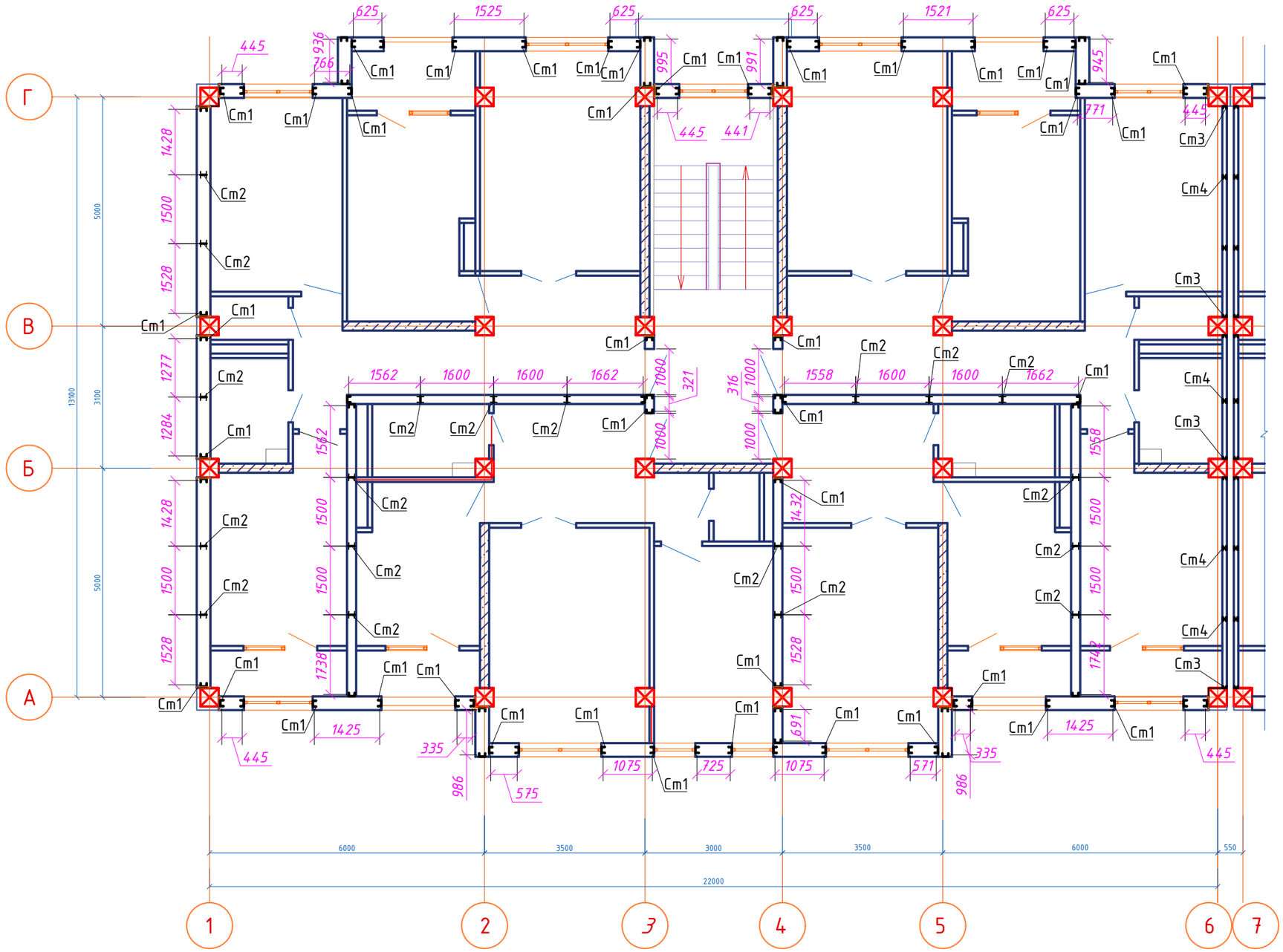

Схема блокировки

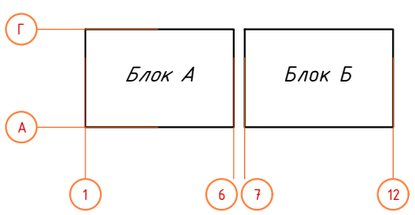

					Альбом-3	И0524-24-КЖ
					Строительство 30 многоквартирных жилых домов в жилом массиве в конце ул. Аскарова в г. Тараз	
Изм	Лист	№ документа	Подпись	Дата		
Директор		Сыздыков Б.			пятно 5. 40 кв. жилой дом	Стадия: РП; Лист: 38; Листов:
Нормоконтр.		Бекмуратов Ж				
Исполнил		Каримов Р				
ГАП		Аширалиев А			План усиления стен типового этажа блок А	ТОО "BS ARCHI GROUP" Лицензия № 21030308
Проверил		Сыздыков Б.				

ОВ	Лелеш С	
ЭОМ	Раимов С.	
ВК	Каримов Р.	

Взам. инв. №

Подпись и дата

Инв. N подл.

План усиления стен 1 этажа блок Б

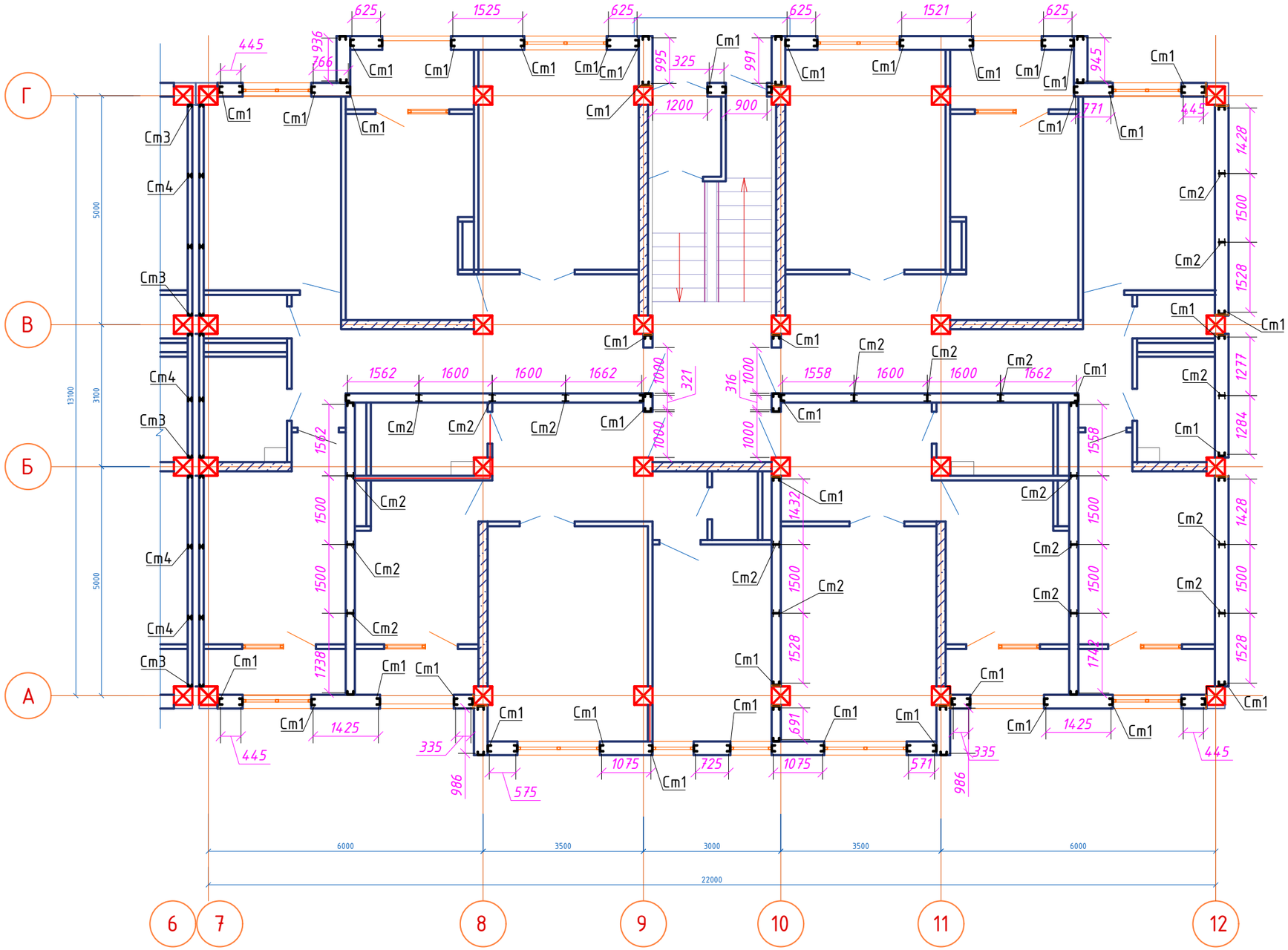

Схема блокировки

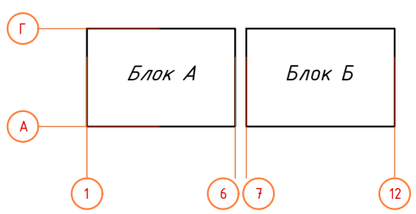

					Альбом-3	И0524-24-КЖ
					Строительство 30 многоквартирных жилых домов в жилом массиве в конце ул. Аскарова в г. Тараз	
Изм	Лист	№ документа	Подпись	Дата		
Директор		Сыздыков Б.			пятно 5. 40 кв. жилой дом	Стадия: РП; Лист: 39; Листов:
Нормоконтр.		Бекмуратов Ж				
Исполнил		Каримов Р				
ГАП		Аширалиев А.			План усиления стен 1 этажа блок Б	ТОО "BS ARCHI GROUP" Лицензия № 21030308
Проверил		Сыздыков Б.				

ОВ	Лелеш С.	
ЭОМ	Раимов С.	
ВК	Каримов Р.	

Взам. инв. №

Подпись и дата

Инв. N подл.

План усиления стен типового этажа блок Б

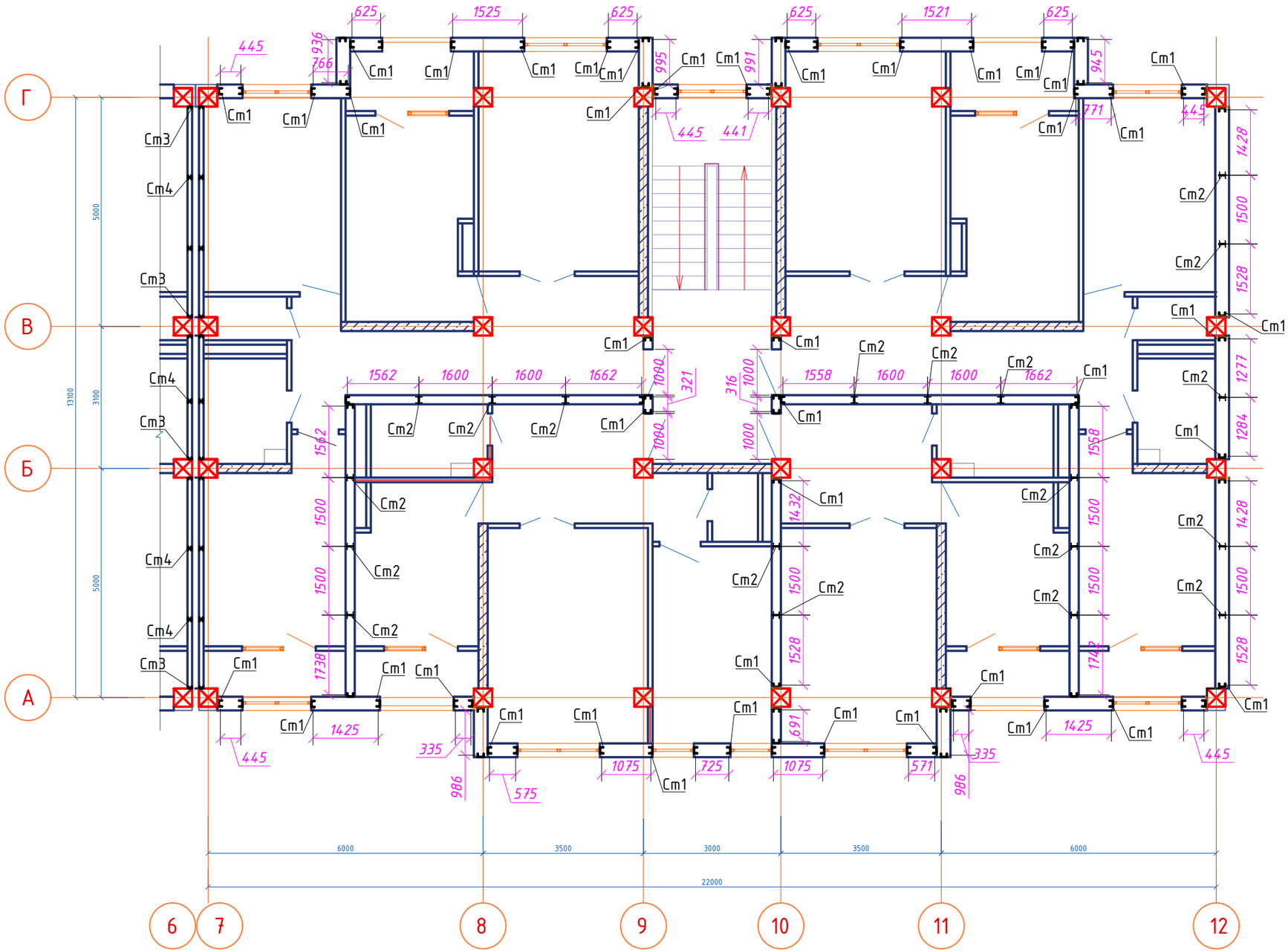

Схема блокировки

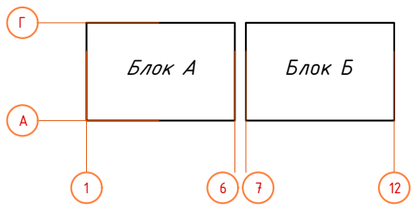

					Альбом-3	И0524-24-КЖ
					Строительство 30 многоквартирных жилых домов в жилом массиве в конце ул. Аскарова в г. Тараз	
Изм	Лист	№ документа	Подпись	Дата	пятно 5. 40 кв. жилой дом	Стадия: РП; Лист: 40; Листов:
Директор		Сыздыков Б.				
Нормоконтр.		Бекмуратов Ж				
Исполнил		Каримов Р				
ГАП		Аширалиев А.			*План усиления стен типового этажа блок Б*	ТОО "BS ARCHI GROUP" Лицензия № 21030308
Проверил		Сыздыков Б.				

ОВ	Лелеш С	
ЭОМ	Раимов С.	
ВК	Каримов Р.	

Взам. инв. №

Подпись и дата

Инв. N подл.

1

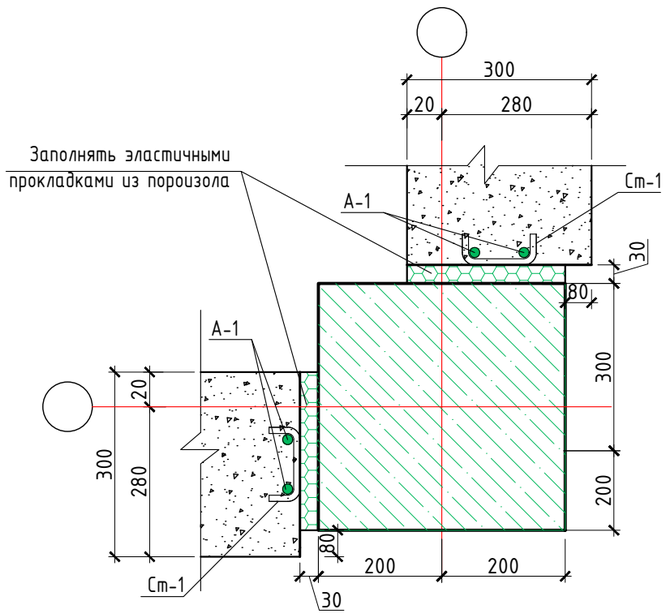

2

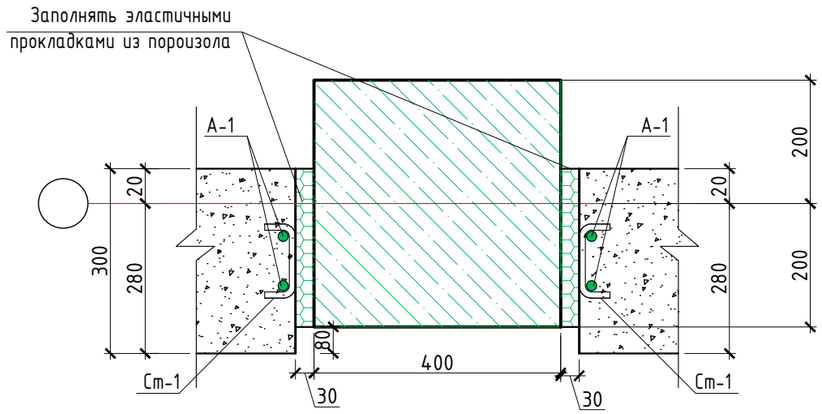

3

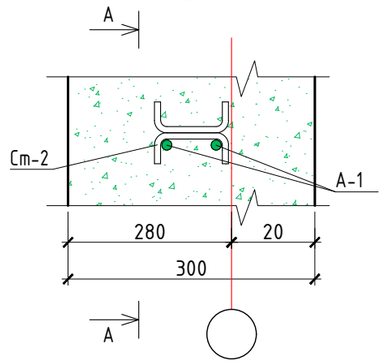

Сетка Сг1

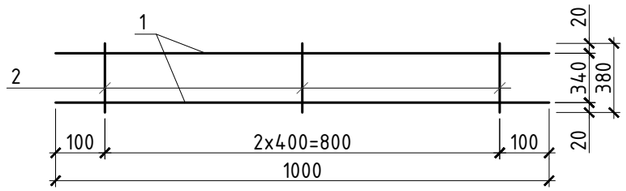

А - А

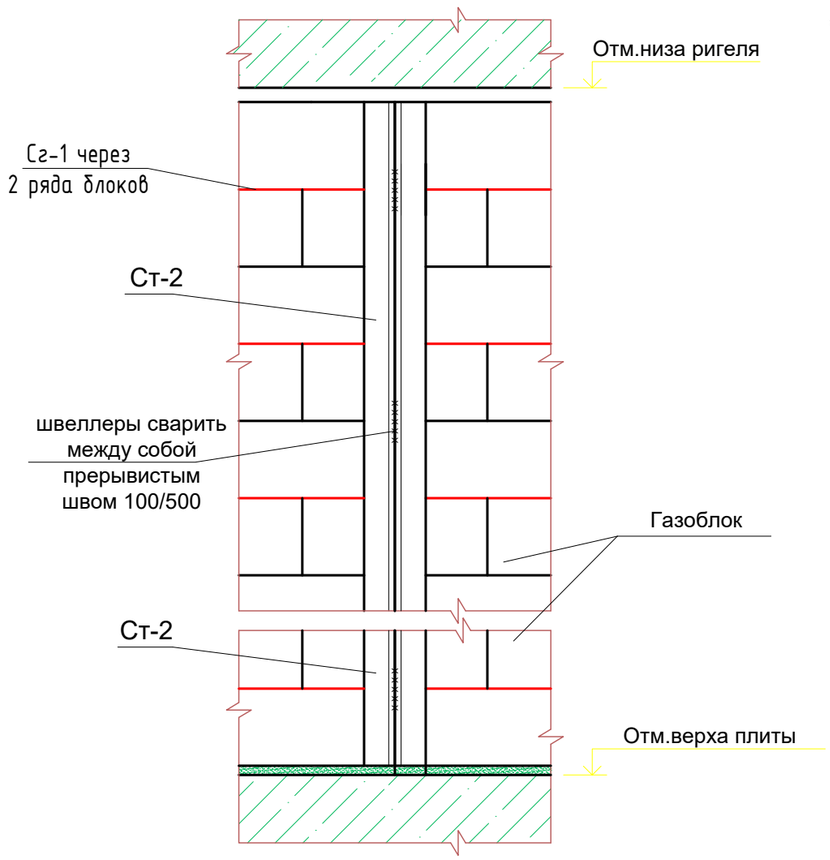

Спецификация расхода материалов усиления стен

Поз.	Обозначение	Наименование	Кол. шт	Масса ед.,кг	Примеч.
		Стойка Ст1	830		шт.
1	ГОСТ 8278-83	Швеллер гнутый 120х60х4,0 L=2600	1	18,38	18,38
А-1	СТРКСТБ1704-2011	ф10 S500 L=300	4	0,19	0,76
		Стойка Ст2	190		шт.
1	ГОСТ 8278-83	Швеллер гнутый 120х60х4,0 L=2600	2	18,38	36,76
А-1	СТРКСТБ1704-2011	ф10 S500 L=300	4	0,19	0,76
		Сборочные единицы			
Сг-1		Сетка Сг-1	2420,0	0,36	871,20

Изм	Лист	№ документа	Подпись	Дата	Альбом-3	И0524-24-КЖ
					Строительство 30 многоквартирных жилых домов в жилом массиве в конце ул. Аскарова в г. Тараз	
Директор		Сыздыков Б.			пятно 5. 40 кв. жилой дом	Стадия: РП; Лист: 41; Листов:
Нормоконтр.		Бекмуратов Ж				
Исполнил		Каримов Р				
ГАП		Аширалиев А.			Узлы - 1-3	ТОО "BS ARCHI GROUP" Лицензия № 21030308
Проверил		Сыздыков Б.				

Формат А3

Лестничная клетка

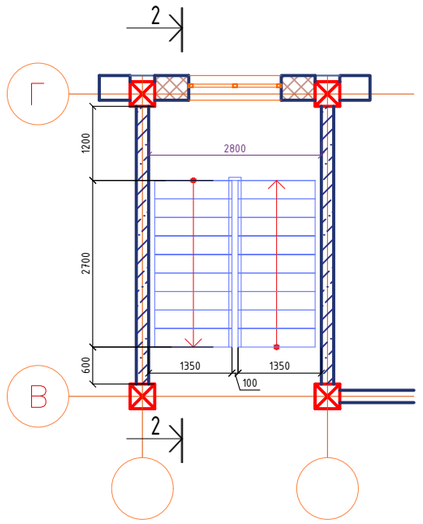

Разрез 1-1

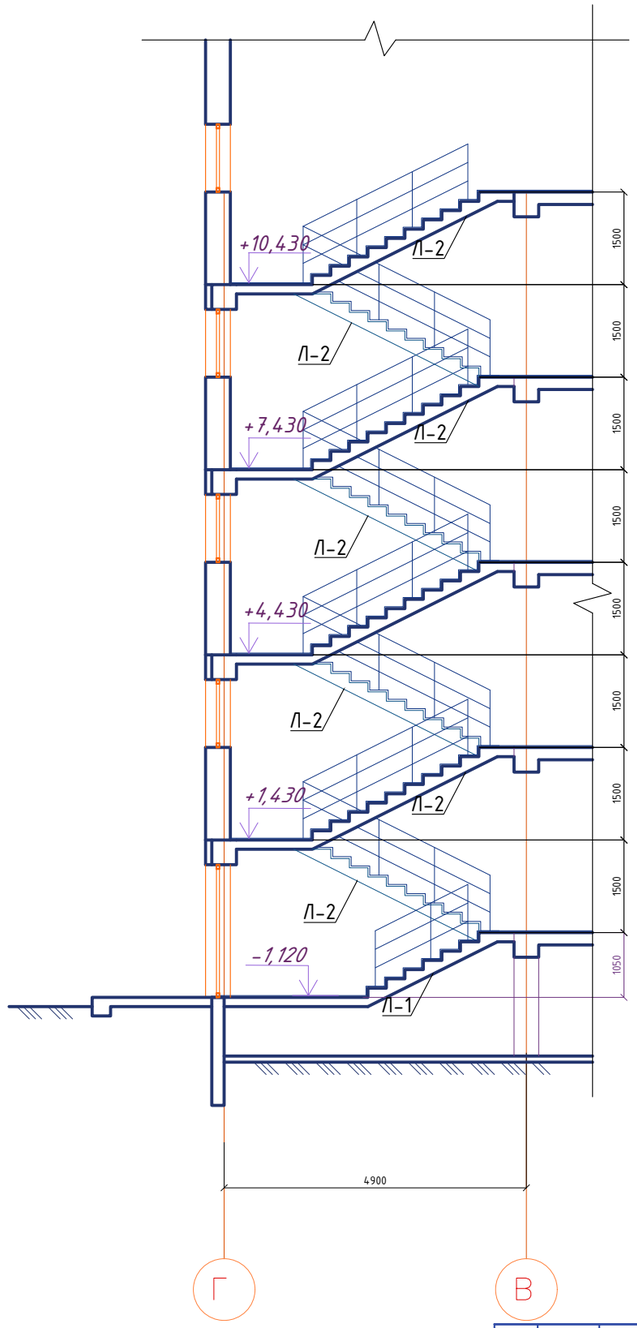

					Альбом-3		И0524-24-КЖ
					Строительство 30 многоквартирных жилых домов в жилом массиве в конце ул. Аскарова в г. Тараз		
Изм	Лист	№ документа	Подпись	Дата			
Директор		Сыздыков Б.			пятно 5. 40 кв. жилой дом	Стадия: РП; Лист: 42; Листов:	
Нормоконтр.		Бекмуратов Ж					
Исполнил		Каримов Р					
ГАП		Аширалиев А.			Лестничная клетка	ТОО "BS ARCHI GROUP" Лицензия № 21030308	
Проверил		Сыздыков Б.					

Лестница Л1

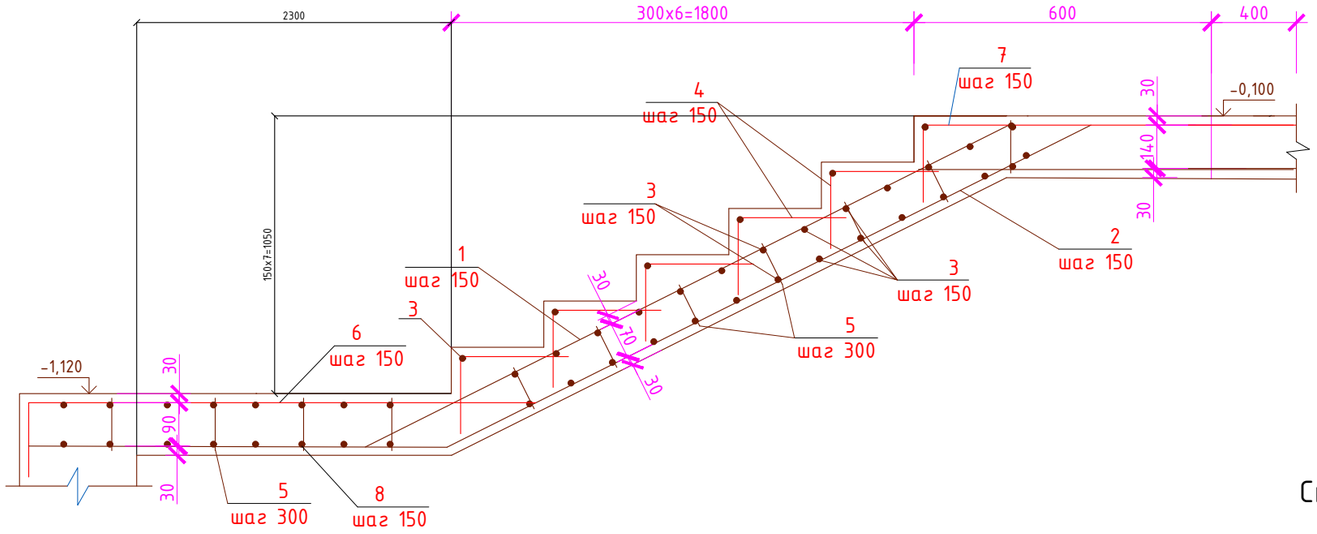

Ведомость деталей

Поз.	Эскиз	Поз.	Эскиз
2		6	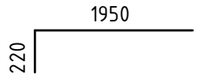
4	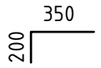	7	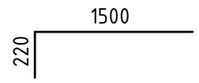

Спецификация расхода материалов

Позиция	Обозначение	Наименование		Кол.	Масса,кг	Приме-чание.
Л1		Лестница Л1		2		шт.
1	ГОСТ 34028-2016	ф16 А400	L=2400	9	3,76	33,84
2	ГОСТ 34028-2016	ф16 А400	L=4750	9	7,45	7,45
3	ГОСТ 34028-2016	ф12 А400	L=1300	39	1,16	45,24
4	ГОСТ 34028-2016	ф8 А240	L=550	63	0,21	13,23
5	ГОСТ 34028-2016	ф8 А240	L=100	95	0,039	3,80
6	ГОСТ 34028-2016	ф16 А400	L=2700	9	4,23	38,07
7	ГОСТ 34028-2016	ф16 А400	L=1300	9	2,04	18,36
		Бетон класса Бетон кл. с20/25 м3		1,96		$м^3$

Примечание:
1. В качестве рабочей арматуры приняты стержни периодического профиля класса А400 по ГОСТ 34028-2016.
В качестве распределительной арматуры приняты стержни гладкого профиля класса А240 по ГОСТ 34028-2016
2. Защитный слой рабочей арматуры принят не менее 20 мм.
3. Непосредственно перед бетонированием лестниц опалубку и арматуру очистить от мусора, грязи и отслаивающейся ржавчины. Поверхности деревянной опалубки, прилегающей к бетону, увлажнить. Металлическую опалубку смазать перед укладкой бетона.
4. К бетонированию монолитных лестниц приступать после выверки арматуры и опалубки.
5. При бетонировании в летнее время следует защищать открытую поверхность от высыхания, а в первые часы после укладки – от дождя.
6. Сварку металлических изделий лестниц вести электродами Э42А по ГОСТ9467-75*. Толщину сварного шва принимать по наименьшей толщине свариваемых элементов.
7. Все металлические изделия перед производством сварочных работ очистить от грязи, ржавчины и пыли, после сварки швы зачистить металлической щёткой.

Изм	Лист	№ документа	Подпись	Дата	Альбом-3	И0524-24-КЖ
					Строительство 30 многоквартирных жилых домов в жилом массиве в конце ул. Аскарова в г. Тараз	
Директор		Сыздыков Б.			пятно 5. 40 кв. жилой дом	Стадия: РП; Лист: 43; Листов:
Нормоконтр.		Бекмуратов Ж				
Исполнил		Каримов Р			Лестница Л1	ТОО "BS ARCHI GROUP" Лицензия № 21030308
ГАП		Аширалиев А.				
Проверил		Сыздыков Б.				

Лестница Л2

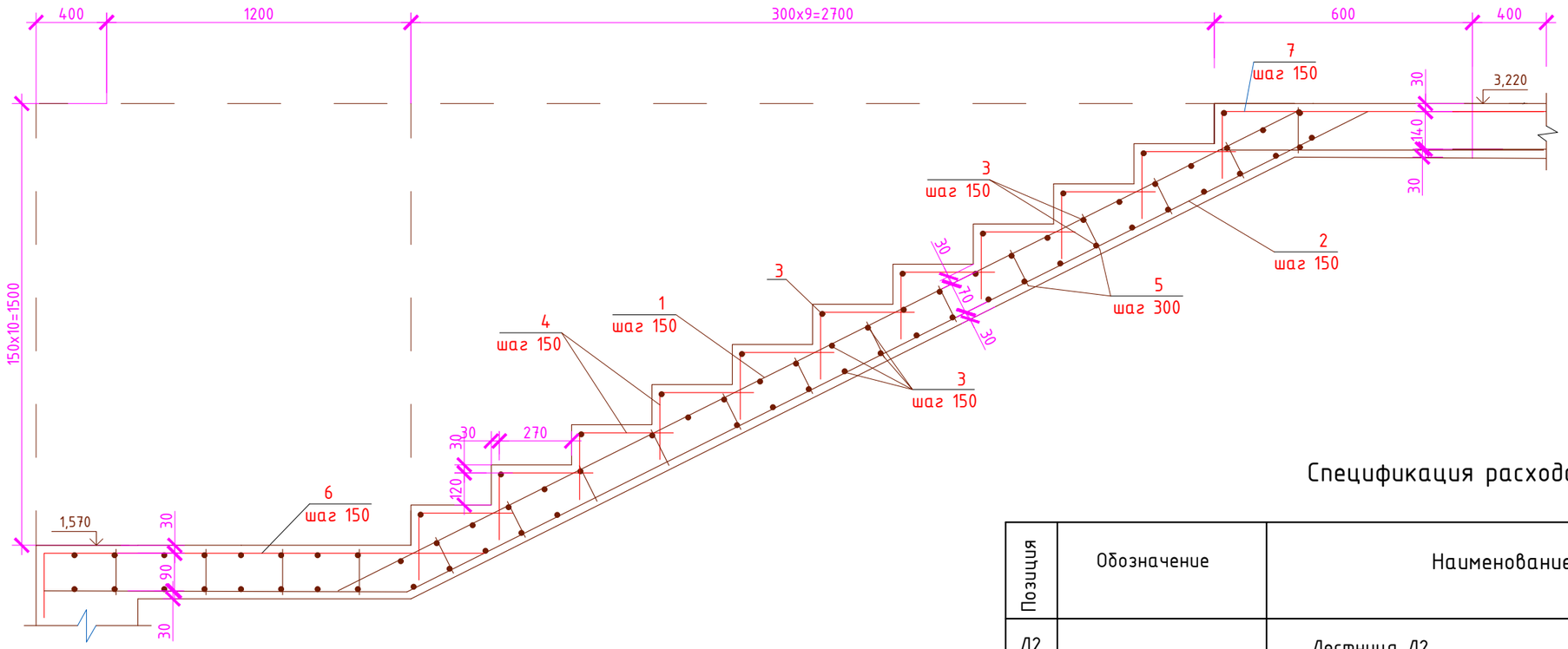

Ведомость деталей

Поз.	Эскиз	Поз.	Эскиз
2	1400, 3300, 800	6	1500, 220
4	350, 200	7	700, 220

Спецификация расхода материалов

Позиция	Обозначение	Наименование		Кол.	Масса,кг	Приме-чание.
Л2		Лестница Л2		16		шт.
1	ГОСТ 34028-2016	ф16 А400	L=3400	9	5,33	47,97
2	ГОСТ 34028-2016	ф16 А400	L=5500	9	8,63	77,67
3	ГОСТ 34028-2016	ф12 А400	L=1300	72	1,16	76,32
4	ГОСТ 34028-2016	ф8 А240	L=550	80	0,21	16,8
5	ГОСТ 34028-2016	ф8 А240	L=100	60	0,039	2,34
6	ГОСТ 34028-2016	ф16 А400	L=1720	9	2,70	24,30
7	ГОСТ 34028-2016	ф16 А400	L=920	9	1,44	12,96
		Бетон класса Бетон кл. с20/25 м3		2,00		$м^3$

Примечание:
1. В качестве рабочей арматуры приняты стержни периодического профиля класса А400 по ГОСТ 34028-2016.
В качестве распределительной арматуры приняты стержни гладкого профиля класса А240 по ГОСТ 34028-2016
2. Защитный слой рабочей арматуры принят не менее 20 мм.
3. Непосредственно перед бетонированием лестниц опалубку и арматуру очистить от мусора, грязи и отслаивающейся ржавчины. Поверхности деревянной опалубки, прилегающей к бетону, увлажнить. Металлическую опалубку смазать перед укладкой бетона.
4. К бетонированию монолитных лестниц приступать после выверки арматуры и опалубки.
5. При бетонировании в летнее время следует защищать открытую поверхность от высыхания, а в первые часы после укладки – от дождя.
6. Сварку металлических изделий лестниц вести электродами Э42А по ГОСТ9467-75*. Толщину сварного шва принимать по наименьшей толщине свариваемых элементов.
7. Все металлические изделия перед производством сварочных работ очистить от грязи, ржавчины и пыли, после сварки швы зачистить металлической щёткой.

Изм	Лист	№ документа	Подпись	Дата	Альбом-3	И0524-24-КЖ
					Строительство 30 многоквартирных жилых домов в жилом массиве в конце ул. Аскарова в г. Тараз	
Директор		Сыздыков Б.			пятно 5. 40 кв. жилой дом	Стадия: РП; Лист: 44; Листов:
Нормоконтр.		Бекмуратов Ж				
Исполнил		Каримов Р				
ГАП		Аширалиев А.			Лестница Л2	ТОО "BS ARCHI GROUP" Лицензия № 21030308
Проверил		Сыздыков Б.				