Заказчик

ГКП на ПХВ "Городская недвижимость акимата города Астана".

Генеральный проектировщик: ТОО "Ника-К" ГСЛ №15011304 от 15.06.2015г.

Капитальный ремонт здания "Департамента Бюро национальной статистики Агентсва по стратегическому планированию и реформам РК по городу Астана" расположенного по адресу: город Астана, район "Сарыарка", ул. Желтоксан, 22.

Рабочий проект

Архитектурно-строительные решения.

062-022-АС

Том 2

2025г.

Взаим. инв.№	
Подпись и дата	
Инв. № подл.	

Формат А3

Заказчик

ГКП на ПХВ "Городская недвижимость акимата города Астана".

Генеральный проектировщик: ТОО "Ника-К" ГСЛ №15011304 от 15.06.2015г.

Капитальный ремонт здания "Департамента Бюро национальной статистики Агентсва по стратегическому планированию и реформам РК по городу Астана" расположенного по адресу: город Астана, район "Сарыарка", ул. Желтоксан, 22.

Рабочий проект

Архитектурно-строительные решения.

062-022-АС

Том 2

Директор ТОО "НИКА-К" — Кравцова М.Н.

Главный инженер проекта — Кравцова М.Н.

2025г.

Взаим. инв.№

Подпись и дата

Инв. № подл.

Формат А3

ВЕДОМОСТЬ РАБОЧИХ ЧЕРТЕЖЕЙ ОСНОВНОГО КОМПЛЕКТА

Лист	Наименование	Примечание
1.1	Общие данные (начало).	
1.2	Общие данные (окончание).	
2-7	Обмерочные планы этажей.	
8	Обмерочные планы чердака.	
9-10	Обмерочные планы фасадов.	
11	Разрез 1-1Разрез 2-2 (Обмерочный чертеж)	
12	План подвала.	
13	План 1-го этажа.	
14	План 2-го этажа.	
15	План 3-го этажа.	
16	План 4-го этажа.	
17	План технического этажа.	
18	Экспликация полов.	
19	Ведомость отделки помещений.	
20	Фасад 1-6.	
21	Фасад 6-1.	
22	Фасад А-В. Фасад В-А.	
23-23.1	Узлы крепления фасадных панелей.	
24	Ведомость заполнения проемов.	
25	Фрагмент плана 1-го этажа по оси "Г".	
26	Узлы устройства сантехнических перегородок.	
27	План чердака.	
28	Восстановление ВШ-1.	
29	План кровли.	
30	Деталь пропуска канализационного стояка.	
31	Схема устройства водостока.	
32	Узлы устройства организованного водостока.	
33	Ограждение ОГ-1.	
34	Крыльцо Кр-1.	
35	Устройство решетки для очистки обуви.	

Согласовано

Крамарь Н.Н.	Крамарь Н.Н.	Савченко О.В.
Спец. ОВ	Спец. ВК	Спец. ПС
Смунева Н.И.	Савченко О.В.	Савченко О.В.
Спец. АС	Спец. ВН	Спец. ЭОМ

Взаим. инв.№

Подпись и дата

Инв. № подл.

Проектная документация разработана в соответствии с действующими на территории Республики Казахстан государственными нормами и правилами и предусматривает мероприятия, обеспечивающие взрыво-пожаро-безопасность, исключающие вредные воздействия на окружающую среду и воздушный бассейн, а так же предупреждающие чрезвычайные ситуации природного и техногенного характера.

ГИП	ТОО "Ника-Н"	Кравцова М.

ВЕДОМОСТЬ ССЫЛОЧНЫХ И ПРИЛАГАЕМЫХ ДОКУМЕНТОВ

Обозначение	Наименование	Примечание
	Ссылочные документы	
СП РК 2.01-101-2013	Защита строительных конструкций от коррозии.	
СП РК 3.02-108-2013	Административные и бытовые здания.	
СП РК 1.03-05-2011	Охрана труда и техники безопасности в	
СП РК 1.03-106-2012	строительстве.	
СП РК 2.04-01-2017	Строительная климатология.	
СП РК 3.01-105-2013	Благоустройство территорий населенных пунктов.	
СН РК 3.02-36-2012	Полы.	

СОСТАВ ПРОЕКТА

Номер тома	Обозначение	Наименование	Примечание
1	ПЗ	Общая пояснительная записка	
2	РП	Рабочие чертежи	
3	СД	Сметная документация	

ВЕДОМОСТЬ ОСНОВНЫХ КОМПЛЕКТОВ РАБОЧИХ ЧЕРТЕЖЕЙ.

Обозначение	Наименование	Примечание
062-022-ПЗ	Пояснительная записка.	Том 1
062-022-ПП	Паспорт проекта.	Том 1.1
062-022-ПОС	Проект организации строительства.	Том 1.2
062-022-АР	Архитектурные-строительные решения.	Том 2
062-022-ОВ	Отопление, вентиляция и кондиционирование.	Том 2.1
062-022-ВК	Водопровод и канализация.	Том 2.2
062-022-ЭО	Электроосвещение.	Том 2.3
062-022-ПС	Пожарная сигнализация.	Том 2.4
062-022-ВН	Видеонаблюдение.	Том 2.5
062-022-СД	Сметная документация.	Том 3

062-022-АС

Изм. Кол. уч. Лист № док. Подп. Дата

Республика Казахстан, город Астана, район "Сарыарка", ул. Желтоксан, 22.

ГИП	Кравцова М.		05.25
Разработал	Смунева Н.		05.25
Проверил	Кравцова М.		05.25
Н.контроль	Гончарова Н.		05.25

Капитальный ремонт здания "Департамента Бюро национальной статистики Агентсва по стратегическому планированию и реформам РК по городу Астана"

Стадия	Лист	Листов
РП	1.1	

Общие данные (начало).

ТОО "Ника-К"
Гослицензия 15011304
от 15.06.2015г.

НИКА-К

Формат А3

I. ОБЩИЕ ДАННЫЕ:

Рабочий проект Капитальный ремонт здания "Департамента Бюро национальной статистики Агентсва по стратегическому планированию и реформам РК по городу Астана" расположенного по адресу: город Астана, район "Сарыарка", ул. Желтоксан, 22 выполнен согласно:
- Договор №62 от 30.03.2025г.;

Данный рабочий проект выполнен в соотвествии с действующими требованиями:
-СН РК 1.04-26-2022 "Реконструкция, капитальный и текущий ремонт жилых и общественных зданий";
-СН РК 1.02-03-2022 "Порядок разработки, согласования, утверждения и состав проектной документации на строительство".
- ГОСТ 21.101-97 "Основные требования к проектной и рабочей документации".

Рабочий проект разработан для следующих природно-климатических условий, согласно СП РК 2.04-01-2017 "Строительная климатология":
- климатический район-IВ.
- расчетная температура наружного воздуха наиболее холодной пятидневки, обеспеченностью 0,92 -(минус)-31,2^{0}С.
-расчетное значение ветрового давления-(IV район) 0,77 кПа (70 кгс/м^2), согласно СП РК 2.04-01-2017 для II района по скоростному напору ветра;
- расчетный вес снегового покрова 1,5 кПа (150 кгс/м^2).
- район строительства не сейсмичен.

II. ИСХОДНЫЕ ДАННЫЕ:

Здание административное относится:
-Уровень ответственности здания -II;
-Степень огнестойкости -II;
-Класс пожарной опасности строительных конструкций -К0;
-Класс конструктивной пожарной опасности -С0;
-Класс функциональной пожарной опасности -Ф 4.3;
-Категория по взрыво-пожарной безопасности - Д;
-Расчетный срок службы здания - 41 год, согласно СП РК 1.04-101-2012 "Обследование и оценка технического состояния зданий и сооружений";
-За условную отметку 0.000 принят уровень чистого пола первого этажа, что соответствует отметке 354,78.

III. ТЕХНИЧЕСКОЕ ОПИСАНИЕ ЭЛЕМЕНТОВ И ИНЖЕНЕРНОГО ОБОРУДОВАНИЯ:

Фундамент:
1. Под наружными несущими стенами фундамент ленточный , блоки ФБС;
2. Наружные стены- шлакоблок-толщиной 700мм;

Внутренние стены- шлакоблочные- толщиной 90мм., 190мм.;
Перекрытия (межэтажное)-сборные ж/б многопустотные панели-толщ.220мм.;
Кровля- четырех скатная с наружным организованным водостоком;
Полы- бетонные, деревянные, керамическая плитка, линолеум;
Окна и двери-деревянные, металлопластиковые, индивидуального изготовления;
Внутренняя отделка- штукатурка ц/п раствором, шпаклевка сухими штукатурными смесями, водоэмульсионная окраска, известковая поделка, масляная окраска, керамическая глазурованная плитка;
Наружная отделка здания- шпаклевка, водоэмульсионная окраска, масляная окраска.
Лестничные марши и площадки-сборные ж/б.;
Инженерное оборудование - центральное.

IV. АРХИТЕКТУРНО-СТРОИТЕЛЬНЫЕ РЕШЕНИЯ:

Проектом предусматриваются следующие виды работы:
- устройство отмостки;
- устройство гидроизоляции фундамента;
- монтаж дверных блоков;
- монтаж покрытий пола из керамической плитки;
- окраска поливинилацетатными водоэмульсионными окраской поверхностей стен по подготовленной поверхности, облицовка стен керамической плиткой на всю высоту стен в зоне уборной.;
- окраска водоэмульсионной улучшенной окраской поверхностей потолков по подготовленной поверхности;
- устройство подвесного потолга типа "Армстронг".

Для отделки помещений использовать строительные материалы, имеющие документы, подтверждающие их качество и безопасность. (Согласно СП No КР ДСМ-59 (п.19)) Все строительные материалы соответствуют «Санитарноэпидемиологические требования к радиационной безопасности», утвержденных приказом МНЭ РК No 155 от 27.02.2015 г.

V. АКТЫ ОСВИДЕТЕЛЬСТВОВАНИЯ СКРЫТЫХ РАБОТ:

При производстве строительных работ, согласно СН РК 1.03-00-2011 "Строительное производство. Организация строительства предприятий, зданий и сооружений" должны быть составлены акты освидетельствования следующих видов скрытых работ:
-Акты скрытых работ на обратные засыпки грунта;
-Акты скрытых работ на выполнение гидроизоляции на участках, подлежащих закрытию грунтом;
Акты скрытых работ на каждый конструктивный элемент пола
-Акты скрытых работ на звукоизоляцию конструкций;
-утепление фасадов;

VI. ПРОТИВОПОЖАРНЫЕ МЕРОПРИЯТИЯ.

Данный проект выполнен с учетом требования СП РК 2.02-101-2022 "Пожарная безопасность зданий и сооружений".
Открывание дверей принято по направлению выхода из помещения.
Внутренняя отделка помещений запроектирована из трудносгораемых материалов. На период капитального ремонта здания в соответствии с «Правилами пожарной безопасности при производстве строительно-монтажных работ», дополнительно должны быть разработаны мероприятия по хранению и использованию материалов, имеющие пожароопасные свойства, а также использование технических подручных средств пожаротушения при использовании открытых источников огня

VII. ОХРАНА ТРУДА И ТЕХНИКА БЕЗОПАСНОСТИ В СТРОИТЕЛЬСТВЕ.

В процессе производства всех видов работ на объекте необходимо руководствоваться требованиям СН РК 1.03-05-2011 и СП РК 1.03-106-2012 «Охрана труда и техника безопасности в строительстве».
Перед допуском к работе вновь привлекаемых рабочих руководитель организации обязан обеспечить их обучение и проведение инструктажа по безопасности труда, также обеспечить рабочих инструкциями по охране труда (под расписку) требования которых они обязаны выполнять в процессе трудовой деятельности.
Перед началом выполнения строительно-монтажных работ строительная организация (подрядчик) и представитель организации, эксплуатирующей эти объекты, обязаны оформить акт-допуск по установленной форме. Ответственность за соблюдение мероприятий, предусмотренных актом-допуском, несут руководители строительно-монтажных организаций и объекта.

VIII.. ЗАЩИТА ОТ КОРРОЗИИ И ВОЗГОРАНИЯ:

Защиту деревянных конструкций от возгорания и гниения выполнять в соответствии с требованиями СНиП II-25-80 "Деревянные конструкции" и СН РК 5.03-07-2013 и СП РК 5.03-107-2013 «Несущие и ограждающие конструкций».
Деревянные конструкции, соприкасающиеся с бетонными конструкциями защитить от гниения прокладкой из двух слоев толя и тщательно антисептировать.
В соответствии с СНиП РК 2.02-05-2009* все деревянные конструкции подвергнуть огнезащитной обработке кардамидной краской ФАМ в два слоя согласно СН РК 2.01-01-2013 и СП РК 2.01-101-2013.
Все открытые поверхности стальных элементов, выходящие на фасад, закладные элементы, устанавливаемые в кладке должны быть покрыты двумя слоями эмали ПФ 115 ГОСТ 6465-76* по слою грунта ГФ-021 ГОСТ 25129-8, СН РК 2.01-01-2013 и СП РК 2.01-101-2013 «Защита строительных конструкций от коррозии».

ТЕХНИКО-ЭКОНОМИЧЕСКИЕ ПОКАЗАТЕЛИ

№	Наименование	Ед. изм.	Кол-во
1	Этажность	эт.	4,подвал
2	Высота здания	м	18,7
3	Площадь застройки	м^2	751,5
4	Общая площадь	м^2	3040,8
5	Объем строения	м^3	14053,0

Изм.	Кол. уч.	Лист	№ док.	Подп.	Дата	062-022-АС			
						Республика Казахстан, город Астана, район "Сарыарка", ул. Желтоксан, 22.			
ГИП		Кравцова М.			05.25	Капитальный ремонт здания "Департамента Бюро национальной статистики Агентсва по стратегическому планированию и реформам РК по городу Астана"	Стадия	Лист	Листов
Разработал		Смунева Н.			05.25		РП	1.2	
Проверил		Кравцова М.			05.25	Общие данные (окончание).	ТОО "Ника-К" Гослицензия 15011304 от 15.06.2015г.		
Н.контроль		Гончарова Н.			05.25				

Взаим. инв.№ | Подпись и дата | Инв. № подл.

Формат А3

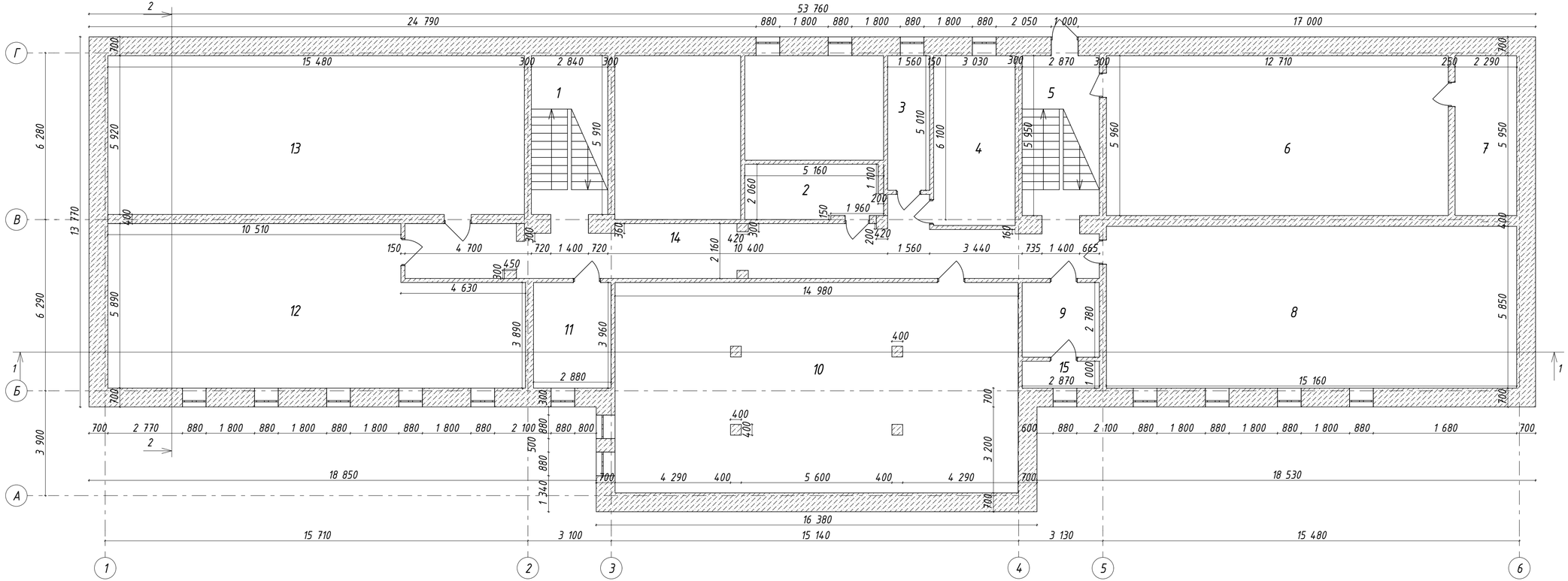

Взаим. инв.№	Подпись и дата	Инв. № подл.

Изм.	Кол. уч.	Лист	№ док.	Подп.	Дата	062-022-АС			
						Республика Казахстан, город Астана, район "Сарыарка", ул. Желтоксан, 22.			
						Капитальный ремонт здания "Департаментра Бюро национальной статистики Агентсва по стратегическому планированию и реформам РК по городу Астана"	Стадия	Лист	Листов
ГИП		Кравцова М.			05.25		РП	2	
Разработал		Смунева Н.			05.25				
Проверил		Кравцова М.			05.25				
Н.контроль		Гончарова Н.			05.25	План подвала(Обмерочный план)	ТОО "Ника-К" Гослицензия 15011304 от 15.06.2015г. НИКА-К		

Специальный

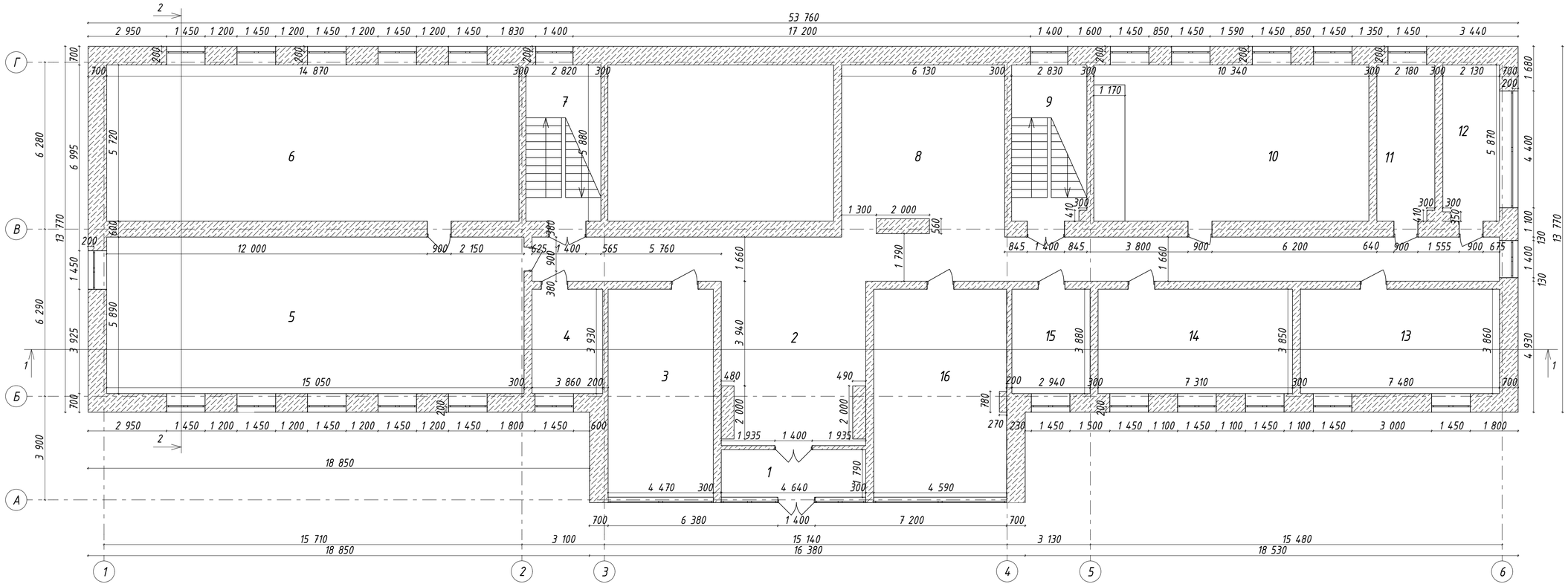

Изм.	Кол. уч.	Лист	№ док.	Подп.	Дата
ГИП		Кравцова М.			05.25
Разработал		Смунева Н.			05.25
Проверил		Кравцова М.			05.25
Н.контроль		Гончарова Н.			05.25

062-022-АС

Республика Казахстан, город Астана, район "Сарыарка", ул. Желтоксан, 22.

Капитальный ремонт здания "Департамента Бюро национальной статистики Агентсва по стратегическому планированию и реформам РК по городу Астана"

Стадия	Лист	Листов
РП	3	

План 1-го этажа.(Обмерочный план)

ТОО "Ника-К"
Гослицензия 15011304
от 15.06.2015г.

НикА-К

Специальный

Взаим. инв.№

Подпись и дата

Инв. № подл.

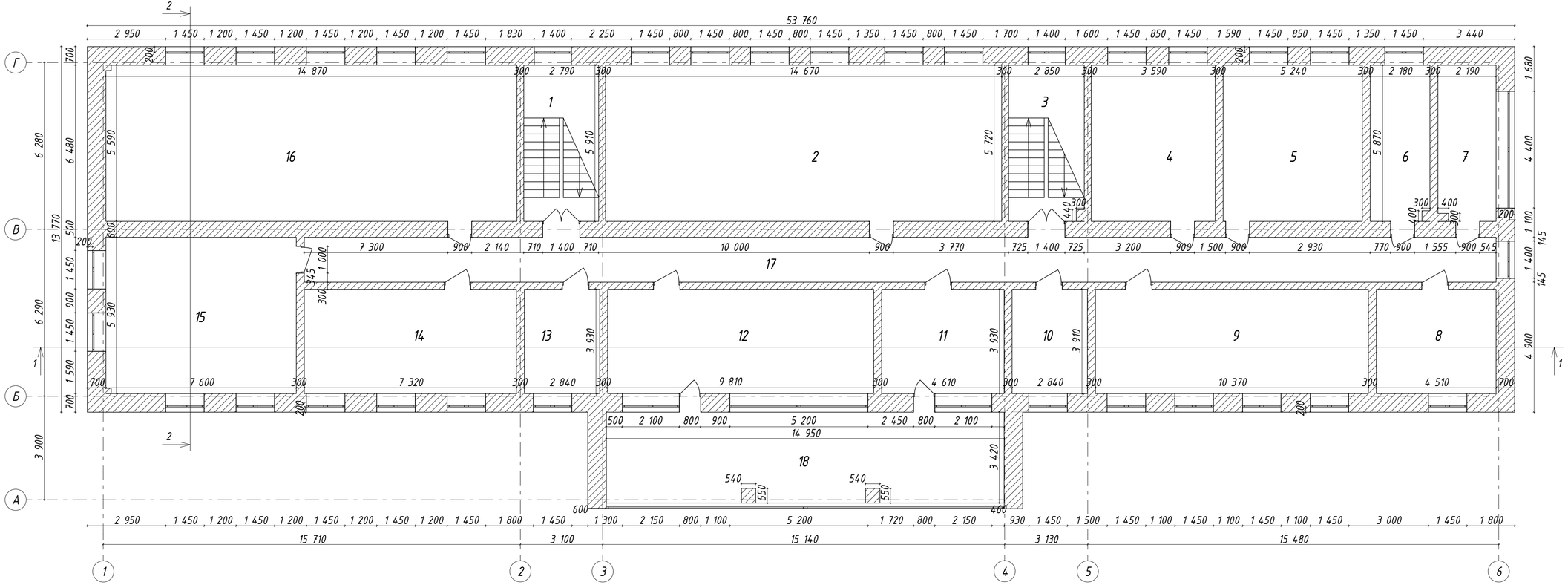

Изм.	Кол. уч.	Лист	№ док.	Подп.	Дата	062-022-АС			
						Республика Казахстан, город Астана, район "Сарыарка", ул. Желтоксан, 22.			
ГИП		Кравцова М.			05.25	Капитальный ремонт здания "Департамента Бюро национальной статистики Агентсва по стратегическому планированию и реформам РК по городу Астана"	Стадия	Лист	Листов
Разработал		Смунева Н.			05.25		РП	4	
Проверил		Кравцова М.			05.25	План 2-го этажа.(Обмерочный план)	ТОО "Ника-К" Гослицензия 15011304 от 15.06.2015г.		
Н.контроль		Гончарова Н.			05.25				

Специальный

Взаим. инв.№

Подпись и дата

Инв. № подл.

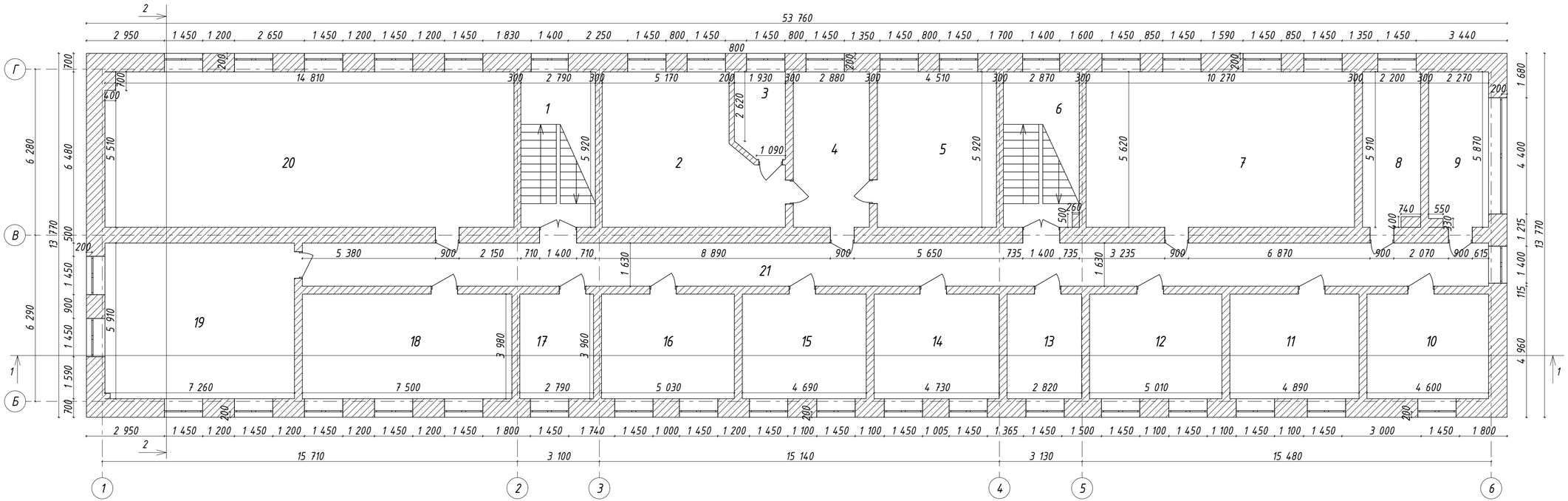

Взаим. инв.№	Подпись и дата	Инв. № подл.

062-022-АС

Республика Казахстан, город Астана, район "Сарыарка", ул. Желтоксан, 22.

Изм.	Кол. уч.	Лист	№ док.	Подп.	Дата
ГИП		Кравцова М.			05.25
Разработал		Смунева Н.			05.25
Проверил		Кравцова М.			05.25
Н.контроль		Гончарова Н.			05.25

Капитальный ремонт здания "Департамента Бюро национальной статистики Агентсва по стратегическому планированию и реформам РК по городу Астана"

Стадия	Лист	Листов
РП	5	

План 3-го этажа.(Обмерочный план)

ТОО "Ника-К"
Гослицензия 15011304
от 15.06.2015г.

НИКА-К

Специальный

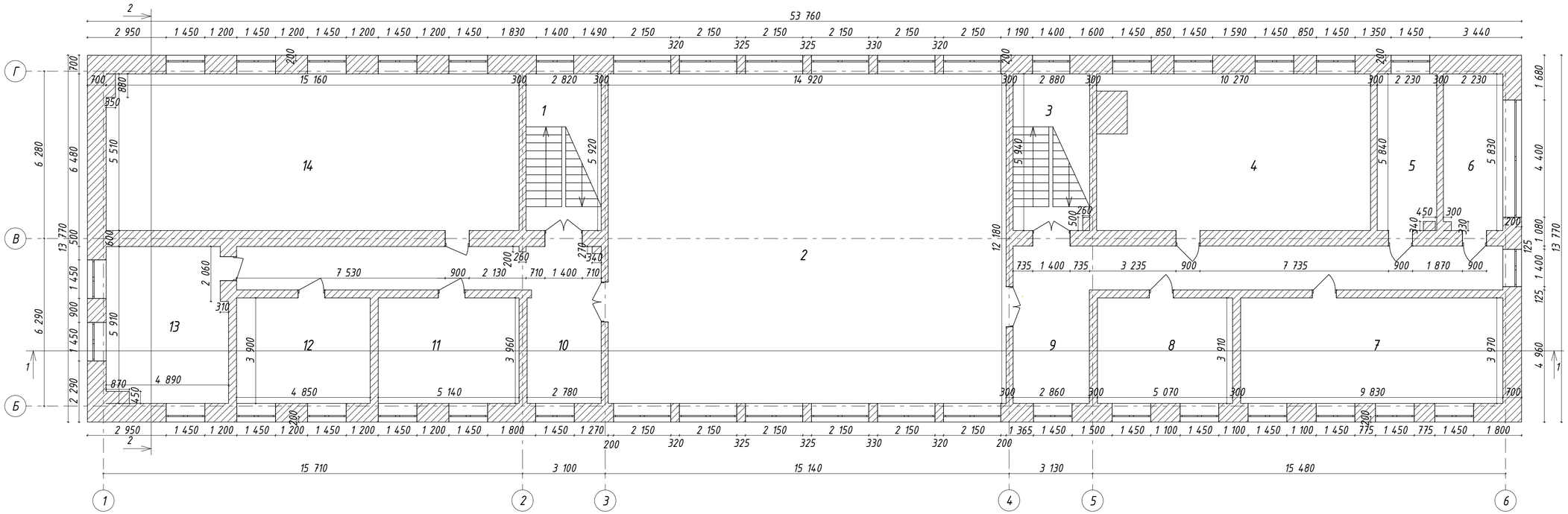

Изм.	Кол. уч.	Лист	№ док.	Подп.	Дата
ГИП		Кравцова М.			05.25
Разработал		Смунева Н.			05.25
Проверил		Кравцова М.			05.25
Н.контроль		Гончарова Н.			05.25

062-022-АС

Республика Казахстан, город Астана, район "Сарыарка", ул. Желтоксан, 22.

Капитальный ремонт здания "Департаментa Бюро национальной статистики Агентсва по стратегическому планированию и реформам РК по городу Астана"

Стадия	Лист	Листов
РП	6	

План 4-го этажа.(Обмерочный план)

ТОО "Ника-К"
Гослицензия 15011304
от 15.06.2015г.

НикА-К

Специальный

Взаим. инв.№

Подпись и дата

Инв. № подл.

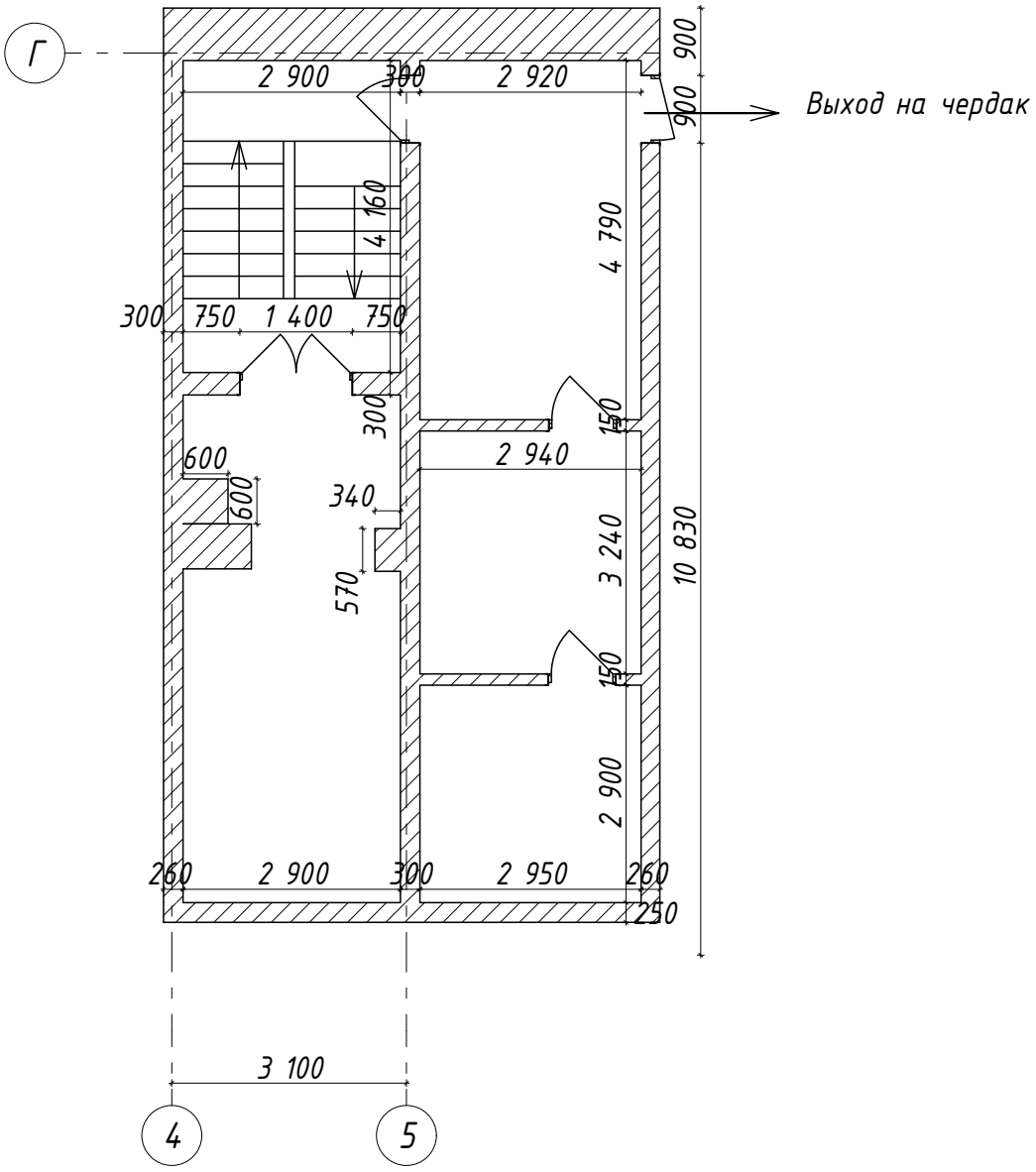

Взаим. инв.№	
Подпись и дата	
Инв. № подл.	

Изм.	Кол. уч.	Лист	№ док.	Подп.	Дата
ГИП		Кравцова М.			05.25
Разработал		Савченко О.			05.25
Проверил		Кравцова М.			05.25
Н.контроль		Гончарова Н.			05.25

062-022-ЭО

Республика Казахстан, город Астана, район "Сарыарка", ул. Желтоксан, 22.

Капитальный ремонт здания "Департамента Бюро национальной статистики Агентсва по стратегическому планированию и реформам РК по городу Астана"

Стадия	Лист	Листов
РП	7	

План технического этажа.(Обмерочный план)

ТОО "Ника-К"
Гослицензия 15011304
от 15.06.2015г.

НикА-К

Изм.	Кол. уч.	Лист	№ док.	Подп.	Дата
ГИП		Кравцова М.			05.25
Разработал		Смунева Н.			05.25
Проверил		Кравцова М.			05.25
Н.контроль		Гончарова Н.			05.25

062-022-АС

Республика Казахстан, город Астана, район "Сарыарка", ул. Желтоксан, 22.

Капитальный ремонт здания "Департамента Бюро национальной статистики Агентсва по стратегическому планированию и реформам РК по городу Астана"

Стадия	Лист	Листов
РП	8	

План чердака.(Обмерочный план)

ТОО "Ника-К"
Гослицензия 15011304
от 15.06.2015г.

НикА-К

Специальный

Взаим. инв.№

Подпись и дата

Инв. № подл.

Фасад 1-6.

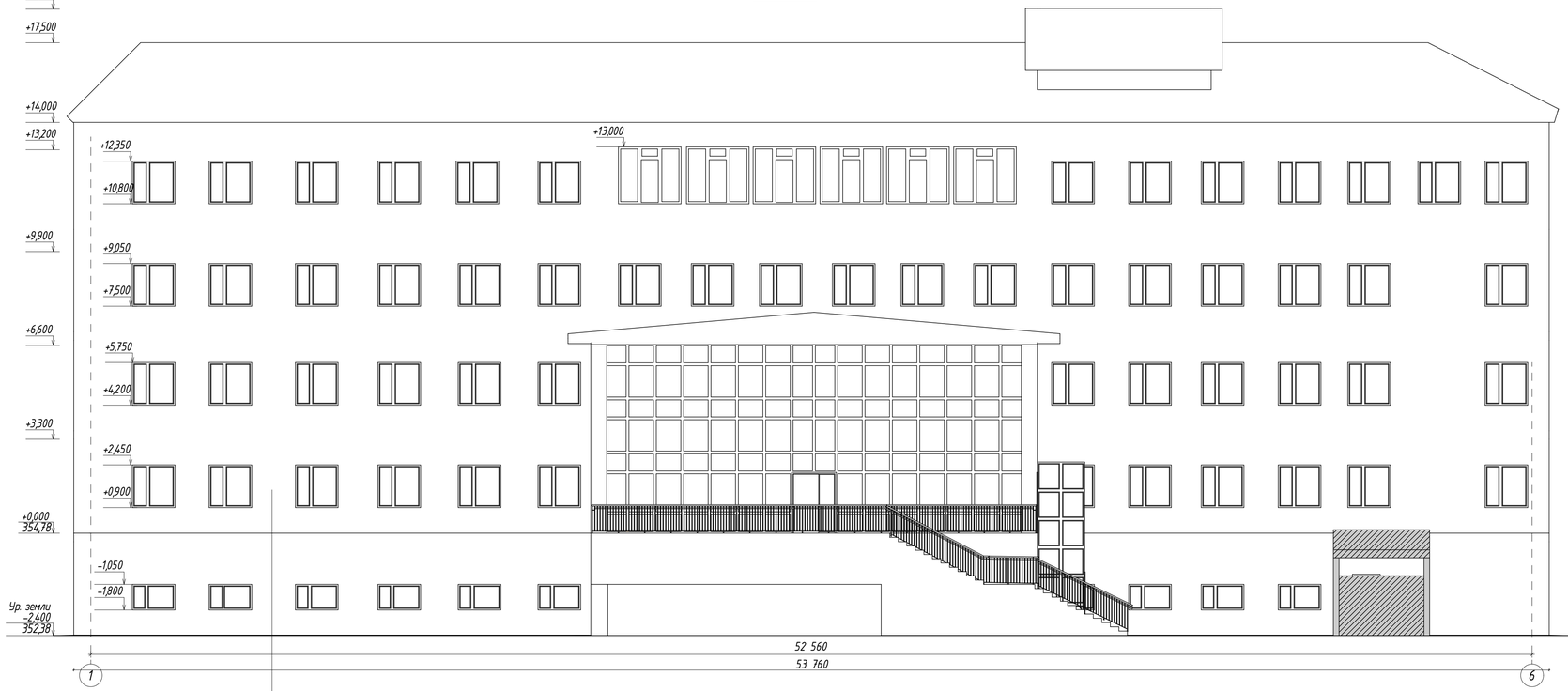

Существующая конструкция
Облицовка Фасада и цоколя керамогранитной плиткой на металлическом каркасе (без утеплителя) - полная замена.

Фасад А-Б.

Существующая конструкция
Облицовка Фасада и цоколя керамогранитной плиткой на металлическом каркасе (без утеплителя) - полная замена.

						062-022-АС		
						Республика Казахстан, город Астана, район "Сарыарка", ул. Желтоксан, 22.		
Изм.	Кол. уч.	Лист	№ док.	Подп.	Дата	Капитальный ремонт здания "Департамента Бюро национальной статистики Агентсва по стратегическому планированию и реформам РК по городу Астана"	Стадия	Лист	Листов
ГИП		Кравцова М.			05.25		РП	09	
Разработал		Смунева Н.			05.25				
Проверил		Кравцова М.			05.25	Фасад 1-6. Фасад А-Б. (Обмерочный чертеж)	ТОО "Ника-К" Гос.лицензия 15011304 от 15.06.2015г. НикА-К		
Н.контроль		Гончарова Н.			05.25				

Специальный

Взаим. инв.№

Подпись и дата

Инв. № подл.

Фасад 6-1.

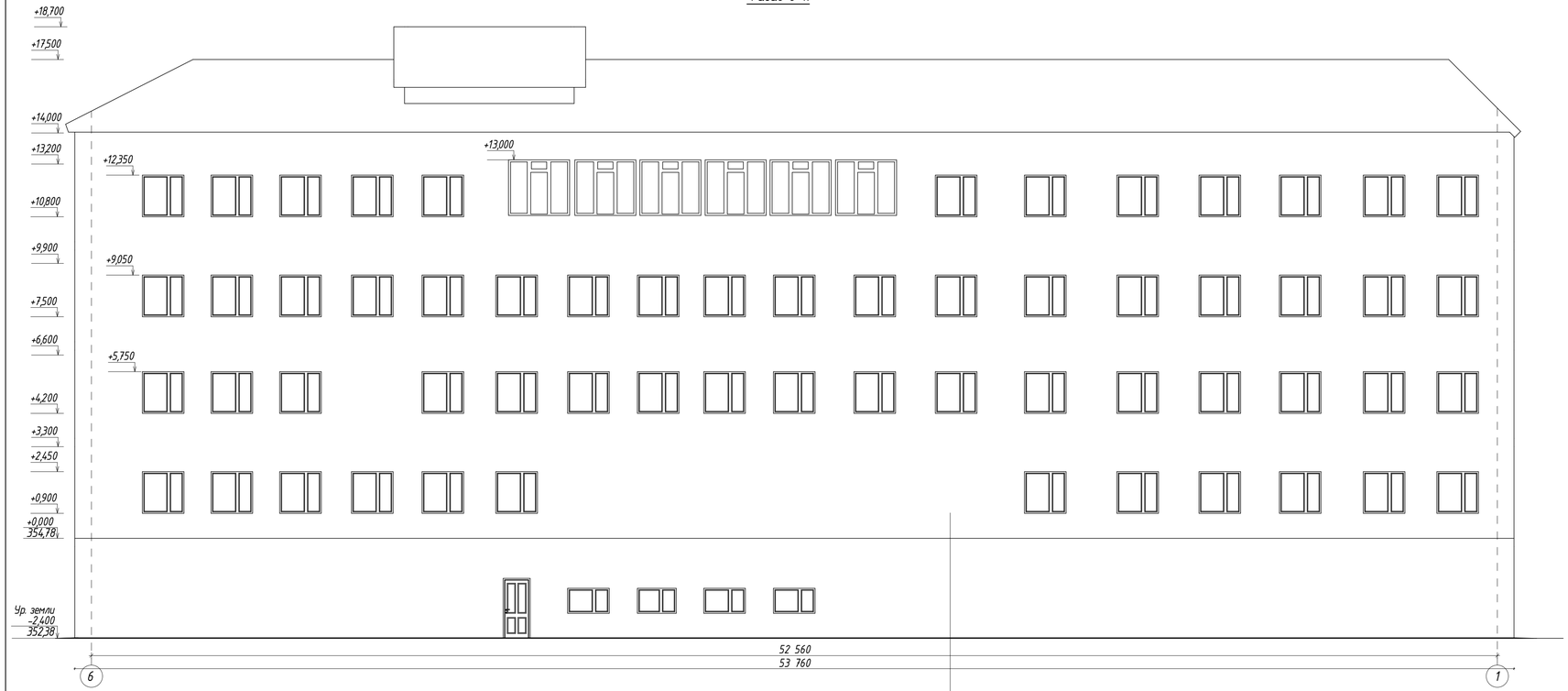

Существующая конструкция
Облицовка фасада и цоколя керамогранитной плиткой на металлическом каркасе (без утеплителя) - полная замена.

Фасад Б-А.

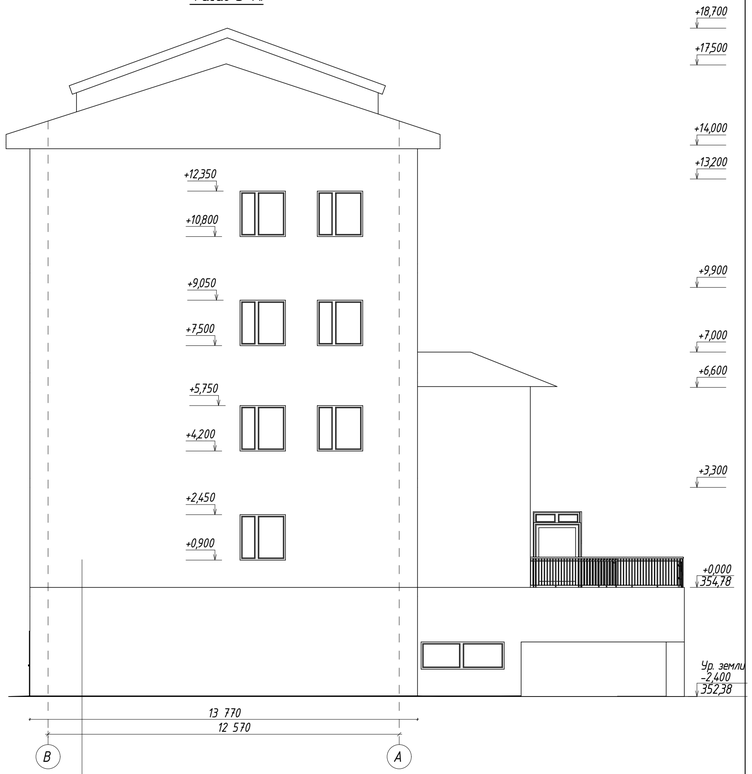

Существующая конструкция
Облицовка фасада и цоколя керамогранитной плиткой на металлическом каркасе (без утеплителя) - полная замена.

Взаим. инв.№	
Подпись и дата	
Инв. № подл.	

						062-022-АС			
Изм.	Кол. уч.	Лист	№ док.	Подп.	Дата	Республика Казахстан, город Астана, район "Сарыарка", ул. Желтоксан, 22.			
ГИП		Кравцова М.			05.25	Капитальный ремонт здания "Департамента Бюро национальной статистики Агентсва по стратегическому планированию и реформам РК по городу Астана"	Стадия	Лист	Листов
Разработал		Смунева Н.			05.25		РП	10	
Проверил		Кравцова М.			05.25	Фасад 6-1. Фасад Б-А. (Обмерочный чертеж)	ТОО "Ника-К" Гослицензия 15011304 от 15.06.2015г.		
Н.контроль		Гончарова Н.			05.25				

Специальный

Разрез 1-1.

Существующая конструкция
Металлочерепица (Подлежит замене)
Обрешетка из досок 25х100мм. шаг 300мм,(Замена до 30%)
Контробрешетка 50х50 мм.
Противоконденсатная пленка (сущ)
Деревянная конструкция-Стропильная система
(стропило 80х200мм) Шаг 1000 мм.
Рубероид (ГОСТ 10923), δ=0,004м;
Стяжка из цементно-песчаного раствора δ=0,03м;
Гравий керамзитовый (ГОСТ 9757) δ=0,200м;
Стяжка из цементно-песчаного раствора δ=0,05м;
Монолитная железобетонная плита δ=0,220м.

Согласно расчету
Применить утеплитель использовать минеральную вату (λ = 0,038 Вт/(м °С)) для обеспечения нормативного сопротивления теплопередаче по СП РК 2.04-107-2022 под стропилами с устройством вентилируемого зазора и герметичной пароизоляции.

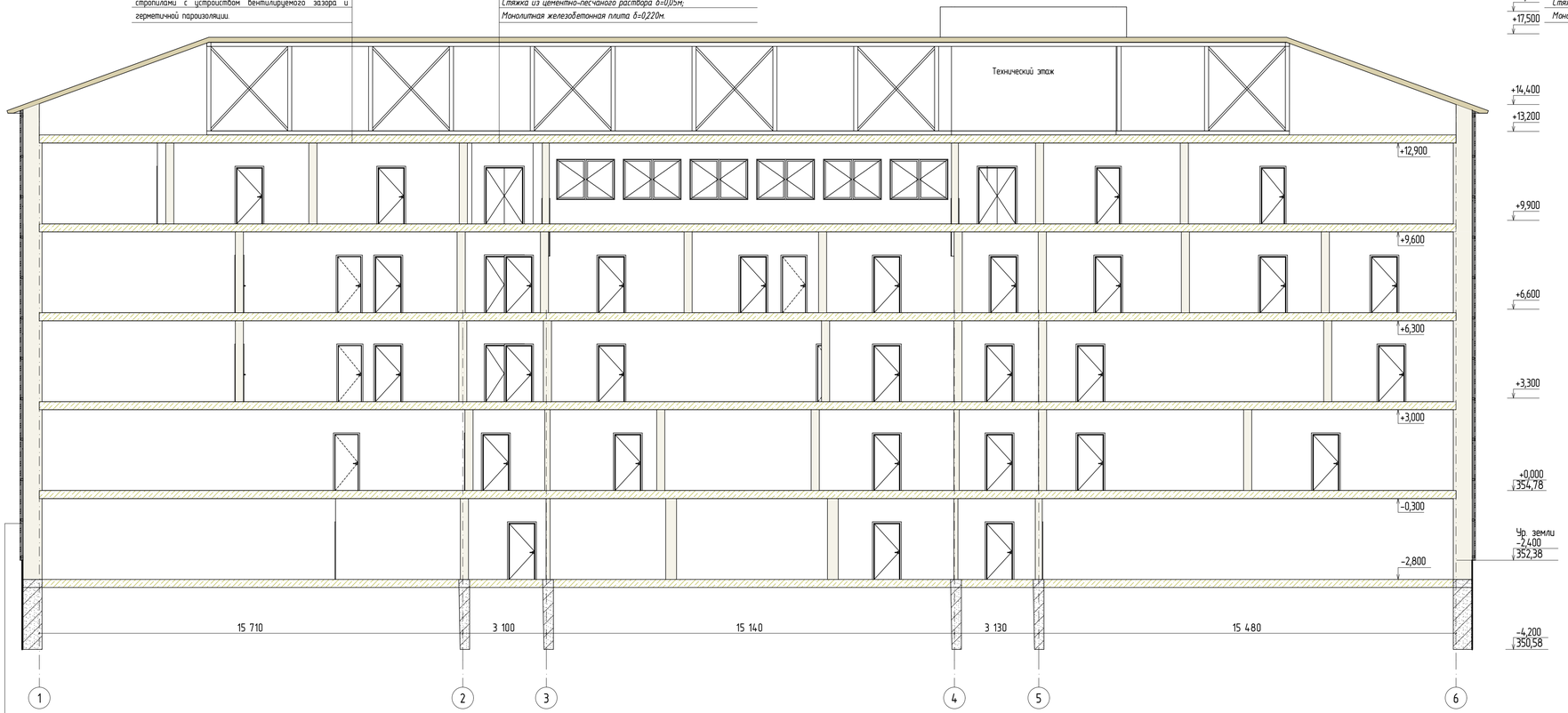

Существующая конструкция
Облицовка Фасада и цоколя керамогранитной плиткой на металлическом каркасе (без утеплителя)
- полная замена.

Разрез 2-2.

Существующая конструкция
Металлочерепица (Подлежит замене)
Обрешетка из досок 25х100мм. шаг 300мм,(Замена до 30%)
Контробрешетка 50х50 мм.
Противоконденсатная пленка (сущ)
Деревянная конструкция-Стропильная система
(стропило 80х200мм) Шаг 1000 мм.
Рубероид (ГОСТ 10923), δ=0,004м;
Стяжка из цементно-песчаного раствора δ=0,03м;
Гравий керамзитовый (ГОСТ 9757) δ=0,200м;
Стяжка из цементно-песчаного раствора δ=0,05м;
Монолитная железобетонная плита δ=0,220м.

Согласно расчету
Применить утеплитель использовать минеральную вату (λ = 0,038 Вт/(м °С)) для обеспечения нормативного сопротивления теплопередаче по СП РК 2.04-107-2022 под стропилами с устройством вентилируемого зазора и герметичной пароизоляции.

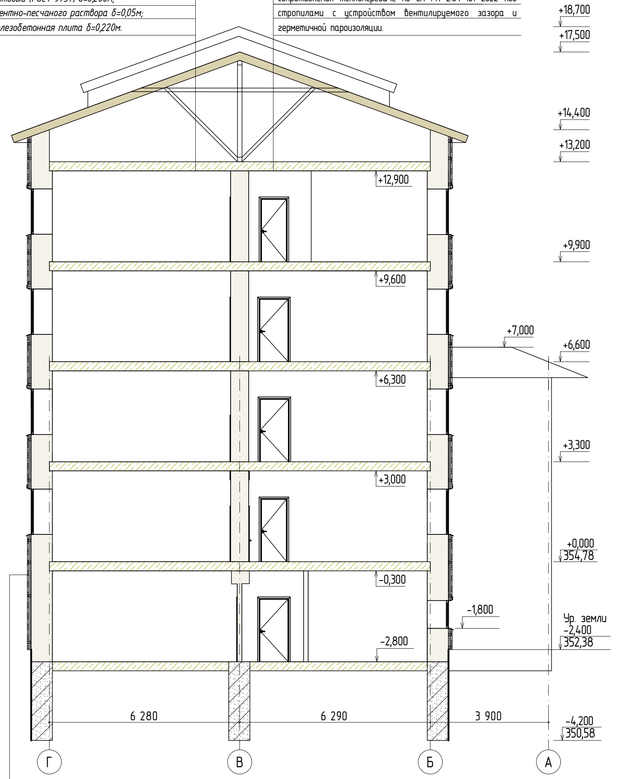

Облицовка Фасада и цоколя керамогранитной плиткой на металлическом каркасе (без утеплителя)
- полная замена.

Изм.	Кол. уч.	Лист	№ док.	Подп.	Дата
ГИП		Кравцова М.			05.25
Разработал		Смунева Н.			05.25
Проверил		Кравцова М.			05.25
Н.контроль		Гончарова Н.			05.25

062-022-АС

Республика Казахстан, город Астана, район "Сарыарка", ул. Желтоксан, 22.

Капитальный ремонт здания "Департамента Бюро национальной статистики Агентства по стратегическому планированию и реформам РК по городу Астана"

Разрез 1-1Разрез 2-2 (Обмерочный чертеж)

Стадия	Лист	Листов
РП	11	

ТОО "Ника-К"
Гослицензия 15011304 от 15.06.2015г.

Специальный

Взаим. инв.№
Подпись и дата
Инв. № подл.

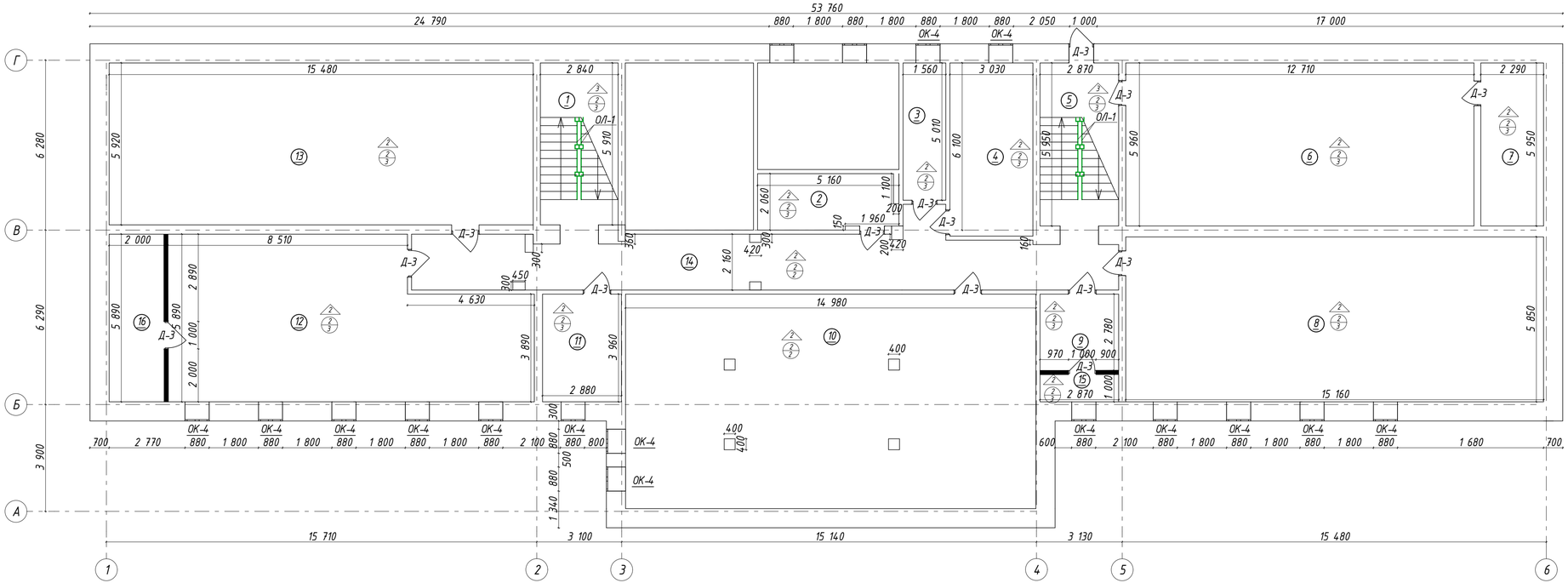

Экспликация помещений подвала.

№ Поз.	Наименование помещения	Площадь м²	Кат. помещ.
1	Лестничная клетка	16,8	Д
2	Помещение	10,4	Д
3	Помещение	7,8	Д
4	Помещение	19,1	Д
5	Лестничная клетка	17,0	Д
6	Помещение	75,8	Д
7	Бойлерная	13,6	Д
8	Помещение	88,7	Д
9	Щитовая	8,0	Д
10	Помещение	163,7	Д
11	Помещение	11,2	Д
12	Помещение	67,4	Д
13	Помещение	90,0	Д
14	Коридор	55,6	Д
15	Помещение	2,9	Д
16	Щитовая	11,8	Д
	Итого по подвалу:	659,8	

Спецификация на проектируемые перегородки.

Поз. марка	Обозначение	Наименование	Кол.	Масса, ед. кг.	Примечание
		Деталь ММ1	8	4,48	
1		3х80 ГОСТ 19903-2015 / С235 ГОСТ 27772-2015 l= 295мм.	1	0,56	214-101-0102-0003
		Проектируемые перегородки			
1	ГОСТ 530-2012	КРГ-р (КРГ-л) 250×120×65 /1,4НФ/75/1,4/50	2,93м²		213-101-0101-0001
2	ГОСТ 56727-80*	ф4 Вр-I м.п.	41,0		214-210-0601-0003
3	ГОСТ 28013-98	Цем-песчаный р-р М75	0,9м³		212-401-0103
		Перемычка для двери	2	10,56	
1		40х4 ГОСТ 8509-93 / ВСт3КП2 ГОСТ 535-79 l= 1400мм.	2	2,59	214-201-0102-0002 5,18 кг.
2		3х30 ГОСТ 19903-2015 / С235 ГОСТ 27772-2015 l= 110мм.	1	0,1	214-101-0102-0003

Деталь установки проектируемых перегородок.

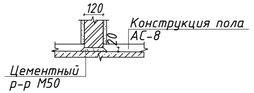

Деталь установки проектируемых перегородок.

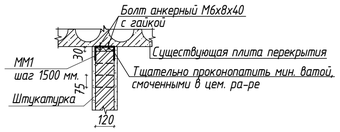

Узел крепления проектируемой перегородки к сущ. стене.

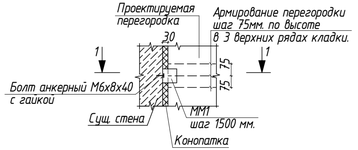

1-1

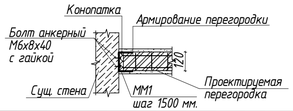

Деталь ММ1.

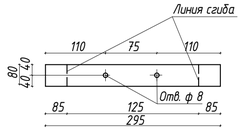

Условные обозначения:

▬ – монтаж перегородки из кирпича 24,39 м².

Примечание:

1. Проектируемые стены и перегородки выполнять из кирпича марки М100 на растворе марки М75. Кладку армировать сеткой из арматуры Ф4 Вр-I с ячейкой 50х50 через 5 рядов кладки по высоте, а под перекрытием в 3-х верхних рядах.
2. Сварку вести дуговой ручной сваркой электродами типа Э-42А по ГОСТ 9467-80. Высоту сварных швов принять по наименьшей толщине элементов.
3. После сварки стыки поверхности металлических элементов зачистить от окалины и ржавчиныобезжирить, огрунтовать грунтовкой ГФ-021 по ГОСТ 25129-82 и окрасить эмалевой краской ПФ-115 по ГОСТ 6465 за два раза.

Изм.	Кол. уч.	Лист	№ док.	Подп.	Дата
ГИП		Кравцова М.			05.25
Разработал		Смунева Н.			05.25
Проверил		Кравцова М.			05.25
Н.контроль		Гончарова Н.			05.25

062-022-АС

Республика Казахстан, город Астана, район "Сарыарка", ул. Желтоксан, 22.

Капитальный ремонт здания "Департамента Бюро национальной статистики Агентства по стратегическому планированию и реформам РК по городу Астана"

Стадия	Лист	Листов
РП	12	

План подвала. (на отметке -2,800)

ТОО "Ника-К" Гос.лицензия 15011304 от 15.06.2015г.

НикА-К

Специальный

Взаим. инв.№ | Подпись и дата | Инв. № подл.

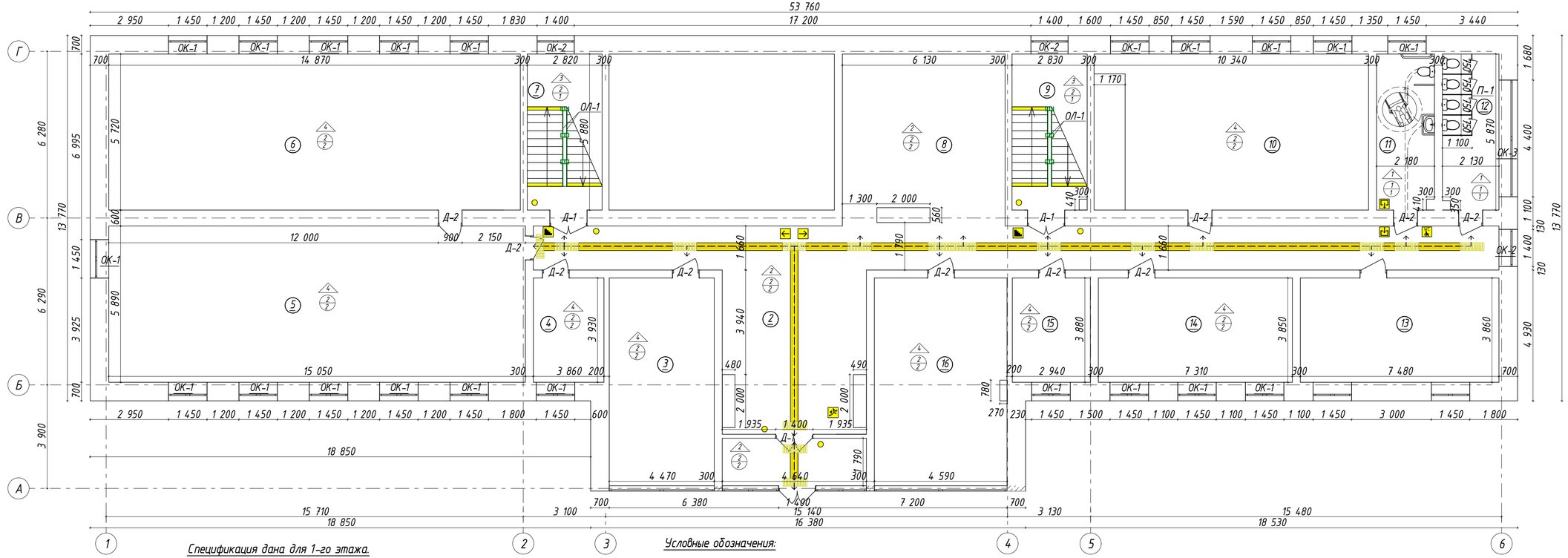

Экспликация помещений 1-го этажа.

№ Поз.	Наименование помещения	Площадь м²	Кат. помещ.
1	Тамбур	8,3	Д
2	Коридор	96,7	Д
3	Кабинет	30,9	Д
4	Кабинет	11,0	Д
5	Кабинет	88,6	Д
6	Кабинет	85,1	Д
7	Лестничная клетка	16,6	Д
8	Помещение	40,3	Д
9	Лестничная клетка	16,8	Д
10	Кабинет	55,0	Д
11	Санузел	12,7	Д
12	Санузел	12,4	Д
13	Кабинет	28,9	Д
14	Кабинет	28,1	Д
15	Кабинет	11,0	Д
16	Кабинет	31,7	Д
	Итого по 1 этажу:	574,1	

Спецификация дана для 1-го этажа.

Поз.	Обозначение	Наименование	Кол.	Масса ед.кг	Прим.
1	ГОСТ Р 52875-2018	Тактильная плитка напольная полиуретановая, тип: полоса 12х290мм.	8,93м²		251-104-0107
2	ГОСТ Р 52875-2018	Тактильная плитка напольная полиуретановая с конесообразными рифами 300х300мм.	4,05м²		251-104-0107
3		Лента для ступеней (контрастная, светонакопительня,противоскользящая)	8 шт.		
4	ГОСТ Р 52875-2018	Тактильная плитка "Внимание поворот" 300х300	2 шт.		
5		Табличка тактильная "Лестница" 200х200 "Осторожно! Препятствие" D150мм.	2 шт. 6 шт.		
6		Табличка тактильная "Пути эвакуации" Табличка тактильная "Направление движения"	1 шт.		200х200

Условные обозначения:

- 2 – Тип покрытия пола.
- 2/1 – Тип покрытия стен. –Тип покрытия потолка.
- Тактильная плитка напольная полиуретановая, тип: полоса 12х290мм. (ГОСТ Р 52875-2018)
- Тактильная плитка напольная полиуретановая с конесообразными рифами 300х300мм.(ГОСТ Р 52875-2018)
- Лента для ступеней (контрастная, светонакопительня, противоскользящая)
- Тактильная плитка напольная полиуретановая 300х300мм(ГОСТ Р 52875-2018) "Внимание поворот"
- Табличка тактильная "Лестница"
- "Осторожно! Препятствие" (наклейка на прозрачные двери)
- Табличка тактильная "Пути эвакуации"
- Табличка тактильная "Вход в помещение"
- Табличка тактильная "Выход из помещение"
- Табличка тактильная "Санузел для МГН"
- Табличка тактильная "Направление движения"

Изм.	Кол. уч.	Лист	№ док.	Подп.	Дата
ГИП	Кравцова М.				05.25
Разработал	Смунева Н.				05.25
Проверил	Кравцова М.				05.25
Н.контроль	Гончарова Н.				05.25

062-022-АС

Республика Казахстан, город Астана, район "Сарыарка", ул. Желтоксан, 22.

Капитальный ремонт здания "Департамента Бюро национальной статистики Агентсва по стратегическому планировании и реформам РК по городу Астана"

Стадия	Лист	Листов
РП	13	

План 1-го этажа. (на отметке+0,000)

ТОО "Ника-К" Гослицензия 15011304 от 15.06.2015г.

НикА-К

Специальный

Взаим. инв.№ | Подпись и дата | Инв. № подл.

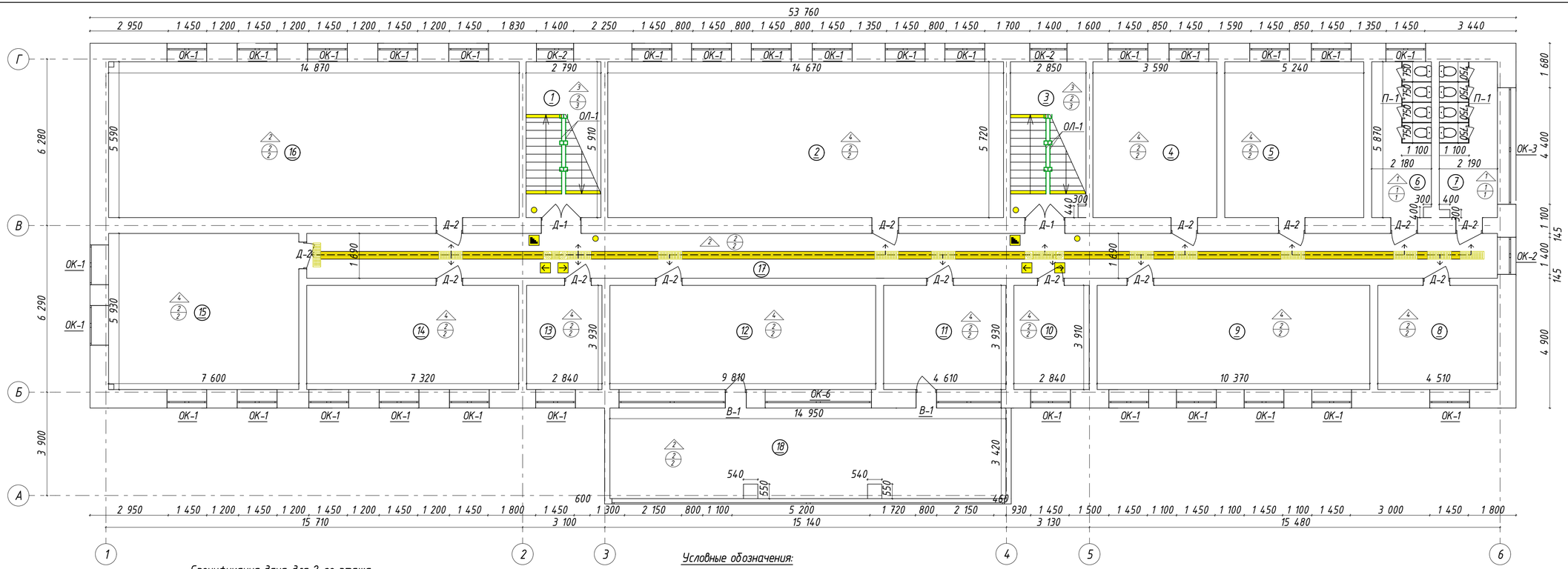

Экспликация помещений 2-го этажа.

№ Поз.	Наименование помещения	Площадь м²	Кат. помещ.
1	Лестничная клетка	16,5	Д
2	Кабинет	83,9	Д
3	Лестничная клетка	16,8	Д
4	Кабинет	21,1	Д
5	Кабинет	30,7	Д
6	Санузел	12,7	Д
7	Санузел	12,7	Д
8	Кабинет	17,5	Д
9	Кабинет	40,1	Д
10	Кабинет	11,1	Д
11	Кабинет	17,4	Д
12	Кабинет	36,8	Д
13	Кабинет	10,9	Д
14	Кабинет	27,8	Д
15	Кабинет	45,0	Д
16	Кабинет	83,1	Д
17	Коридор	75,7	Д
18	Терраса	40,5	Д
	Итого по 2 этажу:	600,3	

Спецификация дана для 2-го этажа.

Поз.	Обозначение	Наименование	Кол.	Масса едкг	Прим.
1	ГОСТ Р 52875-2018	Тактильная плитка напольная полиуретановая, тип: полоса 12х290мм.	8,49м²		251-104-0107
2	ГОСТ Р 52875-2018	Тактильная плитка напольная полиуретановая с конесообразными рифами 300х300мм.	4,32м²		251-104-0107
3		Лента для ступеней (контрастная, светонакопительня,противоскользящая)	8 шт.		
4	ГОСТ Р 52875-2018	Тактильная плитка "Внимание поворот" 300х300	2 шт. 2 шт.		
5		Табличка тактильная "Лестница" 200х200 "Осторожно! Препятствие" D150мм.	4 шт.		
6		Табличка тактильная "Направление движения"	1 шт.		200х200

Условные обозначения:

- 2 – Тип покрытия пола.
- 2/1 – Тип покрытия стен. –Тип покрытия потолка.
- Тактильная плитка напольная полиуретановая, тип: полоса 12х290мм. (ГОСТ Р 52875-2018)
- Тактильная плитка напольная полиуретановая с конесообразными рифами 300х300мм.(ГОСТ Р 52875-2018)
- Лента для ступеней (контрастная, светонакопительня, противоскользящая)
- Табличка тактильная "Лестница"
- "Осторожно! Препятствие" (наклейка на прозрачные двери)
- Табличка тактильная "Направление движения"
- Тактильная плитка напольная полиуретановая 300х300мм.(ГОСТ Р 52875-2018) "Внимание поворот"

Изм.	Кол. уч.	Лист	№ док.	Подп.	Дата
ГИП		Кравцова М.			05.25
Разработал		Смунева Н.			05.25
Проверил		Кравцова М.			05.25
Н.контроль		Гончарова Н.			05.25

062-022-АС

Республика Казахстан, город Астана, район "Сарыарка", ул. Желтоксан, 22.

Капитальный ремонт здания "Департамента Бюро национальной статистики Агентства по стратегическому планированию и реформам РК по городу Астана"

Стадия	Лист	Листов
РП	14	

План 2-го этажа. (на отметке +3,300)

ТОО "Ника-К" Гослицензия 15011304 от 15.06.2015г.

НикА-К

Специальный

Взаим. инв.№

Подпись и дата

Инв. № подл.

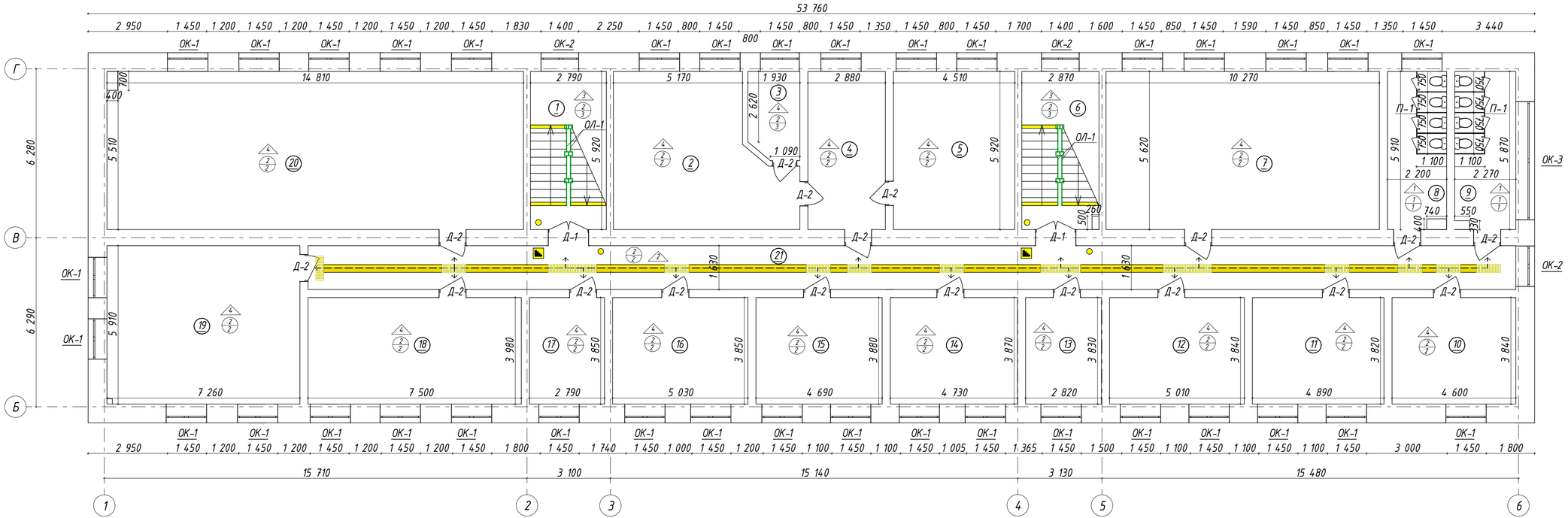

Экспликация помещений 3-го этажа.

№ Поз.	Наименование помещения	Площадь м²	Кат. помещ.
1	Лестничная клетка	16,5	Д
2	Кабинет	35,8	Д
3	Помещение	6,5	Д
4	Кабинет	15,9	Д
5	Кабинет	26,7	Д
6	Лестничная клетка	16,9	Д
7	Кабинет	57,7	Д
8	Санузел	12,7	Д
9	Санузел	13,2	Д
10	Кабинет	17,7	Д
11	Кабинет	18,7	Д
12	Кабинет	19,2	Д
13	Кабинет	10,8	Д
14	Кабинет	18,3	Д
15	Кабинет	18,2	Д
16	Кабинет	19,4	Д
17	Кабинет	10,7	Д
18	Кабинет	29,9	Д
19	Кабинет	42,6	Д
20	Кабинет	81,3	Д
21	Коридор	73,4	Д
	Итого по 3 этажу:	562,1	

Спецификация дана для 3-го этажа.

Поз.	Обозначение	Наименование	Кол.	Масса едкг	Прим.
1	ГОСТ Р 52875-2018	Тактильная плитка напольная полиуретановая, тип: полоса 12х290мм.	8,46м²		251-104-0107
2	ГОСТ Р 52875-2018	Тактильная плитка напольная полиуретановая с конесообразными рифами 300х300мм.	4,59м²		251-104-0107
3		Лента для ступеней (контрастная, светонакопительня,противоскользящая)	8 шт.		
4	ГОСТ Р 52875-2018	Тактильная плитка "Внимание поворот" 300х300	2 шт. 2 шт.		
5		Табличка тактильная "Лестница" 200х200 "Осторожно! Препятствие" D150мм.	4 шт.		
6		Табличка тактильная "Направление движения"	1 шт.		200х200

Условные обозначения:

- 2/2 – Тип покрытия пола.
- 2/1 – Тип покрытия стен. –Тип покрытия потолка.
- Тактильная плитка напольная полиуретановая, тип: полоса 12х290мм. (ГОСТ Р 52875-2018)
- Тактильная плитка напольная полиуретановая с конесообразными рифами 300х300мм.(ГОСТ Р 52875-2018)
- Лента для ступеней (контрастная, светонакопительня, противоскользящая)
- Табличка тактильная "Лестница"
- "Осторожно! Препятствие" (наклейка на прозрачные двери)
- Табличка тактильная "Направление движения"
- Тактильная плитка напольная полиуретановая 300х300мм(ГОСТ Р 52875-2018) "Внимание поворот"

Изм.	Кол. уч.	Лист	№ док.	Подп.	Дата
ГИП		Кравцова М.			05.25
Разработал		Смунева Н.			05.25
Проверил		Кравцова М.			05.25
Н.контроль		Гончарова Н.			05.25

062-022-АС

Республика Казахстан, город Астана, район "Сарыарка", ул. Желтоксан, 22.

Капитальный ремонт здания "Департамента Бюро национальной статистики Агентсва по стратегическому планированию и реформам РК по городу Астана"

Стадия	Лист	Листов
РП	15	

План 3-го этажа. (на отметке +6,600)

ТОО "Ника-К" Гослицензия 15011304 от 15.06.2015г.

НикА-К

Специальный

Взаим. инв.№

Подпись и дата

Инв. № подл.

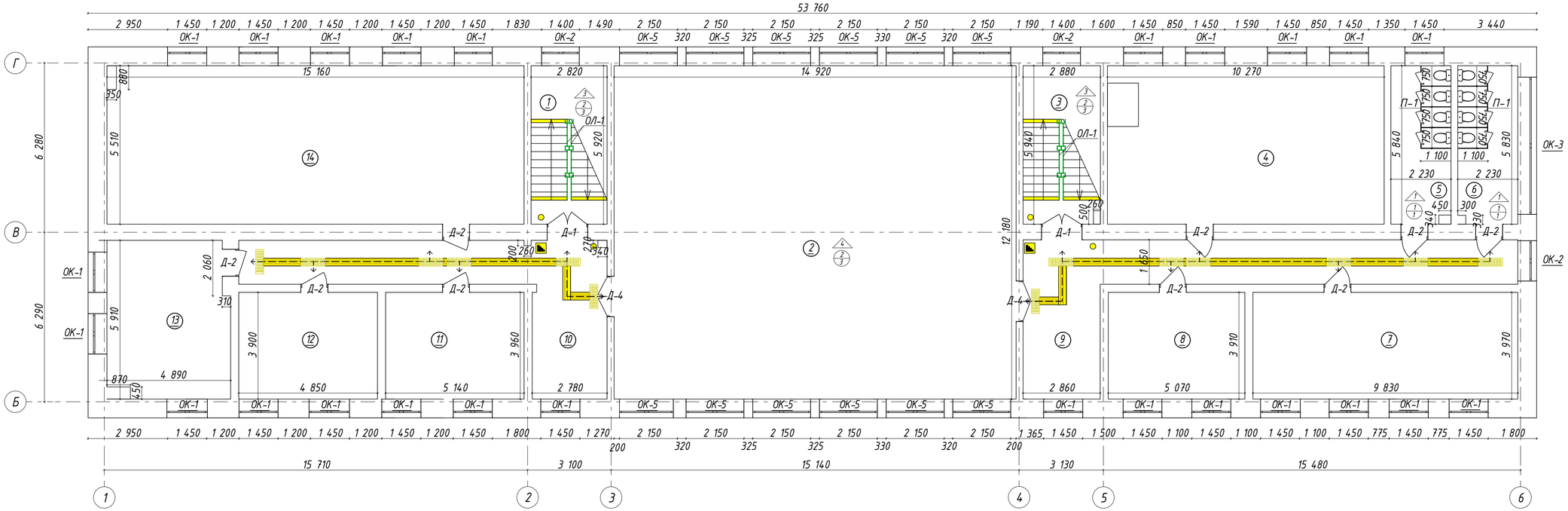

Экспликация помещений 4-го этажа.

№ Поз.	Наименование помещения	Площадь м²	Кат. помещ.
1	Лестничная клетка	16,7	Д
2	Актовый зал	181,6	Д
3	Лестничная клетка	17,0	Д
4	Кабинет	59,0	Д
5	Санузел	12,8	Д
6	Санузел	12,8	Д
7	Кабинет	39,0	Д
8	Кабинет	19,8	Д
9	Коридор	42,6	Д
10	Коридор	34,0	Д
11	Кабинет	19,8	Д
12	Кабинет	18,9	Д
13	Кабинет	28,0	Д
14	Кабинет	88,9	Д
	Итого по 4 этажу:	590,9	

Спецификация дана для 4-го этажа.

Поз.	Обозначение	Наименование	Кол.	Масса едкг	Прим.
1	ГОСТ Р 52875-2018	Тактильная плитка напольная полиуретановая, тип: полоса 12х290мм.	3,56м²		251-104-0107
2	ГОСТ Р 52875-2018	Тактильная плитка напольная полиуретановая с конесообразными рифами 300х300мм.	3,51м²		251-104-0107
3		Лента для ступеней (контрастная, светонакопительня,противоскользящая)	8 шт.		
4	ГОСТ Р 52875-2018	Тактильная плитка "Внимание поворот" 300х300	2 шт. 2 шт.		
5		Табличка тактильная "Лестница" 200х200 "Осторожно! Препятствие" D150мм.	4 шт.		
6		Табличка тактильная "Направление движения"	1 шт.		200х200

Условные обозначения:

- Тип покрытия пола.
- Тип покрытия стен. / Тип покрытия потолка.
- Тактильная плитка напольная полиуретановая, тип: полоса 12х290мм. (ГОСТ Р 52875-2018)
- Тактильная плитка напольная полиуретановая с конесообразными рифами 300х300мм.(ГОСТ Р 52875-2018)
- Лента для ступеней (контрастная, светонакопительня, противоскользящая)
- Табличка тактильная "Лестница"
- "Осторожно! Препятствие" (наклейка на прозрачные двери)
- Табличка тактильная "Направление движения"
- Тактильная плитка напольная полиуретановая 300х300мм(ГОСТ Р 52875-2018) "Внимание поворот"

Изм.	Кол. уч.	Лист	№ док.	Подп.	Дата
ГИП		Кравцова М.			05.25
Разработал		Смунева Н.			05.25
Проверил		Кравцова М.			05.25
Н.контроль		Гончарова Н.			05.25

062-022-АС

Республика Казахстан, город Астана, район "Сарыарка", ул. Желтоксан, 22.

Капитальный ремонт здания "Департамента Бюро национальной статистики Агентства по стратегическому планированию и реформам РК по городу Астана"

Стадия	Лист	Листов
РП	16	

План 4-го этажа. (на отметке +9,900)

ТОО "Ника-К" Гослицензия 15011304 от 15.06.2015г.

НикА-К

Специальный

Взаим. инв.№

Подпись и дата

Инв. № подл.

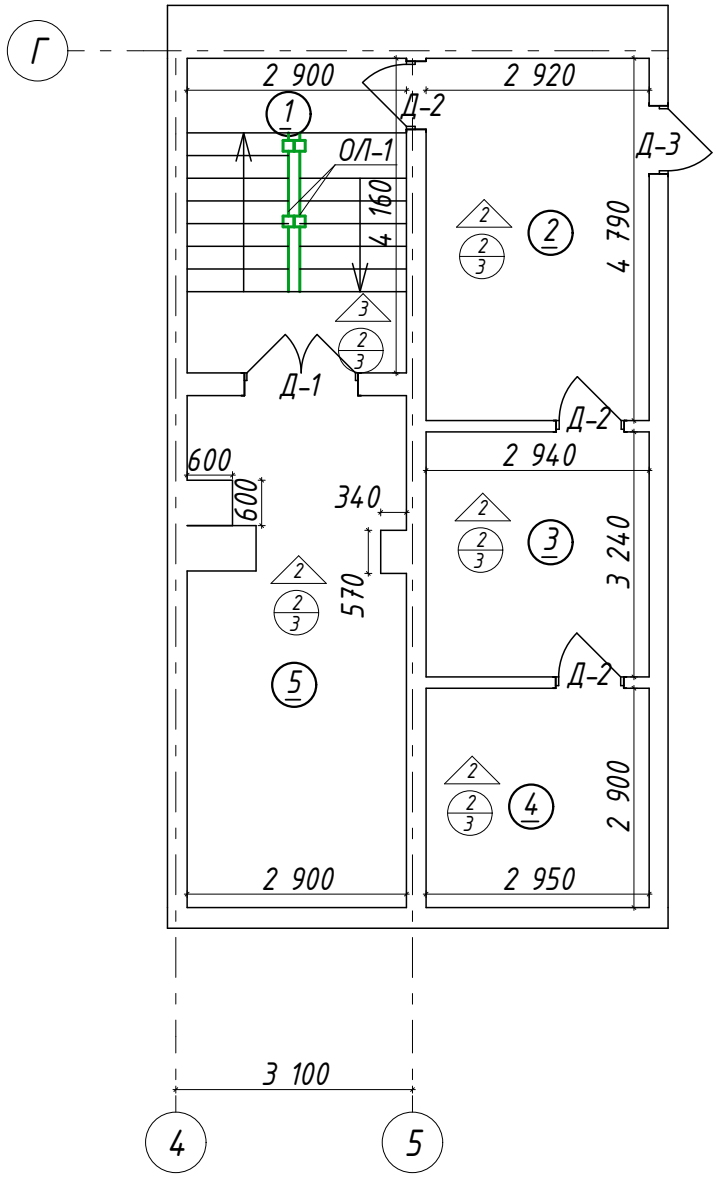

Экспликация помещений технического этажа.

№ Поз.	Наименование помещения	Площадь м²	Кат. помещ.
1	Лестничная клетка	12,1	Д
2	Помещение	14,2	Д
3	Помещение	9,5	Д
4	Помещение	8,6	Д
5	Помещение	15,8	Д
	Итого по тех.этажу:	60,2	

Спецификация для ОЛ-1. (дана на все этажи)

Поз.	Обозначение	Наименование	Кол-во	Масса ед.кг	Примечание
		ОЛ-1			
1	ГОСТ 25772-83	Ограждения трехригельные горизонтальные из нержавеющей стали для внутренней установки, высотой до 1200 мм	80,0 м.п.		222-503-0302

Взаим. инв.№

Подпись и дата

Инв. № подл.

Изм.	Кол. уч.	Лист	№ док.	Подп.	Дата
ГИП		Кравцова М.			05.25
Разработал		Савченко О.			05.25
Проверил		Кравцова М.			05.25
Н.контроль		Гончарова Н.			05.25

062-022-ЭО

Республика Казахстан, город Астана, район "Сарыарка", ул. Желтоксан, 22.

Капитальный ремонт здания "Департамента Бюро национальной статистики Агентсва по стратегическому планированию и реформам РК по городу Астана"

Стадия	Лист	Листов
РП	17	

План технического этажа. (на отметке +13,200)

ТОО "Ника-К"
Гослицензия 15011304
от 15.06.2015г.

НикА-К

Экспликация полов.

Наименование и номер помещения	Схема пола или тип	Данные элементов пола, (наименование, толщина, основание) и др, мм.	Площадь м²	Примечание
1-Этаж Помещения: 11, 12. 2-Этаж Помещения: 6, 7. 3-Этаж Помещения: 8, 9. 4-Этаж Помещения: 5, 6.	Тип 1 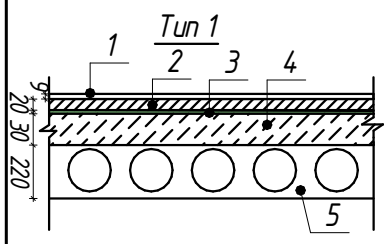 	1.Керамогранитная плитка -9мм. (СТ РК 1954-2017 Код:231-302-0302) 2.Прослойка и заполнение швов из цементно-песчанного р-ра М150 (СП 82-101-98) -20 мм. (по табл. 4 СП РК 3.02-136-2012 Код:212-401-0106) 3.Гидроизоляция на битумной мастике- 2 слоя. 4.Выравнивающая цементная стяжка, раствор кладочный цементный ГОСТ 28013-98 марки 150 по уклону - 30 мм. (Код:212-401-0106) 5.Сущ. ж/б плита- 220 мм.	102,0	 -Гидроизоляция на битумной мастике: 1. Рубероид с крупнозернистой посыпкой РКК-350Б ГОСТ 10923-93 Код:235-101-0101. 2. Битумы ГОСТ 9548-74 марки БНК-45/180 Код:216-201-0602
Подвал Помещения: 2, 3, 4, 6, 7, 8, 9, 10, 11, 12, 13, 14. 1-Этаж Помещения: 1, 2, 8. 2-Этаж Помещения: 16, 17, 18. 3-Этаж Помещения: 21. 4-Этаж Помещения: 9, 10. Тех. этаж Помещение: 2,3,4,5.	Тип 2 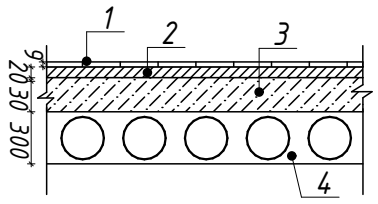 	1.Керамогранитная плитка -9мм. (нескользящая) (СТ РК 1954-2017 Код:231-302-0302) 2.Прослойка и заполнение швов из цементно-песчанного р-ра М150 (СП 82-101-98) -20 мм. (по табл. 4 СП РК 3.02-136-2012 Код:212-401-0106) 3.Выравнивающая цементная стяжка, раствор кладочный цементный ГОСТ 28013-98 марки 150 по уклону - 30 мм.(Код:212-401-0106) 4.Сущ. ж/б плита- 220 мм.	1162,1	
Подвал Помещения: 1, 5. 1-Этаж Помещения: 7, 9. 2-Этаж Помещения: 1, 3. 3-Этаж Помещения: 1, 6. 4-Этаж Помещения: 1, 3. Тех. этаж Помещение: 1.	Тип 3 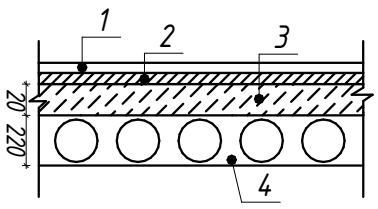 	1.Покрытие из керамогранитной плитки 30х30х8мм СТ РК 1954-2017 (нескользящая) (231-302-0501); 2.Клей для облицовочных работ ТУ 640РК600710678872-ЧП-02-2000; 3.Выравнивающая цементная стяжка, раствор кладочный цементный ГОСТ 28013-98 марки 150 - 20 мм.(Код:212-401-0106); 4.Сущ. ж/б плита-220 мм.	179,7	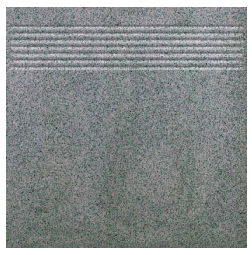
1-Этаж Помещения: 3, 4, 5, 6, 10, 14, 15, 16. 2-Этаж Помещения: 2, 4, 5, 8, 9, 10, 11, 12, 13, 14, 15. 3-Этаж Помещения: 2, 3, 4, 5, 7, 10, 11, 12, 13, 14, 15, 16, 17, 18, 19, 20. 4-Этаж Помещения: 2, 4, 7, 8, 11, 12, 13, 14.	Тип 4 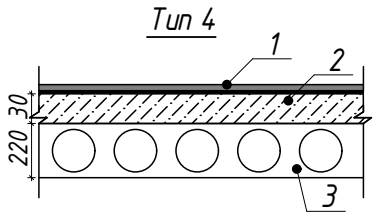 	1.Утепленный линолеум поливинилхлоридный ГОСТ 7251-77 полукоммерческий гомогенный, класс 31, 32 Коб =1,02 на мастике КН-2 НР=72%ОПрп3.11:К1трр=1,15;К1трм=1,25;К1экс=1,25; 2.Плита OSB-3 ГОСТ 10632-2007 t=12мм. (Код:215-304-0109) 3.Цементная стяжка - 30мм., раствор кладочный цементный (СП 82-101-98) Марки 150 (Код:212-401-0106); 4.Плита теплоизоляционная из базальтовой минеральной ваты на синтетическом связующем П 100-110 (Код:234-101-0204) 5.Пленка полиэтиленовая ГОСТ 10354-82 толщиной 0,15мм. (Код:235-104-0301) 6.Сущ. ж/б плита. - 220 мм.	1597,0	 Демонтаж дощатого пола и его конструкций.

Ведомость плинтусов

Поз.	Обозначение	Наименование	Ед.изм.	Кол-во	Примечание
1	СТ РК 1954-2017	Плинтус из плиток керамогранитных плинтусовых	м.п.	886,18	Код: 231-302-0402
2	ГОСТ 19111-2001	Плинтус поливинилхлоридные	м.п.	970,36	Код: 233-204-0102
3	ГОСТ 8617-81	Профиль накладной (порог стыковочный из поливинилхлорида)	м.п.	79,4	Код: 233-204-0201

Взаим. инв.№

Подпись и дата

Инв. № подл.

Изм.	Кол. уч.	Лист	№ док.	Подп.	Дата
ГИП		Кравцова М.			05.25
Разработал		Смунева Н.			05.25
Проверил		Кравцова М.			05.25
Н.контроль		Гончарова Н.			05.25

062-022-АС

Республика Казахстан, город Астана, район "Сарыарка", ул. Желтоксан, 22.

Капитальный ремонт здания "Департамента Бюро национальной статистики Агентсва по стратегическому планированию и реформам РК по городу Астана"

Стадия	Лист	Листов
РП	18	

Экспликация полов.

ТОО "Ника-К"
Гослицензия 15011304
от 15.06.2015г.

Ведомость отделки стен

Наименование или номер помещения	Вид отделки элементов интерьера				Примечание
	Потолок	Площадь, $м^2$	Стены или перегородки	Площадь, $м^2$	
1-Этаж. Помещение: 11,12. 2-Этаж. Помещение: 6,7. 3-Этаж. Помещение: 8,9. 4-Этаж. Помещение: 5,6.	Тип №1: -Водоэмульсионная покраска улучшенная. (СТ РК ГОСТ Р 52020-2007 код:236-202-0301) -Шпатлевка сухими смесями за 2 раза. (по капроновой сетке код:217-202-0501) (СТ РК EN 13279-1-2012 код:232-501-0300)	102,0	Тип №1 (Облицовка керамической плиткой на всю высоты стены) -Облицовка стен керамической плиткой, (светлых тонов). - 7 мм. (ГОСТ 6141-91 код:232-201-0101). - Клей для облицовочных работ (СТ РК 1168-2006 код:232-502-0101) - 10 мм. - Грунтовка водно-дисперсионная акриловая глубокого проникновения (СТ РК ГОСТ Р 52020-2007 код:236-101-0116)	355,21	 Смеси сухие цементные для затирки швов плиток, белая (СТ РК 1168-2006 код:232-504-0101)
1-Этаж. Помещение: 1,2,3,4,5,6,8,10,14,15,16. 2-Этаж. Помещение:2,4,5,8,9,10,11,12,13,14,15,16,17,18. 3-Этаж. Помещение:2,4,5,7,10,11,12,13,14,15,16,17,18,19,20,21. 4-Этаж. Помещение:4,7,8,9,10,11,12,13,14.	Тип №2: -Подвесной потолок "Армстронг" цвет белый по шкале RAL(код: 232-401-0102) - Шпатлевка сухими смесями за 2 раза. (СТ РК EN 13279-1-2012 код:232-501-0300) (30%)	1758,9 527,67	Тип №2 - Окраска поливинилацетатными водоэмульсионными составами улучшенная по штукатурке (светлых тонов) (СТ РК ГОСТ Р 52020-2007 код:236-202-0301)	5625,67	Оштукатуривание стен сухими смесями на гипсовой основе- 10мм. (СТ РК EN 13279-1-2012 код:232-503-0103) - 5625,67 $м^2$
Подвал: 1,2,3,4,5,6,7,8,9,10,11,12,13,14,15,16. 1-Этаж. Помещение: 7,9. 2-Этаж. Помещение:1,3. 3-Этаж. Помещение:1,6,3. 4-Этаж. Помещение:1,2,3. Тех. этаж: Помещение: 1,2,3,4,5.	Тип №3: -Водоэмульсионная покраска улучшенная. (СТ РК ГОСТ Р 52020-2007код:236-202-0301) - Шпатлевка сухими смесями за 2 раза. (по капроновой сетке код:217-202-0501) (СТ РК EN 13279-1-2012 код:232-501-0300)	1041,9			

Примечание:

1. Стены очистить металлическими скрепками и щетками от набелов, краски, высолов, промыть водой при помощи кисти; швы и щели расшить и затереть раствором;
2. Поверхность стены оштукатурить растворами из сухих смесей на гипсовой основе (СТ РК EN 13279-1-2012).
Отвердевшую поверхность слоя сглаживать наждаком. После этого стены окрасить за 2 раза (во 2-й раз после 5-6 часов) поливинилацетатными водоэмульсионными составами (СТ РК ГОСТ Р 52020-2007).
4. Отделка выполнена в зависимости от назначения помещения и в соответствии с санитарными правилами. Внутренняя отделка стен помещений предусмотрена из керамической глазурованной плитки (на всю высоту), поливинилацетатными водоэмульсионной окраски с предварительным оштукатуриванием поверхности.

Изм.	Кол. уч.	Лист	№ док.	Подп.	Дата
ГИП		Кравцова М.			05.25
Разработал		Смунева Н.			05.25
Проверил		Кравцова М.			05.25
Н.контроль		Гончарова Н.			05.25

062-022-АС

Республика Казахстан, город Астана, район "Сарыарка", ул. Желтоксан, 22.

Капитальный ремонт здания "Департамента Бюро национальной статистики Агентсва по стратегическому планированию и реформам РК по городу Астана"

Стадия	Лист	Листов
РП	19	

Ведомость отделки помещений.

ТОО "Ника-К"
Гослицензия 15011304
от 15.06.2015г.

НикА-К

Взаим. инв.№

Подпись и дата

Инв. № подл.

Формат А3

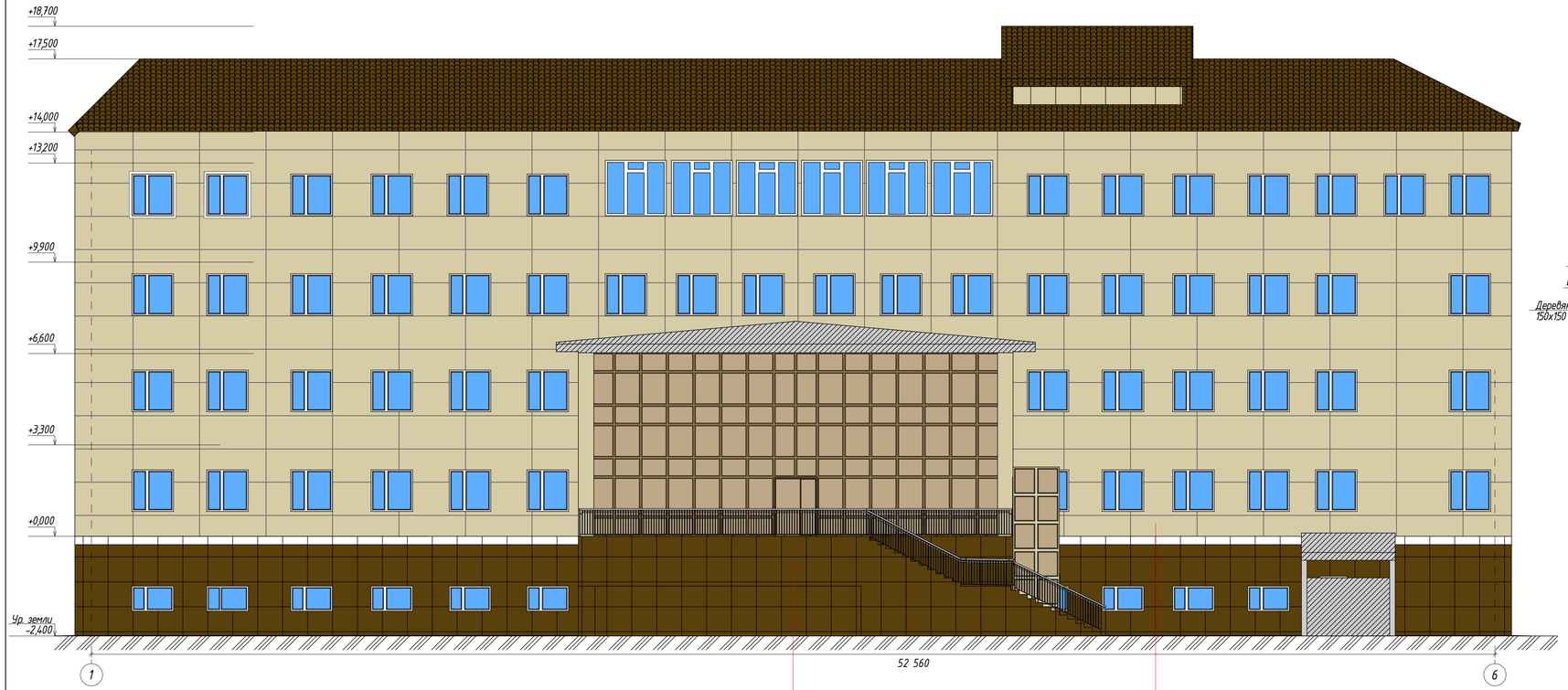

Узел устройства гидроизоляции существующего фундамента

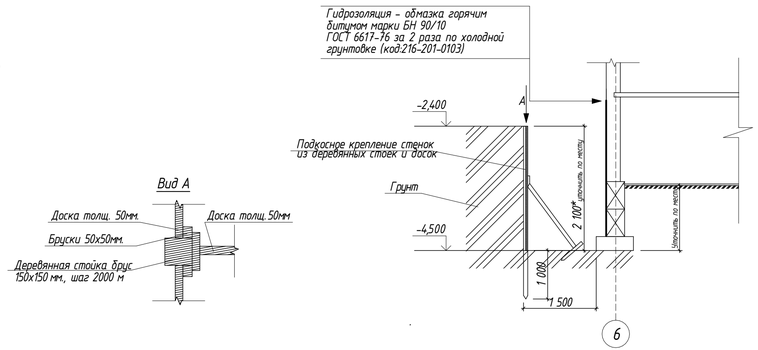

Спецификация на восстановительные работы фундаментов.

Поз.	Обозначение	Наименование	Кол.	Масса ед.,кг.	Примеч.
		Наружная сторона фундамента.			
1		Гидроизоляция – обмазка горячим битумом марки БН 90/10 ГОСТ 6617-76 за 2 раза по холодной грунтовке (код:216-201-0103)	643,2		$м^2$
		Отмостка			
1	ГОСТ 25192-2012	Бетон кл. С12/15 W4 F100	6,4 $м^3$		212-101-0608
2		Уплотненный грунт	16,06 $м^3$		

Примечание:

1. Для устройства гидроизоляции стен подвала выполнить разработку траншеи шириной 1,5 м., глубиной до отметки низа подошвы фундамента. (351,702 $м^3$)
Разработку траншеи необходимо вести таким образом, чтобы не нарушать естественной структуры грунтов основания. Период на который траншеи остаются открытыми, должны быть предельно сокращены.
2. Стенки траншеи выполнить вертикальными с устройством подкосных креплений(Вид А).
Расход древесины: 137,6 $м^3$.
3. На случай подтопления, траншею выполнять одновременно по всему периметру с устройством дренажа. При отсутствии воды допускается работы вести захватками.
4. Перед началом выполнения работ фундаменты и стены подвала тщательно просушить. Наружную поверхность стен очистить от слабого и рыхлого бетона, арматуру очистить от продуктов коррозии стальными щетками. Обработать преобразователем ржавчины. Выполнить ремонт межблочных и межпанельных швов путем заполнения швов р-ом марки М150, глубокие выбоины выполнить послойной зачеканкой р-ом, поверхность затереть.
5. Выполнить гидроизоляцию стен цоколя и фундаментов – обмазать горячим битумом за два раза по холодной грунтовке.
6. Обратную засыпку траншеи вести местными суглинистым грунтом (влажность не более 0,85) с послойным уплотнением слоями толщ. 15-20 см. пневматическими трамбовками. Уплотнение грунта выполнить до Ск=1,65 кг/$м^3$ (351,702 $м^3$)

Ведомость отделки фасадов.

Поз. отделки	Наименование элементов фасада	Наименование материалов отделки	Наименование и номер эталона цвета или образец коллера	Примечание
1	Стены	Фиброцементные панели ламинированные – 8 мм., подсистема из оцинкованной стали.	Серый (Ral 7042)	1687,01 $м^2$ Код: 231-301-0103
		Плита теплоизоляционная из минеральной ваты СТ РК 3829-2022 на синтетическом связующем П100. -50 мм.		1687,01 $м^2$ Код: 234-101-0110
		Пароизоляция – мембрана Изоспан-В		1687,01 $м^2$ Код: 235-104-0401
2	Цоколь	Керамогранит фасадный		367,7 $м^2$ Код: 231-302-0203
	Обрамление окон и дверей	Декоративные панели	Серый (Ral 7042)	2170,32 м.п. Код: 261-107-0605

Узел крепления плит облицовки фиброцементных панелей к цоколю из керамогранита

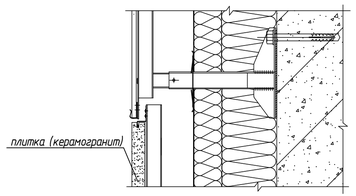

Устройство отмостки

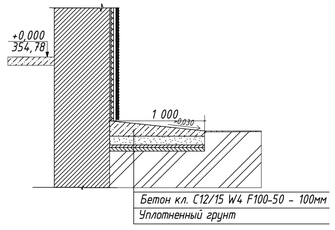

Изм.	Кол. уч.	Лист	№ док.	Подп.	Дата	062-022-АС
						Республика Казахстан, город Астана, район "Сарыарка", ул. Желтоксан, 22.
ГИП		Кравцова М.			05.25	Капитальный ремонт здания "Департамента Бюро национальной статистики Агентства по стратегическому планированию и реформам РК по городу Астана"
Разработал		Смунева Н.			05.25	
Проверил		Кравцова М.			05.25	Фасад 1-6.
Н.контроль		Гончарова Н.			05.25	

Стадия	Лист	Листов
РП	20	

ТОО "Ника-К" Гослицензия 15011304 от 15.06.2015г.

Специальный

Взаим. инв.№ | Подпись и дата | Инв. № подл.

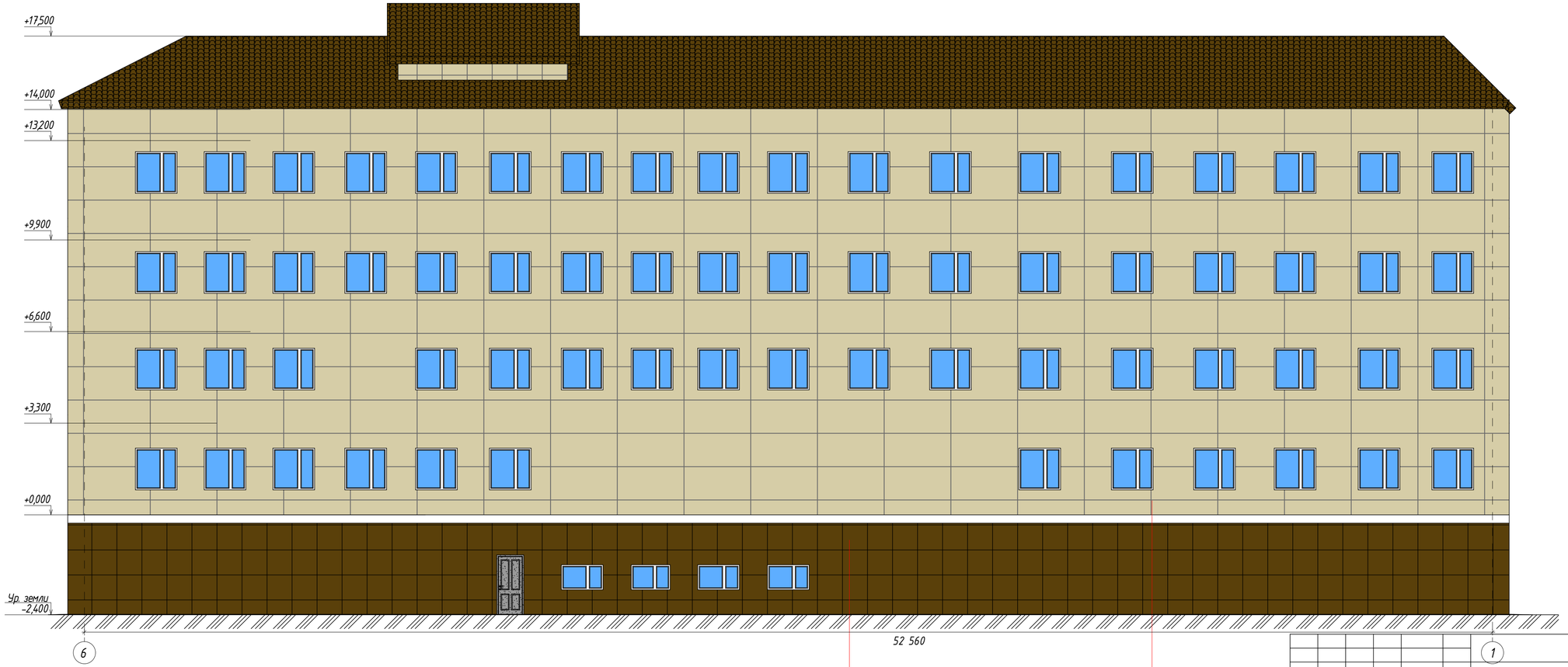

Изм.	Кол. уч.	Лист	№ док.	Подп.	Дата
ГИП	Кравцова М.				05.25
Разработал	Смунева Н.				05.25
Проверил	Кравцова М.				05.25
Н.контроль	Гончарова Н.				05.25

1

062-022-АС

Республика Казахстан, город Астана, район "Сарыарка", ул. Желтоксан, 22.

Капитальный ремонт здания "Департамента Бюро национальной статистики Агентсва по стратегическому планированию и реформам РК по городу Астана"

Стадия	Лист	Листов
РП	21	

Фасад 6-1.

ТОО "Ника-К"
Гос.лицензия 15011304
от 15.06.2015г.

НИКА-К

Специальный

Взаим. инв.№

Подпись и дата

Инв. № подл.

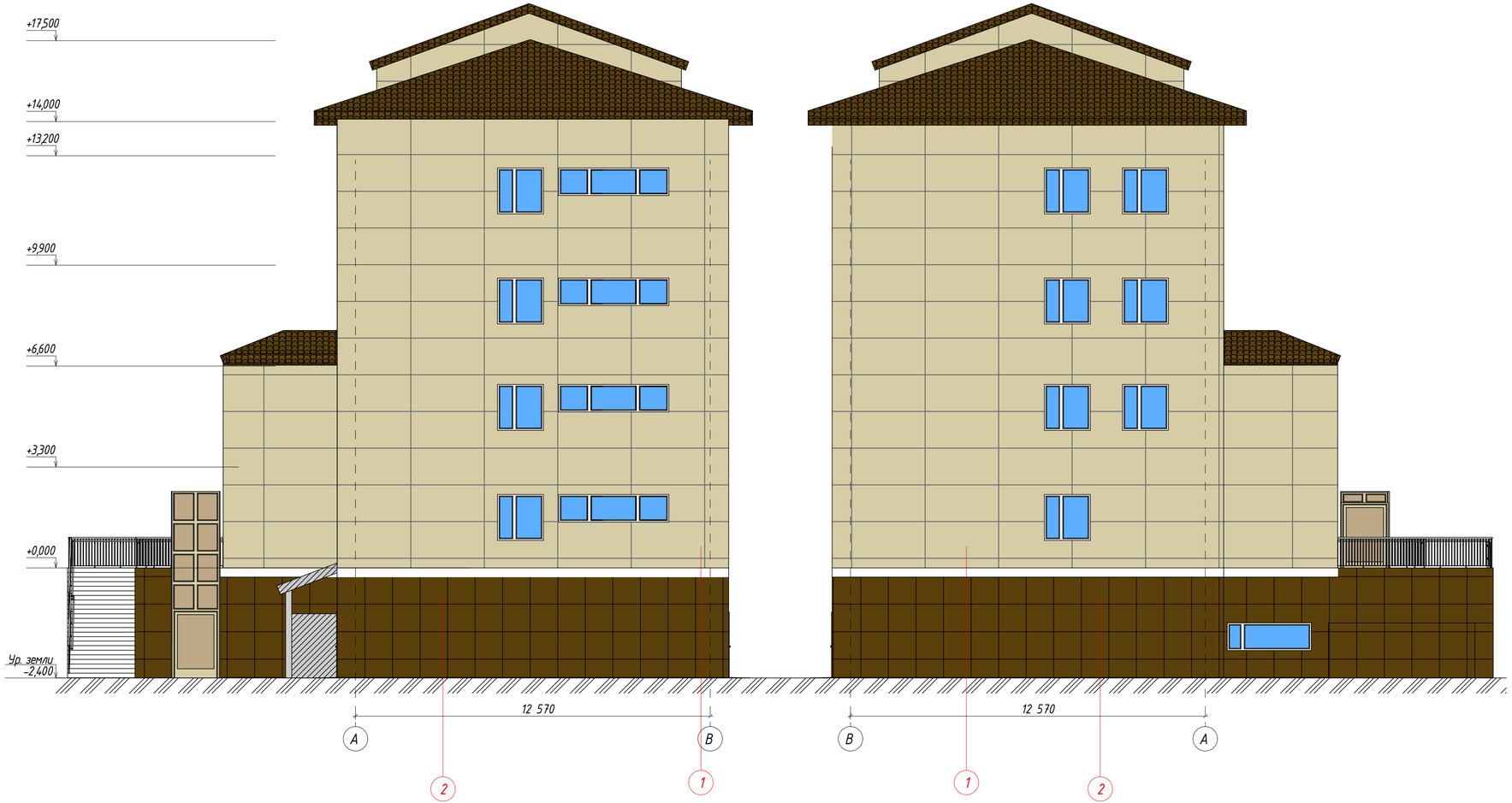

Примечание:
1. Проектом предусмотрена система вентилируемых фасадов.
2. Утеплитель наружных стен плита теплоизоляционная из минеральной ваты СТ РК 3829-2022 на синтетическом связующем П100 - 50 мм.
3. Все применяемые материалы должны иметь сертификат соответствия на территории РК, степень горючести НГ, подтвержденную протоколами испытаний, действующими на территории РК. Навесные фасадные системы с воздушным зазором, используемые застройщиком, должны быть сертифицированы на территории РК и соответствовать требованиям СП РК 5.06-19-2012.
4. Узлы крепления и примыканий даны условно (АС-23). Производитель НФсВЗ, обязан перед началом монтажных работ предоставить Заказчику альбом технических решений, с расчетами и спецификацией материалов.
5. Устройство навесного фасада выполнить в соответствии с СП РК 5.06-19-2012 "Проектирование и монтаж навесных фасадов с воздушным зазором".
6. Конструктивные решения НФсВЗ должны исключать возможность проникновения во внутренний объем системы пламени от очага пожара. Под облицовкой, по всему периметру оконных и дверных проемов фасада установить защитные козырьки-экраны из оцинкованной стали толщиной не менее 0,55 мм или из других негорючих материалов. Экраны должны располагаться перпендикулярно основной плоскости фасада, на расстоянии не менее 70 мм в сторону от соответствующего откоса проема, на всю ширину зазора между строительным основанием и облицовкой. Характеристики материалов, применяемых для обеспечения пожарной безопасности их пожарно-технические и прочностные свойства, а также расход указать в проекте НФсВЗ.
7. Согласно СП РК 5.06.19-2012 п.1.3., предусмотреть следующие антивандальные мероприятия под фиброцементные панели на первом этаже: применить усиленные профили, устанавливаемые с более частым горизонтальным шагом.

Взаим. инв.№	Подпись и дата	Инв. № подл.

062-022-АС

Республика Казахстан, город Астана, район "Сарыарка", ул. Желтоксан, 22.

Изм.	Кол. уч.	Лист	№ док.	Подп.	Дата
ГИП		Кравцова М.			05.25
Разработал		Смунева Н.			05.25
Проверил		Кравцова М.			05.25
Н.контроль		Гончарова Н.			05.25

Капитальный ремонт здания "Департамента Бюро национальной статистики Агентства по стратегическому планированию и реформам РК по городу Астана"

Стадия	Лист	Листов
РП	22	

Фасад А-В. Фасад В-А.

ТОО "Ника-К"
Гослицензия 15011304
от 15.06.2015г.

Специальный

Узел примыкания к карнизу крыши.

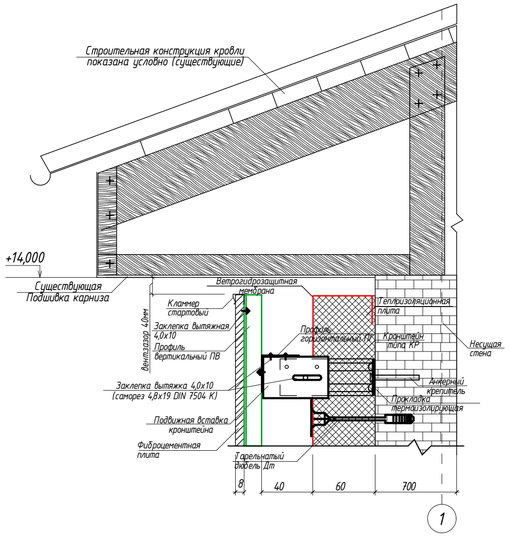

Стык вертикальных направляющих с терморазрывом

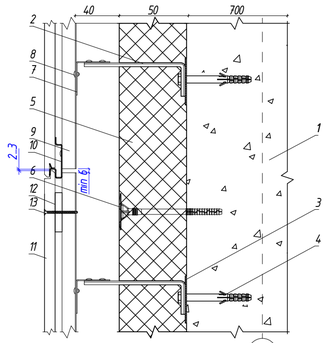

1. Основание стена из шлакоблока толщ. 700мм.
2. Кронштейн КР
3. Прокладка термоизолирующая
4. Анкер дюбель
5. Плита теплоизоляционная из минеральной ваты СТ РК 3829-2022 на синтетическом связующем П100-50мм.
6. Тарельчатый дюбель
7. Профиль Г-образный
8. Заклепка вытяжная
9. Профиль П-образный
10. Планка
11. Фиброцементная панель
12. Слесарь 5
13. Шуруп 50

Узел монтажа вертикального деформационного шва

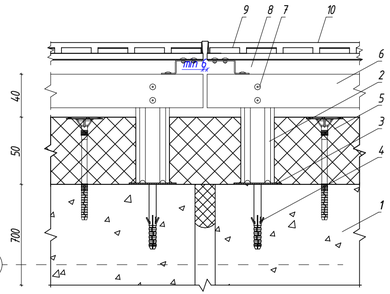

1. Основание стена из шлакоблока толщ. 700мм.
2. Кронштейн КР
3. Прокладка термоизолирующая
4. Анкер дюбель
5. Плита теплоизоляционная из минеральной ваты СТ РК 3829-2022 на синтетическом связующем П100-50мм.
6. Тарельчатый дюбель
7. Профиль Г-образный
8. Заклепка вытяжная
9. Профиль Z-образный
10. Планка
11. Фиброцементная панель

Формирование системы на внутреннем углу здания

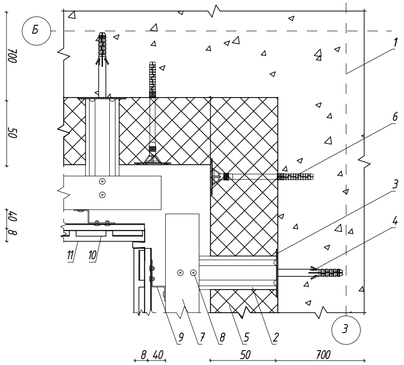

1. Основание стена из шлакоблока толщ. 700мм.
2. Кронштейн КР
3. Прокладка термоизолирующая
4. Анкер дюбель
5. Плита теплоизоляционная из минеральной ваты СТ РК 3829-2022 на синтетическом связующем П100-50мм.
6. Тарельчатый дюбель
7. Профиль Г-образный
8. Заклепка вытяжная
9. Профиль Z-образный
10. Планка
11. Фиброцементная панель

Схема крепления теплоизоляционных плит на плоскости и углам здания

Крепления теплоизоляционных плит на плоскости

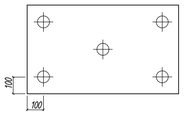

Крепления теплоизоляционной плит на углу здания

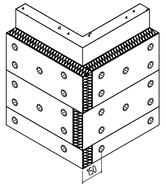

Крепления теплоизоляционных плит к стене осуществляется торельчатыми дюбелями из расчета:
– 5 шт. на одну плиту при утеплении в 1 слой.

Крепление теплоизоляционной плиты к стене. Вертикальный разрез.

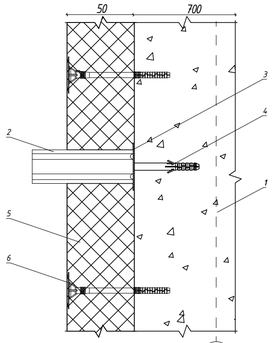

1. Основание стена из шлакоблока толщ. 700мм.
2. Кронштейн КР
3. Прокладка термоизолирующая
4. Анкер дюбель
5. Плита теплоизоляционная из минеральной ваты СТ РК 3829-2022 на синтетическом связующем П100-50мм.
6. Тарельчатый дюбель

Крепление ветрогидрозащитной паропроницаемой мембраны

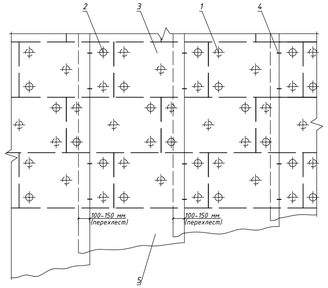

1. Тарельчатый дюбель установленный под ветрогидрозащитной паропроницаемой мембраной
2. Тарельчатый дюбель установленный поверх ветрогидрозащитной паропроницаемой мембраной
3. Плита теплоизоляционная из минеральной ваты СТ РК 3829-2022 на синтетическом связующем П100-50мм.
4. Скоба монтажная
5. Пароизоляция – мембрана Изоспан-В

Фрагмент каркаса под фиброцементные панели

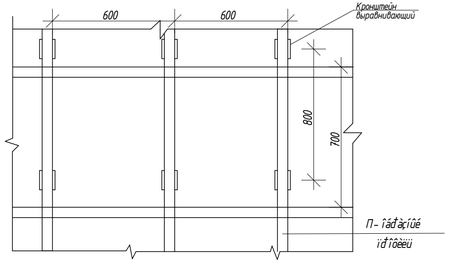

Примечание:
1. Обрамление оконных и дверных проемов служит откосная планка. На подоконник укладывается водоотлив оконный.
2. Сначала устанавливаются верхние и нижние планки, потом боковые. Они крепятся саморезами 4,2х16 со сверлом к направляющим профилям.
3. Монтаж стеновых панелей вокруг окон и дверей производить на расстояние 6-100 мм.
4. Перед установкой под облицовочного каркаса необходимо обмерить здание, проверить вертикальность и неровность стен.
5. Применить упрощенный вариант каркаса из направляющего П-образного профиля НПП-60х25.
6. Горизонтальная установка панелей направляющие крепятся вертикально с шагом 500-600мм, шаг кронштейнов по вертикали -750-800мм.
7. Направляющие профили крепятся к кронштейнам саморезами 4.8х28.
8. Между направляющими необходимо оставлять зазор 6 мм для компенсации температурных изменений длины.
9. Производить монтаж теплоизоляции необходимо до установки направляющих профилей вплотную друг к другу, без щелей. Теплоизоляция крепится к стене с помощью пластмассовых дюбелей с широкой шляпкой. Для гидроветрозащитную Пароизоляция – мембрана Изоспан-В. Она крепится пластмассовыми дюбелями с широкой шляпуой вместе с утеплителем. Между утеплителем и фиброцементными панелями необходимо обеспечить вентиляцию воздуха, зазор должен составлять не менее 40 мм.

Изм.	Кол. уч.	Лист	№ док.	Подп.	Дата	062-022-АС		
						Республика Казахстан, город Астана, район "Сарыарка", ул. Желтоксан, 22.		
ГИП	Кравцова М.				05.25	Капитальный ремонт здания "Департаментa Бюро национальной статистики Агентсва по стратегическому планированию и реформам РК по городу Астана"	Стадия	Лист	Листов
Разработал	Смунева Н.				05.25		РП	23	
Проверил	Кравцова М.				05.25	Узлы крепления фасадных панелей. (начало)	ТОО "Ника-К" Гослицензия 15011304 от 15.06.2015г.		
Н.контроль	Гончарова Н.				05.25				

Специальный

Взаим. инв.№ | Подпись и дата | Инв. № подл.

Формирование системы на внешнем углу здания

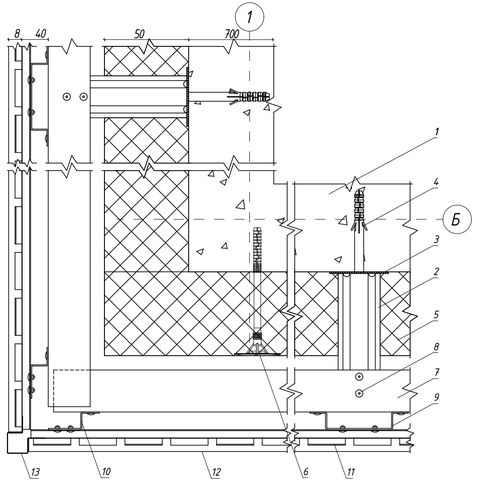

1. Основание стена из шлакаблока толщ. 700мм.
2. Кронштейн КР
3. Прокладка термоизолирующая
4. Анкер дюбель
5. Плита теплоизоляционная из минеральной ваты СТ РК 3829-2022 на синтетическом связующем П100-50мм.
6. Тарельчатый дюбель
7. Профиль Г-образный
8. Заклепка вытяжная
9. Профиль П-образный
10. Профиль Z-образный
11. Планка
12. Фиброцементная панель
13. Декоративная планка внешнего угла

Примыкание системы к цоколю

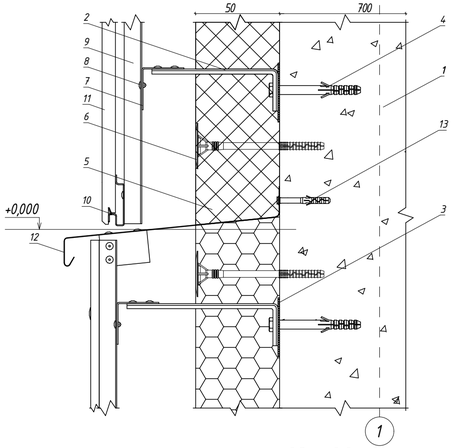

1. Основание стена из шлакаблока толщ. 700мм.
2. Кронштейн КР
3. Прокладка термоизолирующая
4. Анкер дюбель
5. Плита теплоизоляционная из минеральной ваты СТ РК 3829-2022 на синтетическом связующем П100-50мм.
6. Тарельчатый дюбель
7. Профиль Г-образный
8. Заклепка вытяжная
9. Профиль П-образный
10. Планка
12. Сталь тонколистовая оцинкованная окрашенная
13. Дюбель гвоздь

Примыкание системы к верхнему откосу оконного проема

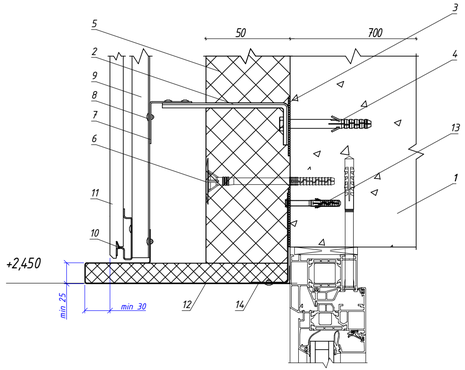

1. Основание стена из шлакаблока толщ. 700мм.
2. Кронштейн КР
3. Прокладка термоизолирующая
4. Анкер дюбель
5. Плита теплоизоляционная из минеральной ваты СТ РК 3829-2022 на синтетическом связующем П100-50мм.
6. Тарельчатый дюбель
7. Профиль Г-образный
8. Заклепка вытяжная
9. Профиль П-образный
10. Планка
11. Фиброцементная панель
12. Сталь тонколистовая оцинкованная окрашенная
13. Дюбель гвоздь
14. Кронштейн обонный

Примыкание системы к боковому откосу оконного проема

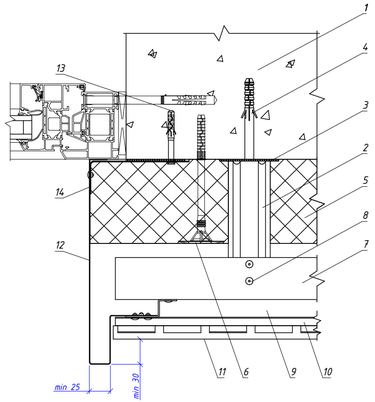

1. Основание стена из шлакаблока толщ. 700мм.
2. Кронштейн КР
3. Прокладка термоизолирующая
4. Анкер дюбель
5. Плита теплоизоляционная из минеральной ваты СТ РК 3829-2022 на синтетическом связующем П100-50мм.
6. Тарельчатый дюбель
7. Профиль Г-образный
8. Заклепка вытяжная
9. Профиль Z-образный
10. Планка
11. Фиброцементная панель
12. Сталь тонколистовая оцинкованная окрашенная
13. Дюбель гвоздь
14. Кронштейн обонный

Примыкание системы к нижнему откосу оконного проема

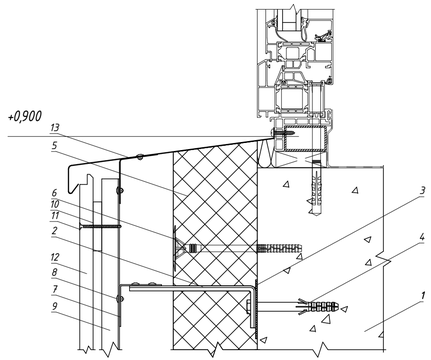

1. Основание стена из шлакаблока толщ. 700мм.
2. Кронштейн КР
3. Прокладка термоизолирующая
4. Анкер дюбель
5. Плита теплоизоляционная из минеральной ваты СТ РК 3829-2022 на синтетическом связующем П100-50мм.
6. Тарельчатый дюбель
7. Профиль Г-образный
8. Заклепка вытяжная
9. Профиль П-образный
10. Спейсер 5
11. Шуруп 50
11. Фиброцементная панель
13. Сталь тонколистовая оцинкованная окрашенная

Спецификация расхода крепежных материалов.

Поз.	Обозначение	Наименование	Кол.	Масса едкг	Прим.
1	222-529-0501	Профиль направляющий Г-образный из оцинкованной стали КПГ размерами 40мм х 40мм	4200		шт.
2	261-107-0234	Кронштейн для навесных фасадов	4220		шт.
3	261-107-0989	Анкерный болт М10х12х85	4220		шт.
4	217-109-0106	Торельчатый дюбель	5635		шт.

Изм.	Кол. уч.	Лист	№ док.	Подп.	Дата
ГИП		Кравцова М.			05.25
Разработал		Смунева Н.			05.25
Проверил		Кравцова М.			05.25
Н.контроль		Гончарова Н.			05.25

062-022-АС

Республика Казахстан, город Астана, район "Сарыарка", ул. Желтоксан, 22.

Капитальный ремонт здания "Департамента Бюро национальной статистики Агентсва по стратегическому планированию и реформам РК по городу Астана"

Стадия	Лист	Листов
РП	23.1	

Узлы крепления фасадных панелей. (окончание)

ТОО "Ника-К"
Гослицензия 15011304
от 15.06.2015г.

НикА-К

Специальный

Взаим. инв.№

Подпись и дата

Инв. № подл.

Ведомость заполнения проемов.

Поз.	Обозначение	Наименование	Эскиз	Кол-во	Конструкция, Материалы.	Примечание
Оконные блоки из ПВХ с двухкамерным стеклопакетом						
ОК-1	ГОСТ 30674-99 "БЛОКИ ОКОННЫЕ ИЗ ПОЛИВИНИЛХЛОРИДНЫХ ПРОФИЛЕЙ" Код: 223-102-0209	ОП В1 1550(h)х1450 ($4М_1$-8-$4М_1$-8-И4)	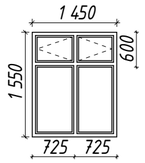	148шт. (332,63 $м^2$)	Оконные блоки выполнить из 2-х камерного ПВХ профиля с двухкамерным стеклопакетом из обыкновенного стекла, с межстекольным расстоянием 8мм и толщиной стекла (по ГОСТ 111-2001) - 4мм.	Подоконная доска из ПВХ 0,5х1,45 м. ГОСТ 23166-2021 (код:223-501-0108)- 148 шт. Отлив подоконный из цинкованной стали 0,2х1,45 м. (Код:261-107-0605)- 148 шт. Сетка антимоскитная 0,87 $м^2$- 296 шт. (Код:223-503-0401)
ОК-2	ГОСТ 30674-99 "БЛОКИ ОКОННЫЕ ИЗ ПОЛИВИНИЛХЛОРИДНЫХ ПРОФИЛЕЙ" Код: 223-102-0209	ОП В1 540(h)х1400 ($4М_1$-8-$4М_1$-8-И4)	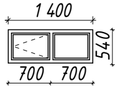	12шт. (9,07$м^2$)	Оконные блоки выполнить из 2-х камерного ПВХ профиля с двухкамерным стеклопакетом из обыкновенного стекла, с межстекольным расстоянием 8мм и толщиной стекла (по ГОСТ 111-2001) - 4мм.	Подоконная доска из ПВХ 0,5х1,40 м. ГОСТ 23166-2021 (код:223-501-0108)- 12 шт. Отлив подоконный из цинкованной стали 0,2х1,40 м. (Код:261-107-0605)- 12 шт. Сетка антимоскитная 0,38 $м^2$- 12 шт. (Код:223-503-0401)
ОК-3	ГОСТ 30674-99 "БЛОКИ ОКОННЫЕ ИЗ ПОЛИВИНИЛХЛОРИДНЫХ ПРОФИЛЕЙ" Код: 223-102-0209	ОП В1 540(h)х4400 ($4М_1$-8-$4М_1$-8-И4)	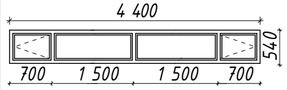	4шт. (9,5$м^2$)	Оконные блоки выполнить из 2-х камерного ПВХ профиля с двухкамерным стеклопакетом из обыкновенного стекла, с межстекольным расстоянием 8мм и толщиной стекла (по ГОСТ 111-2001) - 4мм.	Подоконная доска из ПВХ 0,5х4,40 м. ГОСТ 23166-2021 (код:223-501-0108)- 4 шт. Отлив подоконный из цинкованной стали 0,2х4,40 м. (Код:261-107-0605)- 4 шт. Сетка антимоскитная 0,38 $м^2$- 8 шт. (Код:223-503-0401)
ОК-4	ГОСТ 30674-99 "БЛОКИ ОКОННЫЕ ИЗ ПОЛИВИНИЛХЛОРИДНЫХ ПРОФИЛЕЙ" Код: 223-102-0209	ОП В1 750(h)х880 ($4М_1$-8-$4М_1$-8-И4)		15шт. (9,9$м^2$)	Оконные блоки выполнить из 2-х камерного ПВХ профиля с двухкамерным стеклопакетом из обыкновенного стекла, с межстекольным расстоянием 8мм и толщиной стекла (по ГОСТ 111-2001) - 4мм.	Подоконная доска из ПВХ 0,5х0,88 м. ГОСТ 23166-2021 (код:223-501-0108)- 15 шт. Отлив подоконный из цинкованной стали 0,2х0,88 м. (Код:261-107-0605)- 148 шт. Сетка антимоскитная 0,66 $м^2$- 15 шт. (Код:223-503-0401)
ОК-5	ГОСТ 30674-99 "БЛОКИ ОКОННЫЕ ИЗ ПОЛИВИНИЛХЛОРИДНЫХ ПРОФИЛЕЙ" Код: 223-102-0209	ОП В1 2200(h)х2150 ($4М_1$-8-$4М_1$-8-И4)	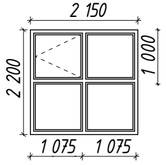	12шт. (56,76$м^2$)	Оконные блоки выполнить из 2-х камерного ПВХ профиля с двухкамерным стеклопакетом из обыкновенного стекла, с межстекольным расстоянием 8мм и толщиной стекла (по ГОСТ 111-2001) - 4мм.	Подоконная доска из ПВХ 0,5х2,15 м. ГОСТ 23166-2021 (код:223-501-0108)- 12 шт. Отлив подоконный из цинкованной стали 0,2х2,15 м. (Код:261-107-0605)- 12 шт. Сетка антимоскитная 1,08 $м^2$- 12 шт. (Код:223-503-0401)
ОК-3	ГОСТ 30674-99 "БЛОКИ ОКОННЫЕ ИЗ ПОЛИВИНИЛХЛОРИДНЫХ ПРОФИЛЕЙ" Код: 223-102-0209	ОП В1 540(h)х4400 ($4М_1$-8-$4М_1$-8-И4)	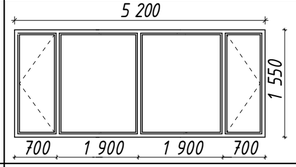	1шт. (8,06$м^2$)	Оконные блоки выполнить из 2-х камерного ПВХ профиля с двухкамерным стеклопакетом из обыкновенного стекла, с межстекольным расстоянием 8мм и толщиной стекла (по ГОСТ 111-2001) - 4мм.	Подоконная доска из ПВХ 0,5х5,20 м. ГОСТ 23166-2021 (код:223-501-0108)- 1 шт. Отлив подоконный из цинкованной стали 0,2х5,20 м. (Код:261-107-0605)- 1 шт. Сетка антимоскитная 1,09 $м^2$- 2 шт. (Код:223-503-0401)
В-1	ГОСТ 30674-99 "БЛОКИ ОКОННЫЕ ИЗ ПОЛИВИНИЛХЛОРИДНЫХ ПРОФИЛЕЙ" Код: 223-102-0209	ОПВ 1550(h)-1450(2) ДП О 2240-700 ($4М_1$-8-$4М_1$-8-И4)	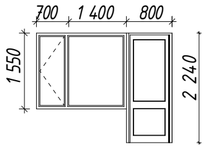	2шт. (10,1$м^2$)	Оконные блоки выполнить из 2-х камерного ПВХ профиля с двухкамерным стеклопакетом из обыкновенного стекла, с межстекольным расстоянием 8мм и толщиной стекла (по ГОСТ 111-2001) - 4мм.	Подоконная доска из ПВХ 0,5х2,1 м. ГОСТ 23166-2021 (код:223-501-0108)- 2 шт. Отлив подоконный из цинкованной стали 0,2х2,1 м. (Код:261-107-0605)- 2 шт. Сетка антимоскитная 1,09 $м^2$- 2 шт. (Код:223-503-0401)

Поз.	Обозначение	Наименование	Эскиз	Кол-во	Примечание
Д-1	ГОСТ 30970-2023 "БЛОКИ ДВЕРНЫЕ ИЗ ПОЛИВИНИЛХЛОРИДНЫХ ПРОФИЛЕЙ" Код: 223-203-0504	ДБВ Км Дв Пр Бпр. Р2,1-1,4м.		10 шт. (29,4$м^2$)	Дверной блок из ПВХ профилей толщиной 55мм. наружные. Заполнение вверха из двойного стеклопакета. низ из сэндвич панели толщ. 32мм. Дверь с доводчиком, с задержкой автоматического закрывания не менее 5 сек., с противоударной полосой на h=300мм. (223-502-0102) Ручка + замок - 10 шт.
Д-2	ГОСТ 6629-88 "ДВЕРИ ДЕРЕВЯННЫЕ ВНУТРЕННИЕ ДЛЯ ЖИЛЫХ И ОБЩЕСТВЕННЫХ ЗДАНИЙ" Код: 223-201-0402	ДДВ Г Оп Пр Бпр. Р2,1-0,9м.	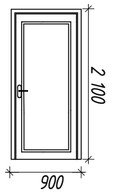	54шт. (102,1$м^2$)	Дверной блок деревянный, межкомнатный однопольный распашной, глухой, без порога. Петля карточная, универсальная, без врезки, 100х75х2.5ммх 2ВВ - 108 шт. (Код:223-201-0401) Ручка фалевая на круглой накладке + замок- 54 шт. Наличники для дверей - 275,4 м.п.(Код:223-503-0104)
Д-3	ГОСТ 31173-2003 "БЛОКИ ДВЕРНЫЕ" Код: 223-207-0101	ДМВ Г Дв Пр Бпр. Р2,1-1,0м.	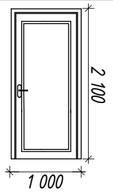	15шт. (31,5$м^2$)	Дверной блок стальной однопольный,с замкнутой коробкой.
Д-4	ГОСТ 6629-88 "ДВЕРИ ДЕРЕВЯННЫЕ ВНУТРЕННИЕ ДЛЯ ЖИЛЫХ И ОБЩЕСТВЕННЫХ ЗДАНИЙ" Код: 223-201-0402	ДДВ Г Оп Пр Бпр. Р2,1-1,4м.	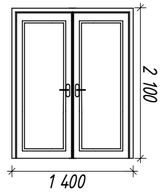	2шт. (2,94$м^2$)	Дверной блок деревянный, межкомнатный однопольный распашной, глухой, без порога. Петля карточная, универсальная, без врезки, 100х75х2.5ммх 2ВВ - 8 шт. (Код:223-201-0401) Ручка фалевая на круглой накладке + замок - 2 шт. Наличник для дверей - 11,2 м.п.(Код:223-503-0104)

Примечание:
1. В местах установки дверей, в качестве уплотнителя применить вспенивающиеся растворы для заделки стыка между стеной и дверным блоком.
2. Размеры дверей уточняются фирмой - изготовителем до монтажа.
3. Открывание дверей выполнить в сторону выхода.
4. Для дверей предусмотреть приспособления для самозакрывания и уплотнения в притворах. Притворы уплотнить-самоклеющейся лентой из вспененного каучука шириной 3х15 10м ST(СТ РК 3364-2019).
5. Ремонт штукатурки оконных откосов - 431,33 $м^2$.
(Смеси сухие шпаклевочные клеевые М50 $П_к$3 СТ РК 1168-2006 Код: 232-503-0103).
Акриловой окраской за 2 раза (все оконные откосы) - 431,33 $м^2$. (Код: 236-202-0402)

6. Сплошное выравнивание дверных откосов сухой растворной смесью толщиной до 10 мм. (СТ РК EN 13279-1-2012 код:232-503-0103) с последующей окраской поливинилацетатными водоэмульсионными составами (светлых тонов) (СТ РК ГОСТ Р 52020-2007 код:236-202-0301) - 208,32 $м^2$.

Изм.	Кол. уч.	Лист	№ док.	Подп.	Дата	062-022-АС			
						Республика Казахстан, город Астана, район "Сарыарка", ул. Желтоксан, 22.			
ГИП		Кравцова М.			05.25	Капитальный ремонт здания "Департамента Бюро национальной статистики Агентсва по стратегическому планированию и реформам РК по городу Астана"	Стадия	Лист	Листов
Разработал		Смунева Н.			05.25		РП	24	
Проверил		Кравцова М.			05.25	Ведомость заполнения проемов.	ТОО "Ника-К" Гос.лицензия 15011304 от 15.06.2015г. НикА-К		
Н.контроль		Гончарова Н.			05.25				

Специальный

Взаим. инв.№ | Подпись и дата | Инв. № подл.

Фрагмент плана 1-го этажа по оси "Г".

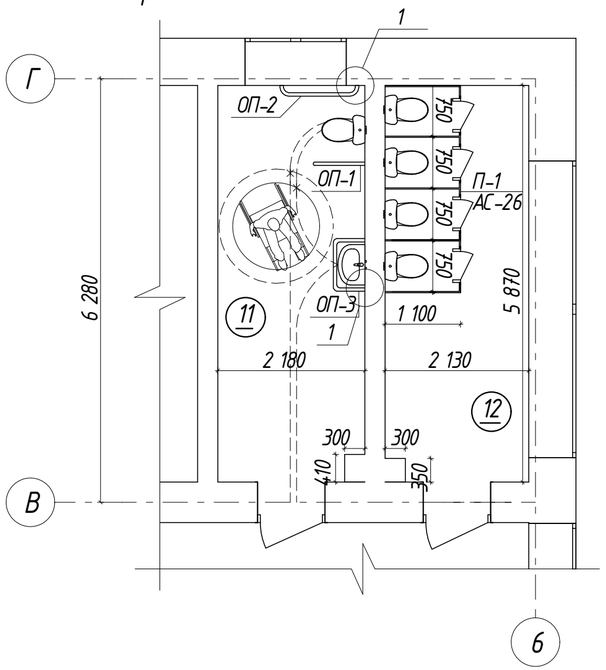

ОП-1

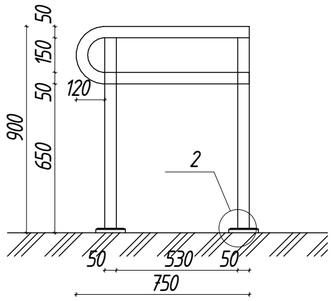

ОП-2

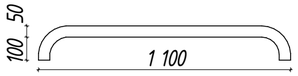

ОП-3

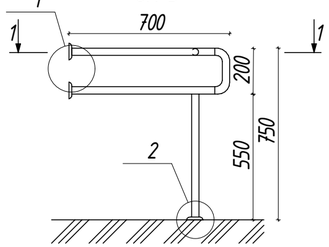

1-1

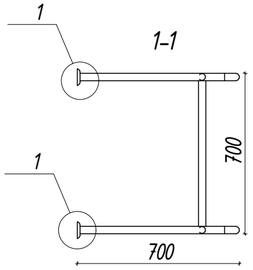

Спецификация расхода материалов.

Поз.	Обозначение	Наименование	Кол.	Масса ед.кг	Прим.
		ОП-1		51,31	
1	ГОСТ 9941-81 241-109-0334	Откидной настенный, L=1,7 м, толщина металла 3,0 мм., d48 мм.	1 шт.	5,56	
2	ГОСТ 9941-81 241-109-0334	Стойка, L=0,9 м, толщина металла 3,0 мм., d48 мм.	2 шт.	6,66	
3	ГОСТ 33259-2015 241-116-0212	Фланец плоский приварной PN 10, ф150	3 шт.	20,91	
4	217-103-0207	Анкер химический HVU2 M12X110	6 шт.	18,18	
		ОП-2		18,1	
1	ГОСТ 9941-81 241-109-0334	Прямой настенный, l=1,2 м., толщина металла 3,0 мм., d48 мм.	1 шт.	3,92	
2	ГОСТ 33259-2015 241-116-0212	Фланец плоский приварной PN 10, ф150	2 шт.	13,94	
3	217-103-0207	Анкер химический HVU2 M12X110	4 шт.	0,24	
		ОП-3		58,6	
1	ГОСТ 9941-81 241-109-0334	Вокруг раковины, l=3,2м. ,толщина металла 3,0мм., крепление стена пол, d48мм.	1 шт.	8,64	
2	ГОСТ 9941-81 241-109-0334	Стойка, L=0,9 м, толщина металла 3,0мм., d48мм.	2 шт.	6,66	
3	ГОСТ 33259-2015 241-116-0212	Фланец плоский приварной PN 10, ф150	6 шт.	42,82	
4	217-103-0207	Анкер химический HVU2 M12X110	8 шт.	0,48	
		Расход материалов на тактильную адаптацию санузла для маломобильных групп населения			
		Табличка тактильная "Вход в помещение"	1 шт.		200x200
		Табличка тактильная "Выход из помещение"	1 шт.		200x200
		Табличка тактильная "Санузел для МГН"	1 шт.		200x200
		Световые маяки	2 шт.		

Тактильная адаптация санузла для МГН.

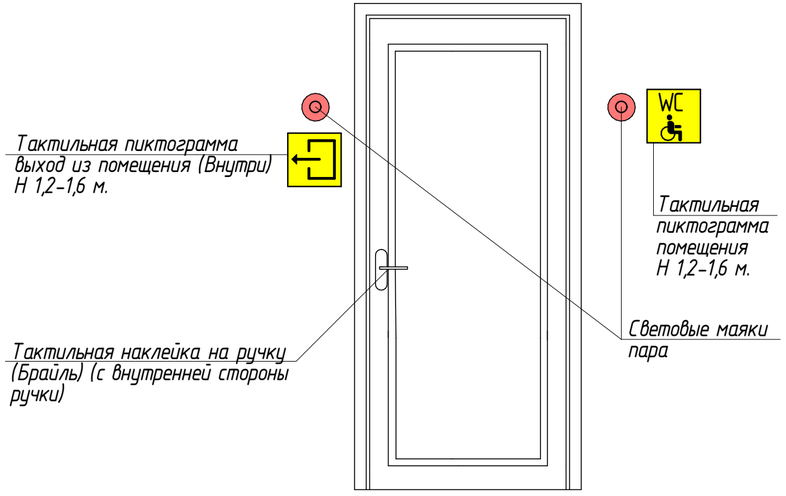

Общая схема:
Поручень закрепляется на двух фланцах с помощью четырёх химических анкеров М10 (по два на каждый фланец). Расстояние между фланцами (пролёт): 600 мм. Фланцы крепятся к стене, к полу, поручень приваривается или вставляется с фиксацией в гнезда фланцев.

Этапы монтажа:

1. Разметка:
·На стене (полу) отмерить точки крепления поручня с учётом высоты от пола (750 мм до оси поручня согласно СН РК 2.03-30-2017). Расстояние между центрами фланцев — 600 мм по горизонтали.
2. Сверление отверстий:
·В местах установки фланцев просверлить отверстия Ø12 мм, глубиной не менее 100 мм.
·В каждое крепление предусмотрено 2 анкера М10 — расположение отверстий строго по шаблону фланца.
3. Установка химических анкеров:
·Отверстия очистить от пыли.
·В каждый подготовленный канал ввести химический состав (двухкомпонентный).
·В состав вставить резьбовую шпильку М10 из нержавеющей стали, с прокручиванием.
Время полимеризации анкера — от 30 до 90 минут.
4. Монтаж фланца:
·После затвердевания состава на шпильки надеть фланцы Ø100 мм.
·Между фланцем и стеной уложить резиновая или силиконовая прокладку (для герметичности и защиты покрытия стен и пола).
·Фланец притянуть гайками М10 с шайбами.
·Швы загерметизировать санитарным герметиком по периметру.
5. Монтаж поручня:
·Поручень Ø32×3 мм подгоняется по длине (600 мм между центрами фланцев + допуски).
·Вариант крепления: труба приваривается к фланцам, после чего конструкция устанавливается в сборе.
6. Завершающая отделка:
·Устанавливаются декоративные заглушки Ø32 мм на торцы поручня.
·Проверяется жёсткость монтажа, зазор между поручнем и стеной, соответствии нормативам.
·Проводится пробная нагрузка (усилие 1.3 кН - эквивалент 130 кг).

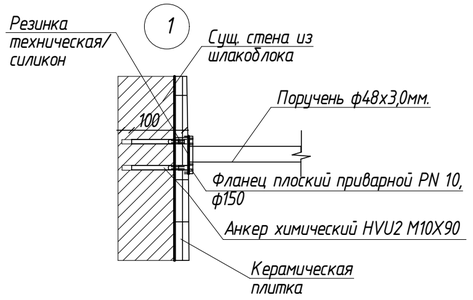

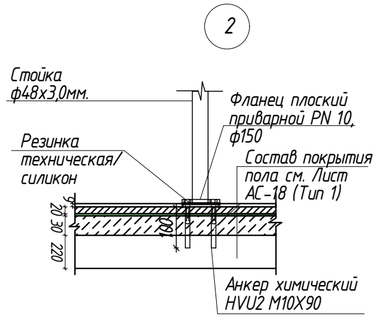

Изм.	Кол. уч.	Лист	№ док.	Подп.	Дата
ГИП	Кравцова М.				05.25
Разработал	Смунева Н.				05.25
Проверил	Кравцова М.				05.25
Н.контроль	Гончарова Н.				05.25

062-022-АС

Республика Казахстан, город Астана, район "Сарыарка", ул. Желтоксан, 22.

Капитальный ремонт здания "Департамента Бюро национальной статистики Агентсва по стратегическому планированию и реформам РК по городу Астана"

Стадия	Лист	Листов
РП	25	

Фрагмент плана 1-го этажа по оси "Г".

ТОО "Ника-К" Гос.лицензия 15011304 от 15.06.2015г.

НикА-К

Специальный

Взаим. инв.№ | Подпись и дата | Инв. № подл.

Спецификация элементов сантехнических перегородок.

Поз.	Обозначение	Наименование	Ед.изм.	Кол-во	Примечание
		Сантехнические перегородки П-1	шт.	7	
1	ГОСТ 22233-2018	Профиль стартовый PDP-1901 L=1200мм.	шт.	2	
2	ГОСТ 22233-2018	Профиль стартовый PDP-1901 L=1000мм.	шт.	10	
3	ГОСТ 22233-2018	Профиль стартовый PDP-1901 L=125мм.	шт.	2	
4	ГОСТ 22233-2018	Профиль стартовый PDP-1901 L=250мм.	шт.	3	
5	ГОСТ 22233-2018	Профиль стартовый PDP-1901 L=1050мм.	шт.	6	
6	ГОСТ 22233-2018	Профиль стартовый PDP-1901 L=3000мм.	шт.	1	
7	ГОСТ 22233-2018	Профиль угловой PDP-1904 L=1200мм.	шт.	2	
8	ГОСТ 22233-2018	Профиль дверной PDP-1902 L=1000мм.	шт.	8	
9	ГОСТ 22233-2018	Профиль окантовочный PDP-1902 L=1200мм.	шт.	8	
10	ГОСТ 22233-2018	Профиль окантовочный PDP-1902 L=500мм.	шт.	8	
11	СТ РК ГОСТ Р 52078-2008	Панель ЛДСП толщ. 16мм. h1,2x1,0	шт.	2	
12	СТ РК ГОСТ Р 52078-2008	Панель ЛДСП толщ. 16мм. h1,05x1,0	шт.	3	
13	СТ РК ГОСТ Р 52078-2008	Панель ЛДСП толщ. 16мм. дверь h1,0x0,5	шт.	4	
14	СТ РК ГОСТ Р 52078-2008	Панель ЛДСП толщ. 16мм. h1,2x0,125	шт.	2	
15	СТ РК ГОСТ Р 52078-2008	Панель ЛДСП толщ. 16мм. h1,2x0,25	шт.	3	
16		Петля KDS-252	шт.	8	
17		Ручка пластиковая ST-Cablne (с замком)	шт.	4	
18		Саморез jp81 - 3,5x16 (шаг 400мм.)	кг.	1,2	
19		Анкер ф10x150 (шаг 500мм.)	шт.	21	

Ведомость деталей.

Поз.	Эскиз	Поз.	Эскиз
1	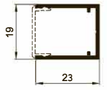	8	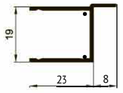
7	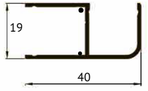	9	

Примечание:

1. Данный Лист АС-15 смотреть совместно с Лист АС-3,4,5,6.
2. Алюминиевые профили изготовляются из сплавов АД31Т1 по ГОСТ 22233-2018.
3. Крепежные элементы и комплектующие изготовлены из нержавеющего материала.

Вид 1
П-1

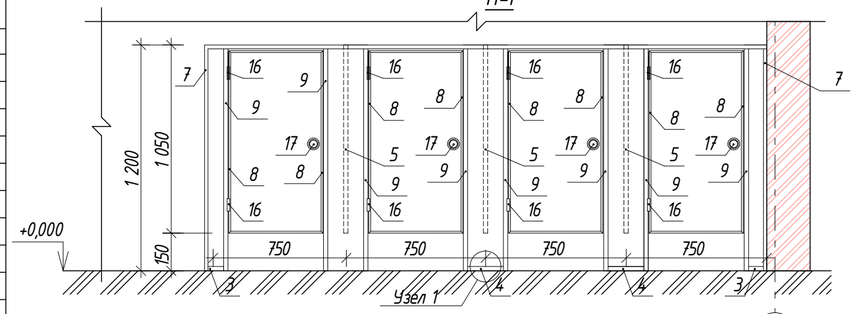

Вид А
П-1

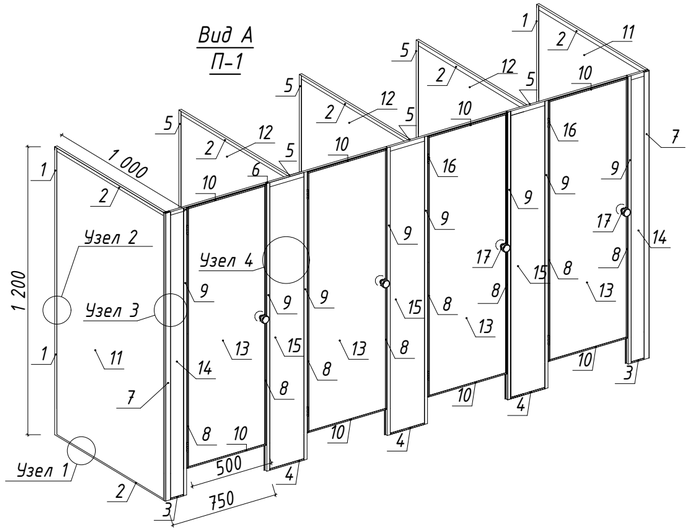

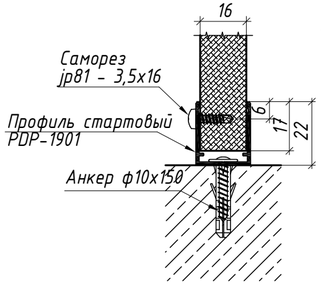

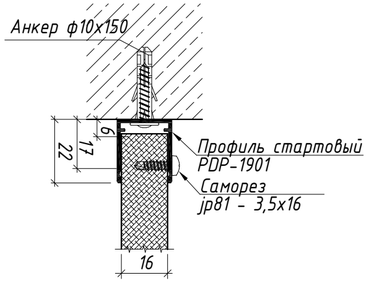

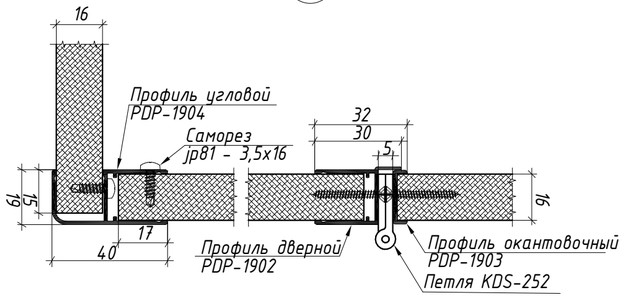

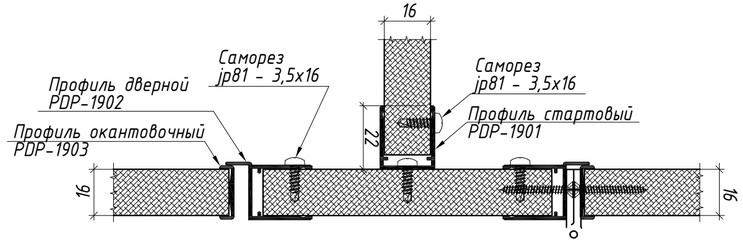

Изм.	Кол. уч.	Лист	№ док.	Подп.	Дата
ГИП		Кравцова М.			05.25
Разработал		Смунева Н.			05.25
Проверил		Кравцова М.			05.25
Н.контроль		Гончарова Н.			05.25

062-022-АС

Республика Казахстан, город Астана, район "Сарыарка", ул. Желтоксан, 22.

Капитальный ремонт здания "Департамента Бюро национальной статистики Агентства по стратегическому планированию и реформам РК по городу Астана"

Узлы устройства сантехнических перегородок.

Стадия	Лист	Листов
РП	26	

ТОО "Ника-К"
Гос.лицензия 15011304 от 15.06.2015г.

Специальный

Взаим. инв.№ | Подпись и дата | Инв. № подл.

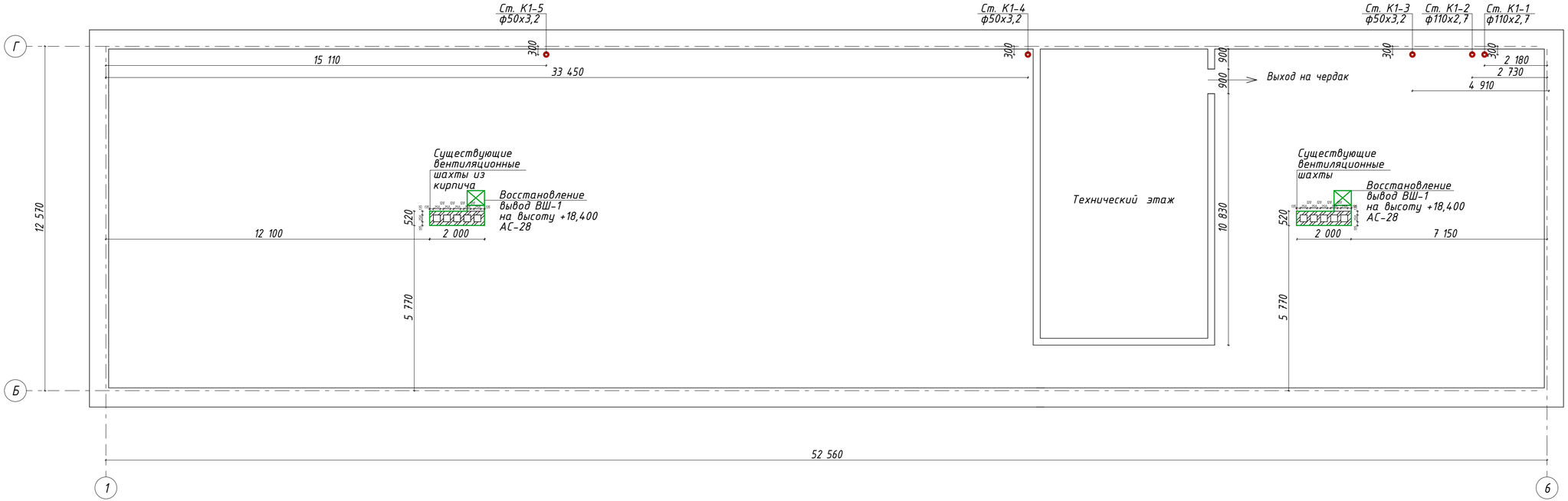

Изм.	Кол. уч.	Лист	№ док.	Подп.	Дата
ГИП		Кравцова М.			05.25
Разработал		Смунева Н.			05.25
Проверил		Кравцова М.			05.25
Н.контроль		Гончарова Н.			05.25

062-022-АС

Республика Казахстан, город Астана, район "Сарыарка", ул. Желтоксан, 22.

Капитальный ремонт здания "Департамента Бюро национальной статистики Агентсва по стратегическому планированию и реформам РК по городу Астана"

Стадия	Лист	Листов
РП	27	

План чердака.

ТОО "Ника-К"
Гослицензия 15011304
от 15.06.2015г.

НИКА-К

Специальный

Взаим. инв.№

Подпись и дата

Инв. № подл.

Спецификация на зонты вентиляционных каналов.

Поз, марка	Обозначение	Наименование	Кол.	Масса, ед. кг.	Примечание
		ВШ-1	2	301,69	603,38кг.
1		63х4 ГОСТ 8509-93 / ВСт3КП2 ГОСТ 535-79 l= 2000мм.	3	7,8	214-201-0102-0012 23,4 кг.
2		63х4 ГОСТ 8509-93 / ВСт3КП2 ГОСТ 535-79 l= 1000мм.	6	3,9	214-201-0102-0012 23,4 кг.
3		63х4 ГОСТ 8509-93 / ВСт3КП2 ГОСТ 535-79 l= 520мм.	5	2,03	214-201-0102-0012 10,15 кг.
4		63х4 ГОСТ 8509-93 / ВСт3КП2 ГОСТ 535-79 l= 800мм.	2	3,12	214-201-0102-0012 6,24 кг.
5		63х4 ГОСТ 8509-93 / ВСт3КП2 ГОСТ 535-79 l= 4870мм.	4	18,99	214-201-0102-0012 75,96 кг.
6	Труба	50х3 ГОСТ 8639-82 / В10 ГОСТ 13663-86 l= 4870мм.	2	20,97	214-205-0102-0047 41,94 кг.
7	Труба	50х3 ГОСТ 8639-82 / В10 ГОСТ 13663-86 l= 400мм.	20	1,72	214-205-0102-0047 34,4 кг.
8	Труба	50х3 ГОСТ 8639-82 / В10 ГОСТ 13663-86 l= 1000мм.	20	4,31	214-205-0102-0047 86,2 кг.
9	ГОСТ 14918-2020	Оцинкованная кровельная сталь тощ. 0,7 мм. (по обе стороны утеплителя)	32,28	$м^2$	214-105-0102-0005
10	СТ РК 3829-2022	Плита теплоизоляционная из базальтовой минеральной ваты на синтетическом связующем Y=125кг/$м^3$ δ=50мм. (обернуть)	1,61	$м^3$	234-101-0205
11	ГОСТ 10354-82	Мембрана ветрозащитная паропроницаемая из полипропиленового нетканого полотна, удельным весом 120 г/м2	15,35	$м^2$	235-104-0401
	серия 5.904-51	Зонт ЗП.00.000-06 500х900 мм.	1	шт.	
	ГОСТ 14918-2020	ОЦ-Б-ПН-О-1,0Х1000 ГОСТ19904-74 ОН-Кр-1 ГОСТ 14918-2020	2,66	$м^2$	214-104-0101-0009 См. узел прохода через кровлю
		Уплотнитель для металлочерепицы	1,0	м.п.	224-206-0103

ВШ-1.

Оцинкованная кровельная сталь тощ. 0,7 мм.
Мембрана ветрозащитная паропроницаемая из полипропиленового нетканого полотна, удельным весом 120 г/м2
Плита теплоизоляционная из базальтовой минеральной ваты на синтетическом связующем Y=125кг/$м^3$ δ=50мм.
Мембрана ветрозащитная паропроницаемая из полипропиленового нетканого полотна, удельным весом 120 г/м2
Оцинкованная кровельная сталь тощ. 0,7 мм.

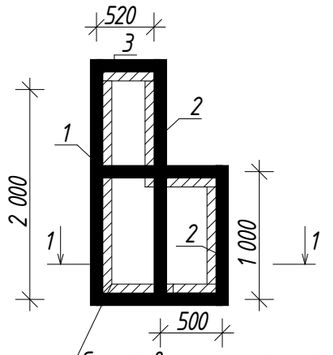

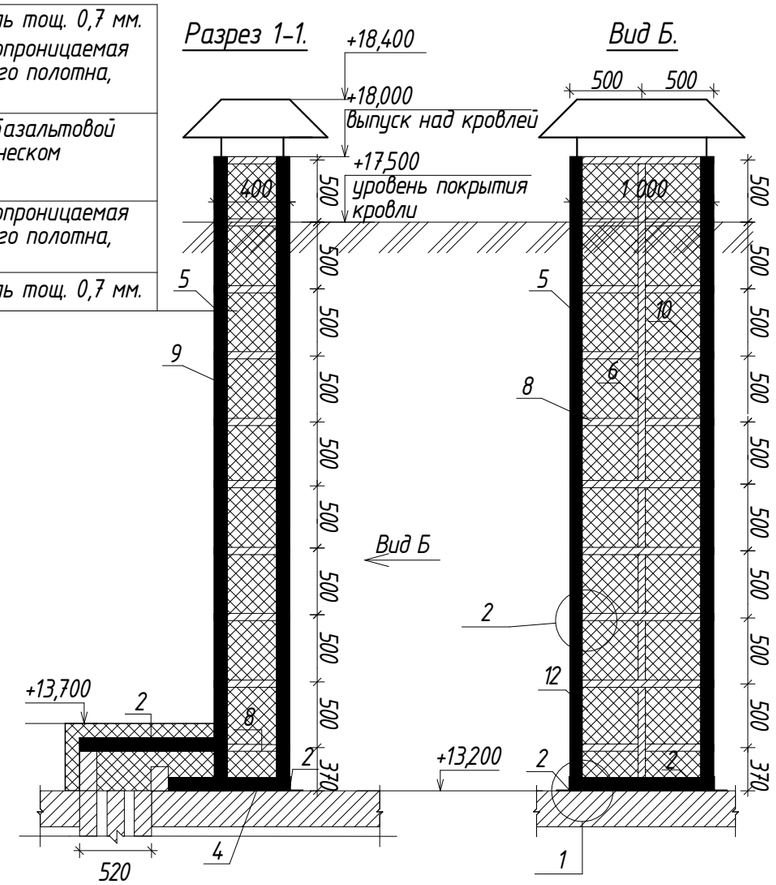

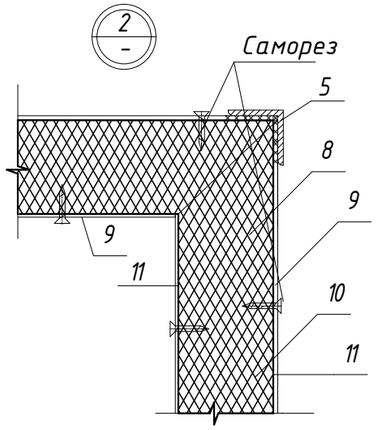

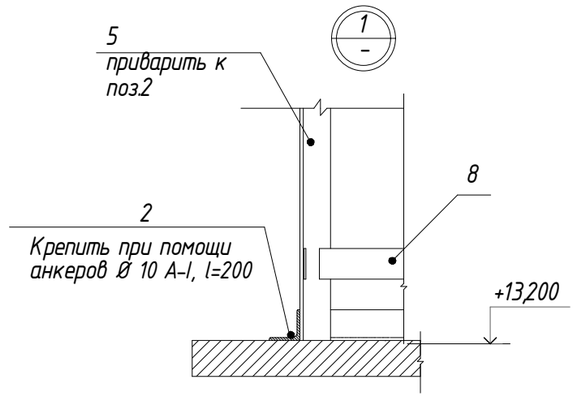

Деталь прохода вент. шахты через кровлю

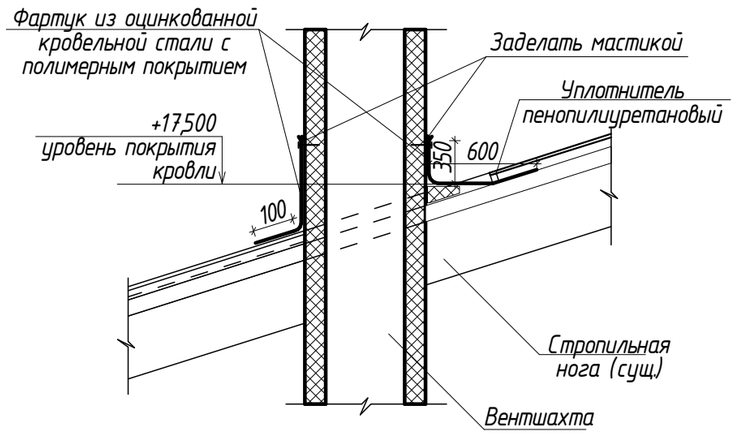

Примечание:

1. Угол крепить поз. 1 к кирпичной кладке при помощи анкеров Ø 10 А-I, l=200.
2. Сварку элементов производить по ГОСТ 5264-80* электродами Э42 по ГОСТ 9467-75*. Высоту сварных швов принимать по наименьшей толщине свариваемых элементов.
3. Все стальные элементы окрасить эмалью ПФ-115 (ГОСТ 6465-76*) по грунтовке ГФ-21 (ГОСТ 25129-82) за 2 раза.

Изм.	Кол. уч.	Лист	№ док.	Подп.	Дата
ГИП		Кравцова М.			05.25
Разработал		Смунева Н.			05.25
Проверил		Кравцова М.			05.25
Н.контроль		Гончарова Н.			05.25

062-022-АС

Республика Казахстан, город Астана, район "Сарыарка", ул. Желтоксан, 22.

Капитальный ремонт здания "Департамента Бюро национальной статистики Агентсва по стратегическому планированию и реформам РК по городу Астана"

Стадия	Лист	Листов
РП	28	

Восстановление ВШ-1.

ТОО "Ника-К" Гослицензия 15011304 от 15.06.2015г.

Взаим. инв.№ | Подпись и дата | Инв. № подл.

Формат А3

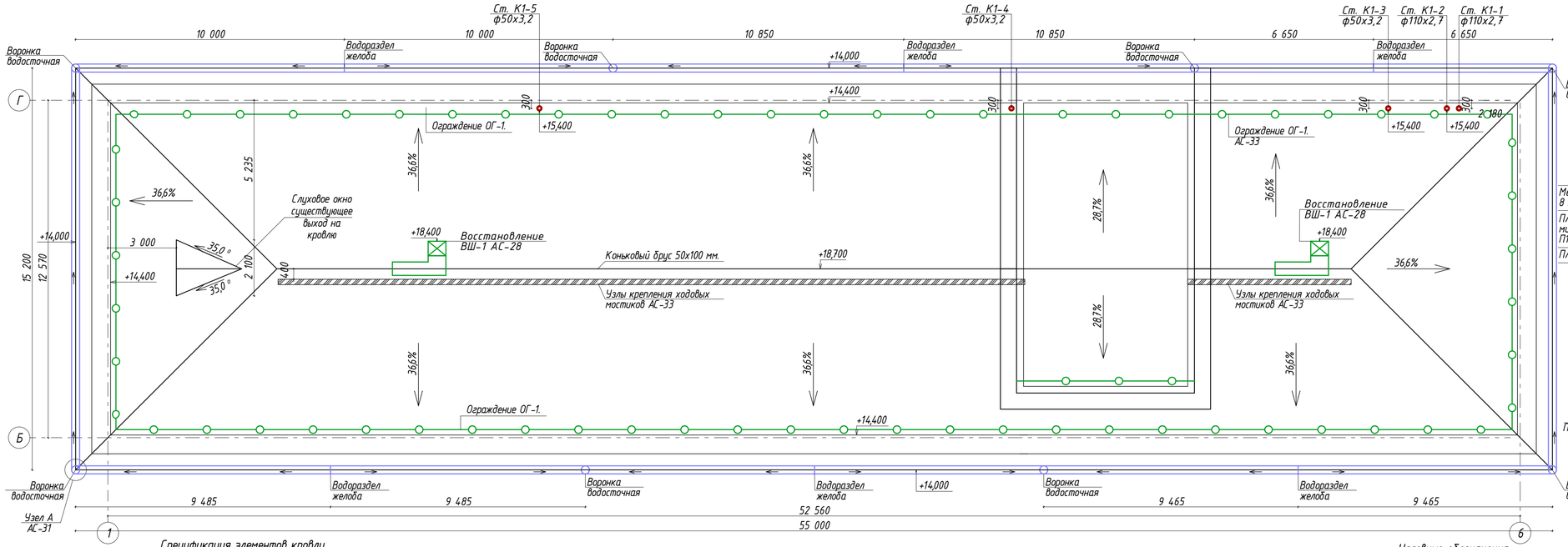

Существующая конструкция

Металлочерепица (Подлежит замене)
Обрешетка из досок 25х100мм. шаг 300мм,(Замена до 30%)
Контробрешетка 50х50 мм.
Противоконденсатная пленка
Деревянная конструкция-Стропильная система
(стропило 80х200мм) Шаг 1000 мм.
Рубероид (ГОСТ 10923), δ=0,004м;
Стяжка из цементно-песчаного раствора δ=0,03м;
Гравий керамзитовый (ГОСТ 9757) δ=0,200м;
Стяжка из цементно-песчаного раствора δ=0,05м;
Монолитная железобетонная плита δ=0,220м.

Мембрана профилированная из полиэтилена толщ. 8 мм. – 2 слоя

Плита теплоизоляционная из базальтовой минеральной ваты на синтетическом связующем П120-130

Плита OSB-3, Е1, Е2 толщ. 10 мм.

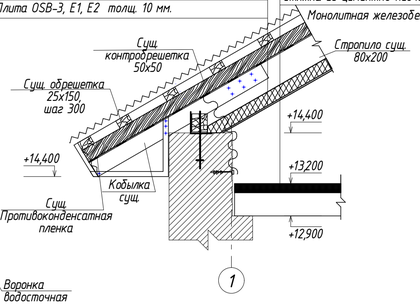

Спецификация элементов кровли

Поз.	Обозначение	Наименование	Кол.	Масса едкг	Примечание
		Кровля.			
	СТ РК 2083-2011	Металлочерепица, толщина оцинкованной стали 0,70мм,толщина защитного покрытия от 22 мкм до 30 мкм	859,6 м²		224-101-0501
	ГОСТ 8486-86*	Обрешетка 25х100 мм. (30% , согласно техобследованию)	270,7 м³		
	ГОСТ 8486-86*	Коньковый брус 50х100 мм.	100,0 м.п.		0,26 м³
	ГОСТ 10354-82	Мембрана ветрозащитная паропроницаемая из полипропиленового нетканого полотна	1550,8 м²	2 слоя	235-104-0401
	СТ РК 3829-2022	Плита теплоизоляционная из базальтовой минеральной ваты на синтетическом связующем П120-130	775,4 м²		234-101-0205
	ГОСТ 10632-2007	Плита OSB-3, Е1, Е2 толщ. 10 мм.	775,4 м²		215-304-0107

Расчет водосточной системы:

Согласно СН РК 3.02-37-2013 п.7.10 :
"7.10 При наружном организованном водоотводе расстояние между водосточными трубами должно быть не более 24 м. Площадь поперечного сечения водосточной трубы должна составлять не менее 1,5 см² на 1 м² площади кровли."
Расчет:
В проекте предусмотрены Водосточные воронки d=15 см.
S(поперечного сечения воронки)= $\Pi*R^2$=3,14*7,52=3,14*56,25=176,6 см

S(ската кровли)= 344,68*1,5=517,02 м Кол-во воронок= 517,02/176,6=3 шт.(ТАК КАК расстояние между водосточными трубами должно быть не более 24 м, то 4 шт)
S(ската кровли)= 251,0*1,5=376,5 м Кол-во воронок= 376,5/176,6=2 шт.(ТАК КАК расстояние между водосточными трубами должно быть не более 24 м, то 3 шт)
S(ската кровли)= 26,0*1,5=39,0 м Кол-во воронок= 39,0/176,6=1 шт.
S(ската кровли)= 59,0*1,5=88,5 м Кол-во воронок= 88,5/176,6=1 шт.
S(ската кровли)= 59,0*1,5=88,5 м Кол-во воронок= 88,5/176,6=1 шт.
Всего: 9 шт.

Примечания:

1. Данный Лист АС-29 смотреть совместно с листами АС-30,31,32,33.
2. Все уклоны кровли соответствуют СП РК 302-137-2013, табл.3.
3. Покрытие кровли выполнить из металлочерепица, толщина оцинкованной стали 0,70 мм, с толщиной защитного покрытия от 22мкм до 30 мкм СТ РК 2083-2011.
При укладке листов металлочерепицы продольную нахлёстку выполнять длиной не менее 100 мм. При монтаже необходимо учитывать направление штамповки профиля листов данного вида.
4. Проветривание деревянных конструкций кровли дополнительно осуществить щелевыми приточными продухами, образующимися путем зазоров между листами кровли и подкарнизными элементами.
5. Водосток наружный, организованный. Держатели желобов водосточной системы устраиваются до монтажа карнизов и металлочерепицы с шагом 1500мм .Желоб водосточный выполняют с уклоном i=0,005 в сторону выпускных воронок. Водосточные трубы крепить к стене здания и на стыке труб. Расход изделий и материалов см. спецификацию элементов водосточной системы.

Условные обозначения:

- ходовые дорожки
- ограждение кровли
- +18,700 – высотные отметки

Изм.	Кол. уч	Лист	№ док.	Подп.	Дата
ГИП		Кравцова М.			05.25
Разработал		Смунева Н.			05.25
Проверил		Кравцова М.			05.25
Н.контроль		Гончарова Н.			05.25

062-022-АС

Республика Казахстан, город Астана, район "Сарыарка", ул. Желтоксан, 22.

Капитальный ремонт здания "Департамента Бюро национальной статистики Агентства по стратегическому планированию и реформам РК по городу Астана"

Стадия	Лист	Листов
РП	29	

План кровли.

ТОО "Ника-К" Гослицензия 15011304 от 15.06.2015г.

НикА-К

Специальный

Взаим. инв.№

Подпись и дата

Инв. № подл.

Деталь пропуска канализационного стояка

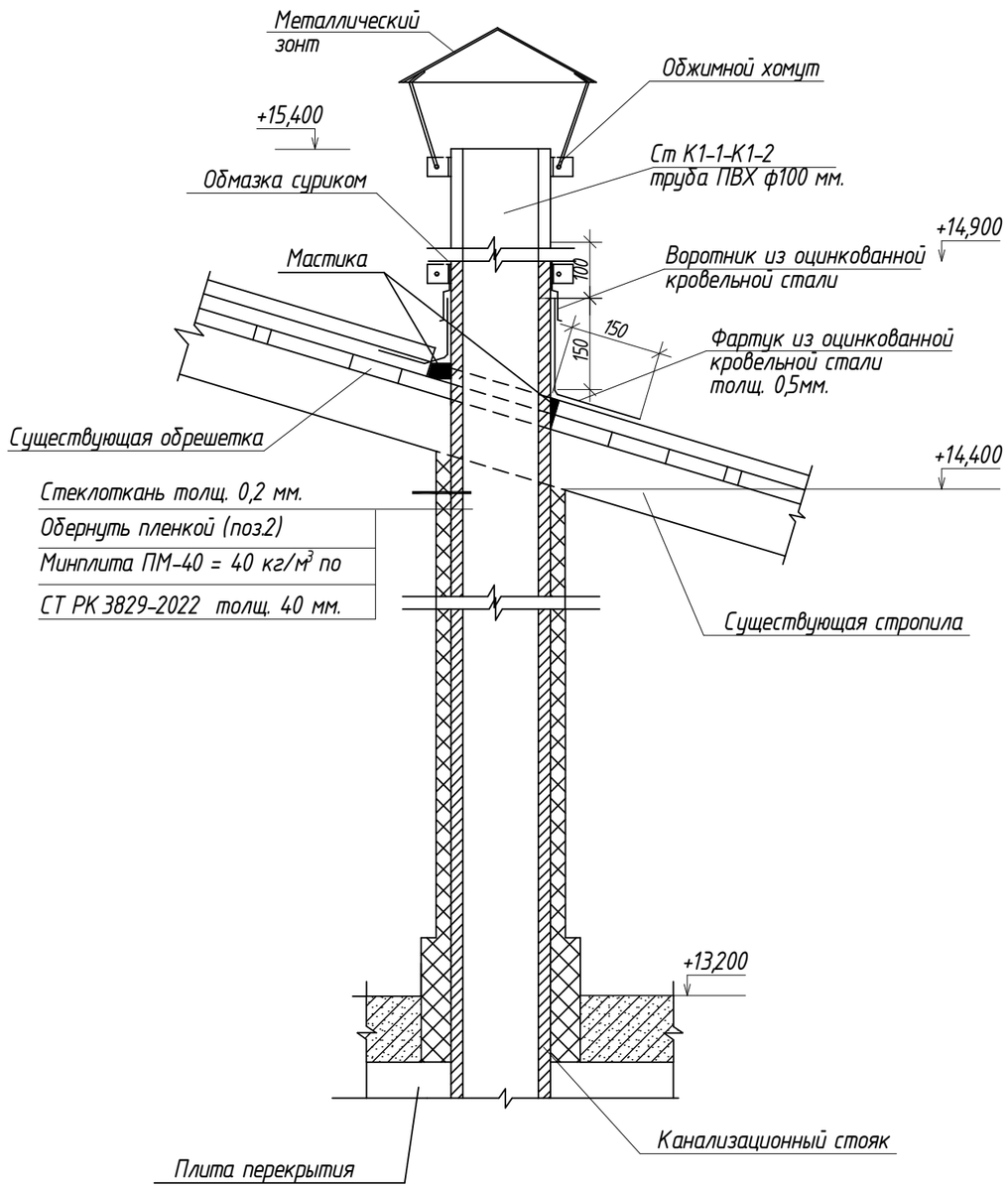

Спецификация элементов дана на 1 стояк.

Поз.	Обозначение	Наименование	Кол.	Масса ед.кг	Прим.
		Ст К-1-1-К1-2 (ф100)	2		
1	СТ РК 3829-2022	Плита теплоизоляционная из минеральной ваты на синтетическом связующем П-40-толщ. 40мм.	0,5 м²	0,02 м³	234-101-0104
2	ГОСТ 10354-82	Мембрана ветрозащитная паропроницаемая из	1,0 м²		235-104-0401
3		полипропиленового нетканого полотна, удельным весом 120 г/м2			
4	ГОСТ 30547-97	Ткань стеклянная изоляционная И-200, толщина 0,2 мм	0,5 м²		235-103-0315
5	ГОСТ 14918-2020	ОЦ-Б-ПН-О-1,0Х1000 ГОСТ19904-74 ОН-Кр-1 ГОСТ 14918-90 м²	0,15		214-104-0101-0009
6	ГОСТ 103-2006	Обжимной хомут -4х50, п.м.	1,5	1,89	
7	ГОСТ 8135-74	Сурик железный тертый	0,2 м²		236-202-1017
		Зонт вентиляционный D110 ПП	1 шт.		
		Ст К-1-3-К1-5(ф50)	3		
1	СТ РК 3829-2022	Плита теплоизоляционная из минеральной ваты на синтетическом связующем П-40-толщ. 40мм.	0,3 м²	0,012 м³	234-101-0104
2	ГОСТ 10354-82	Мембрана ветрозащитная паропроницаемая из	0,5 м²		235-104-0401
3		полипропиленового нетканого полотна, удельным весом 120 г/м2			
4	ГОСТ 30547-97	Ткань стеклянная изоляционная И-200, толщина 0,2 мм	0,3 м²		235-103-0315
5	ГОСТ 14918-2020	ОЦ-Б-ПН-О-1,0Х1000 ГОСТ19904-74 ОН-Кр-1 ГОСТ 14918-2020 м²	0,08		214-104-0101-0009
6	ГОСТ 103-2006	Обжимной хомут -4х50, п.м.	0,8	1,01	
7	ГОСТ 8135-74	Сурик железный тертый	0,1 м²		236-202-1017
		Зонт вентиляционный D50 ПП	1 шт.		

Примечание:
1. Данный лист смотреть совместно с Лист АС-30,27.
2. Для стояков диаметром меньше деталь пропуска аналогична данному.

Взаим. инв.№

Подпись и дата

Инв. № подл.

Изм.	Кол. уч.	Лист	№ док.	Подп.	Дата
ГИП		Кравцова М.			05.25
Разработал		Смунева Н.			05.25
Проверил		Кравцова М.			05.25
Н.контроль		Гончарова Н.			05.25

062-022-АС

Республика Казахстан, город Астана, район "Сарыарка", ул. Желтоксан, 22.

Капитальный ремонт здания "Департамента Бюро национальной статистики Агентсва по стратегическому планированию и реформам РК по городу Астана"

Стадия	Лист	Листов
РП	30	

Деталь пропуска канализационного стояка.

ТОО "Ника-К" Гослицензия 15011304 от 15.06.2015г.

НикА-К

Формат А3

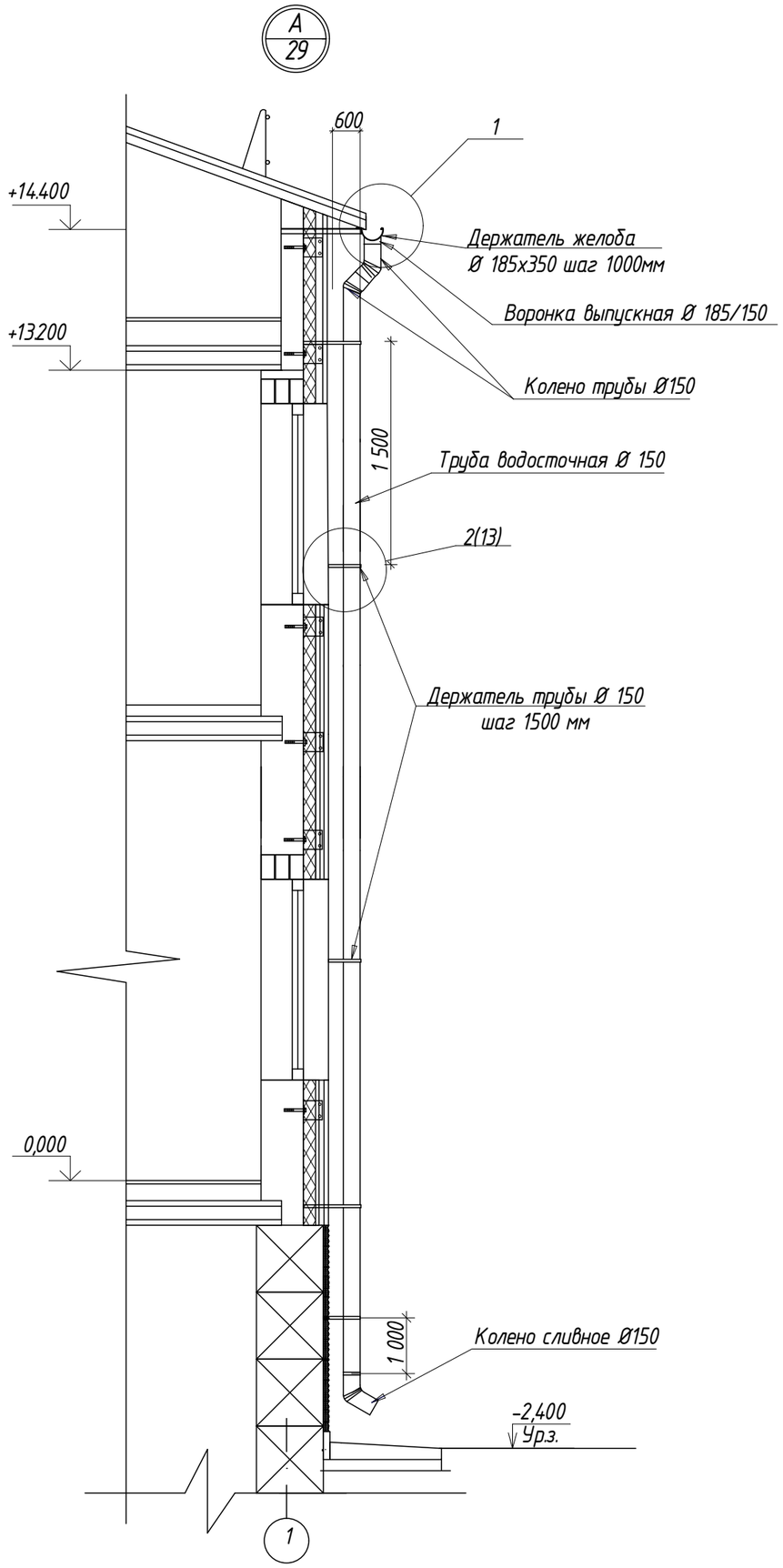

Схема устройства водостока

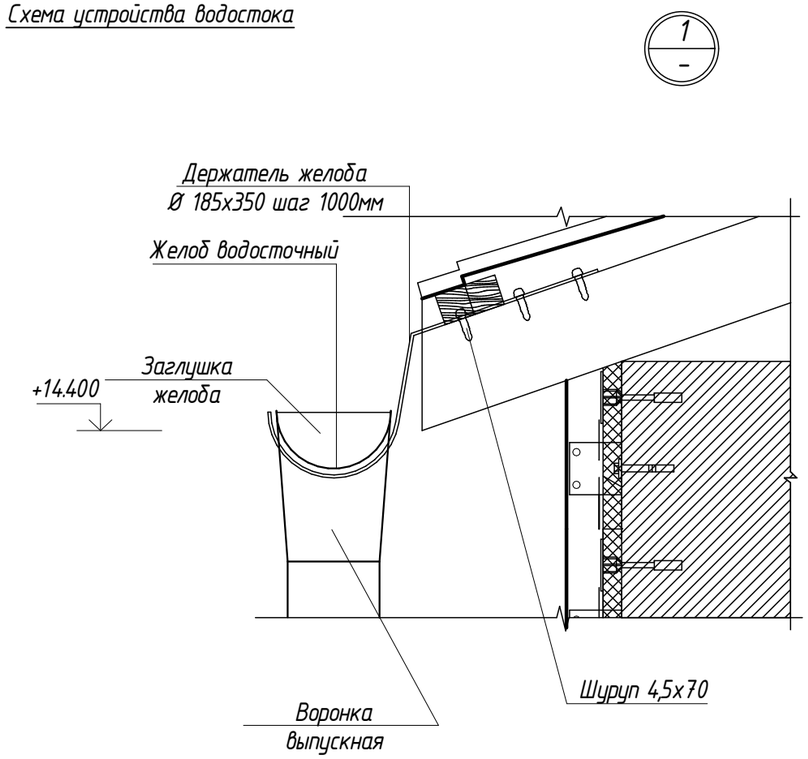

1. Данный Лист АС-31 смотреть совместно с листом АС-29,32.

2. Кровля выполнена с наружным организованным водостоком. Уклон i=0,005.

3. Все элементы водосточной системы выполнить из оцинкованной стали с полимерным покрытием в тон облицовки фасада.

						062-022-АС		
Изм.	Кол. уч.	Лист	№ док.	Подп.	Дата	Республика Казахстан, город Астана, район "Сарыарка", ул. Желтоксан, 22.		
ГИП		Кравцова М.			05.25	Капитальный ремонт здания "Департамента Бюро национальной статистики Агентсва по стратегическому планированию и реформам РК по городу Астана"	Стадия	Лист	Листов
Разработал		Смунева Н.			05.25		РП	31	
Проверил		Кравцова М.			05.25	Схема устройства водостока.	ТОО "Ника-К" Гослицензия 15011304 от 15.06.2015г. НикА-К		
Н.контроль		Гончарова Н.			05.25				

Взаим. инв.№

Подпись и дата

Инв. № подл.

Формат А3

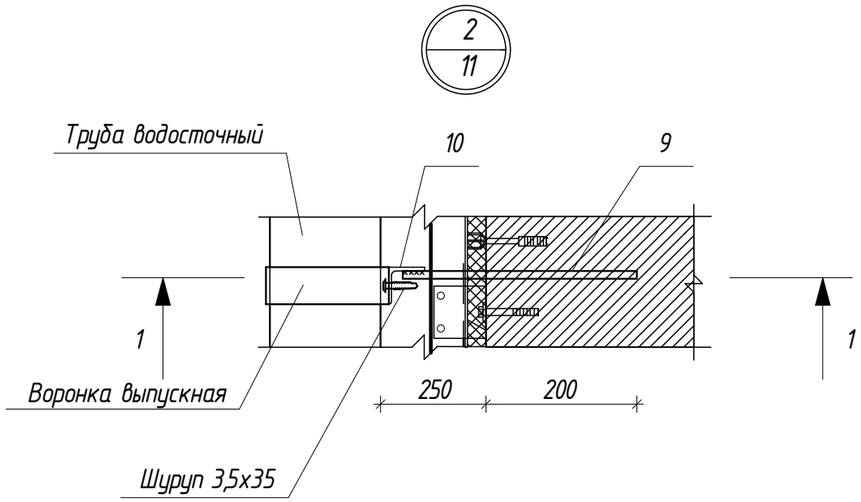

1-1

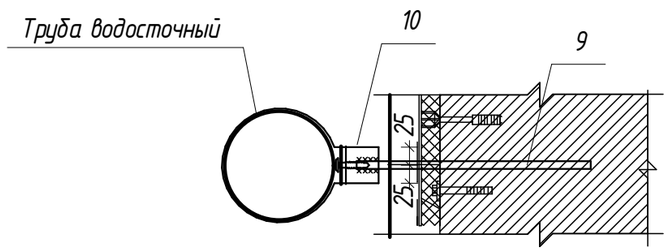

Спецификация элементов

Поз.	Обозначение	Наименование	Кол.	Масса ед.кг	Прим.
		Водосточная система.	9		
1	224-106-0201	Желоб водосточный Ø 185х3000мм	47шт.		141 п.м
2	224-106-0202	Труба водосточная Ø 150х3000мм	50шт.		
3	224-106-0203	Колено трубы Ø 150мм	9 шт.		
4	224-106-0204	Воронка выпускная Ø185/150мм	9 шт.		
5		Колено сливное Ø 150мм (60°)	9 шт.		
6	224-106-0209	Заглушка желоба Ø 185мм	9 шт.		
7	224-106-0207	Держатель желоба Ø 185х350мм	141шт.		
8	224-106-0208	Держатель трубы Ø 150мм	100шт.		
	ГОСТ 34028—2016	Ø 12 А-III, L=450мм.	100шт.	0,4	40,0 кг.
		Уголок 50х4 ГОСТ 8509-93 / С245 ГОСТ 27772-88 L=50	100шт.	0,15	15,0 кг.

1. Данный Лист АС-32 смотреть совместно с листом АС-31.

2. Кровля выполнена с наружным организованным водостоком. Уклон i=0,005.

3. Все элементы водосточной системы выполнить из оцинкованной стали с полимерным покрытием в тон облицовки фасада.

Изм.	Кол. уч.	Лист	№ док.	Подп.	Дата
ГИП		Кравцова М.			05.25
Разработал		Смунева Н.			05.25
Проверил		Кравцова М.			05.25
Н.контроль		Гончарова Н.			05.25

062-022-АС

Республика Казахстан, город Астана, район "Сарыарка", ул. Желтоксан, 22.

Капитальный ремонт здания "Департамента Бюро национальной статистики Агентсва по стратегическому планированию и реформам РК по городу Астана"

Стадия	Лист	Листов
РП	32	

Узлы устройства организованного водостока.

ТОО "Ника-К"
Гослицензия 15011304
от 15.06.2015г.

НикА-К

Взаим. инв.№

Подпись и дата

Инв. № подл.

Формат А3

Ограждение кровли ОГ-1

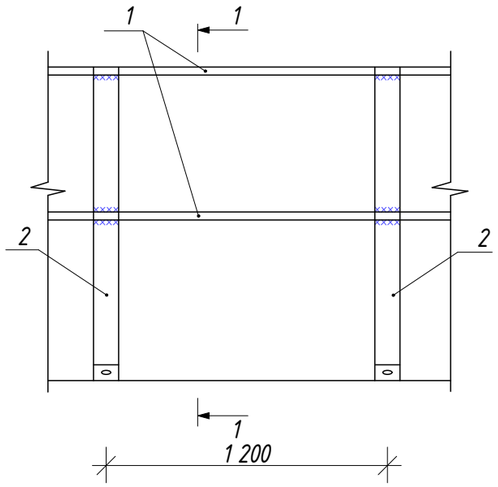

Разрез 1-1

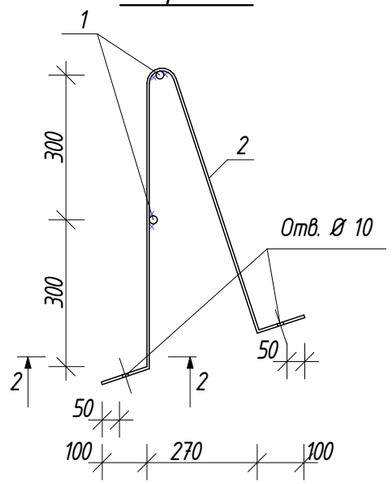

Узел крепления ОГ-1

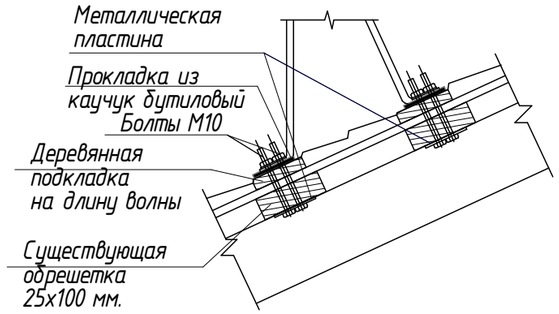

Узел крепления ходовых мостиков

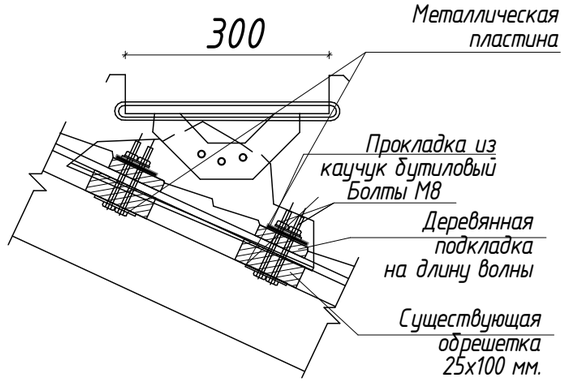

Схема устройства ходовых мостов.

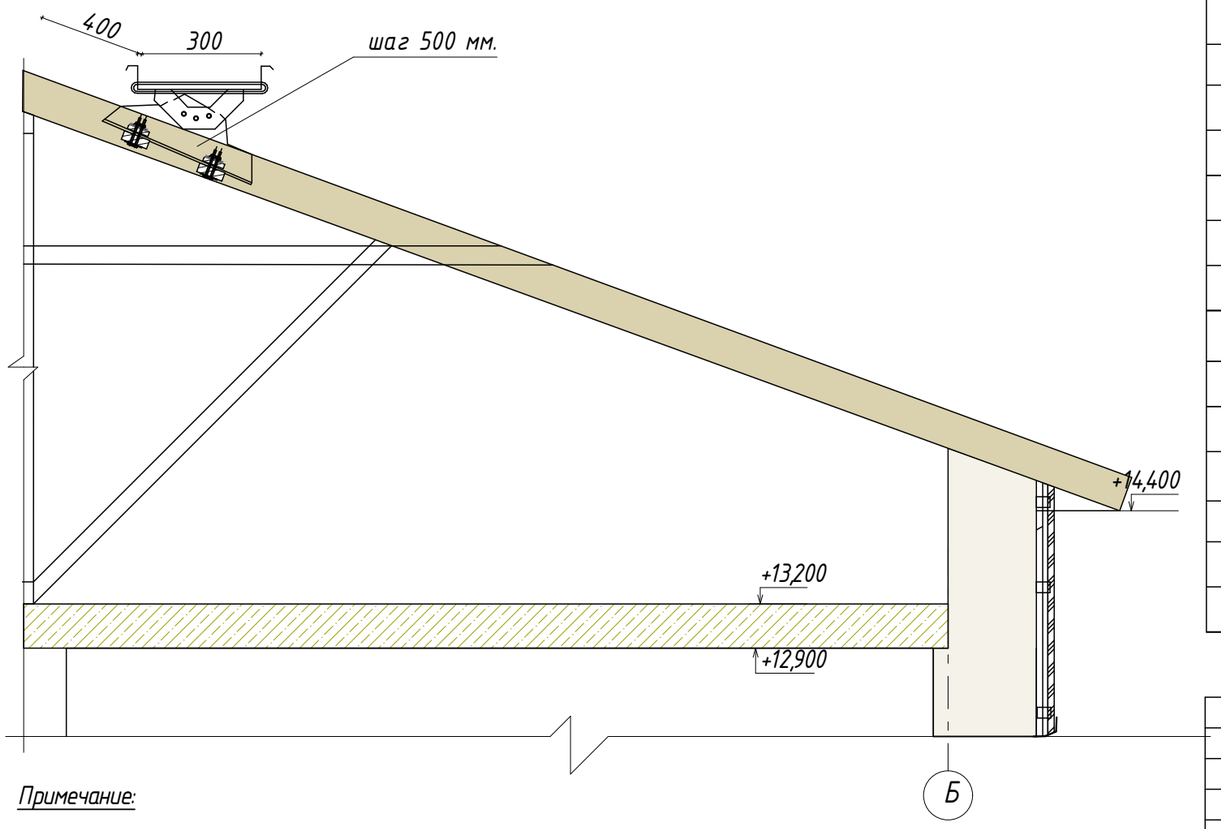

Спецификация элементов

Поз.	Обозначение	Наименование	Кол.	Масса ед.кг	Прим.
		Ограждение кровли ОГ-1	136,6 м.п.	421,1	
1	СТ РК 2591-2014	Ø 12 АII	136,6 м.п.	121,42	214-210-0101-0004
2		Полоса $\frac{5х50\ ГОСТ\ 103-89}{С\ 235\ ГОСТ\ 27772-88}$ L=1400 мм	98шт.	268,91	
3		Болт М10 ГОСТ 7805-70	392 шт.		271-701-0101
4		Каучук бутиловый	392 шт.		217-701-0301
5		Деревянная подкладка на длину волны 25х50мм.	392 шт.		0,17 $м^3$
6	ГОСТ 103-2006	Металлическая пластина -4х50х50	392 шт.	30,77	
		Снегожадержатели			
1	ГОСТ 14918-80	Планка снегодержателя для кровли, из оцинкованной стали с защитным покрытием	136,6 м.п.		224-105-0214
		Ходовые мосты			
		Ходовые мостики	34,0 м.п.		272-205-0401
		Болт анкерный М8х40	272 шт.		243-907-5101
		Каучук бутиловый	272 шт.		217-701-0301
		Деревянная подкладка на длину волны 25х50мм.	272 шт.		0,12 $м^3$
	ГОСТ 103-2006	Металлическая пластина -4х50х50	272 шт.	21,35	

Примечание:

1. Данный Лист АС-33 совместно с Лист АС-29.

2. Сборка ограждения выполняется на сварке. Сварку вести дуговой ручной сваркой электродами типа Э-42А по ГОСТ 9467-80. Высоту сварых швов принять по наименьшей толщине элементов.

3. После сварки стыки поверхности металлических элементов зачистить от окалины и ржавчины,обезжирить, огрунтовать грунтовкой ГФ-021 по ГОСТ 25129-82 и окрасить эмалевой краской ПФ-115 по ГОСТ 6465 за два раза.

Изм.	Кол. уч.	Лист	№ док.	Подп.	Дата
ГИП		Кравцова М.			05.25
Разработал		Смунева Н.			05.25
Проверил		Кравцова М.			05.25
Н.контроль		Гончарова Н.			05.25

062-022-АС

Республика Казахстан, город Астана, район "Сарыарка", ул. Желтоксан, 22.

Капитальный ремонт здания "Департамента Бюро национальной статистики Агентсва по стратегическому планированию и реформам РК по городу Астана"

Стадия	Лист	Листов
РП	33	

Ограждение ОГ-1. Схема устройства ходовых мостиков.

ТОО "Ника-К" Гослицензия 15011304 от 15.06.2015г.

Формат А3

Взаим. инв.№

Подпись и дата

Инв. № подл.

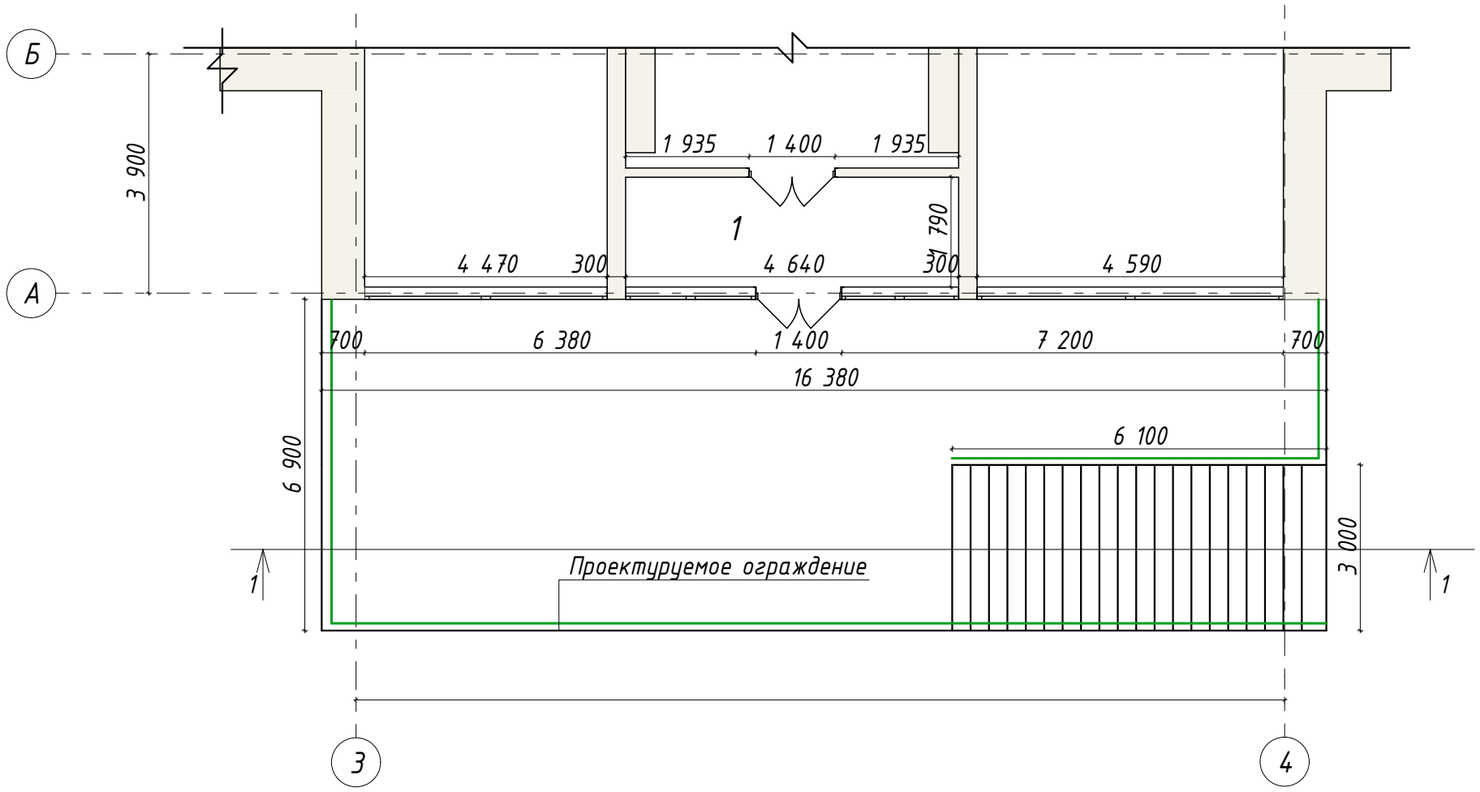

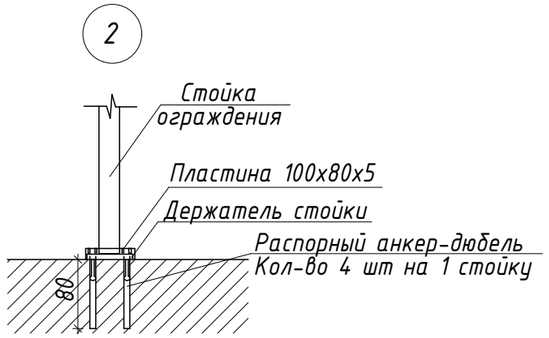

Разрез 1-1.

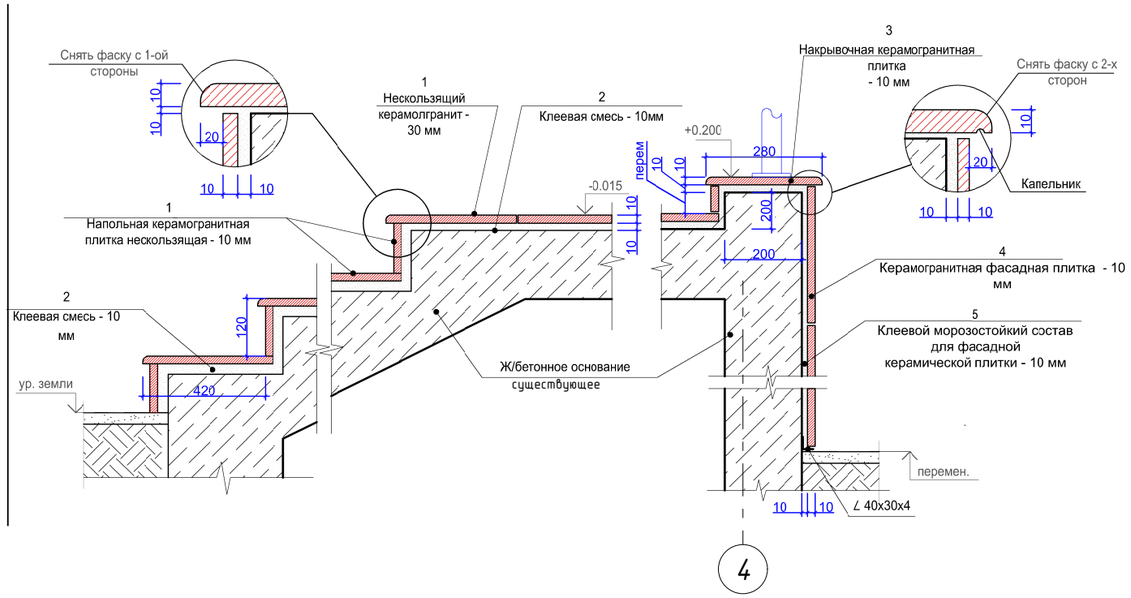

Спецификация на ремонт крыльца.

Поз.	Обозначение	Наименование	Кол.	Масса ед.кг	Прим.
		Кр-1			
		Керамогранитная плита с шероховатой поверхностью - 10 мм.	113,6 $м^2$		231-302-0303
		Смесь сухая клеевая СТ РК 1168-2006 - 20 мм.	2,28 $м^3$		232-502-0102
	ГОСТ 7473-2010	Бетон тяжелый класса В12,5 - 20 мм.	113,6 $м^2$		212-101-0501
	ГОСТ 25772-83	Ограждения трехригельные горизонтальные из нержавеющей стали	38,0 м.п.		
		для внутренней установки, высотой до 1200 мм			
	ГОСТ 19903-74*	Пластина 100х80х5	38,0 шт.		
	ГОСТ 28778-90	Болт самоанкерующийся распорный М10х100	152,0 шт.		217-101-0301

Изм.	Кол. уч.	Лист	№ док.	Подп.	Дата
ГИП		Кравцова М.			05.25
Разработал		Смунева Н.			05.25
Проверил		Кравцова М.			05.25
Н.контроль		Гончарова Н.			05.25

062-022-АС

Республика Казахстан, город Астана, район "Сарыарка", ул. Желтоксан, 22.

Капитальный ремонт здания "Департамента Бюро национальной статистики Агентсва по стратегическому планированию и реформам РК по городу Астана"

Стадия	Лист	Листов
РП	34	

ТОО "Ника-К"
Гослицензия 15011304
от 15.06.2015г.

НикА-К

Взаим. инв.№

Подпись и дата

Инв. № подл.

Формат А3

Грязезащитная решетка КО-1

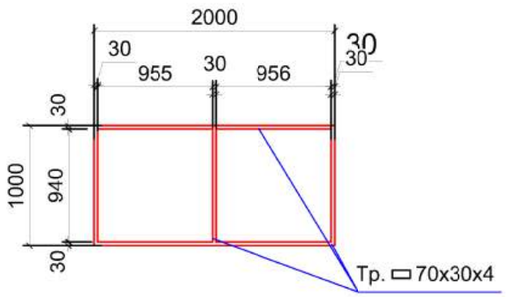

Грязезащитная решетка
резина+скребок

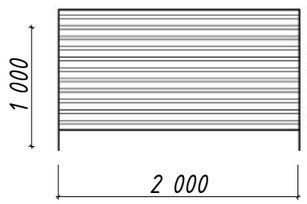

Спецификация элементов

Поз.	Обозначение	Наименование	Кол.	Масса ед.кг	Прим.
1		Придверная решетка резинка+скребок 2000х1000 мм.	1 шт.		
2	ГОСТ 13663-86	Труба стальная прямоугольная из углеродистой стали размеры и толщина стенки 70х30х4 мм.	7,72 м.п.	5,56 кг.	214-205-0202-0064

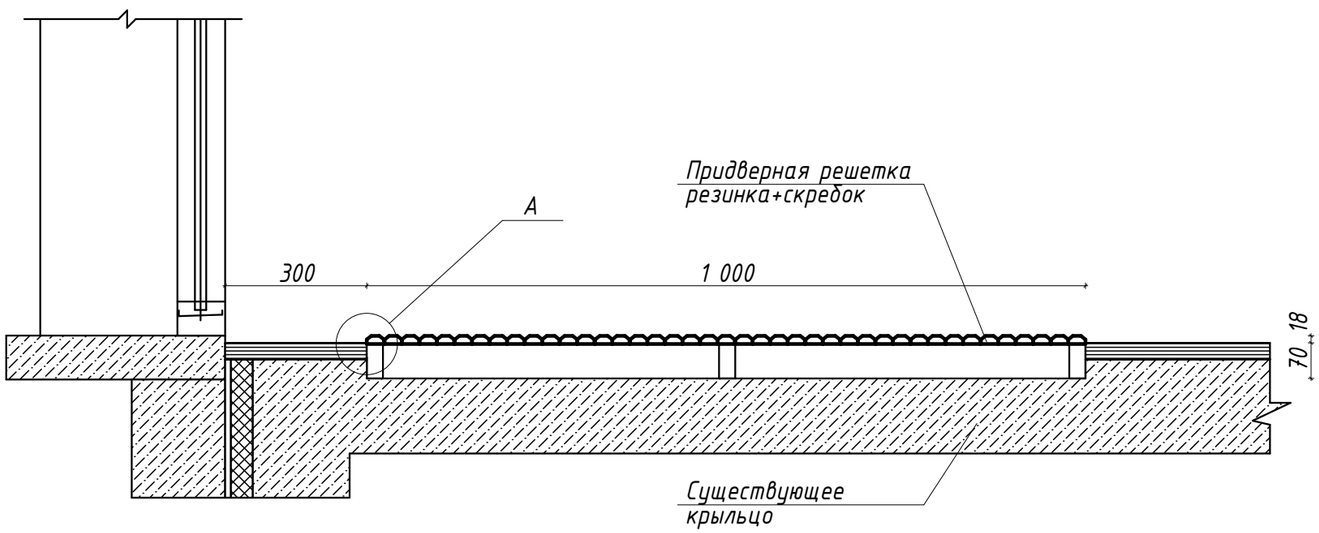

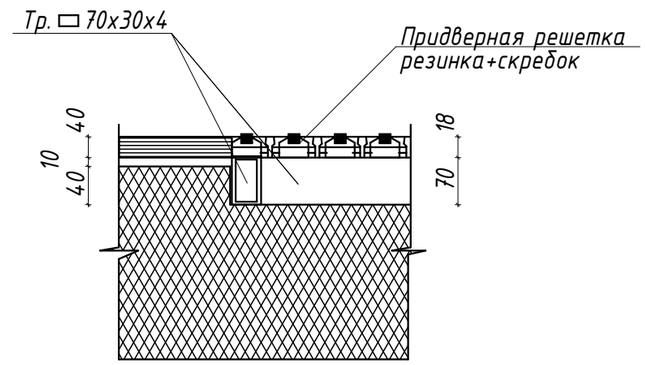

Спецификация.

						062-022-АС		
						Республика Казахстан, город Астана, район "Сарыарка", ул. Желтоксан, 22.		
Изм.	Кол. уч.	Лист	№ док.	Подп.	Дата			
						Капитальный ремонт здания "Департамента Бюро национальной статистики Агентсва по стратегическому планированию и реформам РК по городу Астана"	Стадия	Лист	Листов
ГИП		Кравцова М.			05.25		РП	35	
Разработал		Смунева Н.			05.25				
Проверил		Кравцова М.			05.25	Устройство решетки для очистки обуви.	ТОО "Ника-К" Гослицензия 15011304 от 15.06.2015г.		
Н.контроль		Гончарова Н.			05.25				

Взаим. инв.№

Подпись и дата

Инв. № подл.

Формат А3