ТОО «ШЫМГОРПРОЕКТ»

Государственная лицензия ГСЛ N19002756 от 21.01.2022г

Заказ: 17/17-2023

Заказчик: КГУ «Отдел строительства акимата города Тараза» Жамбылская область, г.Тараз

РАБОЧИЙ ПРОЕКТ

«Строительство 30 многоквартирных жилых домов в жилом массиве в конце улицы Аскарова, Жамбылская область, г.Тараз.Жилой дом №17 (с наружными сетями (электроснабжения, водоснабжение и канализация, газоснабжение) и благоустройством территорий»

Генеральный план.Водоснабжение и канализация.
Электроснабжение. Газоснабжение. Автополив.

17/17-2023-ГП,НВК,ЭСН,ГСВ

Том 2

Альбом 1

г.Шымкент - 2024 г.

ТОО «ШЫМГОРПРОЕКТ»

Государственная лицензия ГСЛ N19002756 от 21.01.2022г

Заказ: 17/17-2023

Заказчик: КГУ «Отдел строительства акимата города Тараза» Жамбылская область, г.Тараз

РАБОЧИЙ ПРОЕКТ

«Строительство 30 многоквартирных жилых домов в жилом массиве в конце улицы Аскарова, Жамбылская область, г.Тараз.Жилой дом №17 (с наружными сетями (электроснабжения, водоснабжение и канализация, газоснабжение) и благоустройством территорий»

Генеральный план.Водоснабжение и канализация.
Электроснабжение. Газоснабжение. Автополив.

17/17-2023-ГП,НВК,ЭСН,ГСВ

Том 2

Альбом 1

Директор ТОО «ШЫМГОРПРОЕКТ» Карамурзаев Ж.

Главный инженер проекта Утелбаев Е.

г.Шымкент - 2024 г.

ВЕДОМОСТЬ ССЫЛОЧНЫХ ДОКУМЕНТОВ

Обозначение	Наименование	Примечание
СН РК 3.01-11-2013	"Градостроительство. Планировка и застройка	
	городских и сельских населенных пунктов"	
СН РК 3.01-105-2013	Благоустройству территорий населенных пунктов	
СП РК 3.06-101-2012	ПРОЕКТИРОВАНИЕ ЗДАНИЙ И СООРУЖЕНИЙ С УЧЕТОМ ДОСТУПНОСТИ ДЛЯ	
	МАЛОМОБИЛЬНЫХ ГРУПП НАСЕЛЕНИЯ. ОБЩИЕ ПОЛОЖЕНИЯ	
ГОСТ 21. 508-93	ПРАВИЛА ВЫПОЛНЕНИЯ РАБОЧЕЙ ДОКУМЕНТАЦИИ ГЕНЕРАЛЬНЫХ ПЛАНОВ	
	ПРЕДПРИЯТИЙ, СООРУЖЕНИЙ И ЖИЛИЩНО-ГРАЖДАНСКИХ ОБЬЕКТОВ	

ВЕДОМОСТЬ РАБОЧИХ ЧЕРТЕЖЕЙ ОСНОВНОГО КОМПЛЕКТА МАРКИ ГП.

Лист	Наименование	Примечание
1	Общие данные.	
2	Разбивочный план. М 1:500	
3	План организации рельефа. М 1:500	
4	Сводный план инжинерних сетей. М 1:500	
5	План благоустройства территории. М 1:500	
6	Ж\б арычный лоток тип 1.	
6.1	Ж/Б плита для перекрытия арочных лотков	
7	План земляных масс 5/1	
8	Сводный ведомост материалов 5/1	

ОБЩИЕ ДАННЫЕ

Настоящий проект разработан на основании АПЗ № KZ64VUA00794424 от 28.11.2022г, постановления акимата Постановление акимата города Тараз №6366 от 18.11.2022 , и задания на проектирование согласованного с заказчиком. Чертежи генерального плана разработаны на основании топографической съемки выполненной ТОО «Инжинерний изискание» в 2023 году М1:500, в соответствии с требованиями СН РК 3.01-11-2013 «Градостроительство. Планировка и застройка городских и сельских населенных пунктов».

ГЕНПЛАН УЧАСТКА СТРОИТЕЛЬСТВА.

Данным проектом предусматривается строительство "Строительство 30 многоквартирных жилых домов в жилом массиве в конце улицы Аскарова, Жамбылская область, г.Тараз".

Местонахождение участка г. Тараз в конце улицы Аскарова. Согласно госакту строительство 30 многоквартирных жилых домов выделено ------- га . Подъезды и подходы к участку и к проектируемому зданию решены с улицы. Покрытие проездов и пешеходных дорожек приняты асфальтобетонным, бетонным и плиточным. Вокруг здания предусмотрено устройство бетонной отмостки. Взаимное расположение и посадка здании выполнена с учетом рельефа местности, розы ветров, инсоляции и соблюдением требований по размещению жилых зданий.

ВЕРТИКАЛЬНАЯ ПЛАНИРОВКА

Вертикальная планировка решена с учетом прилегающей територрии и необходимости водоотвода. Отвод сточных и ливневых вод, решен поверхностный от зданий по тротуарному покрытию на проезды и далее за территорию.

ВЫНОС ОБЪЕКТА В НАТУРУ СЛЕДУЕТ ПРИНЯТЬ ПО СОГЛАСОВАНИЮ С ОРГАНИЗАЦИЕЙ ВЫПОЛНИВШЕЙ ТОПОГРАФИЧЕСКУЮ СЪЕМКУ, ПРЕДСТАВИТЕЛЯ ПРОЕКТНОЙ ОРГАНИЗАЦИИ И ГОРОДСКОЙ АРХИТЕКТУРЫ.

ОХРАНА ОКРУЖАЮЩЕЙ СРЕДЫ

Проектом предусмотрены мероприятия по использованию плодородного слоя почвы, выполненные в соответствии со СН РК 3.01-105-2013 "Благоустройство территорий населенных пунктов". Проектируемые деревья и кустарники являются защитой от шума и пыли.

БЛАГОУСТРОЙСТВО ТЕРРИТОРИИ

В благоустройстве территории проектируемого объекта предусмотрены: устройство асфальтобетонных проездов и тротуаров, устройство малых архитектурных форм и озеленение территории многолетними травами, кустарниками и деревьями. Сортамент кустарников и деревьев подобран с учетом климата, почвы. Места рассады выбраны по требованиям пожарной безопасности и сохранения нормативного расстояния до подземных инженерных сетей.

Рабочий проект"Строительство 30 многоквартирных жилых домов в жилом массиве в конце улицы Аскарова, Жамбылская область, г.Тараз"
разработан в соответствии с действующими на территории Республики Казахстан нормами и правилами в области строительного проектирования и обеспечивает безопасную эксплуатацию объекта при соблюдении предусмотренных проектом мероприятий.

Главный инженер проекта: Утелбаев
подпись фамилия дата

Изм.	Кол.уч.	Лист	N°док.	Подпись	Дата
Проверил		Утелбаев			
Разраб.		Кадиркулов			
Н.контр.		Колдасов			

17/17-2023-ГП

"Строительство 30 многоквартирных жилых домов в жилом массиве в конце улицы Аскарова, Жамбылская область, г.Тараз.Жилой дом №17 (с наружными сетями (электроснабжения, водоснабжение и канализация, газоснабжение) и благоустройством территорий"

Генеральный план

Стадия	Лист	Листов
РП	1	

Общие данные

ТОО "ШЫМГОРПРОЕКТ" г.Шымкент- 2023г.

Взам. инв.N | подпись и дата | инв. Nподл.

Формат А3

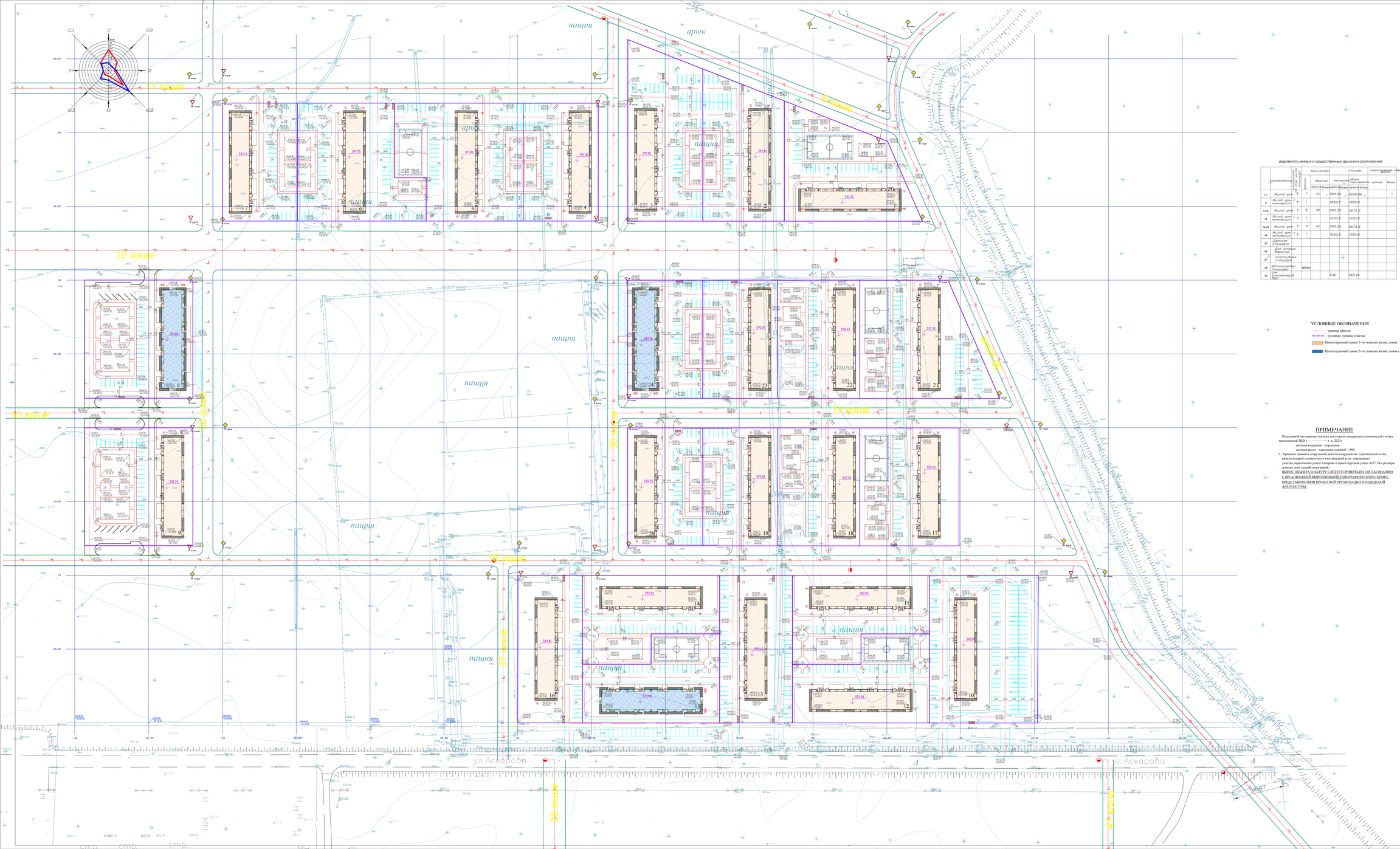

ВЕДОМОСТЬ ЖИЛЫХ И ОБЩЕСТВЕННЫХ ЗДАНИЙ И СООРУЖЕНИЙ

Позиционные	Наименование	Кол-во этажей	Количество		площади		строительный объем	
			квартир		жилых	общественных	здания	всего
			жилых	общ.				
1-7	Жилой дом	5	7	40	945.00	618.85	–	–
8	Жилой дом коммерческий	5	1	–	1050.8	1050.8		
9-14	Жилой дом	5	6	40	945.00	567.13		
15	Жилой дом коммерческий	5	1		1050.8	1050.8		
16-23	Жилой дом	5	6	40	945.00	567.13		
24	Жилой дом коммерческий	5	1		1050.8	1050.8		
25	Детская площадка							
26	Для отдыха взрослых							
27	Спортивная площадка							
28	Автостоянка Площадка	187м/м						
29	Для мусоросборников				6.81	163.44		

УСЛОВНЫЕ ОБОЗНАЧЕНИЯ

- граница участка
- условная граница участка
- Проектируемый здание 5-ти этажных жилых домов
- Проектируемый здание 5-ти этажных жилых домов с коммерческим этажом

ПРИМЕЧАНИЕ

Подосновой настоящему чертежу послужили материалы геодезической съемки выполненной ТОО «————————» в 2023г

система координат - городская,

система высот - городская, масштаб 1:500

1. Привязка зданий и сооружений дана по координатам строительной сетки начало которой соответствует юго-западной угол отведенного участка, пересечения улица Аскарова и проектируемой улицы №37. Все размеры даны по осям зданий сооружений.

ВЫНОС ОБЪЕКТА В НАТУРУ СЛЕДУЕТ ПРИНЯТЬ ПО СОГЛАСОВАННОЙ С ОРГАНИЗАЦИЙ ВЫПОЛНИВШЕЙ ТОПОГРАФИЧЕСКУЮ СЪЕМКУ, ПРЕДСТАВИТЕЛЯМИ ПРОЕКТНОЙ ОРГАНИЗАЦИИ И ГОРОДСКОЙ АРХИТЕКТУРЫ.

					1717-2023-ГП		
Изм.	Кол.уч.	Лист	N док.	Подпись	Дата	"Строительство 16-многоквартирных жилых домов в мкр.Жетысу 2,улица Аскарова, Жамбылская область, г.Сарыагаш" Корректировка проекта, согласование с организациями, получившими в технических условиях (электроснабжение, водоснабжение и канализация, теплоснабжение) и Новостройками при проектировании.		
Генеральный план						Стадия	Лист	Листов
						РП	2	
Разработал		Усабаев				ТОО "ШЫМГОРПРОЕКТ" г.Шымкент- 2023г.		
Проверил		Кенжеулы						
Н.контр.		Есенов						

ВЕДОМОСТЬ ЖИЛЫХ И ОБЩЕСТВЕННЫХ ЗДАНИЙ И СООРУЖЕНИЙ

Поз.	Наименование	Кол-во этажей	Количество		площадь		строительный объем	
			квартир		квартир		здания	
			квартир	всего	квартир	всего		всего
1-7	Жилой дом	5	7	40	945.00	6618.00	–	–
8	Жилой дом коммерческий	5	1	–	1050.0	1050.0		
9-14	Жилой дом	5	6	40	945.00	5673.0		
15	Жилой дом коммерческий	5	1		1050.0	1050.0		
16-23	Жилой дом	5	6	40	945.00	5673.0		
24	Жилой дом коммерческий	5	1		1050.0	1050.0		
25	Детская площадка							
26	Для отдыха взрослых							
27	Спортивная площадка							
28	Автостоянка Площадка	187м/м						
29	для автомобилей гост				6.81	163.44		

УСЛОВНЫЕ ОБОЗНАЧЕНИЯ

- граница участка
- условная граница участка
- Проектируемый здание 5-ти этажных жилых домов
- Проектируемый здание 5-ти этажных жилых домов с коммерческим этажом

УСЛОВНЫЕ ОБОЗНАЧЕНИЯ ОТМЕТКИ

- 592.50 / 591.50 — Отметки "красная" (проектная) / "черная" (натурная)
- 10 / 50.50 — Проектные уклоны по проездам (в промиле)
- Расстояние между проектными отметками
- Красные горизонтали с бергштрихами и отметками
- 591.30 — Нулевой отметка пола

						17/17-2023-ГП		
Изм.	Кол.уч.	Лист	N док.	Подпись	Дата	"Строительство 16 многоэтажных жилых домов и жилых домов с коммерческими помещениями в 1 квартале 2023 года в городе Аксукен, Жамбылская область, г. Сарыкемер, Жуалинский район" сетевое электроснабжение, водоснабжение и канализация, теплоснабжение и благоустройство территории			
Проверил		Усабаев				Генеральный план	Стадия	Лист	Листов
Разраб.		Кенжеулы					РП	3	
Н.контр.		Есенаев				План организации рельефа М 1 : 500	ТОО "ШЫМКЕНТПРОЕКТ" г.Шымкент- 2023г.		

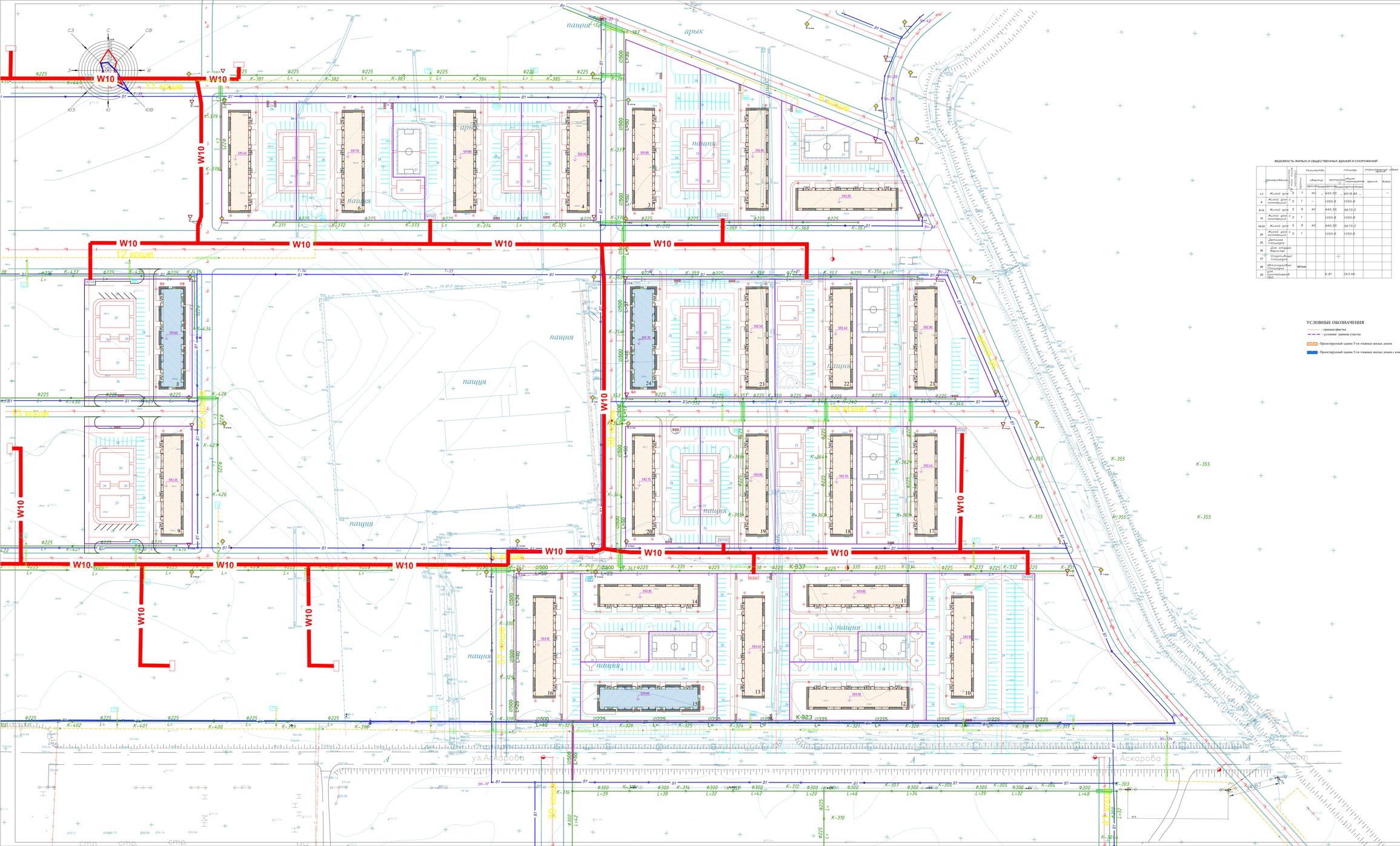

ВЕДОМОСТЬ ЖИЛЫХ И ОБЩЕСТВЕННЫХ ЗДАНИЙ И СООРУЖЕНИЙ

Экспликация	Наименование	Этажность	Количество		площадь		строительный объем	
			квартир		квартирная	общая	здания	всего
			квартир	всего	квартирная	всего		
1-7	Жилой дом	5	7	40	945.00	8818.85		–
8	Жилой дом коммерческий	5	1	–	1050.8	1050.8		
9-14	Жилой дом	5	6	40	945.00	5673.3		
15	Жилой дом коммерческий	5	1		1050.8	1050.8		
16-23	Жилой дом	5	6	40	945.00	5673.3		
24	Жилой дом коммерческий	5	1		1050.8	1050.8		
25	Детская площадка							
26	Для отдыха взрослых							
27	Спортивная площадка							
28	Автостоянка Площадка для мусоросборников	86чм			6.81	163.44		
29								

УСЛОВНЫЕ ОБОЗНАЧЕНИЯ

- граница участка
- условная граница участка
- Проектируемый здание 5-ти этажных жилых домов
- Проектируемый здание 5-ти этажных жилых домов с коммерческим этажом

						1717-2023-ГП	
Изм.	Кол.уч.	Лист	N док.	Подпись	Дата	"Строительство 36 многоквартирных жилых домов в жилом квартале улицы Аскарова, Жамбылская область, г.Туркестан. Внутриплощадочные сети водоснабжения, водоотведения и электроснабжения, газоснабжения и благоустройства территории"	
Проверил		Усабаев				Генеральный план	Стадия: РП / Лист: 4 / Листов:
Разраб.		Кенжеулы					ТОО "ШЫМГОРПРОЕКТ" г.Шымкент - 2023г.
Н.контр.		Есенаев				Сводный план инженерных сетей М 1 : 500	

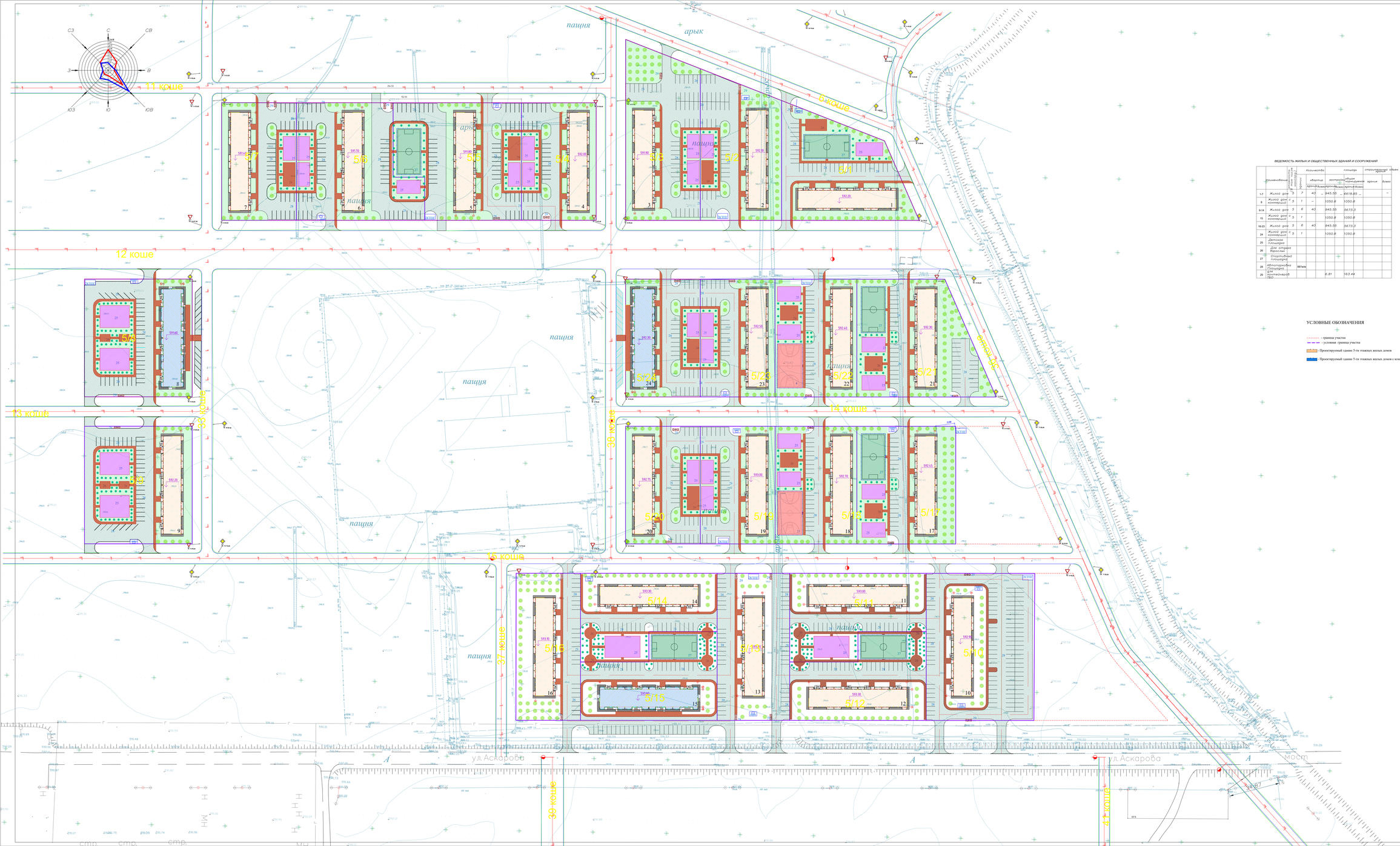
С
СВ
В
ЮВ
Ю
ЮЗ
З
СЗ
11 коше
12 коше
13 коше
14 коше
15 коше
16 коше
17 коше
18 коше
19 коше
20 коше
21 коше
22 коше
23 коше
24 коше
25 коше
26 коше
27 коше
28 коше
29 коше
30 коше

Лоток железобетонный арычный

ВИД по А–А

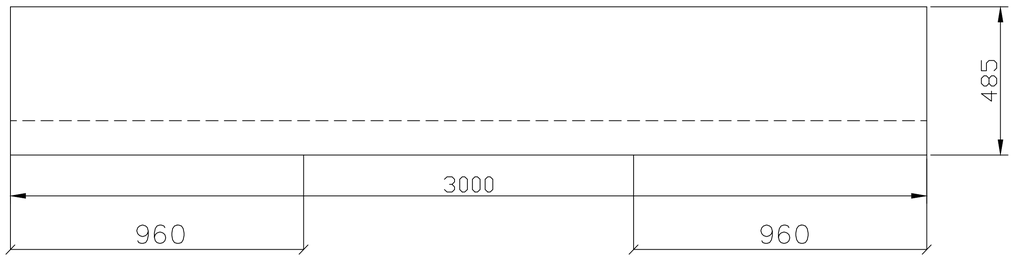

ВИД по Б–Б

Армирование лотка

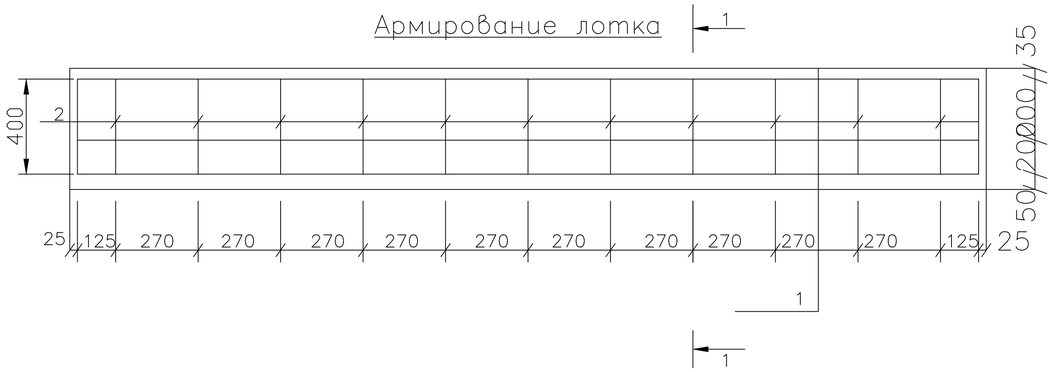

Лоток

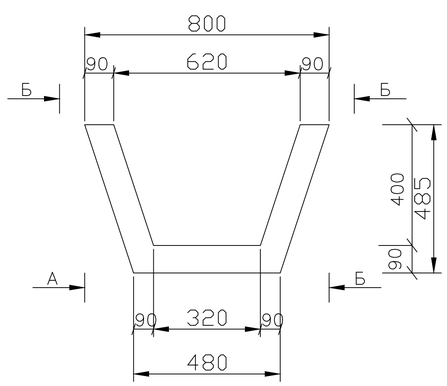

1–1

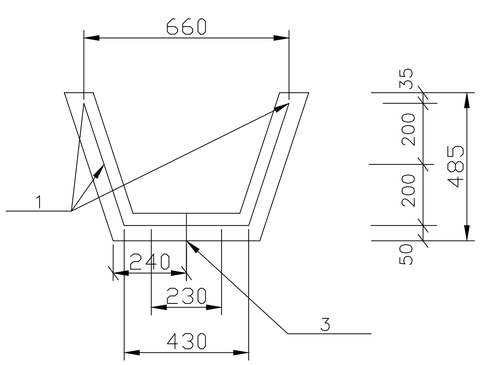

поз 3

Спецификация монолитной конструкций

N/п	Обозначение	Наименование	Кол.	Масса ед. кг.	Примечание (общ. вес)
		Лоток Тип 1		775	
		Сборочные единицы и детали			
1	Данный лист	ГОСТ 5781–91 AIII–10 L=2950	6	1.82	10.92
2	Данный лист	ГОСТ 5781–91 AIII–8 L=2950	11	0.51	5.61
		Петля			
3		ГОСТ 5781–91 AI–8 L=330	2	0.13	0.26
		Материалы:			
		Бетон кл. В 15 м3	0.33		

Ведомость расхода стали на элемент

Марка элемента	Изделия арматурные									Всего
	Арматура класса									
	A I				A III					
	ГОСТ 5781–91				ГОСТ 5781–91					
	8	–	–	итого	8	10	–	–	итого	
Плита	0.26			0.26	5.61	10.92			16.53	16.79

Изм.	Кол.уч.	Лист	N°док.	Подпись	Дата
Проверил		Утелбаев			
Разраб.		Кадиркулов			
Н.контр.		Колдасов			

17/17-2023-ГП

"Строительство 30 многоквартирных жилых домов в жилом массиве в конце улицы Аскарова, Жамбылская область, г.Тараз.Жилой дом №17 (с наружными сетями (электроснабжения, водоснабжение и канализация, газоснабжение) и благоустройством территорий"

Генеральный план

Стадия	Лист	Листов
РП	6	

Ж\б арычный лоток тип 1.

ТОО "ШЫМГОРПРОЕКТ" г.Шымкент- 2023г.

Плита жзлезобетонная для перекрытия арочных лотков

План плиты

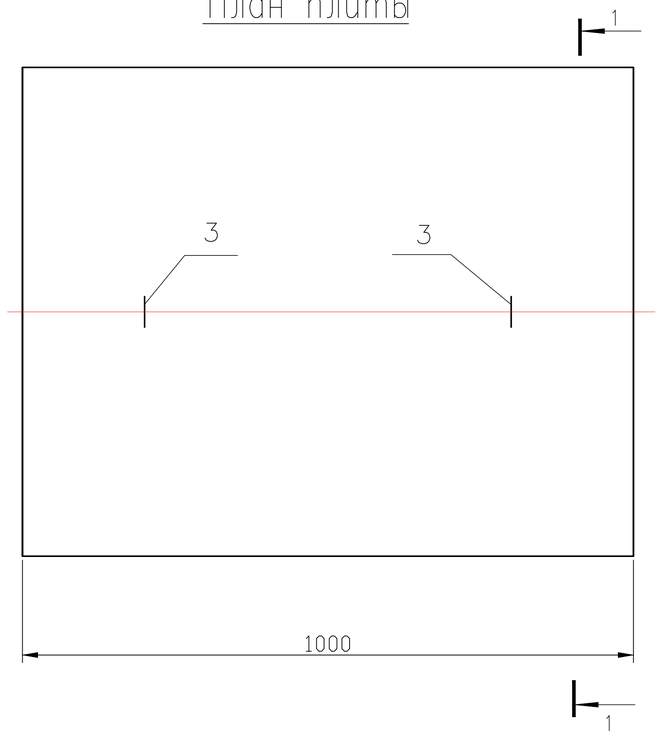

1 – 1

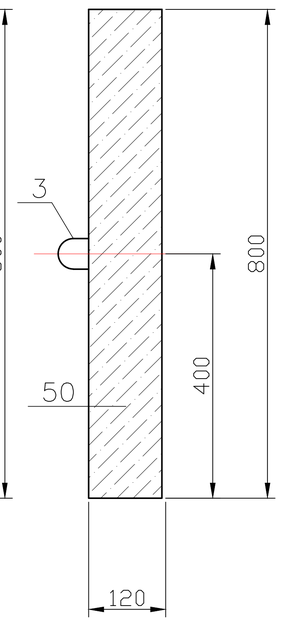

Армирование плиты

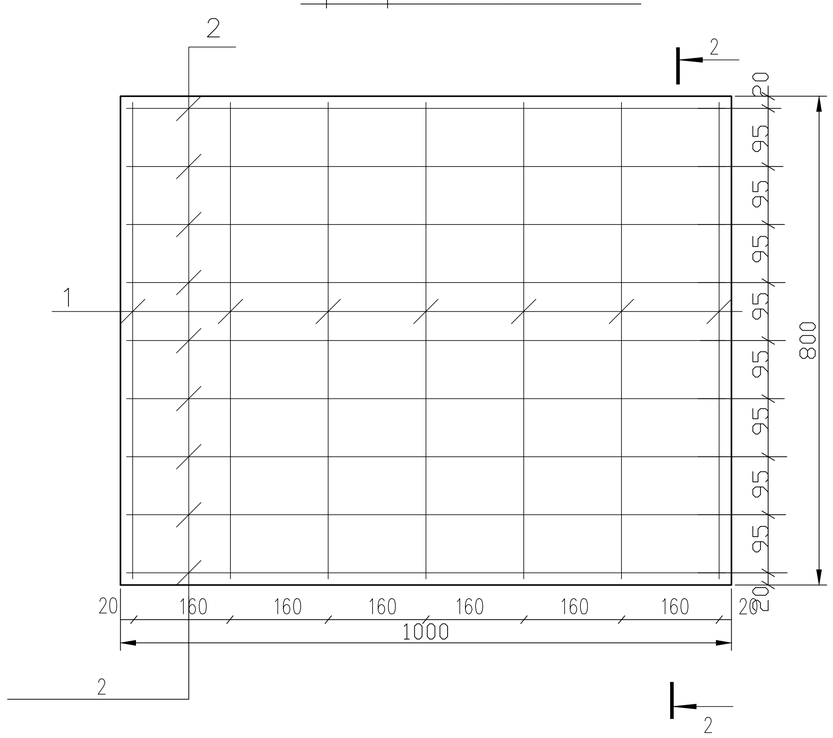

2 – 2

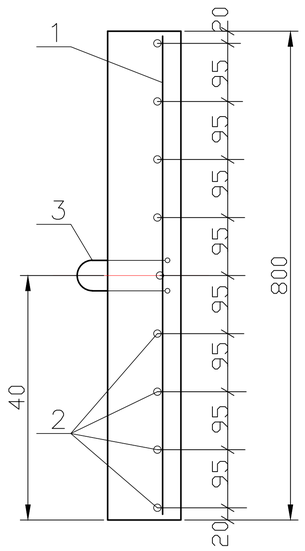

Спецификация материалов на плиты

N/п	Обозначение	Наименование	Кол.	Масса ед. кг.	Примечание (общ. вес)
		Плита			
		Сборочные единицы и детали			
1	ГОСТ 5781–91	12А III L=970	7	0.86	6.02
2	ГОСТ 5781–91	12А III L=770	9	0.68	6.12
		Петля			
3	ГОСТ 5781–91	8А I L=480	2	0.19	0.38
		Материалы:			
		Бетон кл. В 15 м3	0.096		

Ведомость расхода стали на элемент

Марка элемента	Изделия арматурные									Всего
	Арматура класса									
	А I				А III					
	ГОСТ 5781–91				ГОСТ 5781–91					
	8	–	–	итого	12	–	–	–	итого	
Плита	0.38			0.38	12.14				12.14	12.52

Изм.	Кол.уч.	Лист	N°док.	Подпись	Дата
Проверил	Утелбаев				
Разраб.	Кадиркулов				
Н.контр.	Колдасов				

17/17-2023-ГП

"Строительство 30 многоквартирных жилых домов в жилом массиве в конце улицы Аскарова, Жамбылская область, г.Тараз.Жилой дом №17 (с наружными сетями (электроснабжения, водоснабжение и канализация, газоснабжение) и благоустройством территорий"

Генеральный план

Стадия	Лист	Листов
РП	6.1	

Ж/Б плита для перекрытия арочных лотков

ТОО "ШЫМГОРПРОЕКТ" г.Шымкент- 2023г.

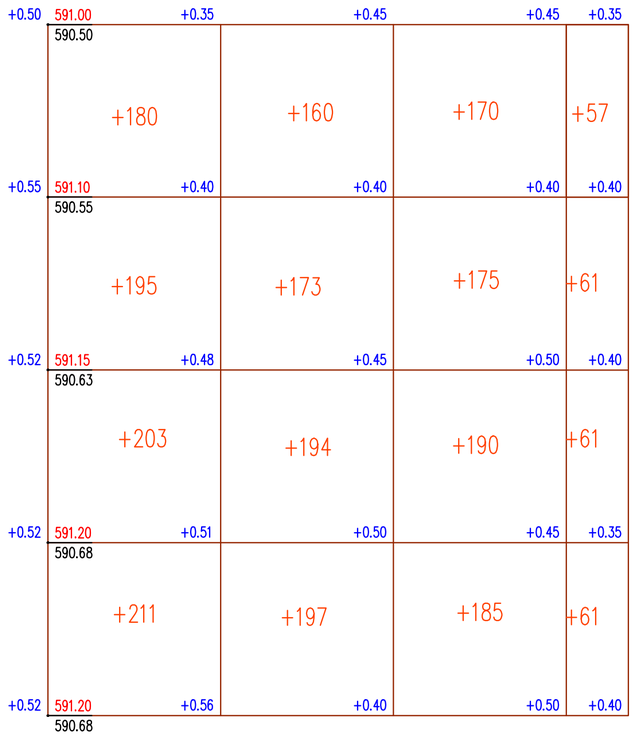

Итого,м3	Насыпь (+)	+789	+724	+720	+240	Всего,м3	+2473
	Выемка (-)	--	--	--	--		--

Общая площадь насыпи = 5375 м2

Общая площадь картограммы = 5375 м2

ВЕДОМОСТЬ ОБЪЕМОВ ЗЕМЛЯНЫХ МАСС

Наименование грунта	Количество, м3				Примечание
	Заводская территория		Предзаводская территория		
	Насыпь (+)	Выемка (-)	Насыпь (+)	Выемка (-)	
1. Грунт планировки территории	+2473	--			
2. Вытесненный грунт		1008			
в т.ч. при устройстве:					
а) подземных частей зданий (сооружений)					см. КЖ часть
б) автодорожных покрытий		(511)			
в) плодородной почвы в участках озеленения		(446)			
г) водоотводных сооружений		(51)			
3. Поправка на уплотнение, k =0.10/0.10	247				см. инж.-геол. изыск.
3". Потери при транспортировке k =0.02/0.02	54				
Всего пригодного грунта	2774	1008			
5. Недостаток пригодного грунта		1766			
6. Плодородный грунт, всего		1075			
а) используемый для озеленения территории	446				
б) избыток плодородного грунта	629				
7. ИТОГО перерабатываемого грунта	3849	3849			

УСЛОВНЫЕ ОБОЗНАЧЕНИЯ

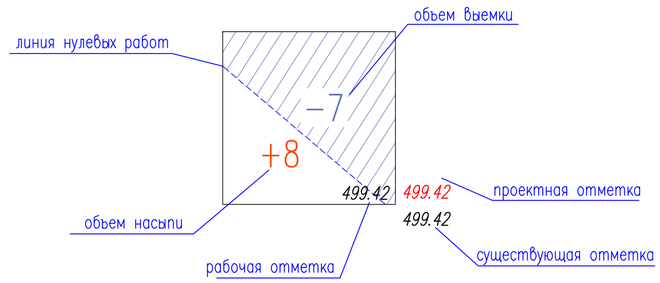

ПРИМЕЧАНИЕ

1. Подосновой настоящему чертежу послужили:
а) материалы геодезической сьемки выполненной в 2023 году,
система координат – местная,
система высот – Балтийскаяая,
масштаб 1:500
Объемы из под здании и сетей см. соответствующие разделы.
2. Разбивка картограммы выполнена от юго-западного угла условного границы участка.
Размеры квадратов 20х20м.

Согласовано

Нач. ОВиВК
ЭП и АВп.

взам.инв.N

подпись и дата

инв. Nподл.

Изм.	Кол.уч.	Лист	N°док.	Подпись	Дата
Проверил		Утелбаев			
Разраб.		Кадиркулов			
Н.контр.		Колдасов			

17/17-2023-ГП

"Строительство 30 многоквартирных жилых домов в жилом массиве в конце улицы Аскарова, Жамбылская область, г.Тараз.Жилой дом №17 (с наружными сетями (электроснабжения, водоснабжение и канализация, газоснабжение) и благоустройством территорий"

Генеральный план

Стадия	Лист	Листов
РП	7	

План земляных масс №17

ТОО "ШЫМГОРПРОЕКТ" г.Шымкент- 2023г.

Ведомость малых архитектурных форм

№ п.п.	Обозначение	Наименование	Код	Кол-во	Примечание
1		Карусель с сидениями, шестиместная	8601-0101-0104	2	УСН РК 8.02-03-2021
2		Качели (диван с навесом 3 мест)	8601-0104-0412	2	УСН РК 8.02-03-2021
3		Игровый комплекс "kryptos II" (4,731м х2,895м х3,353м)	8601-0113-0111	1	УСН РК 8.02-03-2021
4		Игровой модуль "домик "	8601-0109-0306	1	УСН РК 8.02-03-2021
5		Качели "Кораблик"	8601-0104-0409	2	УСН РК 8.02-03-2021
6		Тренажер " Штурвал малый"	8601-0216-0102	2	УСН РК 8.02-03-2021
7		Тренажер " Штурвал большой"	8601-0216-0103	2	УСН РК 8.02-03-2021
8		Шведская стенка	8601-0204-0201	1	УСН РК 8.02-03-2021
9		Тренажер " Шейкер"	8601-0216-0107	1	УСН РК 8.02-03-2021
10		Тренажер " Жим ногами"	8601-0216-0101	1	УСН РК 8.02-03-2021
11		Лестница спортивная, тип ЛС 2,1м	8601-0204-0302	1	УСН РК 8.02-03-2021
12		Рукоход двухуровневый с турником	8601-0203-0104	1	УСН РК 8.02-03-2021
13		Турник с кольцами	8601-0202-0106	1	УСН РК 8.02-03-2021
14		Рукоход	8601-0203-0102	1	УСН РК 8.02-03-2021
15		Урна со вставкой	8601-0303-0206	12	УСН РК 8.02-03-2020
16		Скамья "Аллея" со спинкой	8601-0302-0311	12	УСН РК 8.02-03-2020
17		Навес над мусорными баками на 3 шт.	8601-0307-0104	1 шт	УСН РК 8.02-03-2020
18		Ворота футбольные игровые	8601-0805-0101	2	УСН РК 8.02-03-2020
19		Калитка распашная из сетчатых панелей 3D. для спортплощадка	601-0605-0404	1	УСН РК 8.02-03-2020
20		Ограждение из панелей с прутками,и металлическими стойками, тип 3 D,, для спортплощадка	8601-0602-0601	95 п.м	УСН РК 8.02-03-2020

ВЕДОМОСТЬ ДОРОГ И ПЛОЩАДОК

Тип	Обозначение	Наименование	Ед. изм	Кол	БР100 30.15 пм	БР100 20.08 пм
1		Асфальтобетонное покрытие	м2	850	180	
2		Плиточное покрытие	м2	405		215
3		Рулонный настил на основе резиновой крошки 8601-0703-0106 УСН РК 8.02-03.2020	м2	320		110
4		Покрытие из искусственной травы 8601-0703-0101 УСН РК 8.02-03.2020	м2	520		96
5		Отмостка	м2	95		
6		Асфальтобетонное покрытие вне территорий	м2	100	40	
7		Плиточное покрытие вне территорий	м2	15		14

Ведомость элементов озеленения

Поз.	Наименование	Возраст, лет	Кол.	Примечание
1	Карагач	5	46 шт	без кома в посадочные ямы 0,7х0,7х0,6
2	Можевелник	5	24 шт	без кома в посадочные ямы 0,7х0,7х0,6
3	Газон	м2	2232.64	(по плодородному слою h-10см.)

Вид сооружения	Номер сооружения и координата оси	Координата		Длина, п.м/шт	Тип укрепления или конструкция	Примечание
		начала	конца			
Лоток ж/б арычный	а			81п.м / 27шт	3.0х0.485х0.90	

Тип-4

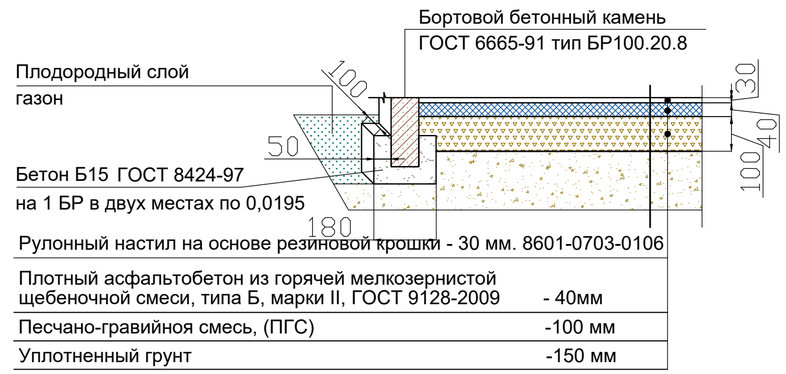

Покрытие Тип-1 (проезды)

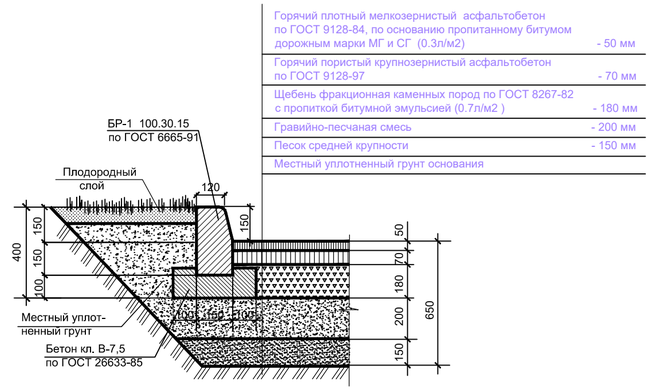

Конструкция покрытие футбольного поля

Тип-4

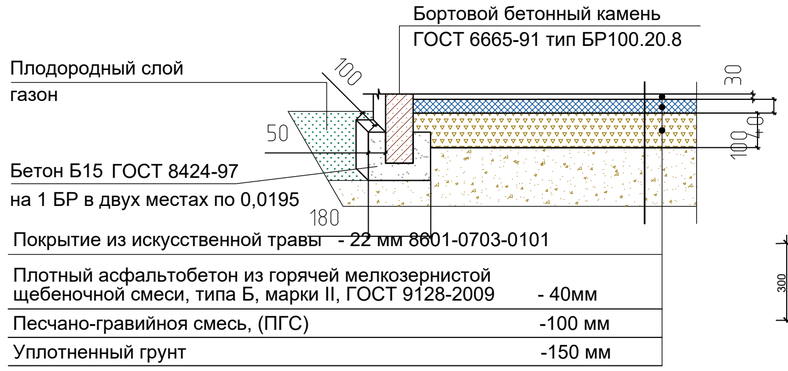

Покрытие Тип-2 (тротуары)

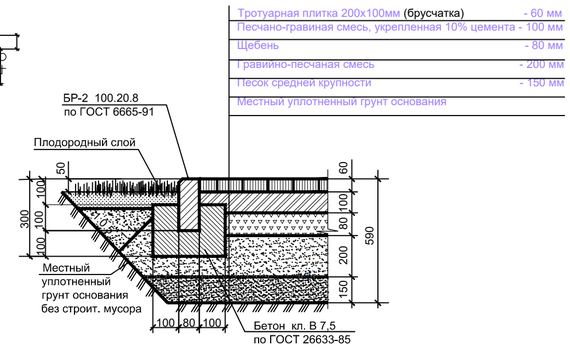

ТЕХНИКО-ЭКОНОМИЧЕСКИЕ ПОКАЗАТЕЛИ 5/17

N п/п	Наименование	Ед. изм.	Кол-во	% к общей площади	Примечание
I	Площадь отведенного участка в т.ч.	м²	5375	100 %	по госакту -----га по усл.граница 0.5375га
	1.Площадь застройки	м²	952.36	17.7%	
	2.Площадь покрытий	м²	2190	40.7%	в том числе отмостка спортплощадка
	3.Площадь озеленения	м²	2232.64	41.6%	
	4.Площадь покрытий вне территорий	м²	115		

Согласовано

Нач. ОВиВК
ЭП и АВп.

взам.инв.N

подпись и дата

инв. Nподл.

Изм.	Кол.уч.	Лист	N°док.	Подпись	Дата
Проверил		Утелбаев			
Разраб.		Кадиркулов			
Н.контр.		Колдасов			

17/17-2023-ГП

"Строительство 30 многоквартирных жилых домов в жилом массиве в конце улицы Аскарова, Жамбылская область, г.Тараз.Жилой дом №17 (с наружными сетями (электроснабжения, водоснабжение и канализация, газоснабжение) и благоустройством территорий"

Генеральный план

Стадия	Лист	Листов
РП	8	

Сводный ведомость материалов №17

ТОО "ШЫМГОРПРОЕКТ" г.Шымкент- 2023г.