ТОО "Строй Zapad"
ГСЛ №: 15017886

РАБОЧИЙ ПРОЕКТ

Строительство дома культуры на 100 мест в Атырауской области, Курмангазинского района, с.Азгир.Корректировка.

КР-Конструктивные решения

Альбом 1

92/30-10-2024

Атырау 2024г.

ТОО "Строй Zapad"
ГСЛ №: 15017886

РАБОЧИЙ ПРОЕКТ

Строительство дома культуры на 100 мест в Атырауской области, Курмангазинского района, с.Азгир.Корректировка.

Конструктивные решения
92/30-10-2024

Директор ТОО "Строй Zapad" Дисенов В.

Гл. инженер проекта Амангалиев А.Ж

Атырау 2024г.

Состав проекта

Заказ: 92/30-10-2024

Том 1	92/30-10-2024-ПЗ	Общая пояснительная записка
Альбом 1		Архитектурно-строительные и технологические чертежи
Раздел 1	92/30-10-2024-ТХ	Технологические решения
Раздел 2	92/30-10-2024-АС	Архетиктурно-строительные чертежи
Раздел 3	92/30-10-2024-КР	Конструктивные решения
Альбом 2		Санитарно-технически и электротехнические чертежи
Раздел 1	92/30-10-2024-ОВ	Отопление и вентиляция
Раздел 2	92/30-10-2024-ВК	Водопровод и канализация
Раздел 3	92/30-10-2024-ЭОМ	Электроосвещение
Раздел 4	92/30-10-2024-ПС	Пожарная сигнализация
Раздел 5	92/30-10-2024-ВН	Видеонаблюдение
Альбом 3		Генеральный план и наружные сети
Раздел 1	92/30-10-2024-ГП	Генеральный план
Раздел 2	92/30-10-2024-НВК	Наружные сети водоснабжения и канализации
Раздел 3	92/30-10-2024-ГСН	Газоснабжение
Раздел 4	92/30-10-2024-ЭС	Электроснабжение
Раздел 5	92/30-10-2024-НТС	Наружные тепловые сети
Раздел 6	92/30-10-2024-ТМ	Тепломеханическая часть
Альбом 4		Блочно-модульная котельная БМК-0,07МВт
Том 2		Сметная документация.
Том 3		ОВОС (Оценка воздействия на окружающую среду).
Том 4		ПОС (Проект организации строительства).
Том 5		Отчет по топографо-геодезическим изысканиям
Том 6		Отчет по геологическим изысканиям.

Согласовано

Взамен инв.№

Подпись и дата

Инв.№ подл.

Ведомость основных комплектов рабочих чертежи марки КР

Лист	Наименование	Примечание
КР-1	Общие данные	
КР-2	План фудаментной плиты под котельную М 1:100	
КР-3	План фундамента КТПНГ	
КР-4	Установочный чертеж ограждения КТПНГ.	
КР-5	План фундамента ДГУ	
КР-6	План накопительной емкости сточных вод V-10м3. Разрез 1-1,2-2,3-3. Сетка С-1	
КР-7	План резервуара для воды V-10м3. Разрез 1-1,2-2,3-3. Сетка С-1	
КР-8	План пожарного резервуара V-30м3 2 шт. Разрез 1-1,2-2,3-3. Сетка С-1	

Ведомость ссылочных и прилагаемых документов

Обозначение	Наименование	Примечание
СП РК 3.04-102-2014	Бетонные и железобетонные конструкции	
СН РК 5.03-07-2013	Несущие и ограждающие конструкции	
СН РК 1.03-00-2022	Строительное производство, Организация строительства предприятий, зданий и сооружений	

Общие указания

1. Технические решения, принятые в рабочих чертежах, соответсвуют требованиям экологических, санитарно-гигиенических, пожаро и взрывопожаро безопасных и других действующих норм и правил и обеспечивают безопасную для жизни и здоровья людей эксплуатацию обьекта при соблюдении,
предусмотренных рабочими чертежами, мероприятий.
2. Согласно НТП РК 01-01-3.1(4.1) -2017 "Нагрузки и воздействия":
- норсмативное значение веса снежного покрова - 81,33 кгс/м^2;
- нормативное значение ветрового давленния - 78,57 кгс/м^2;
3. Согласно СНиП РК 2.04-01-2017 "Строительная климатология" район строительства относится к 4 Г
климатическому району Казахстана.
Расчетная температура наиболее холодной пятидневки - минус 24,9 С°.
Нормативная глбина промрзания 1,24м.
4. Уровень ответсвенности здания - II (нормальный)
Коэффициент надежности по ответственности -0,95
5. Класс здания (СП РК 2.02-101-2022)
- по конструктивной пожарной опасности - С1
- по функциональной пожарной опасности - Ф5.1
Грунты основания од фундаменты - песок мелкий, маловлажный.

Мероприятия по производству работ в зимнее время

Железобетонные конструкции выполнять из бетона W4
на сульфатастойком портландцементе.
При выполнении всех строительных работ необходимо придерживаться
требований СНиП РК 5.03.107-2013 "Несущие и ограждающие конструкции".
Снятие несущей опалубки произвести после достижения бетоном 70%
проектной прочности.

Указания по производству работ

Все виды строительно-монтажных работ производить согласно СН РК 1.03-05-2011 и СП РК 1.03-106-2012 "Охрана труда и техника безопасности в строительстве".
При выполнении всех строительных работ необходимо установить контроль за выполнением правил пожарной безопасности и правил техники безопасности в строительстве
Организация производства, должна выполнятся в соответствии со СН РК 1.03-00-2022.
"Строительство производство. Организация строительствоа предприятия, зданий и сооружений".
Все материалы, применяемые для строительства здания, должны иметь сертификаты.

Согласовано

взам.инв.№

подпись и дата

инв. N подл.

Настоящий проект разработан в соответствии с действующими нормами и правилами и обеспечивает взрыво-и пожаробезопасную эксплуатацию здания при условии соблюдения предусмотренных проектом мероприятий.

Главный инженер проекта: Амангалиев А.Ж.

Изм.	№уч	Лист	№док.	Листов	Дата	92/30-10-2024-КР			
						Строительство дома культуры на 100 мест Атырауской области, Курмангазинского района, с.Азгир. Корректировка			
Разраб		Серік А.			04.25	Дом культуры на 100 мест	Стадия	Лист	Листов
ГИП		Амангалиев			04.25		РП	1	8
						Общие данные	ТОО "Строй Zapad"		

Формат А3

План фудаментной плиты под котельную
М 1:100

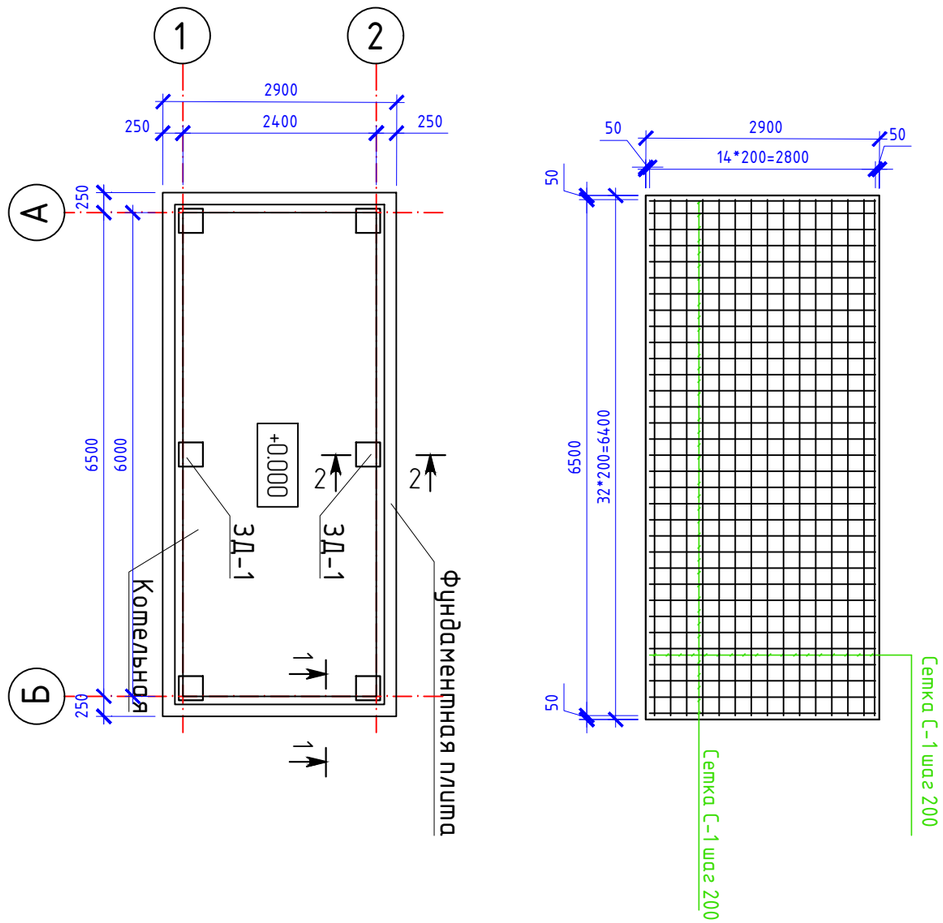

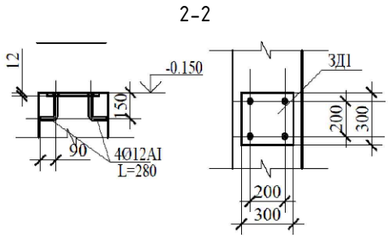

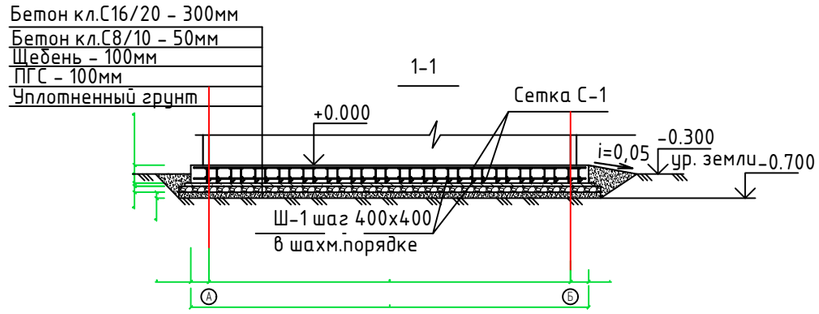

Ш1

Спецификация

Поз.	Обозначение	Наименование	Кол. шт.	Масса кг.	Примечание
1	2	3	4	5	6
		Фундаментная плита			
		Сетка С-1	2		
С-1	ГОСТ 34028-2016 214-210-0201	Ø12А400, L=6500мм	32	5,8	186
	ГОСТ 34028-2016 214-210-0201	Ø12А400, L=2900мм	14	2,6	36
Ш-1	ГОСТ 34028-2016 214-210-0201	Шпилька Ø12А240, L=900	228	0,80	182,4
		Закладная деталь			
	ГОСТ 34028-2016 214-210-0201	Шпилька Ø12А240, L=280	24	0,80	19,2
	ГОСТ 19903-2015 214-101-0201-0017	Пластина 300х300х12	6	8,5	51
		Материал:			
	ГОСТ 7473-2010 212-101-2113	Бетон кл.С12/15, F100, W4 на с/с портландцементе м3	6,2		
	ГОСТ 7473-2010 212-101-0409	Бетон кл. С8/10 м3	0,97		
	СТ РК 1284-2004 211-201-0202	Щебень фракций 05-20 м3	2,17		
	ГОСТ 23735-2014 211-601-0101	ПГС - смесь песчано-гравийная м3	2,17		

ПРИМЕЧАНИЯ:

1. Монолитный железобетонный фундамент выполняется из бетона класса С12/15. Марка бетона по морозостойкости-F100, по водопроницаемости-W4.
2. Армирование - сталь горячекатаная для армирования ж/б конструкций по ГОСТ 34028-2016. Марка арматурной стали класса А400, класса А240. Пластина - прокат из толстолистовой стали по ГОСТ 19903-2015. Армирование фундамента выполняется отдельными стержнями. Соединение стержней и хомутов осуществлять вязальной проволокой Ø0,8-1,0мм. Применение точечной сварки для фиксации арматурных стержней запрещается. Стыковка арматуры по длине не менее 30d. Стыки рабочей арматуры располагать в раздежку на расстояние между осями стыков не менее 1000мм. Арматурные изделия гнуть холодным способом, нагрев арматуры в месте сгиба запрещается. Нарезку стержней выполнить при помощи механического инструмента (болгарка, гильотина, механические ножницы). Все размеры арматурных стержней и изделий даны по осям стержней.
3. В основании фундамента выполнить щебеночное основание толщ.100мм с проливкой битумом.
4. Боковые поверхности железобетонных конструкций, соприкасающихся с грунтом, обмазать горячим битумом за 2 раза.
5. По периметру фундамента выполнить отмостку 800 мм.
6. До установки арматурных изделий в опалубку следует принимать меры по защите из от коррозии, загрязнений и механических повреждений.
7. При производстве работ следует обратить внимание на точность расположения арматуры в опалубке и соблюдение защитных слоев.
8. Минимальная прочность бетона конструкций перед снятием опалубки должна быть не менее 70%.
9. Соединение сетки модульной котельной с закладной деталью выполнить с помощью ручной дуговой электросварки по всей длине сетки и закладной детали. Катет сварных швов по наименьшей толщине свариваемых деталей.
10. Монтажную сварку выполнить электродами Э42, Э46 по ГОСТ 9467-75*. Типы сварных швов принимать по наименьшей из толщин свариваемых элементов.

						92/30-10-2024-КР
						Строительство дома культуры на 100 мест Атырауской области, Курмангазинского района, с.Азгир. Корректировка
Изм.	№уч	Лист	№док.	Листов	Дата	
Разраб		Серік А.			04.25	Дом культуры на 100 мест — Стадия: РП; Лист: 2; Листов: 8
ГИП		Амангалиев			04.25	
						План фудаментной плиты под котельную М 1:100 — ТОО "Строй Zapad"

взам.инв.№ | подпись и дата | инв. N подл.

Формат А3

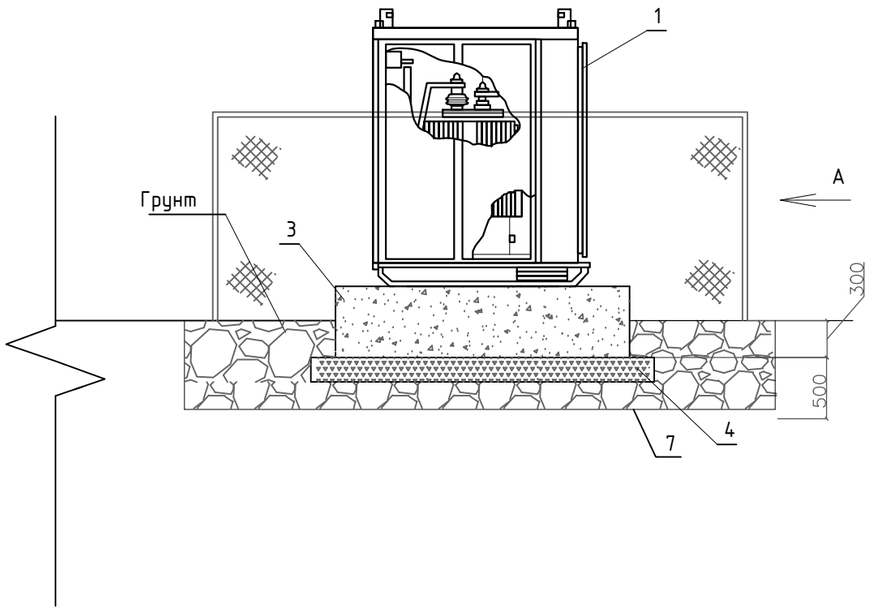

СПЕЦИФИКАЦИЯ

Поз	Обозначение	Наименование	Кол.	Масса ед.кг	Примечание
1		КТПНГ	1		
2	ГОСТ 13579-2018 221-102-0101-0036	Фунд. блок ФБС 24.5.6-Т	2	1630	
3	СТ РК 1284-2004 211-201-0206	Щебень, м3 фр.20-40мм	1,6		
4	СТ РК 1373-2013 216-201-0201	Битум (мастика), м3	0,2		

ВИД А

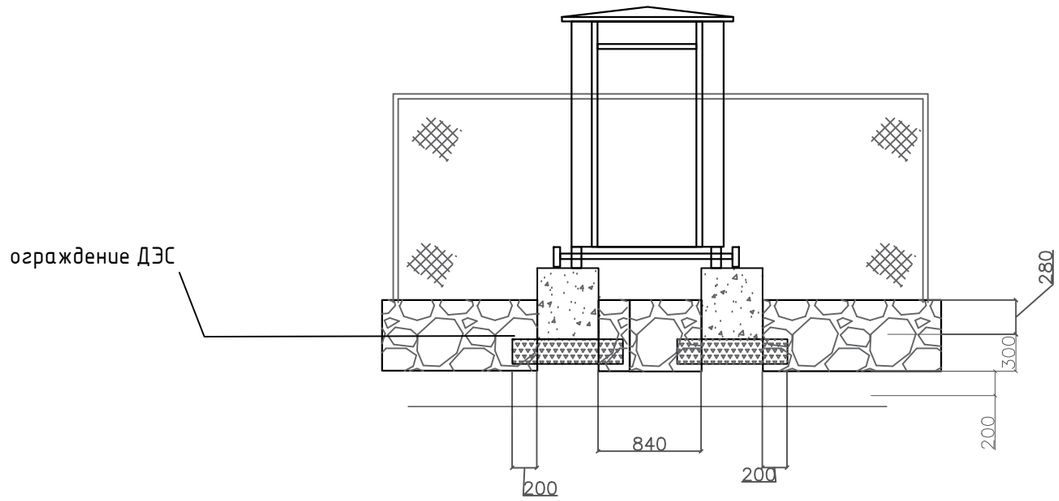

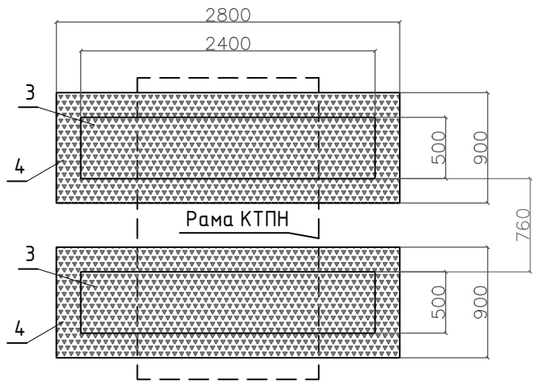

						92/30-10-2024-КР		
Изм.	№уч	Лист	№док.	Листов	Дата	Строительство дома культуры на 100 мест Атырауской области, Курмангазинского района, с.Азгир. Корректировка		
Разраб		Серік А.			04.25	Дом культуры на 100 мест	Стадия	Лист	Листов
ГИП		Амангалиев			04.25		РП	3	8
						План фундамента КТПН	ТОО "Строй Zapad"		

взам.инв.№	
подпись и дата	
инв. N подл.	

Формат А3

План ограждения
М 1:100

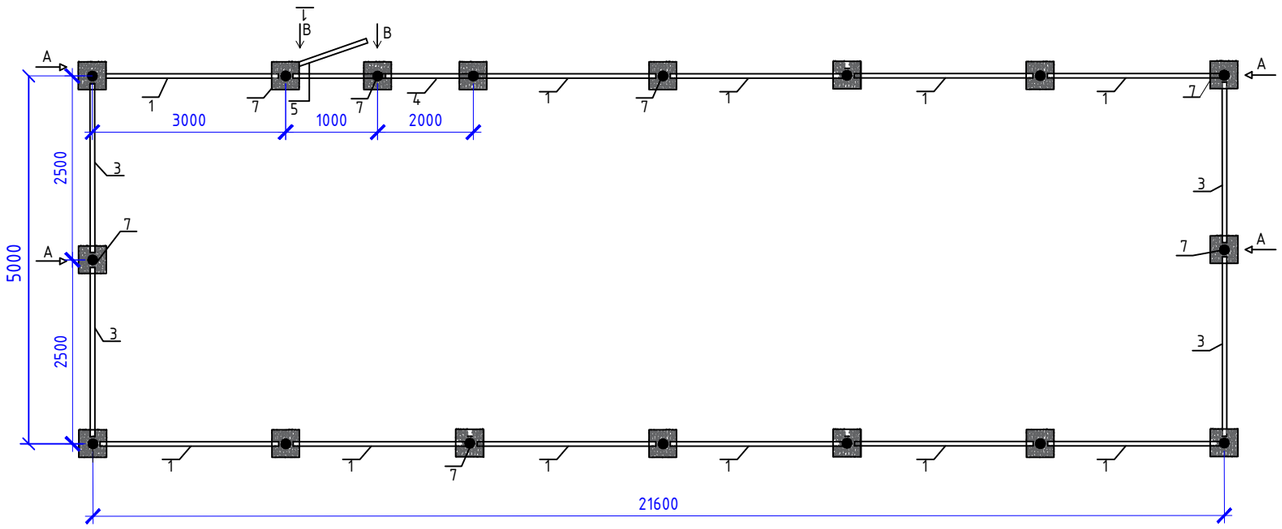

Вид А
М 1:20

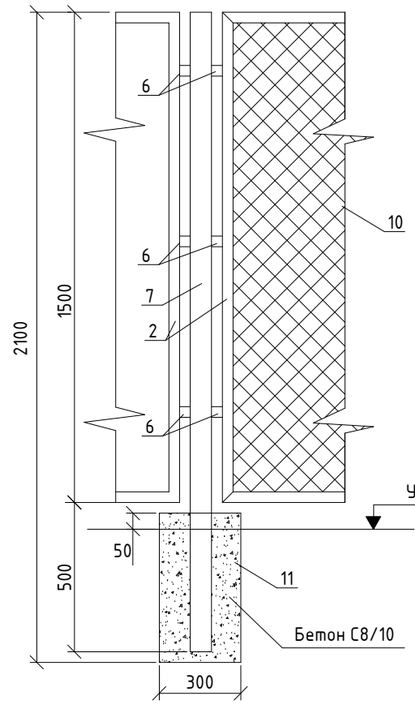

Вид В
М 1:20

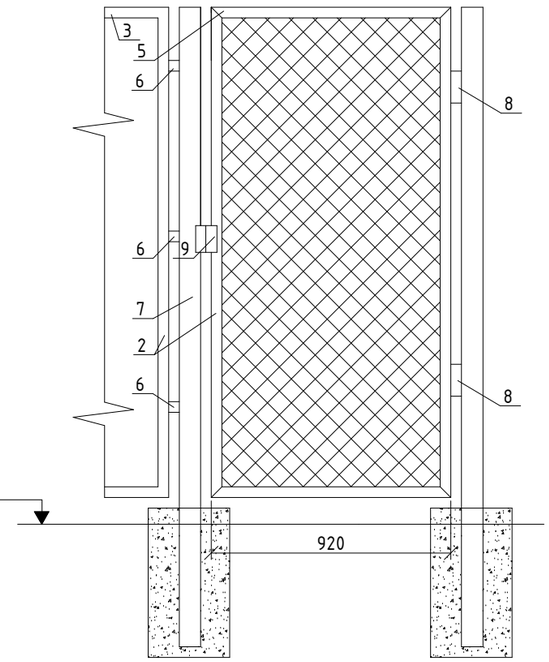

Спецификация

Марка	Обозначение	Наименование	Кол.	Масса кг.	Примечание
1	ГОСТ 8509-93 214-201-0102-0004	Уголок 40х40х5, L=3000мм, шт	23	8,94	205,6
2	ГОСТ 8509-93 214-201-0102-0004	Уголок 40х40х5, L=1500мм, шт	35	4,47	156,5
3	ГОСТ 8509-93 214-201-0102-0004	Уголок 40х40х5, L=2500мм, шт	8	7,45	59,6
4	ГОСТ 8509-93 214-201-0102-0004	Уголок 40х40х5, L=2000мм, шт	2	5,96	11,92
5	ГОСТ 8509-93 214-201-0102-0004	Уголок 40х40х5, L= 920мм, шт	2	2,74	5,48
6	ГОСТ 535-2005 214-208-0102-0066	Полоса 50х5, L=120мм, шт	102	0.24	24,48
7	ГОСТ 3262-75 241-101-0108	Труба 80х2,8, L=2000мм шт	17	10,6	180,2
8	ГОСТ 5088-2005 223-502-0200	Петля, шт	2		
9	252-201-0203	Ушко, шт	1		
10	ГОСТ 34028-2016 214-401-0113	Сетка 50х3, м2	72,4		
11	ГОСТ 7473-2010 212-101-1802	Бетон кл. С8/10, F100, W4, м3	0,76		

Примечание

1. Стальные трубы ограждения устанавливаются в сверленные ямы с размерами 350х350мм.
2. После установки труб ограждения вокруг ям заделать бетоном класса С8/10 на сульфатстойком портландцементе ГОСТ 26633-2012 с маркой по водонепроницаемости W4.
3. Монтаж элементов ограждения производить в соответствии с требованиями СП РК 5.01.101-2013.
4. Сварку выполнять электродами типа Э42А ГОСТ 9467-75. Типы сварных швов принимать по ГОСТ 5264-80. Катеты сварных швовё4мм. После выполнения сварочных работ сварные швы очистить от шлака и огрунтовать.
5. Металлоконструкции должны быть окрашены 2 раза эмалью ХВ-124 ГОСТ 10144-89 по поверхности, огрунтованной ФЛ-03К ГОСТ 9109-84.
6. Все торцы труб заглушить пластиной.

						92/30-10-2024-КР
						Строительство дома культуры на 100 мест Атырауской области, Курмангазинского района, с.Азгир. Корректировка
Изм.	№уч	Лист	№док.	Листов	Дата	
Разраб		Серік А.			04.25	Дом культуры на 100 мест
ГИП		Амангалиев			04.25	
						Установочный чертеж ограждения КТПНГ

Стадия	Лист	Листов
РП	4	8

ТОО "Строй Zapad"

взам.инв.№ | подпись и дата | инв. N подл.

Формат А3

План установки ДГУ
М 1:50

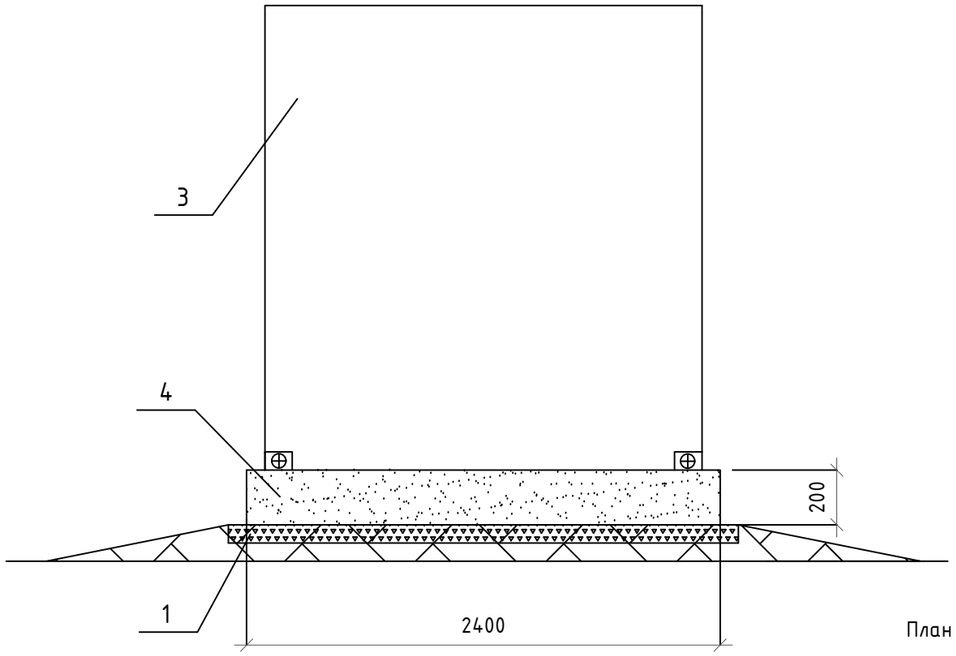

План фундамента
М 1:50

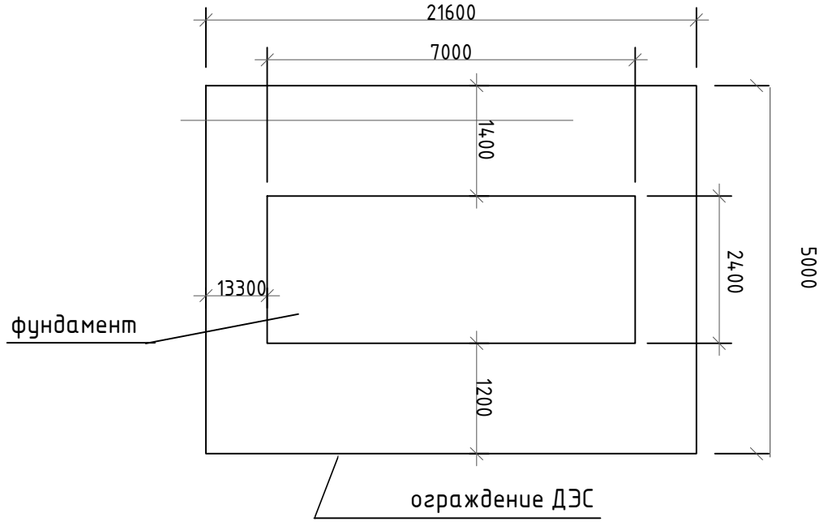

План сетки С-1
М 1:50

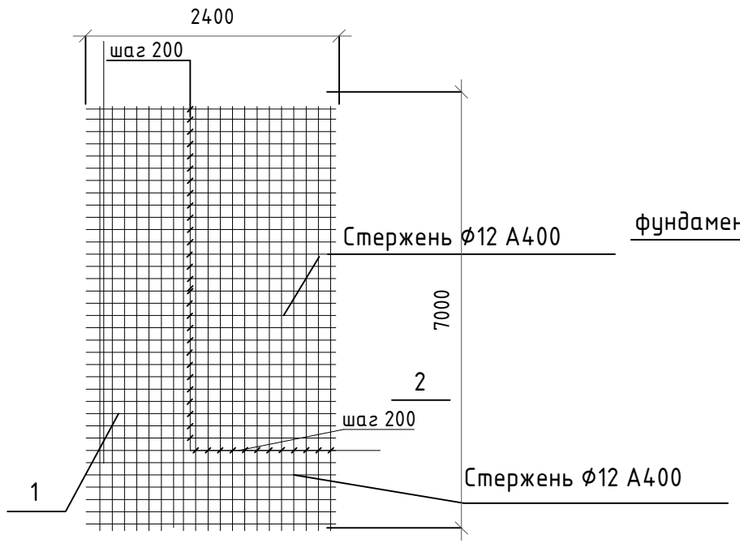

СПЕЦИФИКАЦИЯ

Марка	Обозначение	Наименование	Кол.	Масса кг.	Примечание
		Сетка С-1	1		
1	ГОСТ 34028-2016 214-210-0201-0004	Ф12 А400, L=6900мм, шт	35	6,22	217,7
2	ГОСТ 34028-2016 214-210-0201-0004	Ф12 А400, L=2300мм, шт	12	2,13	25,6
		Материалы			
3	ГОСТ 7473-2010 212-101-1802	Бетон кл. С8/10, F100, W4, м3	3,36		
4	СТ РК 1284-2004 211-201-0206	Щебень фр.20-40мм, м3	0,75		
5	СТ РК 1373-2013 216-201-0201	Битум	2,52		45
		Объем выемки грунта, м3	1,35		

Примечание
1.Предусмотреть пропитку щебня битумом до полного насыщения.
2.В местах соприкосновения фундамента с грунтом предусмотреть горизонтальную гидроизоляцию из горячего битума.
3. При установке ДЭС места крепления уточнить.

						92/30-10-2024-КР
Изм.	№уч	Лист	№док.	Листов	Дата	Строительство дома культуры на 100 мест Атырауской области, Курмангазинского района, с.Азгир. Корректировка
Разраб		Серік А.			04.25	Дом культуры на 100 мест — Стадия: РП; Лист: 5; Листов: 8
ГИП		Амангалиев			04.25	
						План фундамента ДГУ — ТОО "Строй Zapad"

взам.инв.№ | подпись и дата | инв. N подл.

Формат А3

План накопительной емкости сточных вод ЕП-10м3

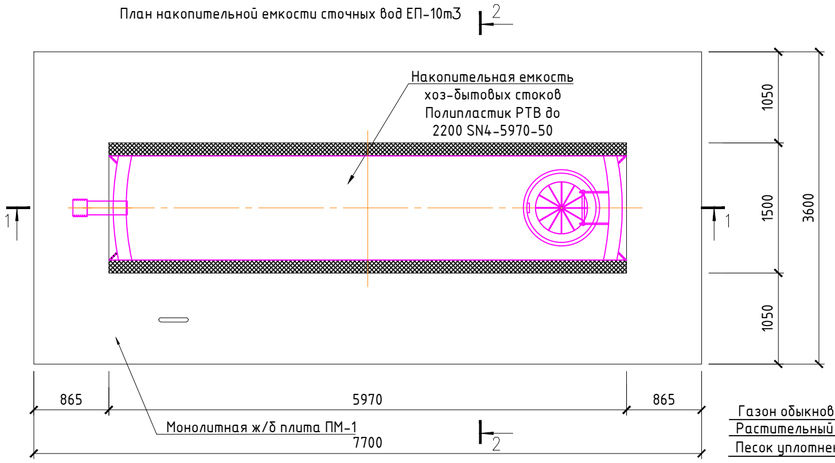

Разрез 2-2

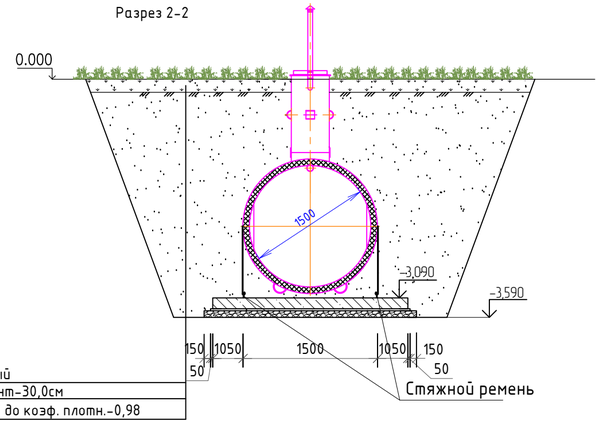

Разрез 1-1

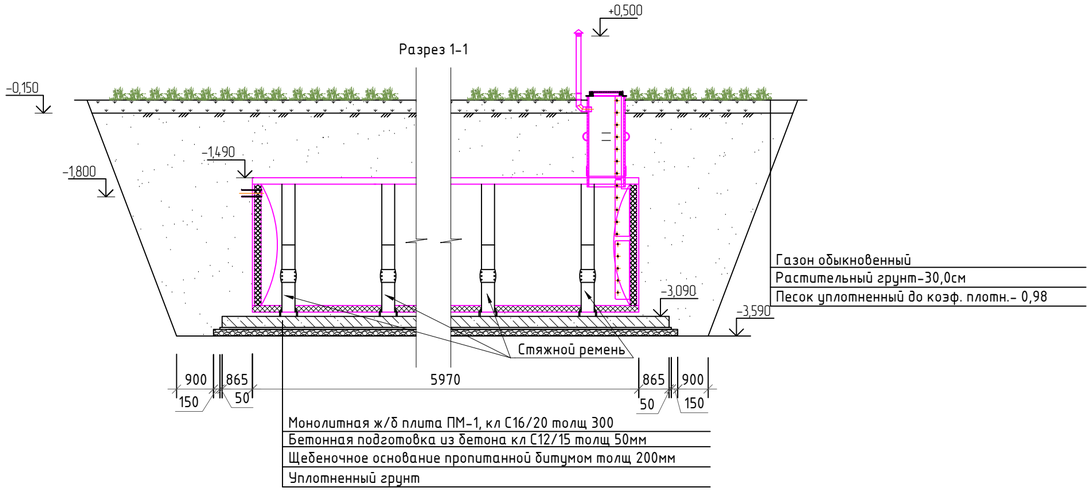

СПЕЦИФИКАЦИЯ

Марка	Обозначение	Наименование	Кол.	Масса кг.	Примечание
		ПМ-1			
		Сетка С-1	1		
1	ГОСТ 34028-2016 214-210-0201-0004	ф12 А400, L=3500мм, шт	18	3,1	56
2	ГОСТ 34028-2016 214-210-0201-0004	ф12 А400, L=7600мм, шт	39	6,7	261
3		Стяжной ремень	4		шт
4	ГОСТ 34028-2016 214-210-0201-0004	ф12 А240, L=4000мм, шт	8	3,5	28
		Материалы			
5	ГОСТ 7473-2010 212-101-1802	Бетон кл. С16/20, F100, W4, м3			8,3 м3
6	СТ РК 1284-2004 211-201-0206	Бетонная подготовка С12/15 W4			1,4 м3
7	СТ РК 1373-2013 216-201-0201	Щебень пропитанный битумом, м3			4,37 м3

Сетка С1

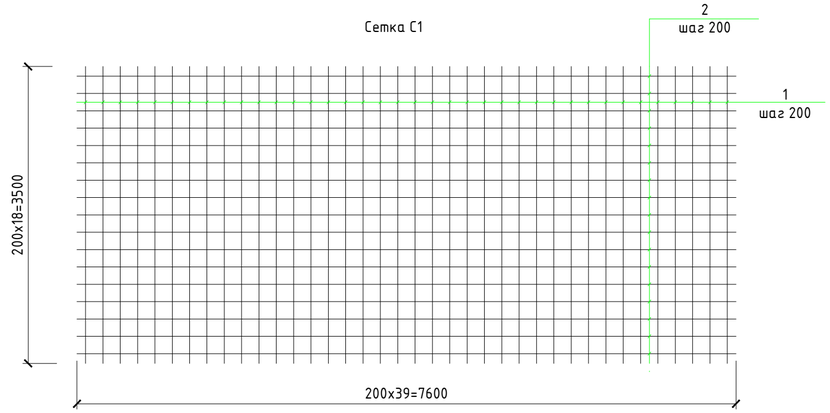

Армирование монолитной плиты ПМ-1

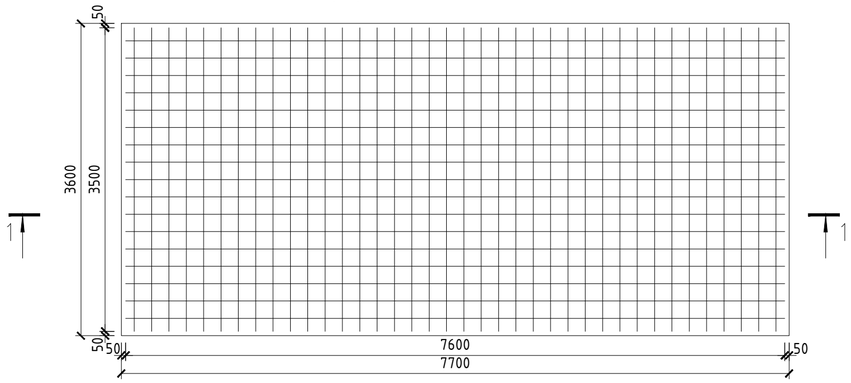

Примечания
1. Поверхность бетона соприкосающиеся с грунтом обмазать битумом в 2 раза
2. Бетон для бетонных работ и железобетонных конструкций принять W-4 на сульфатостойком портланд-цементе ввиду сульфатной агрессии грунтов по отношению к бетоном нормальной плотности.

Узел А

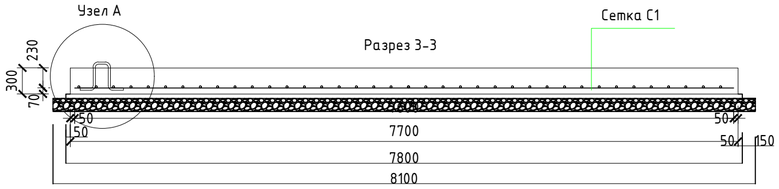

Узел А

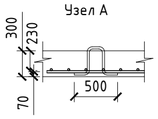

Изм.	№уч	Лист	№док.	Листов	Дата	92/30-10-2024-КР		
						Строительство дома культуры на 100 мест Атырауской области, Курмангазинского района, с.Азгир. Корректировка		
Разраб		Серік А.			04.25	Дом культуры на 100 мест	Стадия	Лист	Листов
ГИП		Амангалиев			04.25		РП	6	8
						План накопительной емкости сточных вод V-10м3. Разрез 1-1,2-2,3-3. Сетка С-1	ТОО "Строй Zapad"	

Согласовано

Взам.инв.№

подпись и дата

инв. N подл.

Формат А2

План резервуара для воды V=10м3

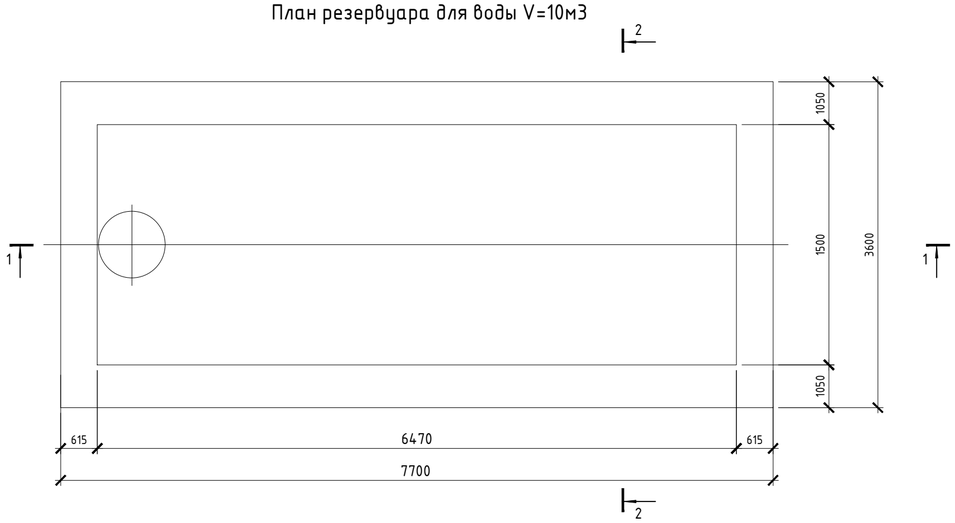

Разрез 2-2
M1:100

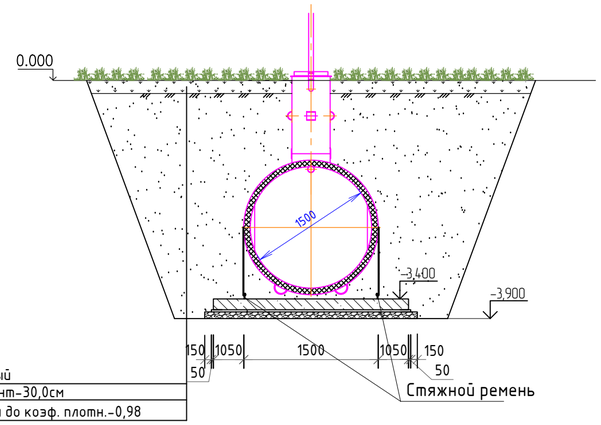

СПЕЦИФИКАЦИЯ

Марка	Обозначение	Наименование	Кол.	Масса кг.	Примечание
		ПМ-1			
		Сетка С-1	1		
1	ГОСТ 34028-2016 214-210-0201-0004	ф12 А400, L=3500мм, шт	18	3,1	56
2	ГОСТ 34028-2016 214-210-0201-0004	ф12 А400, L=7600мм, шт	39	6,7	261
3		Стяжной ремень	4		шт
4	ГОСТ 34028-2016 214-210-0201-0004	ф12 А240, L=4000мм, шт	8	3,5	шт
		Материалы			
5	ГОСТ 7473-2010 212-101-1802	Бетон кл. С16/20, F100, W4, м3			8,3 м3
6	СТ РК 1284-2004 211-201-0206	Бетонная подготовка С12/15 W4			1,4 м3
7	СТ РК 1373-2013 216-201-0201	Щебень пропитанный битумом, м3			4,37 м3

Разрез 1-1

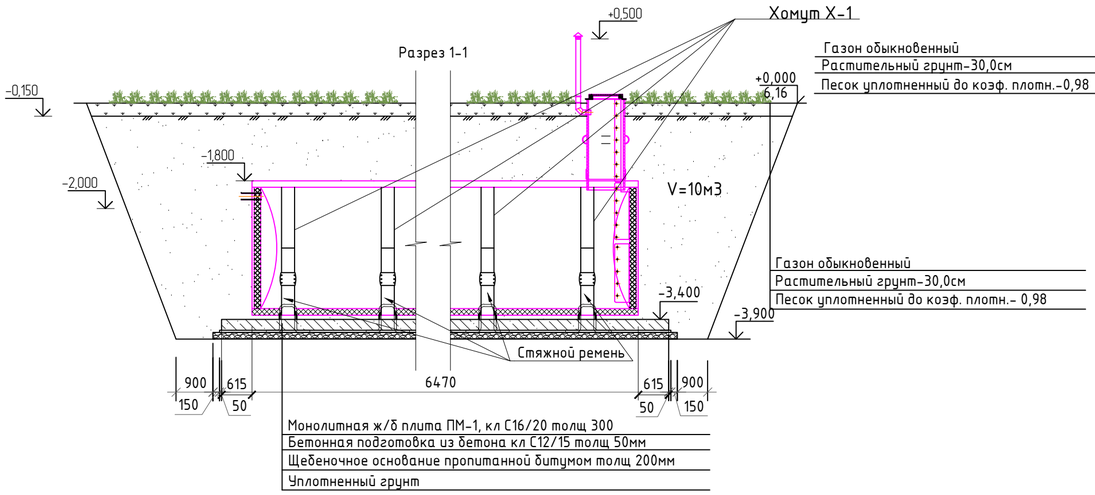

Сетка С1

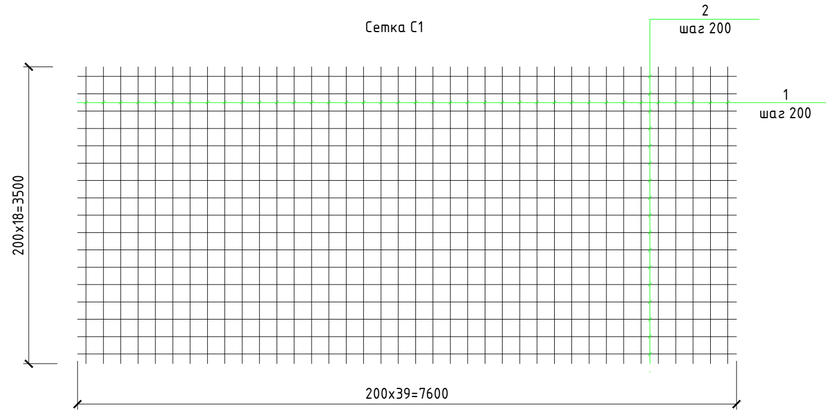

Армирование монолитной плиты ПМ-1

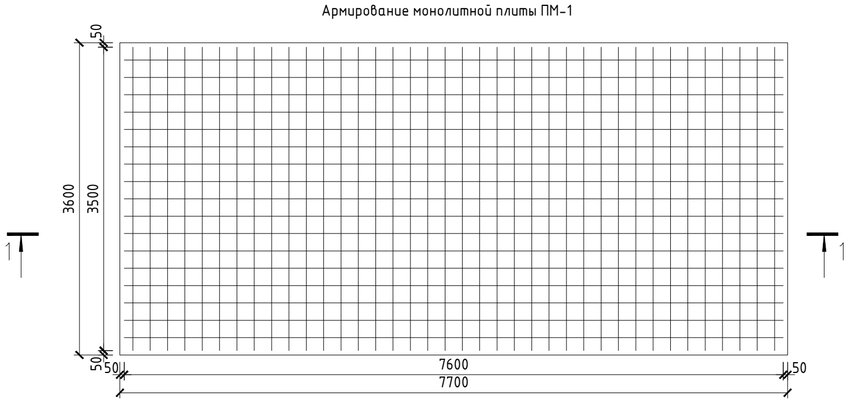

Примечания
1. Поверхность бетона соприкосающиеся с грунтом обмазать битумом в 2 раза
2. Бетон для бетонных работ и железобетонных конструкций принять W-4 на сульфатостойком портланд-цементе ввиду сульфатной агрессии грунтов по отношению к бетоном нормальной плотности.

Узел А

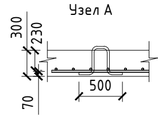

Разрез 3-3

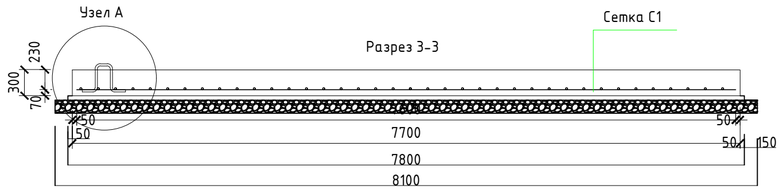

						92/30-10-2024-КР
Изм.	№уч	Лист	№док.	Листов	Дата	Строительство дома культуры на 100 мест Атырауской области, Курмангазинского района, с.Азгир. Корректировка
Разраб		Серік А.			04.25	Дом культуры на 100 мест — Стадия: РП; Лист: 7; Листов: 8
ГИП		Амангалиев			04.25	
						План резервуара для воды V-10м3. Разрез 1-1,2-2,3-3. Сетка С-1 — ТОО "Строй Zapad"

Согласовано

взам.инв.№

подпись и дата

инв. N подл.

Формат А2

План пожарного резервуара V=30м3 2 шт

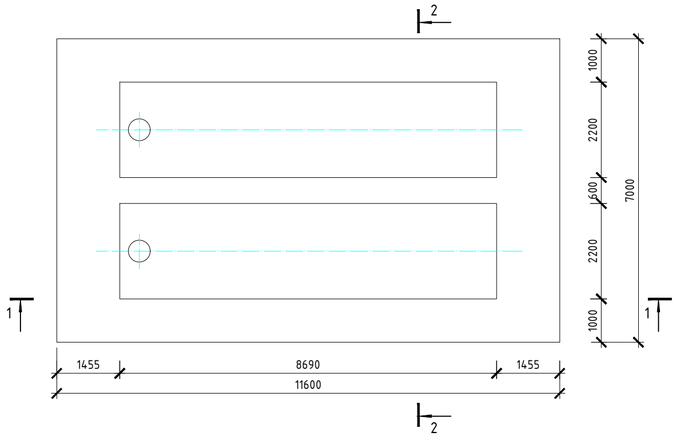

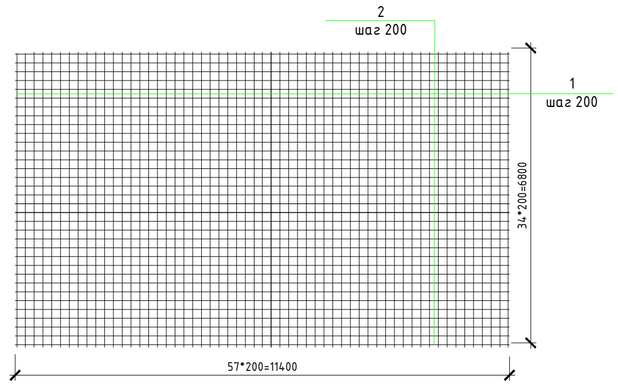

СПЕЦИФИКАЦИЯ

Марка	Обозначение	Наименование	Кол.	Масса кг.	Примечание
		ПМ-1			
		Сетка С-1	1		
1	ГОСТ 34028-2016 214-210-0201-0004	⌀12 А400, L=6800мм, шт	34	6,04	205,36
2	ГОСТ 34028-2016 214-210-0201-0004	⌀12 А400, L=11400мм, шт	57	10,12	577
3		Стяжной ремень	8		шт
4	ГОСТ 34028-2016 214-210-0201-0004	⌀12 А240, L=6000мм, шт	12	5,3	64
		Материалы			
	ГОСТ 7473-2010 212-101-1802	Бетон кл. С16/20, F100, W4, м3			20,3м3
	СТ РК 1284-2004 211-201-0206	Бетонная подготовка С12/15 W4			4,15 м3
	СТ РК 1373-2013 216-201-0201	Щебень фракций 20-40, м3			12,46 м3

Разрез 1-1
М1:100

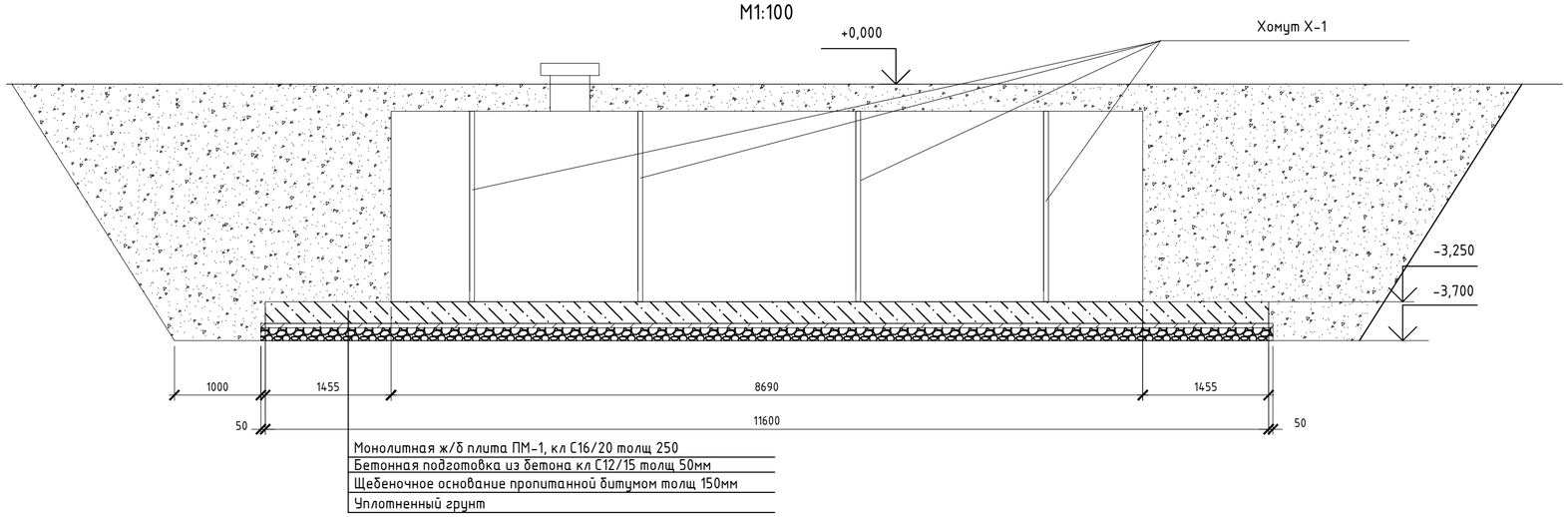

Сетка С-1

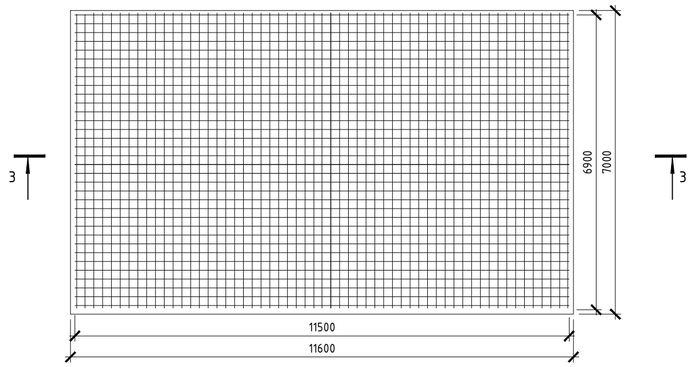

Разрез 3-3

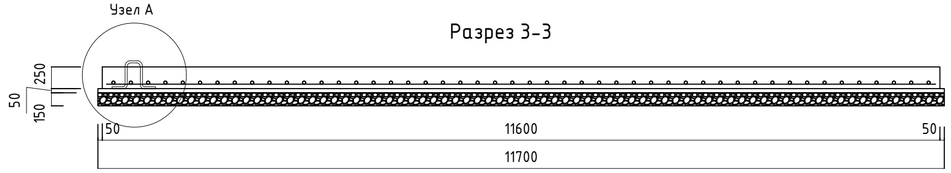

Разрез 2-2
М1:100

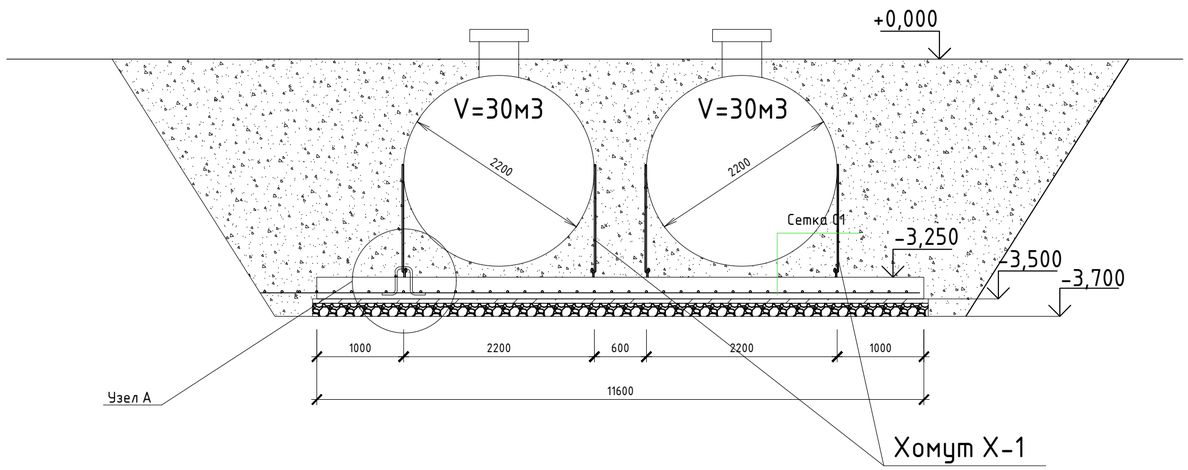

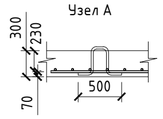

Примечания
1. Поверхность бетона соприкосающиеся с грунтом обмазать битумом в 2 раза
2. Бетон для бетонных работ и железобетонных конструкций принять W-4 на сульфатостойком портланд-цементе ввиду сульфатной агрессии грунтов по отношению к бетоном нормальной плотности.

						92/30-10-2024-КР		
Изм.	№уч	Лист	№док.	Листов	Дата	Строительство дома культуры на 100 мест Атырауской области, Курмангазинского района, с.Азгир. Корректировка		
Разраб		Серік А.			04.25	Дом культуры на 100 мест	Стадия	Лист	Листов
ГИП		Амангалиев			04.25		РП	8	8
						План пожарного резервуара V-30м3 2 шт. Разрез 1-1,2-2,3-3. Сетка С-1	ТОО "Строй Zapad"		

Согласовано

Взам.инв.№

подпись и дата

инв. N подл.

Формат А2