ТОО "Строй Zapad"
ГСЛ №: 15017886

РАБОЧИЙ ПРОЕКТ

Строительство дома культуры на 100 мест в Атырауской области,
Курмангазинского района, с.Азгир.Корректировка.

Наружные сети водоснабжения и канализации.

Альбом 1

92/30-10-2024

Атырау 2025г.

ТОО "Строй Zapad"
ГСЛ №: 15017886

РАБОЧИЙ ПРОЕКТ

Строительство дома культуры на 100 мест в Атырауской области,
Курмангазинского района, с.Азгир.Корректировка.

Наружные сети водоснабжения и канализации.
92/30-10-2024

Директор ТОО
"Строй Zapad"
Гл. инженер проекта

Дисенов В.

Амангалиев А.Ж

Атырау 2025г.

Состав проекта

Заказ: 92/30-10-2024

Том 1	92/30-10-2024-ПЗ	Общая пояснительная записка
Альбом 1		Архитектурно-строительные и технологические чертежи
Раздел 1	92/30-10-2024-ТХ	Технологические решения
Раздел 2	92/30-10-2024-АС	Архетиктурно-строительные чертежи
Раздел 3	92/30-10-2024-КР	Конструктивные решения
Альбом 2		Санитарно-технически и электротехнические чертежи
Раздел 1	92/30-10-2024-ОВ	Отопление и вентиляция
Раздел 2	92/30-10-2024-ВК	Водопровод и канализация
Раздел 3	92/30-10-2024-ЭОМ	Электроосвещение
Раздел 4	92/30-10-2024-ПС	Пожарная сигнализация
Раздел 5	92/30-10-2024-ВН	Видеонаблюдение
Альбом 3		Генеральный план и наружные сети
Раздел 1	92/30-10-2024-ГП	Генеральный план
Раздел 2	92/30-10-2024-НВК	Наружные сети водоснабжения и канализации
Раздел 3	92/30-10-2024-ГСН	Газоснабжение
Раздел 4	92/30-10-2024-ЭС	Электроснабжение
Раздел 5	92/30-10-2024-НТС	Наружные тепловые сети
Раздел 6	92/30-10-2024-ТМ	Тепломеханическая часть
Альбом 4		Блочно-модульная котельная БМК-0,07МВт
Том 2		Сметная документация.
Том 3		ОВОС (Оценка воздействия на окружающую среду).
Том 4		ПОС (Проект организации строительства).
Том 5		Отчет по топографо-геодезическим изысканиям
Том 6		Отчет по геологическим изысканиям.

Согласовано

Взамен инв.№

Подпись и дата

Инв.№ подл.

Ведомость рабочих чертежей основного комплекта НВК

	Наименование	Примечание
1	Общие данные	
2	План сетями водоснабжения и канализации М 1:500	
3	Деталировка водопровода В1	
4	Точка врезки существующий водопровод В1 колодец ВК-1.	
5	Деталировка колодцев ВК-2, ВК-3. План. Разрезы.	
6	Пожарный гидрант ПГ-1. План. Разрезы.	
7	Накопительный емкость сточных вод ЕП-10м3	
8	Пожарный резервуар V=2х30м3	
9	Резервуар для воды V=10м3	
10	Продольный профиль сетей В1 и К1	
11	Таблица колодцев В1 и К1	
12	Указательный знак пожарного гидранта	

Ведомость ссылочных и прилагаемых документов

Обозначение	Наименование	Примечание
	Ссылочные документы	
СП РК 4.01-103-2013	Наружные сети и сооружения водоснабжения и канализации	
т.п. 902-09-22.84	Канализационные колодцы	
т.п. 901-09-11.84	Водопроводные колодцы	
т.п. 901-09-11.84	Пожарные гидранты	
серия 4.900-8	Альбом оборудования фасонных частей	
	Арматуры для сетей и сооружений водопровода	
	и канализаци.	
	Прилагаемые документы	
92/30-10-2024-НВК.СО	Спецификация оборудования	5

Перечень актов на скрытые работы

N° п/п	Наименование	Примечание
1	Акт проведения испытания напорного трубопровода прочность и герметичность. Рисп.=1.25 Ррасч.	
2	Акт проведения приемочного гидравлического испытания безнапорного трубопровода на герметичность	
3	Акт проведения промывки и дезинфекции трубопроводов хозпитьевого назначения	
4	Акт на устройство естественного основания под трубопроводы	
5	Акт обратной засыпки траншей в местах пересечений с дорогами и тротуарами	

Принятые в проекте решения, соответствуют требованиям экологических, санитарно-гигиенических, противопожарных, других норм и стандартов Республики Казахстан в архитектурной, градостроительной и строительной деятельности и обеспечивают безопасную для жизни и здоровья людей эксплуатацию объекта при соблюдении мероприятий предусмотренных проектом.

Главный инженер проекта Амангалиев А.Ж.

Согласовано
Ораз А.
Спец по ЗС
Кушабаев
Спец по НВК
Бегликчиева
Спец по ГСН
Бегликчиева
Спец по ТС

взам.инв.№

подпись и дата

инв. N подл.

Изм.	№уч	Лист	№док.	Листов	Дата	92/30-10-2024-НВК			
						Строительство дома культуры на 100 мест Атырауской области, Курмангазинского района, с.Азгир. Корректировка			
Разраб		Амангалиев			04.25	Дом культуры на 100 мест	Стадия	Лист	Листов
ГИП		Кушабаев А.			04.25		РП	1	10
						Общие данные	ТОО "Строй Zapad"		

Формат А3

ОБЩИЕ УКАЗАНИЯ

1. Рабочий проект "Строительство дома культуры на 100 мест в Атырауской области, Курмангазинского района, с.Азгир. Корректировка рабочий проект" выполнен на оснований задания на проектирование ГУ "Отдел строительства Курмангазинского района" И ТУ 06-07-25-437 от 28.11.2024г. Выданное Акиматом Курмангазинского района.
2. Водопровод диаметром 110мм врезается в существующий водопровод Ф110мм согласно ТУ №06-07-25-437 ОТ 28.11.2024г. выданное Акиматом Курмангазинского района.
Рабочее давление воды в точке врезки 0,3МПа.
3. Проектируемый водопровод выполнен из полиэтиленовых труб Ф110х6,6 HDPE100 SDR17поГОСТ 18599-2001.
4.Глубина заложения проектируемого трубопровода питьевой воды от поверхности земли до верха трубы принято - 2,0м.
5. Согласно ТУ N06-07-25-437 выданное Акиматом Курмангазинского района предусмотрены резервуары для запаса воды с объемом 2х30м3. В помещений котельной (БМК) предусмотрен насосная станция для подачи воды в здания дома культуры.
6. Проектом предусмотрен накопительны емкость ЕП-10м3. Проектируемая самотечная канализация К1 выполнен из полимерных труб для наружной канализаций Ф160мм SN8 по ГОСТ Р 54475-2011.
7. Пересечения проектируемого водопровода с существующими трубопроводами и инженерными коммуникациями выполнены согласно нормам.
8. На дне траншей предусмотрена укладка подушки из вынутого мягкого грунта, толщиной 100мм.
9. Грунт, основание под трубой должен быть тщательно выровнен и не содержать твердых включений (щебень,камень,кирпич, и т.д.) при этом применение ручных и механических трамбовок непосредственно над трубопроводом не допускается. В зимнее время устройство защитного слоя должно производится незамершим грунтом.
10. Все железебетонные конструкции выполнять на сулфатостойком цементе.Все Ж/Б конструкций соприкасающий грунтом обмазать двумя слоями битумной мастики.
11. При производстве работ руководствоваться требованиями СНиП РК 4.01-02-2009 "Водоснабжение наружные сети м сооружения", СП РК 1.03-106-2012 "Охрана труда и техника безопасности в строительстве"
12. Гидравлическе испытание трубопроводов на прочность и герметичность производить в соответсвии со СН РК 4.01-103-2013 "Наружные сети и сооружения водоснабжения и канализаций" при положительной температуре окружающего воздуха водой с температурой 5-40 С° и следует принимать
- раб, но не менее 9кгм/м^2. (для пэ труб).

Геологические строение площадки

13. Площадка строительства водопровода и канализации характеризуется следующими показателями:
нормативная глубина сезонного промерзания грунта согласно СП РК 5.01-102-2013
- для суглинков и глин -0,968м;
- для супесей и песков мелких и пылеватых-1,18м;
- нормативная глубина проникновения нулевой изотермы:
  -нулевая изотерма -1,21м;
  -нулевая изотерма -1,51м;

Гидрогеологические строение площадки.

14. В процессе бурения на участке работ были вскрыты подземные воды. По данным бурения воды вскрыты на глубинах -1,0-1,5м. При естественном режиме питания сезонное колебание УГВ будет находиться в пределах 0,5-0,7м.

Перечень работ, требующих актов освидетельствования скрытых работ.

- Акт освидетельствования скрытых работ по разработке траншей;
- Акт освидетельствования скрытых работ по устройству основания под колодцы;
- Акт освидетельствования скрытых работ по устройству колодцев с пробивкой отверствий под трубы;
- Акт освидетельствования скрытых работ по устройству основания под трубопроводы;
- Акт освидетельствования скрытых работ по монтажу трубопроводов;
- Акт освидетельствования скрытых работ по герметизации мест прохода трубопроводов через стенки колодцев;
- Акт освидетельствования скрытых работ по гидроизоляции колодцев;
- Акт о проведении предварительного гидравлического испытания безнапорного трубопровода на герметичность;
- Акт освидетельствования скрытых работ по обратной засыпке с послойным уплотнением;
- Акт освидетельствованиня скрытых участков сетей инженерно-технического обеспечения;

Основные показатели сетей водоснабжения и канализаций

Наименование сети	Расчетный расход воды			Примечание
	м3/сут	м3/час	л/с	
Водопровод В1	1,0	1,32	0,714	
Канализация К1	1,0	1,32	2,314	
Пожаротушение В2			5	

Согласовано
Спец по ЭС | Ораз А.
Согласовано
Спец по НВК | Кушабаев
Спец по ГСН | Бегликчева
Спец по ТС | Бегликчева
Взамен инв.№
Подпись и дата
Инв.№ подл.

Изм.	Кол.	Nдок.	Подпись	Дата	92/30-10-2024-НВК			
					Строительство дома культуры на 100 мест в Атырауской области, Курмангазинского района, с.Азгир. Корректировка			
ГИП		Амангалиев		04.25	Дом культуры на 100 мест	Стадия	Лист	Листов
Разраб.		Кушабаев А.		04.25		РП	1.1	10
					Общие данные(продолжение)	ТОО "Строй Zapad"		

Формат А3

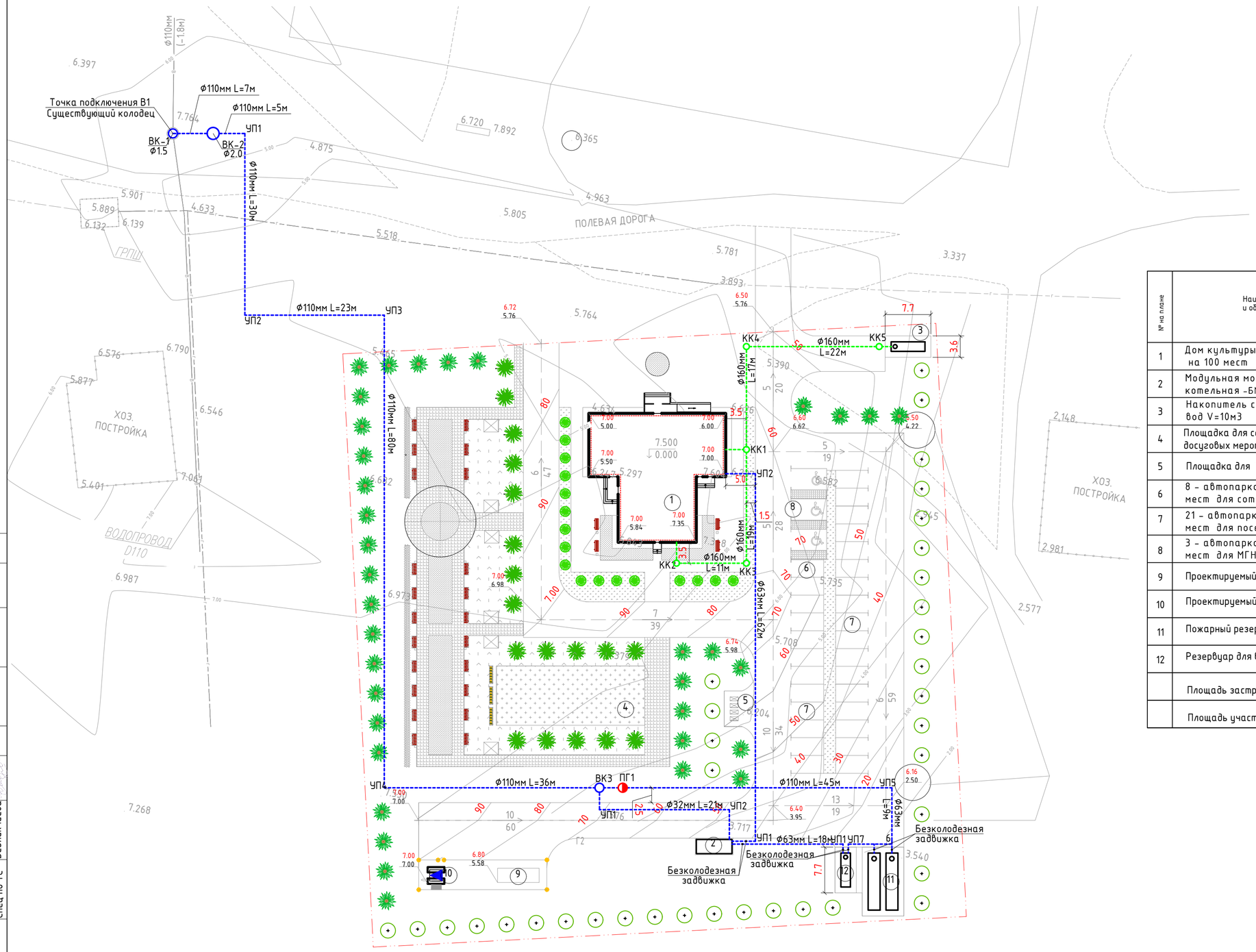

Ведомость жилых и общественных зданий

№ на плане	Наименование и обозначение	Этажность	Количество: Зданий	Количество: Квартир: Здания	Количество: Квартир: Всего	Площадь, м² Застройки: Здания	Застройки: Всего	Общая нормируемая: Здания	Общая нормируемая: Всего	Строительный объем, м³: Зданий	Строительный объем, м³: Всего
1	Дом культуры на 100 мест	1	1	-	-	392,06	-	323,5	-	1566,27	-
2	Модульная модульная котельная -БМК 0.07Г	-	1	-	-	11,50	-	12.76	-	28.75	-
3	Накопитель сточных вод V=10м3	-		-	-	27,72	-	-	-	-	-
4	Площадка для сезонных досуговых мероприятий	-	1	-	-	250,0	-	-	-	-	-
5	Площадка для ТБО	-	1	-	-	18,0	-	-	-	-	-
6	8 - автопарковочных мест для сотрудников	-	1	-	-	132,0					
7	21 - автопарковочных мест для посетителей	-	1	-	-	346,50	-	-	-	-	-
8	3 - автопарковочных мест для МГН	-	1	-	-	59,40	-		-		-
9	Проектируемый ДГУ	-	1	-	-	18,48					
10	Проектируемый КТПН 10/0,4	-	1	-	-	7,84					
11	Пожарный резервуар V=30м3	-	1	-	-	81,20					
12	Резервуар для воды V=10м3	-	1	-	-	27,72					
	Площадь застройки	566,52м²									
	Площадь участка	1,00га									

УСЛОВНЫЕ ОБОЗНАЧЕНИЯ И ИЗОБРАЖЕНИЯ.

Обозначение	Наименование
В 1	Хоз.-питьевой водопровод.
К 1	Хоз.-бытовая канализация.
ВК-1 ПГ-1	Колодец водопроводный с пожарным гидрантом на сети и его номер.
КК-1	Канализационный колодец на сети и его номер.

Согласовано
Спец по ЭС Ораз А.
Согласовано
Спец по НВК Кушабаев
Спец по ГСН Бегликчиева
Спец по ТС Бегликчиева

инв. N подл. | подпись и дата | взам. инв. №

Изм.	№уч	Лист	№док.	Листов	Дата
Разраб		Кушабаев А.			04.25
ГИП		Амангалиев			04.25

92/30-10-2024-НВК

Строительство дома культуры на 100 мест в Атырауской области, Курмангазинского района, с.Азгир. Корректировка

Дом культуры на 100 мест

Стадия	Лист	Листов
РП	2	12

План сетями водоснабжения и канализации. М 1:500

ТОО "Строй Zapad"

Формат А2

ДЕТАЛИРОВКА ВОДОПРОВОДА В1

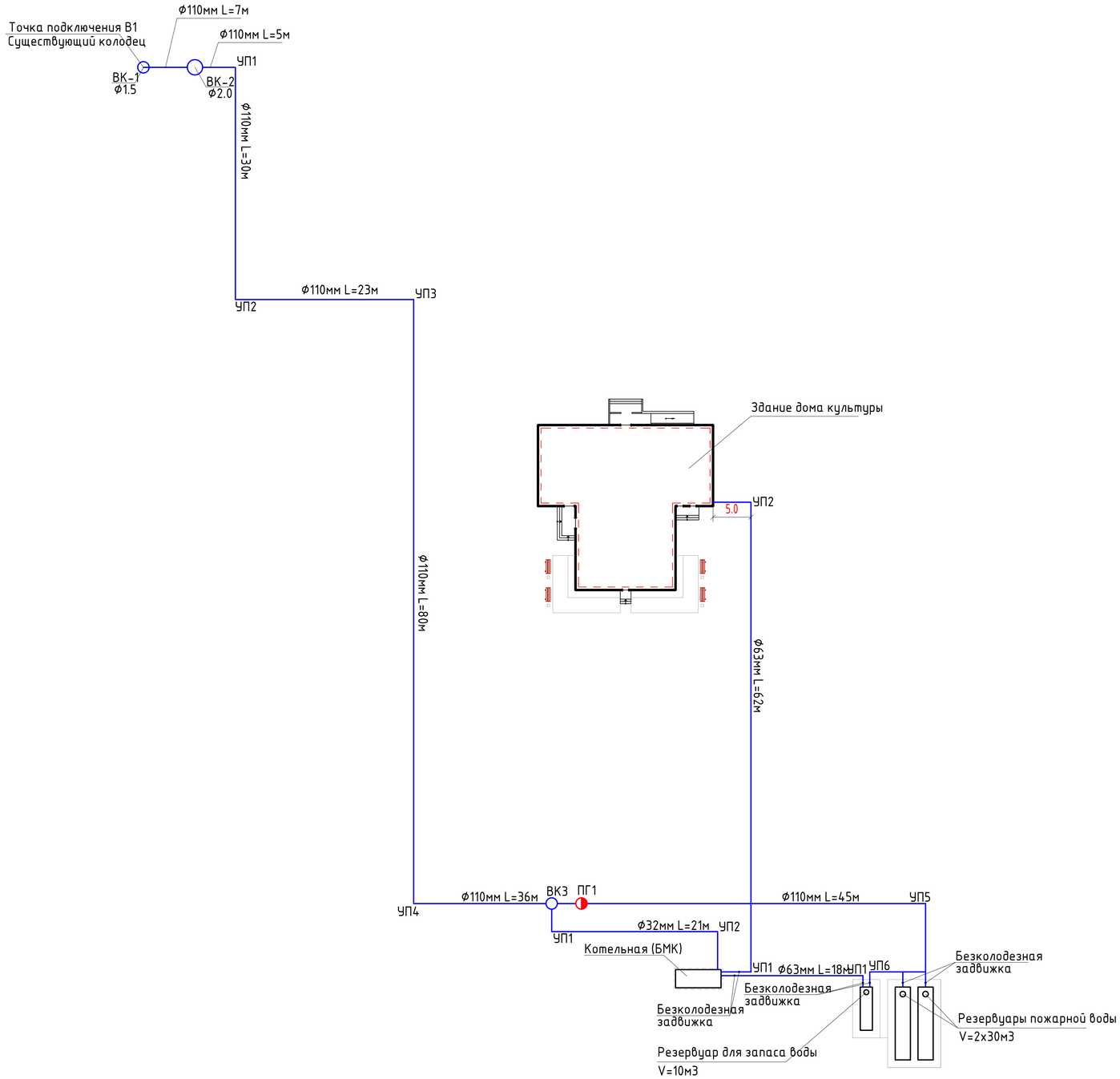

Изм.	№уч	Лист	№док.	Листов	Дата	92/30-10-2024-НВК		
						Строительство дома культуры на 100 мест в Атырауской области, Курмангазинского района, с.Азгир. Корректировка		
Разраб		Кушабаев А.			04.25	Дом культуры на 100 мест	Стадия	Лист	Листов
ГИП		Амангалиев			04.25		РП	3	12
						Деталировка водопровода В1	ТОО "Строй Zapad"		

Согласовано

инв. N подл. | подпись и дата | взам.инв.№

Формат А1

План колодца ВК–1

М 1:50

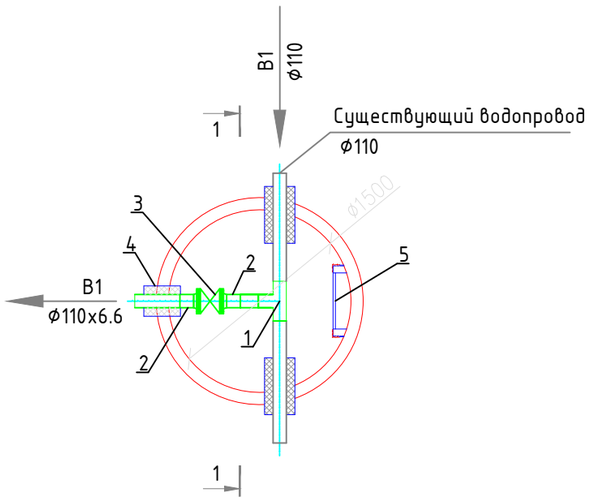

Разрез 1–1

М 1:50

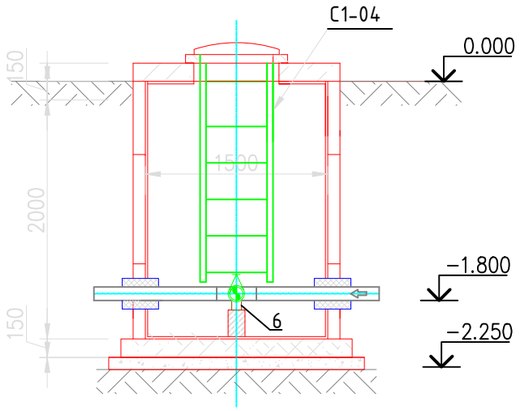

СПЕЦИФИКАЦИЯ ОБОРУДОВАНИЯ

Поз.	Обозначение	Наименование	Кол.	Масса ед.,кг	Примечание
		Колодец ВК-1			
1	NTG-110-110-16 241-209-0906	Патрубок накладка ПЭ100 SDR11 электросварная dn 110х110	1		шт.
2	NTG-110-10 241-214-0209	Втулка под фланец Ду110 ПЭ SDR17	2		шт.
3	AVK-110-16 242-103-1803	Задвижка клиновая Ду100 Ру16 в комплекте ответными фланцами.	1		шт
4	СТ РК ИСО 8772-2004 241-201-0422-0002	Гильза из ПЭ100 SDR11 Ф315х28,6 L=300мм.	1		шт
5	ТПР 901-09.11.84 КЖИ.С1 244-201-1509	Стремянка С1-04	1	19,4	шт
6	ОСТ36-146-88 241-412-0107	Опора 100-КП-А11 ВСт3пс	1		шт

ПРИМЕЧАНИЯ:

1. Все размеры даны в миллиметрах, если не указаны другие единицы измерения
2. Все отметки даны в метрах, если не указаны другие единицы измерения.

Согласовано

взам.инв.№

подпись и дата

инв. N подл.

Изм.	№уч	Лист	№док.	Листов	Дата
Разраб		Кушабаев А.			04.25
ГИП		Амангалиев			04.25

92/30-10-2024-НВК

Строительство дома культуры на 100 мест в Атырауской области, Курмангазинского района, с.Азгир. Корректировка

Дом культуры на 100 мест

Стадия	Лист	Листов
РП	4	12

Точка врезки в существующий водопровод В1. Колодец ВК-1.

ТОО "Строй Zapad"

Формат А3

План колодца ВК-2

М 1:50

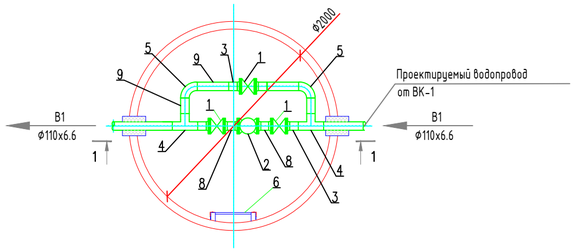

Разрез 1-1

М 1:50

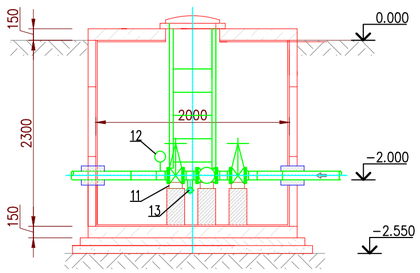

План колодца ВК-3

М 1:50

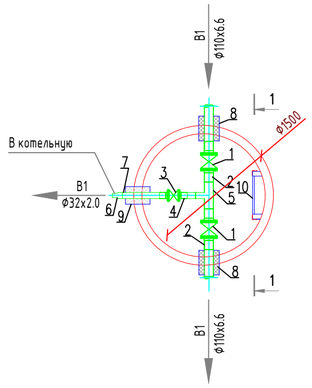

Разрез 1-1

М 1:50

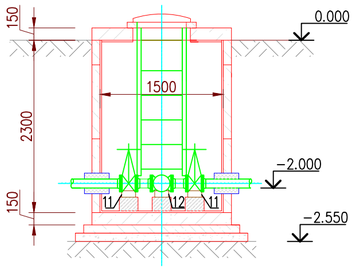

СПЕЦИФИКАЦИЯ

Поз.	Обозначение	Наименование	Кол.	Масса ед.,кг	Примечание
		Колодец ВК-2			
1	AVK-100-16 242-103-1803	Задвижка клиновая Ду100 Ру16 в комплекте ответными фланцами.	3		шт
2	СТВХ -65 244-301-0802-0001	Счетчик воды турбинный Ду65 Ру1,6	1	40.1	шт.
3	NTG-100-10 241-214-0209	Втулка под фланец Ду110 ПЭ SDR11	4		шт.
4	NTG-100-10 241-209-0202	Тройник 90° ПЭ100 SDR17 Ду100	3	1,232	шт.
5	NTG-100-10 241-208-0407	Отвод 90° ПЭ100 SDR17 Ду100	5	0,768	шт.
6	ТПР 901-09.11.84 КЖИ.С1 244-201-1509	Стремянка С1-04	1	19,4	шт
7	ГОСТ 33259-2015 241-116-0308	Фланец Ст. Ду65 Ру16	4	4,9	шт
8	ГОСТ 10705-80 241-102-0151	Труба стальная Ду76х3,0	1		м
9	ГОСТ 18599-2001 241-201-0613-0002	Труба ПЭ100 SDR17 Ф125х7,4	4	2,166	м
10	ГОСТ 18599-2001 241-201-0423-0002	Гильза из ПЭ100 SDR11 Ф355х32,2 L=300м.	2	16,136	шт
11	ОСТ36-146-88 241-412-0107	Опора 100-КП-А11 ВСт3пс	3	1,5	шт
12	ГОСТ 5761-2005 242-302-0505	Вентиль Ф40	1		шт
13	245-701-0101 245-701-0101	Манометр	1		шт
		Колодец ВК-3			
1	AVK-100-16 242-103-1803	Задвижка клиновая Ду100 Ру16 в комплекте ответными фланцами.	2	27	шт
2	NTG-110-10 241-214-0209	Втулка под фланец Ду110 ПЭ SDR17	4	4,73	шт.
3	AVK-50-16 242-103-1801	Задвижка клиновая Ду50 Ру16 в комплекте ответными фланцами.	1	13	шт
4	NTG-63-10 241-214-0206	Втулка под фланец Ду63 ПЭ SDR17	2		шт.
5	NTG-110-63-16 241-209-0314	Тройник 90°, редукционный ПЭ100 SDR17 Ду110х63	1		
6	NTG-63-32-10 241-210-0511	Переход ПЭ100 SDR11 Ф63х32	1		шт.
7	ГОСТ 18599-2001 241-201-0610	Труба ПЭ100 SDR17 Ф63х3,8	0,5		м
8	ГОСТ 18599-2001 241-201-0412-0002	Гильза из ПЭ100 SDR11 Ф315х28,6 L=300м.	2		шт.
9	ГОСТ 18599-2001 241-201-0412-0002	Гильза из ПЭ100 SDR11 Ф90х8,2 L=300м.	1		шт.
10	ТПР 901-09.11.84 КЖИ.С1 244-201-1509	Стремянка С1-04	1	19,4	шт
11	ОСТ36-146-88 241-412-0107	Опора 100-КП-А11 ВСт3пс	2	1,5	шт
12	ОСТ36-146-88 241-412-0104	Опора 50-КП-А11 ВСт3пс	1		шт
		Объем бетона на опоры, м3	0.23		

ПРИМЕЧАНИЯ:

1. Все размеры даны в миллиметрах, если не указаны другие единицы измерения
2. Все отметки даны в метрах, если не указаны другие единицы измерения.

						92/30-10-2024-НВК
Изм.	№уч	Лист	№док.	Листов	Дата	Строительство дома культуры на 100 мест в Атырауской области, Курмангазинского района, с.Азгир. Корректировка
Разраб		Кушабаев А.			04.25	Дом культуры на 100 мест — Стадия: РП; Лист: 5; Листов: 12
ГИП		Амангалиев			04.25	
						Деталировка колодцев ВК-2 и ВК-3.План.Разрезы. — ТОО "Строй Zapad"

Согласовано

взам. инв. №

подпись и дата

инв. N подл.

Формат А2

ПЛАН
МАСШТАБ 1:50

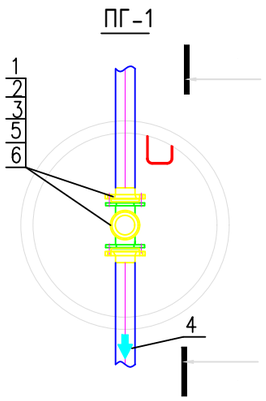

Разрез 1-1

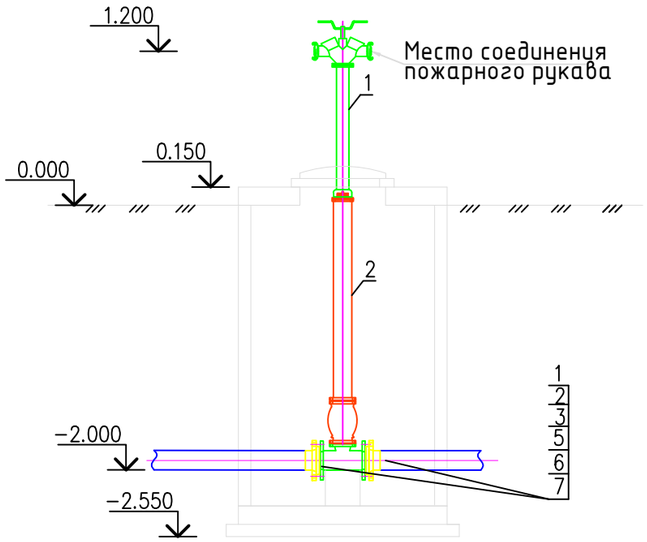

СПЕЦИФИКАЦИЯ

Марка, поз.	Обозначение	Наименование	Ед. изм.	Кол.	Масса ед., кг
1	КПА-Н-1.08м. 244-203-0101	Пожарная колонка	шт.	1	15
2	ГОСТ 8220-85 244-404-0106	Пожарный гидрант ГП-1750	шт.	1	43
3	ППФ-100 241-515-0201	Пожарная подставка	шт.	1	29.5
4	SDR11, PE 100 101100511 241-214-0111	Трубопровод, ПЭ, Ф110	м	267	
5	PE100 SDR11 471102511 241-214-0111	Втулка под фланец Ф110	шт.	2	
6	ТУ 8193-01900323890-96 241-214-0111	Пожарный рукав, длиной 20м Ду-80	шт.	1	2.0
7	ГОСТ 12821-80 241-116-0310	Фланец ст. Ду100 Ру16	шт.	2	

ПРИМЕЧАНИЯ:

1. Все размеры даны в мм., если не указано иное
2. Все отметки даны в м., если не указано иное
3. Отметку 0.000 принять по месту.
4. Отметку трубопроводов принять по центру
5. Выполнить гидравлическое испытание принятых трубопроводов с коэффициентом 1,25 от рабочего давления Ру=1.6МПа

Согласовано

взам.инв.№

подпись и дата

инв. N подл.

Изм.	№уч	Лист	№док.	Листов	Дата
Разраб		Кушабаев А.			04.25
ГИП		Амангалиев			04.25

92/30-10-2024-НВК

Строительство дома культуры на 100 мест в Атырауской области, Курмангазинского района, с.Азгир. Корректировка

Дом культуры на 100 мест

Стадия	Лист	Листов
РП	6	12

Пожарный гидрант ПГ-1 План. Разрезы.

ТОО "Строй Zapad"

Формат А3

План на отм. 0,000

МАСШТАБ 1:50

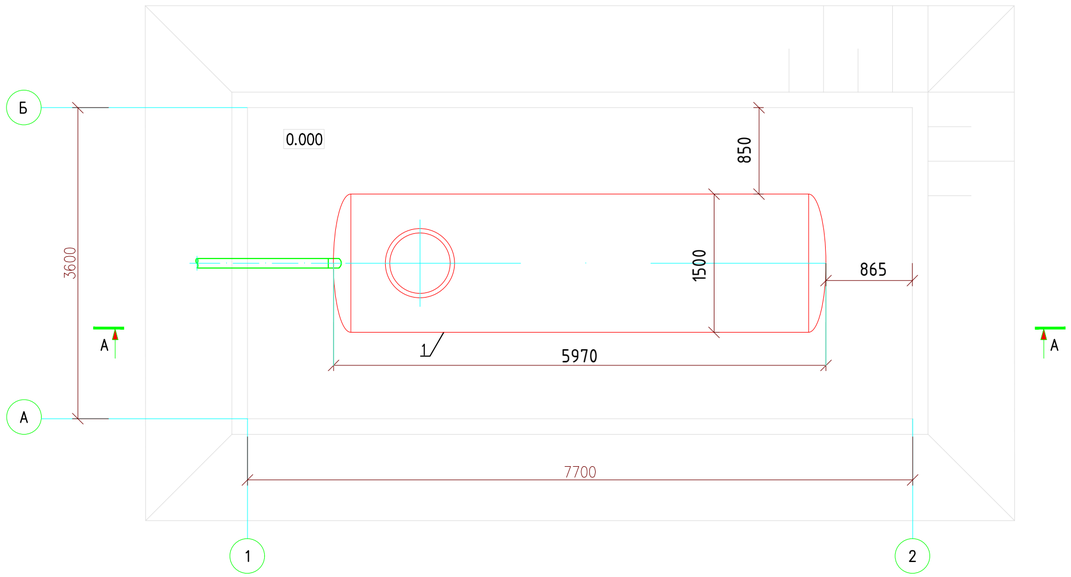

Разрез А-А

МАСШТАБ 1:50

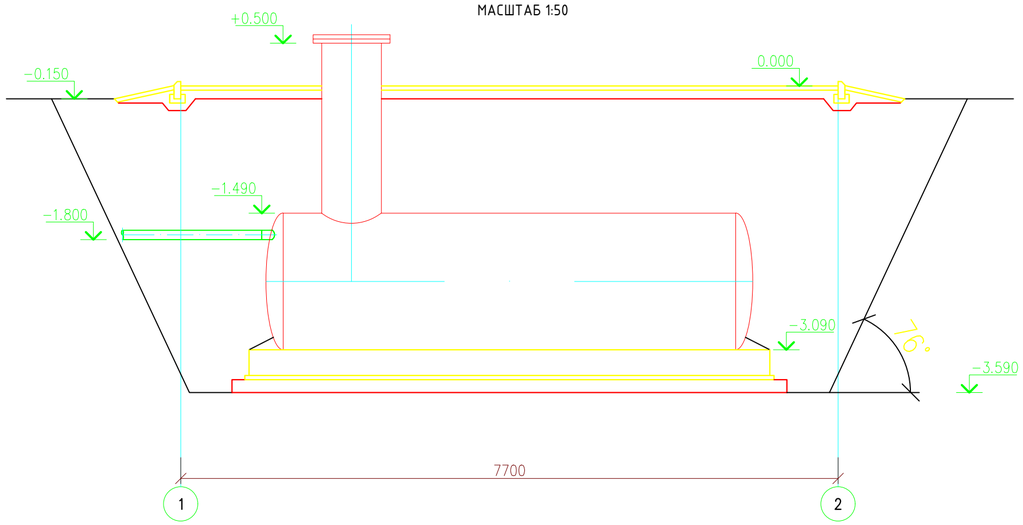

СПЕЦИФИКАЦИЯ

ПОЗ.	ОБОЗНАЧЕНИЕ	НАИМЕНОВАНИЕ	КОЛ.	МАССА ед., кг	ПРИМЕЧАНИЕ
1	Резервуар SN2 244-204-0502	НАКОПИТЕЛЬ СТОЧНЫХ ВОД D=1,5 L=5,97м	1		шт
2	ÒûÒ† 02/+0./+/0.5 02/+0./+/0.5	ТРУБЫ ПОЛИЭТИЛЕНОВЫЕ Ø160х4.0 SDR41	-		м
3	ГОСТ 33259-2015 241-116-0112	ФЛАНЕЦ СТАЛЬНАЯ Ø159	1		шт
4	NTG-160-10 241-214-0111	ВТУЛКА ПОД ФЛАНЕЦ ПЭ100 SDR17 Ø160	1		шт

Примечания:

1. Все размеры даны в миллиметрах, если не указана другая размерность.
2. Все отметки даны в метрах, если не указана другая размерность.
3. На фланцевых соединениях предусмотреть шунтирующие перемычки.
4. Строительную конструкцию опор см. раздел КР.
5. Размеры со знаком (*) уточнить по месту.

Согласовано

взам.инв.№

подпись и дата

инв. N подл.

						92/30-10-2024-НВК
Изм.	№уч	Лист	№док.	Листов	Дата	Строительство дома культуры на 100 мест в Атырауской области, Курмангазинского района, с.Азгир. Корректировка
Разраб		Кушабаев А.			04.25	Дом культуры на 100 мест — Стадия: РП; Лист: 7; Листов: 12
ГИП		Амангалиев			04.25	
						Накопительный емкость сточных вод ЕП-10м3. — ТОО "Строй Zapad"

Формат А2

План на отм. 0,000

МАСШТАБ 1:50

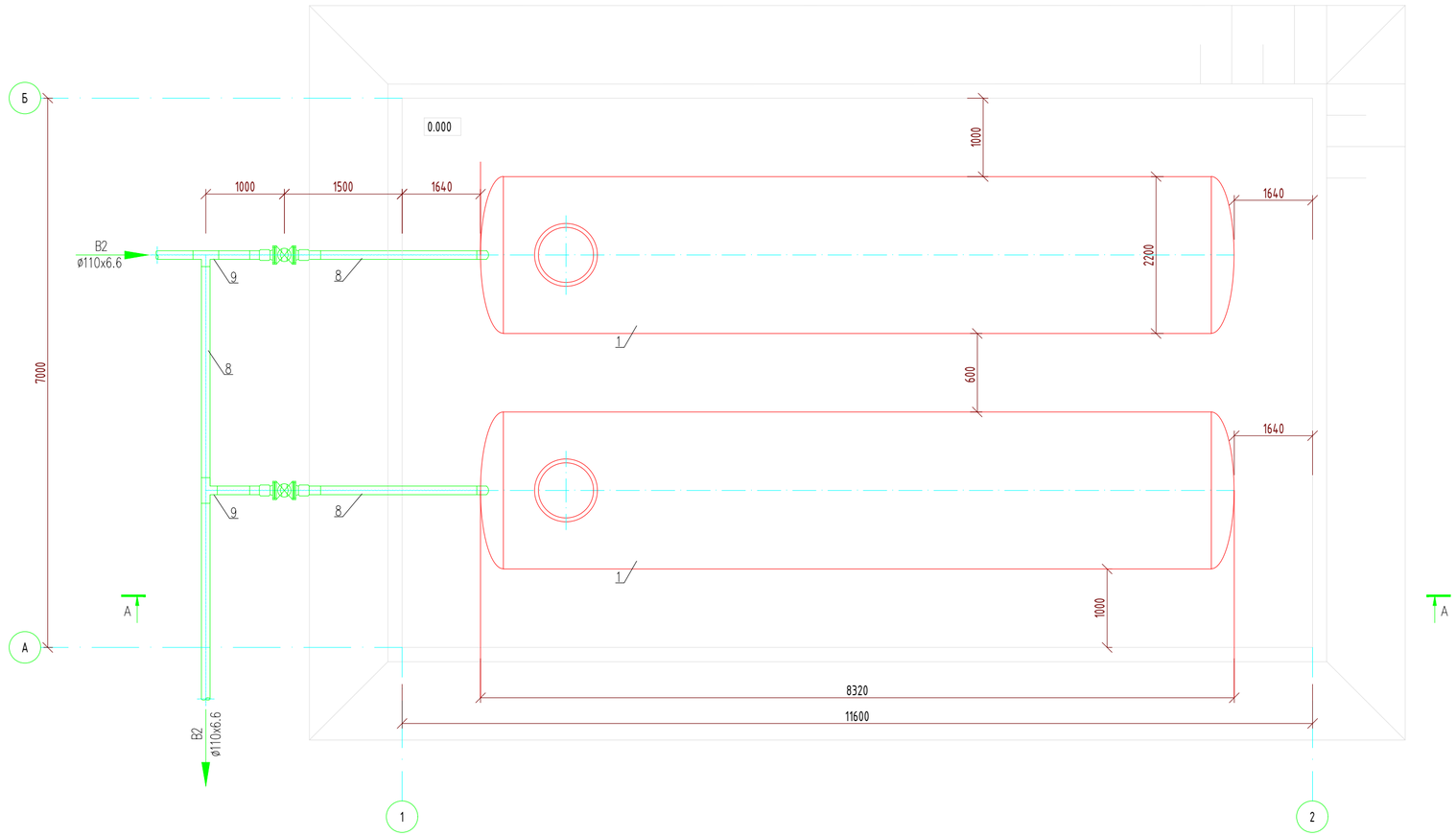

Разрез А-А

МАСШТАБ 1:50

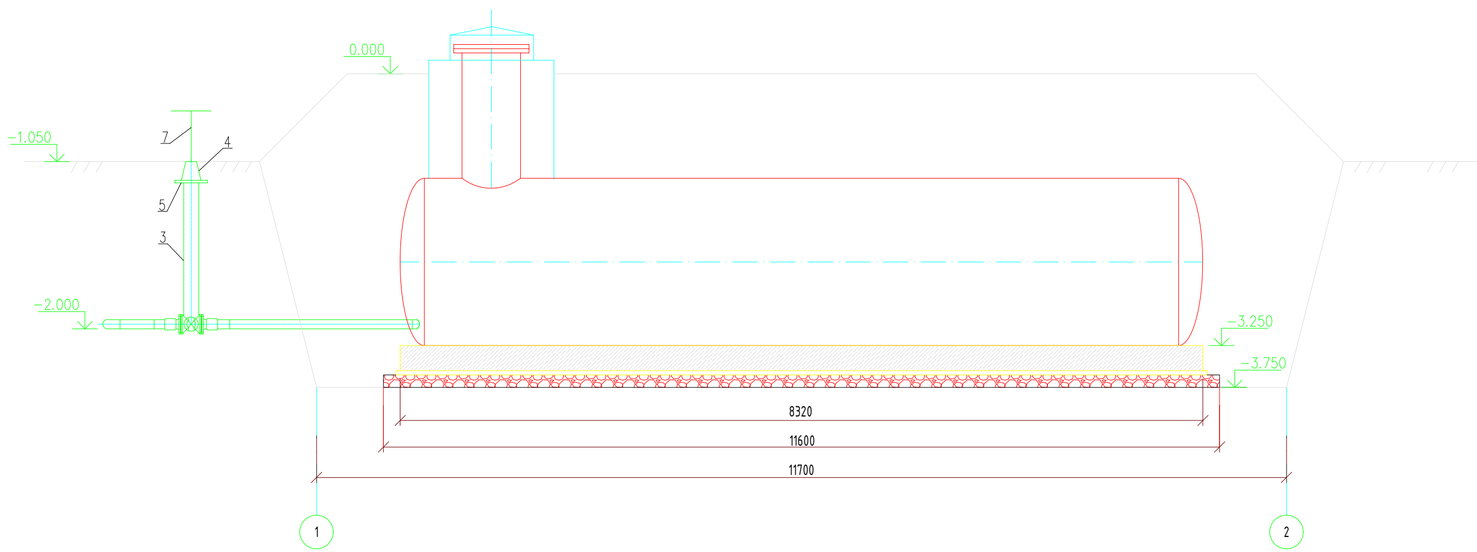

СПЕЦИФИКАЦИЯ

Поз.	Обозначение	Наименование	Кол.	Масса ед.,кг	Примечание
1	Резервуар тех.в. SN2 244-204-0507	Резервуар пожарный D=2,2 L=8,32м.	2		шт.
2	AVK-100-16 242-103-1803	Задвижка клиновая Ду100 Ру16 с ПЭ концами	2		шт
3	AVK 242-108-0403	Шпиндель удлинительный телескопического типа L=1650-2570	2		шт.
4	AVK 245-107-0101	Лучки уличные/коверы	2	10.5	шт.
5	ГОСТ 13015-2012 222-203-0101	Опорная плита типа FSL	2	0.9	шт.
6	AVK 241-210-0101	Насадка шпиндельная 14-22мм	2	0.35	шт.
7	AVK	Т образный ключ 14х22	2	2.2	шт.
8	ГОСТ 18599-2001 241-201-0613-0002	Труба ПЭ100 SDR17 Ø110х6,6	-		м
9	NTG-110-10 241-209-0404	Тройник 90° ПЭ100 SDR17 Ду110	2	1,232	шт.

Примечания:

1. Все размеры даны в миллиметрах, если не указана другая размерность.
2. Все отметки даны в метрах, если не указана другая размерность.
3. На фланцевых соединениях предусмотреть шунтирующие перемычки.
4. Строительную конструкцию опор см. раздел КР.
5. Размеры со знаком (*) уточнить по месту.

Согласовано

взам.инв.№

подпись и дата

инв. N подл.

						92/30-10-2024-НВК
Изм.	№уч	Лист	№док.	Листов	Дата	Строительство дома культуры на 100 мест в Атырауской области, Курмангазинского района, с.Азгир. Корректировка
Разраб		Кушабаев А.			04.25	Дом культуры на 100 мест — Стадия: РП; Лист: 8; Листов: 12
ГИП		Амангалиев			04.25	
						Пожарный резервуар V=2x30м3 — ТОО "Строй Zapad"

Формат А2

План на отм. 0,000

МАСШТАБ 1:50

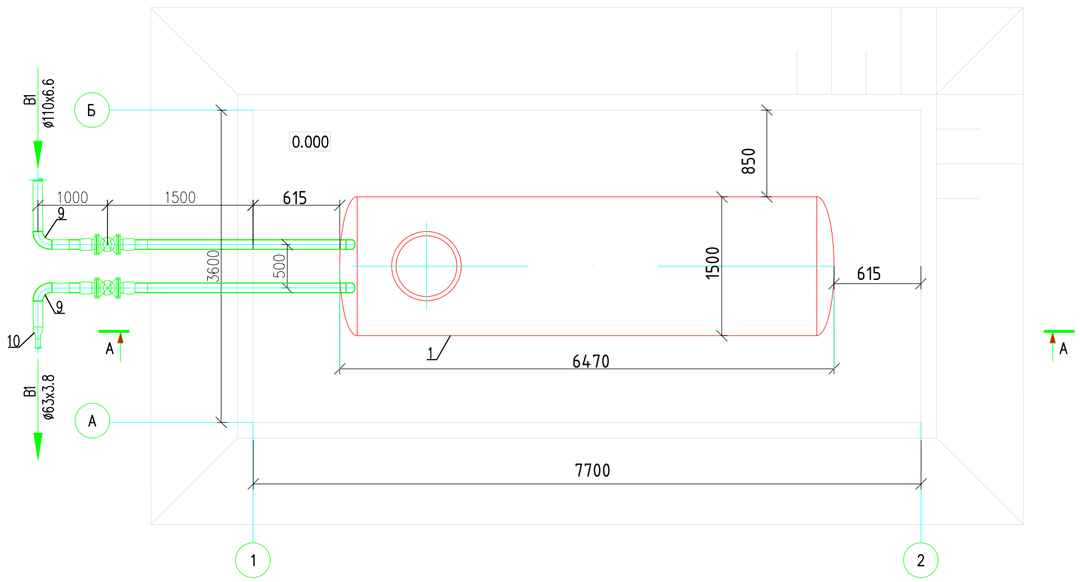

Разрез А–А

МАСШТАБ 1:50

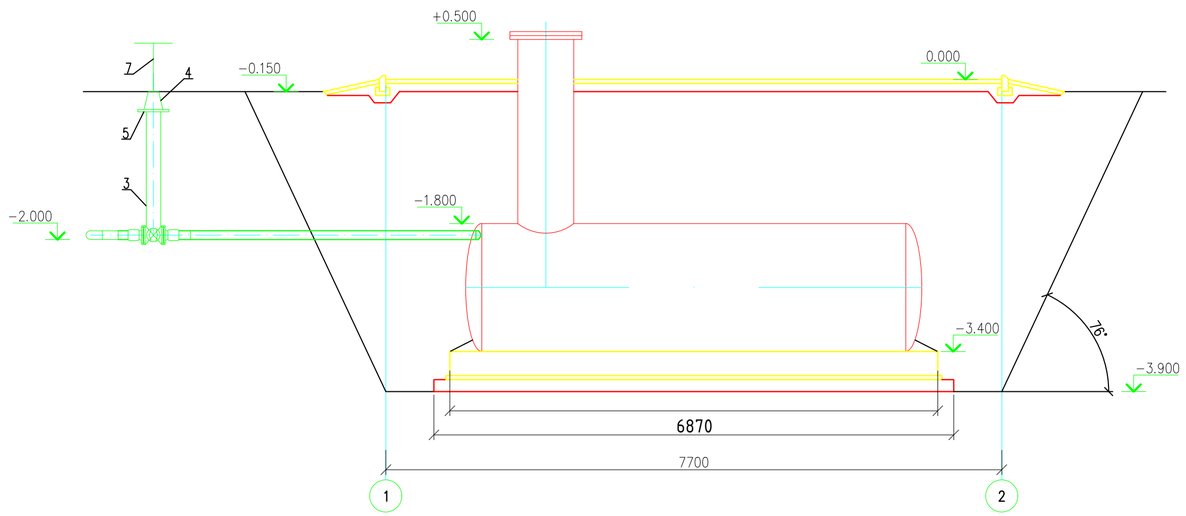

СПЕЦИФИКАЦИЯ

Поз.	Обозначение		Наименование	Кол.	Масса ед.,кг	Примечание
1	Резервуар SN 2	244-204-0302	Резервуар для воды D=1,5 L=6,47м.	1		шт.
2	AVK-100-16	242-103-1803	Задвижка клиновая Ду100 Ру16 с ПЭ концами	2		шт
3	AVK	242-108-0403	Шпиндель удлинительный телескопического типа L=1650-2570	2		шт.
4	AVK	245-107-0101	Лучки уличные/коверы	2	10.5	шт.
5	ГОСТ 13015-2012	222-203-0101	Опорная плита типа FSL	2	0.9	шт.
6	AVK	241-210-0101	Насадка шпиндельная 14-22мм	2	0.35	шт.
7	AVK		Т образный ключ 14x22	2	2.2	шт.
8	ГОСТ 18599-2001	241-201-0613-0002	Труба ПЭ100 SDR17 ø110x6,6	-		м
9	NTG-110-10	241-208-0407	Отвод 90° ПЭ100 SDR17 Ду110	2		шт.
10	NTG-110-63-10	241-210-0511	Переходник ПЭ100 SDR17 Ду110x63	1		шт.

Примечания:

1. Все размеры даны в миллиметрах, если не указана другая размерность.
2. Все отметки даны в метрах, если не указана другая размерность.
3. На фланцевых соединениях предусмотреть шунтирующие перемычки.
4. Строительную конструкцию опор см. раздел КР.
5. Размеры со знаком (*) уточнить по месту.

Согласовано

взам.инв.№

подпись и дата

инв. N подл.

Изм.	№уч	Лист	№док.	Листов	Дата	92/30-10-2024-НВК			
						Строительство дома культуры на 100 мест в Атырауской области, Курмангазинского района, с.Азгир. Корректировка			
Разраб		Кушабаев А.			04.25	Дом культуры на 100 мест	Стадия	Лист	Листов
ГИП		Амангалиев			04.25		РП	9	12
						Резервуар для воды V=10м3	ТОО "Строй Zapad"		

Формат А2

ПРОДОЛЬНЫЙ ПРОФИЛЬ СЕТИ В1 ОТ ВК-1 ДО ЕП-10

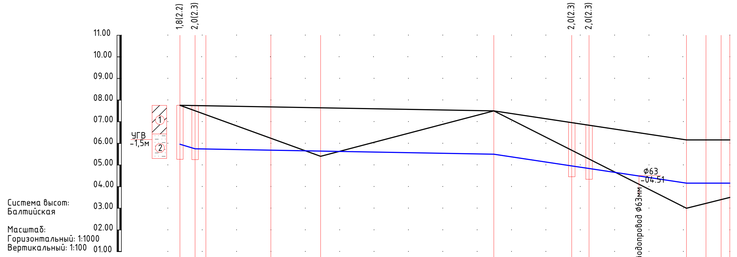

| ПИКЕТЫ | ПК0 | | |

ТАБЛИЦА ВОДОПРОВОДНЫХ КОЛОДЦЕВ В1

№ колодца по плану	Марка колодца по грунтовым условиям	Диаметры трубопроводов, мм		№ схемы узла	Диаметр колодца Дк мм.	Глубина колодцев от поверхности земли, мм	Высота рабочей части Нр, мм	№строительно-монтажной схемы	Высота горловины с перекрытием, мм	Объем бетона на цоры м 3	РАСХОД МАТЕРИАЛОВ																																	
											ДНИЩЕ			РАБОЧАЯ ЧАСТЬ										ПЛИТА ПЕРЕКРЫТИЯ									ГОРЛОВИНА						Стремянка	Гидроизоляция	Объем основных ж.-б. и бетонных конструкций
		Ду	dy								СБОРНЫЕ ЖЕЛЕЗОБЕТОННЫЕ ЭЛЕМЕНТЫ СЕРИЯ 3.900.1-14 ВЫПУСК 7																											Кирпичная кладка, ряды	Тип люка			
											ПН-10	ПН-15	ПН-20	КС-10.3	КС-10.6	КС-10.6а	КС-10.9	КС-10.9а	КС-15.9	КС-15.6	КС-15.9а	КС-20.6	КС-20.9	КС-20.12а	ПП 10-1	ПП 10-2	1ПП 15-1	1ПП 15-2	2ПП 15-1	2ПП 15-2	1ПП 20-1	1ПП 20-2	2ПП 20-1	2ПП 20-2	КО-6	КС-7.3	КС-7.9	КС-10.3					
1	2	3	4	5	6	7	8	9	10	11	12	13	14	15	16	17	18	19	20	21	22	23	24	25	26	27	28	29	30	31	32	33	34	35	36	37	38	39	40	41	42	43	44
ВК-1	В-2	110	110	У-1	1500	2250	1800	СМ-7	500	0,36		1									2							1							3				-	Л	С-04		
ВК-2	В-2	110	110	У-1	2000	2750	2400	СМ-7	420	0,36			1									1	2									1			2				-	Л	С-06		
ВК-3	В-2	110	63	У-1	1500	2750	2400	СМ-7	420	0,36		1								1	2							1							2				-	Л	С-06		
ПГ-1	В-2	110	110	У-1	1500	2750	2400	СМ-7	420	0,36		1								1	2							1							2				-	Л	С-06		

ТАБЛИЦА КАНАЛИЗАЦИОННЫХ КОЛОДЦЕВ

N ⅊ колодца по плану	Марка колодца по грунтовым условиям.	Марка колодца.	Глубина колодца от поверхности земли, мм	Диаметр колодца, Дк мм	Глубина лотка hл, мм.	Высота рабочей части Нр, мм. / Высота монолитной части Нр, мм.	Высота горловины hг, мм	РАСХОД МАТЕРИАЛОВ																																		
								ДНИЩЕ				РАБОЧАЯ ЧАСТЬ													ПЛИТА ПЕРЕКРЫТИЯ								ГОРЛОВИНА						Стремянка	Гидроизоляция	Объем основных ж.-б. и бетонных конструкций. м 3
								Объем монолитной части, м 3 / Объем бетона на ж/б элементы, м3	СБОРНЫЕ ЖЕЛЕЗОБЕТОННЫЕ ЭЛЕМЕНТЫ СЕРИЯ 3.900.1-14 ВЫПУСК 7																										Кирпичная кладка, ряды	Тип люка			
									ПН-10	ПН-15	ПН-20	КС-10.3	КС-10.6	КС-10.6а	КС-10.9	КС-10.9а	КС-15.6	КС-15.6а	КС-15.9а	КС-15-9	КС-20.9	КС-20.12а	ПП 10-1	ПП 10-2	1ПП 15-1	1ПП 15-2	2ПП 15-1	2ПП 15-2	1ПП 20-1	1ПП 20-2	КО-6	КС-7.3	КС-7.9	КС-10.3					
1	2	3	4	5	6	7	8	9	10	11	12	13	14	15	16	17	18	19	20	21	22	23	24	25	26	27	28	29	30	31	32	33	34	35	36	37	38	39	40
									БЫТОВАЯ КАНАЛИЗАЦИЯ К1																																
КК-1	II	КСП	1505	1000	200	900 / -	535	0,49 / 0,54	1						1								1								1					Л	С1-01		
КК-2	II	КСУ	1300	1000	200	900 / -	330	0,49 / 0,54	1						1								1								1					Л	С1-01		
КК-3	II	КСУ	1375	1000	200	900 / -	405	0,49 / 0,54	1						1								1								1					Л	С1-01		
КК-4	II	КСУ	1622	1000	200	900 / -	650	0,49 / 0,54	1						1								1								1					Л	С1-01		
КК-5	II	КСП	1773	1000	200	900 / -	503	0,49 / 0,54	1				2										1								1					Л	С1-01		

ПРИМЕЧАНИЯ: NOTES

1. Внутренние поверхности стен и днища колодцев покрыть лаком ХП-734 за 3 раза по грунтовке. Наружные поверхности колодцев покрыть лаком ХП-734 за 3 раза по грунтовке.
2. Все железобетонные конструкции выпольнять на сулфатостойком цементе W8
3. Плиты перекрытия и сборные элементы колодцев устанавливается на свежеуложенный цементно-песчаный раствор М100
4. Плита днища устанавливается на бетонную подготовку В3.5 t=100мм. при изготовлений железобетонных изделий использовать сулфатостойкие марки цемента.
5. Окраску металлоизделий произвести масляной краской ГОСТ 8292-85* за 2 раза по железному сурику на олифе "Оксоль"

Согласовано

инв. N подл. | подпись и дата | взам. инв. №

Изм.	№уч	Лист	№док.	Листов	Дата
Разраб		Кушабаев А.			04.25
ГИП		Амангалиев			04.25

92/30-10-2024-НВК

Строительство дома культуры на 100 мест в Атырауской области, Курмангазинского района, с.Азгир. Корректировка

Дом культуры на 100 мест

Стадия	Лист	Листов
РП	11	12

Таблица колодцев В1 и К1

ТОО "Строй Zapad"

Формат А2

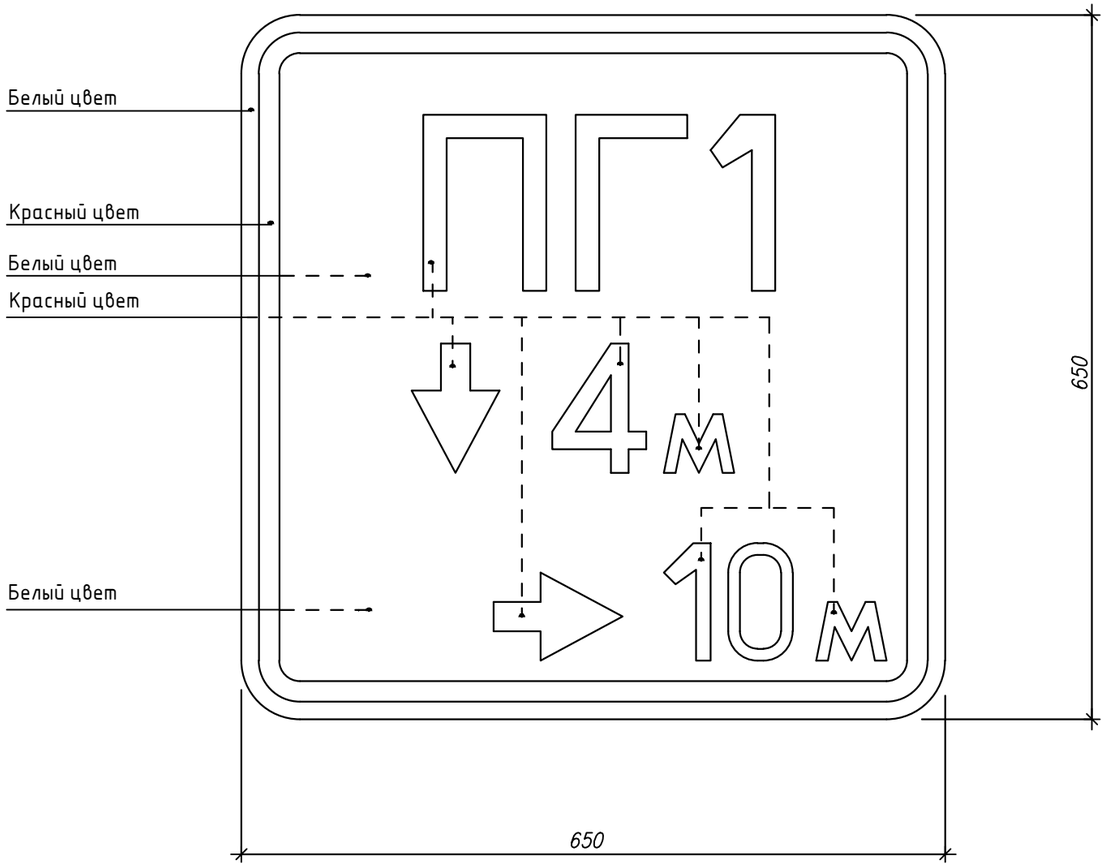

1. Указательный знак пожарного гидранта устанавливается по СТ РК ГОСТ 12. 4. 026-2002.

2. Указательные знаки согласно СТ РК 1174-2003 должны размещатся на видном месте на высоте 2-2,5 м от уровня земли или пола у места расположения пожарного гидранта должен быть установлен флюоресцветный указатель знак с нанесением.

1) Буквенного индекса ПГ,

2) Расстояния в метрах от казателя до гирдранта.

3. Надписи на указательном знаке следует выполнять по СТ РК 1125-2002.

4. Технические требования к указательному знаку смотреть СТ РК 1125-2002

5. Указательные знаки следует изготовлять из пластмасс или металла толщи ной 2,0мм

6. Окраска цветовых полей, буквенных, цифровых значений и стрелок производиться флюресцентными красками-цвет красный и белый.
По предварительно загрунтованной поверхности грунтом ВЛ-02 (ГОСТ 12707-77)
Наносится эмаль АС-554 дневная флюоресцентная (ТУ 6-10-772-79) в три слоя и эмаль белая Ас-559 по ТУ 6-10-849-80 в два слоя.

С целью защиты от выцветания эмали необходимо покрыть прозрачным полимерным слоем.

Колориметрические, фотометрические характеристики лакокрасочных материалов, покрытий и их стойкость к атмосферным воздействиям должны соответствовать требованиям СТ РК ГОСТ 12.4.026-2002

7. Цифровые данные на указательном знаке внутри квадрата даны условно конеретные данные устанавливает служба энергетики промышленного предприятия.

Условные обозначения

ПГ	Пожарный гидрант
1	Номер гидранта

Цифры возле стрелок - (4,10) - расстояние, М, от указателя до гидранта:

Вправо →, Влево ←, Вперед ↑ Назад ↓

						92/30-10-2024-НВК		
Изм.	№уч	Лист	№док.	Листов	Дата	Строительство дома культуры на 100 мест Атырауской области, Курмангазинского района, с.Азгир. Корректировка		
Разраб		Кушабаев А.				Дом культуры на 100 мест	Стадия	Лист	Листов
ГИП		Амангалиев					РП	12	12
						Указательный знак пожарного гидранта ПГ-1. План. Разрезы.	ТОО "Строй Zapad"		

взам.инв.№	
подпись и дата	
инв. N подл.	

Формат А3

Позиция 1	Наименование и техническая характеристика 2	Тип, марка обозначение документа, опросного листа 3	Код продукции 4	Поставщик 5	Единица измерения 6	Количество 7	единицы, кг. 8	Примечание 9
	Трубопровод В1							
	Точка подключения ВК-1							
1	Патрубок накладка ПЭ100 SDR11 Ø110х110мм	NTG-110-110-10	241-209-0906		шт	1		
2	Втулка под фланец ПЭ100 SDR11 Ду110	NTG-110-10	241-214-0209		шт	2		
3	Клиновая задвижка Ду100 в комплекте ответными фланцами	AVK-100-16	242-103-1803		шт	1		
4	Гильза из ПЭ100 SDR11 Ø315х28.6 L=300 см	ГОСТ 18599-2001	241-201-0422-0002		шт	1		
5	Стремянка С1-04	ТПР 901-09.11.84 КЖИ.С1	244-201-1509		шт	1	19,4	
6	Опора 100-КП-А11 ВСт3пс	ОСТ36-146-88	241-412-0107		шт	1	3,0	
	Колодец ВК-2							
1	Клиновая задвижка Ду100 в комплекте ответными фланцами	AVK-100-16	242-103-1803		шт	3		
2	Счетчик воды турбинный Ду65 Ру16	СТВХ -65	244-301-0802-0001		шт	1	40,1	
3	Втулка под фланец Ду110	NTG-110-10	241-214-0209		шт	4	4.73	
4	Тройник 90° ПЭ100 SDR17 Ду110	NTG-110-10	241-209-0202		шт	3	1.232	
5	Отвод 90° ПЭ100 SDR17 Ду110	NTG-110-10	241-208-0407		шт	5	0.768	
6	Труба стальная Ду76х3,0	ГОСТ 10705-80	241-102-0151		м	1	10.26	
7	Труба ПЭ100 SDR17 Ø110х6.6	ГОСТ 18599-2001	241-201-0613-0002		м	4	2.166	
8	Гильза из ПЭ100 SDR11 Ø355х32.2 L=300 см	ГОСТ 18599-2001	241-201-0423-0002		шт	2	16.136	
9	Опора 100-КП-А11 ВСт3пс	ОСТ36-146-88	241-412-0107		шт	3	1.5	
10	Фланец стальная Ду65 Ру16	ГОСТ 33259-2015	241-116-0308		шт	2		
11	Вентиль Ø40	ГОСТ 5761-2005	242-302-0505		шт	1		
12	Монометр		245-701-0101		шт	1		
13	Стремянка С1-04	ТПР 901-09.11.84 КЖИ.С1	244-201-1509		шт	1	19.4	

Согласовано

взам.инв.№

подпись и дата

инв. N подл.

Изм.	№уч	Лист	№док.	Листов	Дата
Разраб		Кушабаев А.			04.25
ГИП		Амангалиев			04.25

92/30-10-2024-НВК

Строительство дома культуры на 100 мест в Атырауской области, Курмангазинского района, с.Азгир. Корректировка

Дом культуры на 100 мест

Стадия	Лист	Листов
РП	1	5

Пожарный гидрант ПГ-1 План. Разрез.

ТОО "Строй Zapad"

Формат А3

Позиц.	Наименование и техническая характеристика	Тип, марка обозначение документа, опросного листа	Код продукции	Поставщик	Единица измерения	Количество	Масса единицы, кг.	Примечание
1	2	3	4	5	6	7	8	9
	Колодец ВК-3							
1	Клиновая задвижка Ду100 в комплекте ответными фланцами	AVK-100-16	242-103-1803		шт	2		
2	Втулка под фланец ПЭ100 SDR11 Ду110	NTG-110-10	241-214-0209		шт	4		
3	Клиновая задвижка Ду50 в комплекте ответными фланцами	AVK-50-16	242-103-1801		шт	1		
4	Втулка под фланец ПЭ100 SDR11 Ду63	NTG-63-10	241-214-0206		шт	2		
5	Тройник 90°, редукционный ПЭ100 SDR11 Ду110х63	NTG-110-63-10	241-209-0314		шт	1		
6	Переход ПЭ100 SDR11 DN63х32	NTG-63-32-10	241-210-0511		шт	1		
7	Труба ПЭ100 SDR17 Ø63х3.8	ГОСТ 18599-2001	241-201-0610		м	4		
8	Гильза из ПЭ100 SDR11 Ø315х28.6 L=300 см	ГОСТ 18599-2001	241-201-0422-0002		шт	2		
9	Гильза из ПЭ100 SDR11 Ø90х8.2 L=300 см	ГОСТ 18599-2001	241-201-0412-0002		шт	1		
10	Стремянка С1-04	ТПР 901-09.11.84 КЖИ.С1	244-201-1509		шт	1	19.4	
11	Опора 100-КП-А11 ВСт3пс	ОСТ36-146-88	241-412-0107		шт	2	1,5	
12	Опора 50-КП-А11 ВСт3пс	ОСТ36-146-88	241-412-0104		шт	1		
	Трубопровод В1							
1	Труба ПЭ100 SDR17 Ø110х6.6	ГОСТ 18599–2001	241-201-0613-0002		м	250		
2	Труба ПЭ100 SDR17 Ø63х3.8	ГОСТ 18599–2001	241-201-0610		м	71		
3	Труба ПЭ100 SDR17 Ø32х2.0	ГОСТ 18599–2001	241-201-0604		м	30		
4	Отвод 90° ПЭ100 SDR17 Ø110	NTG-110-10	241-208-0407		шт	6		
5	Отвод 90° ПЭ100 SDR17 Ø63	NTG-110-10	241-208-0404		шт	3		
6	Отвод 90° ПЭ100 SDR17 Ø32	NTG-110-10	241-208-0401		шт	2		
	Пожарный гидрант ПГ-1							
1	Пожарная колонка	КПА-Н1,08	244-203-0101		шт	1	15	
2	Пожарный гидрант ГП-1750	ГП-1750 ГОСТ 8220-85	244-404-0106		шт	1	43	
3	Пожарная подставка	ППФ-100 ГОСТ 5525-88	241-515-0201		шт	1	29.5	
4	Втулка под фланец Ду110	NTG-110-10	241-214-0209		шт	2		
5	Пожарный рукав, длиной 20м Ду-80	ТУ 8193-01900323890-96	244-402-0101		шт	1		
6	Фланец стальная Ду114 Ру16	ГОСТ 33259-2015	241-116-0310		шт	1		
7	Трубопровод, ПЭ, Ø110	SDR11, PE 100 101100511	241-201-0413-0002		м	267		

ВЗАМ. ИНВ. N

ПОДПИСЬ И ДАТА

ИНВ. N ПОДЛ.

Позиц.	Наименование и техническая характеристика	Тип, марка обозначение документа, опросного листа	Код продукции	Поставщик	Единица измерения	Количество	Масса единицы, кг.	Примечание
1	2	3	4	5	6	7	8	9
	Пожарный резервуар V=30м3							
1	Резервуар пожарный V=30м3 D=2.2, L=8,32м	Резервуар тех.в. SN2	244-204-0507		шт	2		
2	Клиновая задвижка Ду100 в комплекте ответными фланцами	AVK-100-16	242-103-1803		шт	2		
3	Шпиндель удлинительный телескопического типа L=1650-2570	AVK	242-108-0403		шт	2		
4	Насадка шпиндельная 14-22мм	AVK	241-210-0101		шт	2		
5	Т образный ключ 14х22	AVK			шт	2		
6	Лючки уличные/коверы	AVK	245-107-0101		шт	2		
7	Опорная плита типа FSL	AVK	222-203-0101		шт	2		
8	Тройник 90° ПЭ100 SDR17 Ду110	NTG-110-10	241-209-0404		шт	2		
	Резервуар для воды V=10м3							
1	Резервуар для воды V=10м3 D=1.5, L=6,47м	Резервуар SN 2	244-204-0302		шт	1		
2	Клиновая задвижка Ду110 в комплекте ответными фланцами	AVK-110-16	242-103-1803		шт	2		
3	Шпиндель удлинительный телескопического типа L=1650-2570	AVK	242-108-0403		шт	2		
4	Насадка шпиндельная 14-22мм	AVK	241-210-0101		шт	2		
5	Т образный ключ 14х22	AVK			шт	2		
6	Лучки уличные/коверы	AVK	245-107-0101		шт	2		
7	Опорная плита типа FSL	AVK	222-203-0101		шт	2		
8	Отвод 90° ПЭ100 SDR17 Ф110	NTG-110-10	241-208-0407		шт	2		
9	Переход ПЭ100 SDR11 DN110х63	NTG-110-63-10	241-210-0511		шт	1		
	Безколодезная задвижка							
1	Клиновая задвижка Ду50 в комплекте ответными фланцами	AVK-50-16	242-103-1801		шт	2		
2	Шпиндель удлинительный телескопического типа L=1650-2570	AVK	242-108-0403		шт	2		
3	Насадка шпиндельная 14-22мм	AVK	241-210-0101		шт	2		
4	Т образный ключ 14х22	AVK			шт	2		
5	Лучки уличные/коверы	AVK	245-107-0101		шт	2		
6	Опорная плита типа FSL	ГОСТ 13015-2012	222-203-0101		шт	2		

ВЗАМ. ИНВ. N

ПОДПИСЬ И ДАТА

ИНВ. N ПОДЛ.

Позиц.	Наименование и техническая характеристика	Тип, марка обозначение документа, опросного листа	Код продукции	Поставщик	Единица измерения	Количество	Масса единицы, кг.	Примечание
1	2	3	4	5	6	7	8	9
	Канализация К1							
1	Труба полимерная со структурированной стенкой PE Ф160мм SN8	ГОСТ Р 54475-2011	241-204-0503		м	71		
2	Футляр ПЭ100 SDR11 Ф200х18.2	СТ РК ISO 4427-1-2014	241-404-0207		м	10		
	Накопитель сточных вод ЕП-10м3							
1	Накопитель сточных вод V=10м3. D=1,6, L=5,7.	Резервуар SN2	244-204-0502		шт	1		
2	Фланец стальная Ду150 Ру16	ГОСТ 33259-2015	241-116-0312		шт	1		
3	Втулка под фланец ПЭ100 SDR17 Ду160	NTG-160-10	241-214-0111		шт	1		
	Водопроводные колодцы В1							
	Колодец водопроводный из сборных ж.-б. колец	ГОСТ 8020-2016 т.пр.901-09-11.84						
1	Ф 2,0 м	ГОСТ 8020-2016 т.пр.901-09-11.84			шт	1		См.черт. НВК-5
2	Ф 1.5 м	ГОСТ 8020-2016 т.пр.901-09-11.84			шт	3		См.черт. НВК-5
3	Люк чугунный "Легкий" "Л"	ГОСТ 3634-2019	244-202-0101		шт	4	4х60=240	
4	Стремянка С1-04	ТПР 901-09.11.84 КЖИ.С1	244-201-1509		шт	4	5х16,2=64,8	
5	Обмазка наружных поверхностей колодца горячим битумом за 2 раза.	ГОСТ 15836-79	235-201-0700		$м^2$	8,16		
6	Гидроизоляция дна колодцев	ГОСТ 3634-2019	244-201-1509		$м^2$	13,2		
7	Опоры под трубы Ф110, 50, 32 мм на поворотах 90°.	ГОСТ 30732-2006	241-412-0107		шт/$м^3$	11		
8	Отмостка вокруг люка колодца из бетона марки В-7,5.	ГОСТ 7473-2010	212-101-0300		$м^2$	12,1		
9	Сигнальная лента		249-101-0600		м	351		
10	Промывка и дезинфекция водопровода В1 Ф110, 63, 32				м	351		
11	Гидравлические испытания труб Ф110, 63, 32				м	351		

ВЗАМ. ИНВ. N

ПОДПИСЬ И ДАТА

ИНВ. N ПОДЛ.

Позиц.	Наименование и техническая характеристика	Тип, марка обозначение документа, опросного листа	Код продукции	Поставщик	Единица измерения	Количество	Масса единицы, кг.	Примечание
1	2	3	4	5	6	7	8	9
	Канализационные колодцы К1							
	Колодец водопроводный из сборных ж.-б. колец	ГОСТ 8020-2016 т.пр.901-09-11.84						
1	ф 1.0 м				шт	5		
2	Люк чугунный "Легкий" "Л"	ГОСТ 3634-2019	244-202-0101		шт	5		
3	Стремянка С1-01	ТПР 901-09.11.84 КЖИ.С1			шт	5		
4	Обмазка наружных поверхностей колодца горячим битумом за 2 раза.	ГОСТ 15836-79	235-201-0700		$м^2$	12,8		
5	Гидроизоляция дна колодцев	ГОСТ 3634-2019	244-201-1509		$м^2$	35,5		
6	Отмостка вокруг люка колодца из бетона марки В-7,5.	ГОСТ 7473-2010	212-101-0300		$м^2$	17,2		
7	Сигнальная лента		249-101-0600		м	71		
	Информационно-предупредительный знак для пожарных гидрантов							
1	Лист 2х400х300 Ст10	ГОСТ 19903-2015 ГОСТ 16523-97	214-101-0101		шт.	1	2,51	
2	Труба ст. ф219х6 l=3,0м (стойка)	ГОСТ 10704-91*	241-102-0229		шт.	1	31,52/94,56	
3	Бетон кл. С-10/12,5				$м^3$	0,468		

ВЗАМ. ИНВ. N

ПОДПИСЬ И ДАТА

ИНВ. N ПОДЛ.