ТОО «Асад-ЛТД»

Государственная лицензия ГСЛ N19002756 от 21.01.2022г

Заказ: 03/11-2023

Заказчик: КГУ «Отдел строительства акимата города Тараза» Жамбылская область, г.Тараз

РАБОЧИЙ ПРОЕКТ

«Строительство 30 многоквартирных жилых домов в жилом массиве в конце улицы Аскарова, Жамбылская область, г.Тараз.Жилой дом №11 (с наружными сетями (электроснабжения, водоснабжение и канализация, газоснабжение) и благоустройством территорий»

Архитектурно-строительные решения

03/11-2023-АС

Том 2

Альбом 2.2

г.Шымкент - 2023 г.

ТОО «Асад-ЛТД»

Государственная лицензия ГСЛ N19002756 от 21.01.2022г

Заказ: 03/11-2023

Заказчик: КГУ «Отдел строительства акимата города Тараза» Жамбылская область, г.Тараз

РАБОЧИЙ ПРОЕКТ

«Строительство 30 многоквартирных жилых домов в жилом массиве в конце улицы Аскарова, Жамбылская область, г.Тараз.Жилой дом №11 (с наружными сетями (электроснабжения, водоснабжение и канализация, газоснабжение) и благоустройством территорий»

Архитектурно-строительные решения

03/11-2023-АС

Том 2

Альбом 2.2

Директор ТОО «Асад-ЛТД» Ақжолов Ә.

Главный инженер проекта Утелбаев Е.

г.Шымкент - 2023 г.

Ведомость ссылочных и прилагаемых документов

Обозначение	Наименование	Примечание
СН РК 2.02-01-2019	Пожарная безопасность зданий и сооружений	
СН РК 5.01-02-2013	Основания зданий и сооружений	
СН РК 3.02-21-2011*	Объекты общественного питания	
СН РК 2.04-04-2013 СП РК 2.04-107-2013	Строительная теплотехника	
СН РК 3.02-36-2012 СП РК 3.02-136-2012	Полы	
СН РК 2.01-01-2013 СП РК 2.01-101-2013*	Защита строительных конструкций от коррозии	
СН РК 3.02-37-2013* СП РК 3.02-137-2013	Крыши и кровли	
СН РК 5.03-07-2013 СП РК 5.03-107-2013	Несущие и ограждающие конструкции	
ГОСТ 34028-2016*	Сталь горячекатаная для армирования железобетонных конструкций.	
СН РК 3.02-07-2014* СП РК 3.02-107-2014*	Общественные здания и сооружения	
СП РК 2.03-30-2017	Строительство в сейсмических районах	
СН РК 3.06-01-2011	Доступность зданий и сооружений для маломобильных групп населения	
Серия 2.244-1 вып.5	Узлы полов жилых зданий	

Ведомость основных комплектов рабочих чертежей

Обозначение	Наименование	Примечание
ГП	Генеральный план	
ТХ	Технологические решения	
АР	Архитектурные решения	
КЖ	Конструктивные решения	
ВК	Водопровод и канализация	
ОВ	Отопление и вентиляция	
ЭО	Электроосвещение	

Настоящий проект «Строительство 30 многоквартирных жилых домов в жилом массиве в конце улицы Аскарова, Жамбылская область, г.Тараз» выполнен в соответствии с действующими на территории Республики Казахстан нормами и правилами и предусматривает мероприятия обеспечивающие зрыво-пожаро-безопасность, исключающие вредные воздействия на окружающую среду и воздушный бассейн, а также предупреждающие чрезвычайные ситуации природного и техногенного характера

Главный инженер проекта_____Утелбаев Е

Объемно-планировочные показатели

N п/п	Наименование	Ед. изм.	Кол-во
1	Этажность	этаж	5
2	Площадь застройки	$м^2$	945.55
3	Общая площадь	$м^2$	5366.16
4	Полезная площадь	$м^2$	4144.90
5	Расчетная площадь	$м^2$	4144.90
6	Строительный объем выше отм 0.000 ниже отм 0.000	$м^3$	15750.0 1980.0

Технико-экономические показатели

Поз.	Наименование	Ед.,изм.	Количество	Примечание
	Жилой дом			
1	Этажность	этаж	5	
2	Площадь застройки	$м^2$	945.55	
3	Строительный обьем выше отм. 0.000	м3	15750.0	
	ниже отм. 0.000	м3	1980.0	
4	Общая площадь здания	$м^2$	5366.16	
5	Общая площадь квартир	$м^2$	3469.50	
6	Количество квартир, в том числе:	шт.	40	
	2-х комнатный	шт.	20	
	3-х комнатный	шт.	10	
	4-х комнатный	шт.	10	
7	Места общего пользования (МОП)	$м^2$	295.0	
7	Общая площадь тех.подполье	$м^2$	732.40	

Согласовано

В части ОВ	Нурбеков А	
В части ВК	Ермекбай А.	
В части ЭС	Кененбаев	

Взам. инв. №

Подп. и дата

Инв№подл.

Изм.	Кол. уч.	Лист	N док.	Подп.	Дата
Проверил		Утелбаев Е.			
Разработ.		Сарманов А.			
Н.Контроль		Мокринская			

03/11-2023-КЖ

"Строительство 30 многоквартирных жилых домов в жилом массиве в конце улицы Аскарова, Жамбылская область, г.Тараз.Жилой дом №11 (с наружными сетями (электроснабжения, водоснабжение и канализация, газоснабжение) и благоустройством территорий"

Жилой дом	Стадия	Лист	Листов
	РП	1	

Общие данные (начало)

ТОО «Асад-ЛТД»
Шымкент-2023г.

Ведомость рабочих чертежей основного комплекта КЖ

Лист	Наименование	Примечание
КЖ-57	Монолитный участок Му-8	
КЖ-58	Монолитный участок Му-9,9н	
КЖ-59	Монолитный участок Му-10,10н	
КЖ-60	Монолитный участок Му-11	
КЖ-61	Монолитный участок Му-12	
КЖ-62	Лестница монолитная Лм-1.	
КЖ-63	Сечение 1-1 – 4-4	
КЖ-64	Спецификация материалов	
КЖ-65	Фрагмент Фр-1	
КЖ-66	Фрагмент Фр-2	
КЖ-67	Фрагмент Фр-3	
КЖ-68	Фрагмент Фр-4	
КЖ-69	Спецификация конструктивных элементов	
КЖ-70	Фрагмент ограждений ОГ-1.Спецификация материалов	

Согласовано

В части ОВ	Нурбеков А.
В части ВК	Ермекбай А.
В части ЭС	Кененбаев

Взам. инв. №

Подп. и дата

Инв№подл.

Изм.	Кол. уч.	Лист	N док.	Подп.	Дата
Проверил		Утелбаев Е.			
Разработ.		Сарманов А.			
Н.Контроль		Мокринская			

03/11-2023-КЖ

"Строительство 30 многоквартирных жилых домов в жилом массиве в конце улицы Аскарова, Жамбылская область, г.Тараз.Жилой дом №11 (с наружными сетями (электроснабжения, водоснабжение и канализация, газоснабжение) и благоустройством территорий"

Жилой дом

Стадия	Лист	Листов
РП	2.1	

Общие данные (продолжение)

ТОО «Асад-ЛТД»
Шымкент-2023г.

Ведомость рабочих чертежей основного комплекта КЖ

Лист	Наименование	Примечание
КЖ-1	Общие данные (начало)	
КЖ-2	Общие данные (продолжение)	
КЖ-2.1	Общие данные (продолжение)	
КЖ-3	Общие данные (продолжение)	
КЖ-4	Общие данные (продолжение)	
КЖ-5	Общие данные (окончание)	
КЖ-6	План котлована	
КЖ-7	План фундамента	
КЖ-8	Ленточный фундамент. Сечения 1-1, 2-2, 3-3. Фундамент под перегородки.	
КЖ-9	Спецификация материалов	
КЖ-10	Фундамент Фм-1	
КЖ-11	Схема расположения выпусков арматуры под монолитные стены	
КЖ-12	Вид 1,1(н) По оси "А,В"	
КЖ-13	Вид 2,2(н) По оси "1,18". Вид 3,3(н) По оси "9,10".	
КЖ-14	Вид 4,4(н) По оси "3-4,6-7,12-13,15-16". Вид 5,5(н) По оси Б".	
КЖ-15	Схема расположения монолитных стен	
КЖ-16	Монолитная стена Вид 1,1(н) По оси "А,В".	
КЖ-17	Монолитная стена Вид 2,2(н) По оси "1,18"	
КЖ-18	Сечения 1-1, 2-2. Спецификация материалов	
КЖ-19	Монолитная стена Вид 3,3(н) По оси "9,10"	
КЖ-20	Сечения 1-1, 2-2. Спецификация материалов	
КЖ-21	Монолитная стена Вид 4,4(н) По оси "3-4,6-7,12-13,15-16".	
КЖ-22	Сечения 1-1. Спецификация материалов	
КЖ-23	Монолитная стена Вид 5,5(н) По оси Б".	
КЖ-24	Монолитная стена Вид 6,6(н) По оси "А,В".	
КЖ-25	Схема расположения монолитных колонн	
КЖ-26	Опалубочный чертеж колонны К1. Схема асмирования колонны К1	
КЖ-27	Схема расположения монолитных ригелей на отм. -0.300	
КЖ-28	Ригель монолитный Рм-1	
КЖ-29	Ригель монолитный Рм-1.1	
КЖ-30	Ригель монолитный Рм-1.2	
КЖ-31	Ригель монолитный Рм-1.3	

Согласовано

В части ОВ	Нурбеков А.	
В части ВК	Ермекбай А.	
В части ЭС	Кененбаев	

Взам. инв. №

Подп. и дата

Инв№подл.

Ведомость рабочих чертежей основного комплекта КЖ

Лист	Наименование	Примечание
КЖ-32	Ригель монолитный Рм-2	
КЖ-33	Спецификация материалов	
КЖ-34	Узел А, Б. Сечение 1-1; 2-2.	
КЖ-35	Схема расположения монолитных ригелей на отм. -0.300...+11.700	
КЖ-36	Ригель монолитный Рм-1	
КЖ-37	Ригель монолитный Рм-2	
КЖ-38	Спецификация материалов	
КЖ-39	Узел А, Б. Сечение 1-1; 2-2.	
КЖ-40	Схема расположения монолитных ригелей на отм. +14.700	
КЖ-41	Ригель монолитный Рм-1	
КЖ-42	Ригель монолитный Рм-2	
КЖ-43	Спецификация материалов	
КЖ-44	Узел А, Б. Сечение 1-1; 2-2.	
КЖ-45	План расположения плит перекрытия на отм. -0.300	
КЖ-46	План расположения плит перекрытия на отм. +2.700...+11.700	
КЖ-47	План расположения плит перекрытия на отм. +14.700	
КЖ-48	Сечение 1-1,2-2,3-3,4-4. Спецификация материалов	
КЖ-49	Спецификация материалов	
КЖ-50	Монолитный участок Му-1,1(н)	
КЖ-51	Монолитный участок Му-2,2(н)	
КЖ-52	Монолитный участок Му-3,3(н)	
КЖ-53	Монолитный участок Му-4	
КЖ-54	Монолитный участок Му-5,5н	
КЖ-55	Монолитный участок Му-6,6н	
КЖ-56	Монолитный участок Му-7,7н	

Изм.	Кол. уч.	Лист	N док.	Подп.	Дата
Проверил		Утелбаев Е.			
Разработ.		Сарманов А.			
Н.Контроль		Мокринская			

03/11-2023-КЖ

"Строительство 30 многоквартирных жилых домов в жилом массиве в конце улицы Аскарова, Жамбылская область, г.Тараз.Жилой дом №11 (с наружными сетями (электроснабжения, водоснабжение и канализация, газоснабжение) и благоустройством территорий"

Жилой дом

Стадия	Лист	Листов
РП	2	

Общие данные (продолжение)

ТОО «Асад-ЛТД»
Шымкент-2023г.

Общие данные

Рабочий проект «Строительство 30 многоквартирных жилых домов в жилом массиве в конце улицы Аскарова, Жамбылская область, г.Тараз» разработан на основании:

- –Решение местного исполнительного органа и правоустанавливающий документ №6366 от 18.11.2022
- задания на проектирование, согласованного с заказчиком
- АПЗ N KZ64VUA00794424 от 28.11.2022г. выданного «Управление архитектуры и градостроительства города Тараз».
- ГосАкт номер №----------
- Отчета об инженерно-геологических условиях, выданного ТОО "ГЕО – Инженерные Изыскания" в 2023г.
- топографической съемки, выполненной ТОО "ГЕО – Инженерные Изыскания" в 2023 г.

Источник финансирования – бюджетные средства.
Вид строительства – новое строительство.

Характеристика здания

Уровень ответственности – II
Категория пожароопасности – Д
Степень огнестойкости – II

Характеристика площадки строительства

М/пункт Тараз
Климатический подрайон IV-Г. (по карте)
Климатические параметры холодного периода года:
Температура наружного воздуха в ^{0}С: абсолютная максимальная +44,5; табл.3,2
абсолютная минимальная минус 41,0; табл. 3.1
наиболее холодных суток обеспеченностью 0,98 минус 32,6; -//-
обеспеченностью 0,92 минус 26,1; -//-
наиболее холодной пятидневки обеспеченностью 0,98 минус 27,4; -//-
обеспеченностью 0,92 минус 21,1; -//-
обеспеченностью 0,94 минус -7,8; -//-
Температура воздуха в ^{0}С ; Среднегодовая амплитуда температуры воздуха -13,4. Табл.3.4
Средняя температура воздуха в январе (в С^0) минус 5,5 (рис.А4)
Средняя температура воздуха в июле(в С^0) + 26,5 (рис. А5.)
Среднее количество осадков за ноябрь-март, мм – 170. Табл.3.1.
Среднее количество осадков за апрель-октябрь, мм – 174.табл.3.2
Преобладающее направление ветра за декабрь-февраль – Ю.табл.3.1.
Преобладающее направление ветра за июнь-август – С. Табл. 3.2.
Максимальная из средних скоростей ветра за январь, м/сек – 7,3.
Минимальная из средних скоростей ветра за июль, м/сек – 1,7.
Наибольшая скорость ветра, м/сек – 34,0.
Нормативная глубина промерзания, м: (п.2.27. СниП РК 5.01-01- 2007*)для суглинка – 0,64
для крупнообломочного грунта – 0,94.
Глубина проникновения 0^{0}С в грунт, м: для суглинка – 0,74;
для крупнообломочного грунта – 1,04.
Высота снежного покрова, см: средняя из наибольших декадных за зиму – 14,4;
максимальная из наибольших декадных – 50,0;
максимальная суточная за зиму на последний день декады – 46,0
Продолжительность залегания устойчивого снежного покрова, дни – 67,0.
Район по давлению ветра – V (по карте) W_0= 1,00 кПа (100 кгс/м^3). СП РК 2.04-01-2017
Район по толщине стенки гололеда – II. В = 5 мм; табл.11.

По карте 4 «Районирование территории РК по снеговым нагрузкам на грунт (характеристическое значение, определяемое с годовой вероятностью превышения 0,02)» территория строительства город Тараз относится к снеговому району -I. Снеговая нагрузка на грунт составляет 0,8 кПа (НТП РК 01-01-3.1(4.1)-2017).
Максимальная глубина проникновения нулевой изотермы в грунт 100 см.

Геоморфология, рельеф и гидрография

Поверхность земли площадки ровная, с общим уклоном на северо-восток Высотные отметки поверхности земли площадки изменяются в пределах 589,18-591,53м. На площадке отрыты траншеи глубиной около 1,0 м. (Приложения 13).
В геоморфологическом отношении площадка строительства дворца школьников в городе Тараз расположена в пределах южной части межгорной Чу-Таласской впадины, которая представляет собой аккумулятивную предгорную равнину. Предгорная равнина здесь образована слившимися конусами выноса многочисленных горных речек, стекающих со склонов гор Каратау, Киргизского хребта и Чу-Илийских гор.
В пределах площадки естественные и искусственные (арыки, каналы) водотоки отсутствуют.

Литологическое строение.

В геолого-литологическом отношении, до глубины 10,0 м, площадка сложена аллювиально-пролювиальными отложениями верхнечетвертичного возраста, представлен-ными глинистыми (суглинок) и крупнообломочными (галечник) грунтами (Приложение 14).
С поверхности земли повсеместно вскрыт почвенно-растительный слой из слабогумусированного суглинка с корнями травянистой растительности, мощностью 0,2 м.
Ниже, до глубины 0,5-1,5 м, залегает суглинок светло-коричневый, макропористый, твёрдой консистенции, мощностью 0,3-1,3 м.
С глубины 0,5-1,5 м залегает до глубины 10,0 м галечниковый грунт с песчаным заполнителем до 25 %, с включением валунов до 10 %, от малой степени водонасыщения до насыщенного водой, вскрытой мощностью 8,5-9,5 м. Обломочный материал представлен преимущественно осадочными породами, хорошо окатан, умеренно уплощён и удлинён.

Физико-механические свойства грунтов.

В пределах площадки по номенклатурному виду и просадочным свойствам грунтов, до глубины 10,0 м, выделено два инженерно-геологических элемента (ИГЭ):
первый ИГЭ – суглинок светло-коричневый, макропористый, твердой консистенции, просадочный, мощностью 0,3-1,3 м. Просадка суглинка от собственного веса при замачивании отсутствует. Тип грунтовых условий площадки по просадочности – первый;
второй ИГЭ – галечниковый грунт с песчаным заполнителем до 25 %, с включением валунов до 10 %, от малой степени водонасыщения до насыщенного водой, вскрытой мощностью 8,5-9,5 м.
Грунты инженерно-геологических элементов характеризуются следующими расчетными значениями показателей физических, деформационных и просадочных свойств:

а) показатели физических свойств грунтов:

Наименование показателей, единицы измерения	Расчетные значения	
	ИГЭ-1	ИГЭ-2
1	2	3
Плотность твердых частиц, г/см^3	2,71	-
Плотность, г/см^3	1,70	2,23
Плотность в сухом состоянии, г/см^3	1,49	-
Влажность природная, %	9,0-17,5	-
Степень влажности, %	0,29-0,58	-
Пористость, %	44,9	-
Коэффициент пористости	0,814	-
Влажность на границе текучести, %	25,9	-
Влажность на границе раскатывания, %	18,2	-
Число пластичности, %	7,7	-
Показатель текучести	<0	-
Коэффициент фильтрации, м / сут.	0,22	-

б) показатели прочностных и деформационных свойств грунтов:

№ ИГЭ	Наименование грунта	При водонасыщенном состоянии				$E_{ус}$ МПа	$E_{пр}$. МПа
		γ_I/γ_{II}, кН/м^3	φ_I/φ_{II}, град.	c_I/c_{II}, кПа	E, МПа		
1	2	3	4	5	6	7	8
1	Суглинок просадочный	18,7/18,9	218/22,1	5/6	3,40	13,79	5,58
2	Галечниковый грунт	21,9/22,3	36/38	0/0	43,0	-	-

Изм.	Кол. уч.	Лист	N док.	Подп.	Дата
Проверил		Утелбаев Е.			
Разработ.		Сарманов А.			
Н.Контроль		Мокринская			

03/11-2023-КЖ

"Строительство 30 многоквартирных жилых домов в жилом массиве в конце улицы Аскарова, Жамбылская область, г.Тараз.Жилой дом №11 (с наружными сетями (электроснабжения, водоснабжение и канализация, газоснабжение) и благоустройством территорий"

Жилой дом

Стадия	Лист	Листов
РП	3	

Общие данные (продолжение)

ТОО «Асад-ЛТД»
Шымкент-2023г.

Согласовано
В части ОВ Нурбеков А.
В части ВК Ермекбай А.
В части ЭС Кененбаев

Взам. инв. №
Подп. и дата
Инв№подл.

Где: № ИГЭ – номер инженерно-геологического элемента;
E – модуль деформации при водонасыщенном состоянии;
$E_{ус}$ – модуль деформации при установившейся влажности.
Eпр. – модуль деформации при водонасыщенном состоянии

в) показатели просадочных свойств грунтов:

Относительная просадочность грунтов при нормальном напряжении (σ, кПа) и начальное просадочное давление (P_{sl}):

Нормальное напряжение, кПа	100	200	300
Относительная просадочность	0,008	0,021	0,035
Начальное просадочное давление, P_{sl}, кПа	126		

г) Гранулометрический состав галечникового грунта – ИГЭ-2

Номер элемента	Плотность, ρs,г/см³	Фракции, мм						
		Содержание в %						
		> 200	200-10	10-2	2-0,5	0,5-0,25	0,25-0,1	< 0,1
ИГЭ-2	2,23	9	58	7	8	8	6	6

Засоленность и агрессивность грунтов.

По результатам химического анализа «водной вытяжки» грунтов, по содержанию легко- и среднерастворимых солей, согласно ГОСТ 25100-2011 (Б.25, Б.26), грунты площадки, до глубины 0,5-1,5 м, незасолены. Величина сухого остатка составляет 0,078-0,170%. Зона влажности СП РК 2.04-101-2013 – сухая.

Согласно СП РК 2.01-101-2013 приложения Б, таблицы Б.1, степень агрессивного воздействия грунтов на бетонные и железобетонные конструкции с содержанием сульфатов в пересчете на ионы SO_4^{--} = 254,0-840,0 мг/кг для бетонов марки W_4 по водонепроницаемости на портландцементе по ГОСТ 10178-85 неагрессивная и слабоагрессивная, а для бетона на сульфатостойких цементах по ГОСТ 22266-2013 – неагрессивная. Среднее содержание SO_4^{--} = 442,0 мг/кг –неагрессивная. (Приложение 8).

Согласно СП РК 2.01-101-2013 приложения Б, таблицы Б.2, степень агрессивного воздействия хлоридов на бетонные и железобетонные конструкции с содержанием хлоридов в пересчете на ионы Cl^-= 93,3-238,4 мг/кг, для бетонов марки W_4-W_6 по водонепроницаемости на портландцементе, шлакопортландцементе по ГОСТ 10178-85 и на сульфатостойких цементах по ГОСТ 22266-2013 – неагрессивная и слабоагрессивная. Среднее содержание Cl^-= 150,8 мг/кг- неагрессивная. (Приложение 8).

Сейсмическая опасность зон строительства, грунтовые условия и сейсмическая опасность площадок строительства.

Согласно СП РК 2.03-30-2017, таб. 6.1, 6.2 и 7.7 приложения Б и Е, грунтовые условия и сейсмическая опасность площадки строительства для г. Тараз

Интенсивность в баллах по шкале MSK-64(K)		Пиковые ускорения грунта (в долях g) для скальных грунтов	
по картам сейсмического зонирования на период 50 лет			
ОСЗ-2 475	ОСЗ-2 2475	ОСЗ-1 475 ($a_{gR(475)}$)	ОСЗ-1 2475 ($a_{gR(2475)}$)
8	8	0,18	0,30

Примечание: Согласно таблицы 6.2 СП РК 2.03-30-2017, сейсмическая опасность участка строительства при II типе грунтовых условий в баллах по карте ОСЗ-2 475 -8 баллов.

Уточнённая сейсмичность участка в баллах по картам: ОСЗ-2_{475} равна 8-и баллам.

Расчётное горизонтальное ускорение a_{gv} (в долях g) для нашего участка в соответствии с приложением «Е» СП РК 2.03-30-2017 равно 0,279 д.е., а значение расчётного вертикального ускорения a_{gv},согласно п.7.7 СПРК 2.03-30-2017 будет равно 0,223 д.е.

Объемно-планировочные решения

Объемно-планировочные решения зданий приняты в соответствии с требованиями СП РК 3.02-101-2012*, СН РК 3.02-01-2018 «Здания жилые многоквартирные», СН РК 2.04-07-2022 "Тепловая защита зданий", СанПиН «Санитарно-эпидемиологические требования к административным и жилым зданиям», утвержденные постановлением Правительства РК N17769 от 23.11.2018г. Проектируемое здание жилого дома пятиэтажное, прямоугольной формы в плане, с цокольным этажом, состоящее из двух блоков, разделенных деформационным швом, здание пристроенного типа согласно требований СП РК 3.02-101-2012 «Жилые здания», СП РК 3.02-107-2014 "Общественные здания и сооружения"

За условную отметку 0,000 принят уровень чистого пола 1 этажа, что соответствует отметке --- по генплану.

Размеры блока в осях 1-7 – 33,0х15,2м, размеры блока в осях 8-14 – 33,0х15,2м.

Общий размер здания в осях 66,50х15,20м. Количество квартир – 40 шт, в том числе четырех комнатные-10 ,трех комнатные – 10, двух комнатные –20

Класс проживания – III

Уровень ответственности здания –II

Степень огнестойкости – II

Высота этажа 3,0 м, от пола до потолка 2,7 м,

Высота цокольного этажа 2,1 м, от пола до потолка 1,8 м,

Лестничная клетка – тип Л 1

Полы – из линолеума на теплозвукоизолирующей подоснове, из керамогранита матового, нескользящего, керамической плитки с шероховатой поверхностью.

Оконные блоки – из ПВХ (пяти камерный), однокамерный стеклопакет, шириной 70мм. Толщина стенок усилительных вкладышей должно быть не менее 2мм, с приведенным сопротивлением теплопередаче по ГОСТ 30674-99.

Наружные двери – металлические с механизмом для самозакрывания.

Внутренние двери в квартиру – деревянные, утепленные с врезанными замками по ГОСТ 6629-91.

Внутренние двери – деревянные по ГОСТ6629-91.

Внутренняя отделка – черновая отделка.

Наружняя отделка – из сайдинга и из термопанелей.

Цоколь- керамогранит.

Конструктивные решения

Конструктивная схема здания – монолитный железобетонный рамный каркас. Прочность и устойчивость и пространсткенная жесткость зданий обеспечивается совместной работой перекрытий и монолитных колонн и ригелей.

Фундаменты – монолитные железобетонные ленточные из бетона класса В 15.

Стены цокольного этажа – монолитные бетонные из бетона класса В 15.

Колонны – монолитные железобетонные из бетона кл. С20/25. Колонны приняты сечением 40х40 см.

Ригеля – монолитные железобетонные из бетона класса С20/25 сечением – 400х400 мм..

Перекрытия и покрытие – сборные железобетонные многопустотные плиты по серии 1.141.1-40с выпуск 1.

Лестница – монолитная железобетонная из бетона кл.С20/25.

Наружные стены – толщиной 200 мм из газоблоков с маркой по плотности D600кг/м3 кл. В2,5 уложенные на цементно-песчаном растворе М50 с усилением металлическими стойками и арматурными сетками Ø5Bpl с шагом 600 мм. Утеплитель ISOVER OL-Pe, плотностью 50кг/м3, теплопроводностью 0,041 Вт/м С, толщ.100мм.

Перегородки внутри квартир – толщиной 100 мм из газоблоков с маркой по плотности D600кг/м3 кл. В2,5 уложенные на цементно-песчаном растворе М50 с усилением металлическими стойками и арматурными сетками Ø5Bpl с шагом 600 мм. Утеплитель плиты покрытия верхнего жилого этажа – плиты из минеральной ваты Dachoterm S ГОСТ 9573-2012 плотностью 150кг/м3, теплопроводностью 0,039 Вт/м С, толщ.120мм.

Крыша – проходная вентилируемая, двухскатная из оцинкованного профлиста Н60-750-0,7 по металлическому каркасу с внутренним организованным водостоком.

Противопожарные мероприятия

Планировка помещений и пути эвакуации решены в соответствии с требованиями СН РК 2.02-01-2014*,СП РК2.02-101-2014* «Пожарная безопасность зданий и сооружений».

В здании предусмотрены эвакуационные выходы и проходы для безопасной эвакуации в случае пожара и чрезвычайных ситуациях.

Расчетное количество эвакуационных выходов соответствует требованиям СНиП по их ширине и расстоянию от наиболее удаленной точки эвакуации, а также по времени эвакуации, исходя из расчетного количества максимально находящихся в здании людей.

Все отделочные материалы, примененные в проекте, несгораемые или трудносгораемые должны иметь сертификат качества и в обязательном порядке согласованные с Госпожинспекцией и санэпидстанцией.

Двери открываются по ходу эвакуации из здания. К зданиям обеспечен подъезд пожарных машин.

Электропроводка во всех помещениях предусматривается скрытой.

Все отверстия в перегородках и стенах после прокладки кабеля и трубопроводов заделываются легко пробиваемым материалом (асбозуритом) с пределом огнестойкости 0,75 часа с последующим оштукатуриванием цементно-песчаным раствором.

Антикоррозионные мероприятия

Защита строительных конструкций от коррозии

Защита строительных конструкций от коррозии разработана в соответствии с требованиями СН РК 2.01-01-2013, СП РК 2.01-101-2013* «Защита строительных конструкций от коррозии».

Деревянные конструкции и столярные изделия обрабатываются специальными составами для защиты от гниения и возгорания

Все металлические элементы окрашиваются масляными красками и антикоррозийными эмалями. Окрашиваемая поверхность должна быть предварительно очищена от ржавчины, окалины и грязи.

Согласовано		
В части ОВ	Нурбеков А	
В части ВК	Ермекбай А.	
В части ЭС	Кененбаев	

Взам. инв. №

Подп. и дата

Инв№подл.

Изм.	Кол. уч.	Лист	N док.	Подп.	Дата
Проверил		Утелбаев Е.			
Разработ.		Сарманов А.			
Н.Контроль		Мокринская			

03/11-2023-КЖ

"Строительство 30 многоквартирных жилых домов в жилом массиве в конце улицы Аскарова, Жамбылская область, г.Тараз.Жилой дом №11 (с наружными сетями (электроснабжения, водоснабжение и канализация, газоснабжение) и благоустройством территорий"

Жилой дом

Стадия	Лист	Листов
РП	4	

Общие данные (продолжение)

ТОО «Асад-ЛТД» Шымкент-2023г.

Закладные детали покрыть слоем цементно-песчаного раствора толщиной 10мм. Защитный слой арматуры монолитных конструкций соответствует требованиям нормативной литературы РК.

В качестве антисептиков для поверхностной обработки древесины следует использовать состав комплексного действия ТХЭФ, обладающий биозащитными и огнезащитными свойствами. Состав ТХЭФ – это раствор трихлорэтилфосфата в четыреххлористом углероде в следующем соотношении по массе:

трихлорэтилфосфат ТУ 6-05-1611-78 – 40%,

четыреххлористый углерод ГОСТ 4-05 – 60%

В качестве антисептиков допускается использовать водные растворы фтористого натрия концентрацией 3...4% по ГОСТ 4463-76 или водные растворы в концентрации 5...10% по ТУ 113-08-582-85. При этом необходима дальнейшая обработка деревянных конструкций антипиренами.

Антисейсмические мерроприятия

Антисейсмические мероприятия предусмотрены в соответствии с требованиями СП РК 2.03-30-2017 1 (без наружных сетей и сметной документации)»в сейсмических районах».

При проектировании предусмотрен комплекс мероприятий, обеспечивающих пространственную жесткость и сейсмостойкость здания с учетом требований для сейсмичности восемь баллов.

Сейсмостойкость здании обеспечивается совместной работой сборно-монолитного рамно-связевого железобетонного каркаса с междуэтажными монолитными перекрытиями, образующими горизонтальный жесткий диск.

Принятая конструктивная схема здания – каркасная. Все вертикальные и горизонтальные сейсмические нагрузки воспринимает во всех направлениях монолитным каркасом, наружные и внутренние стены участвуют в работе каркаса. Перекрытия и покрытия рассматриваются как жесткие, равномерно распределяющие сейсмические нагрузки по элементам каркаса. Жесткость и прочность монолитных железобетонных перекрытий.

Охрана окружающей среды.

В проектируемых помещениях вредные технологические процессы отсутствуют.

Вывоз мусора с территории осуществляется автотранспортом в места, отведенные санитарными службами.

Охрана труда и техника безопасности в строительстве.

Все строительные и монтажные работы выполнять в соответствии СН РК 1.03-05-2011, СП РК 1.03-106-2012 «Охрана труда и техника безопасности в строительстве».

Одним из первых мероприятий является ограждение территории во избежание доступа посторонних лиц. Конструкция ограждения должна соответствовать требованиям ГОСТ 23407-72.

Во избежание скопления машин устанавливаются указатели направления и ограничения скоростей движения автотранспорта: на прямых участках – 10 км/ч, на поворотах – 6км/ч, радиусы закруглений проездов следуют принимать не менее 12м.

Для создание на стройплощадке безопасных условий труда, в опасных местах, где ведутся работы устанавливаются знаки безопасности.

Для кранов опасная зона определяется радиусам их действия на каждой стоянке, а при земляных работах (рытье котлована) опасной зоной является призма обрушение грунта.

Нахождение людей, не имеющих непосредственного отношения к производству работ в опасной зоне монтажного крана, категорически запрещено.

Антипросадочные мероприятия

Антипросадочные мероприятия предусмотрены в соответствии со СНиП РК 5.01-01-2013 «Основания зданий и сооружений» и состоят из водозащитных и конструктивных.

В качестве основания фундаментов предусмотрено устройство грунтовой подушки из местного суглинка грунта. Уплотнение подушки производить тяжелыми катками послойно слоями, до проектной отметки.

Фундаменты здания приняты в виде плиточного фундамент из бетона кл.С20/25, равномерно распределяющей нагрузку на грунтовую подушку.

Вводы водопровода, а также выпуски канализации прокладываются в каналах со сьемными перекрытиями до контрольного колодца.

Выполняется комплекс водозащитных мероприятий:

вертикальной планировкой ливневые воды отводятся от здания;

вокруг зданий выполняется отмостка шириной 1,5 м по уплотненному грунту с уклоном от здания не менее 0,03. Отметка бровки отмостки должна быть выше планировочной отметки прилегающей территории не менее чем на 50 мм согласно серии 2.110-3п в.1.

Согласовано		
В части ОВ	Нурбеков А	
В части ВК	Ермекбай А.	
В части ЭС	Кененбаев	

Взам. инв. №

Подп. и дата

Инв№подл.

Изм.	Кол. уч.	Лист	N док.	Подп.	Дата	03/11-2023-КЖ			
						"Строительство 30 многоквартирных жилых домов в жилом массиве в конце улицы Аскарова, Жамбылская область, г.Тараз.Жилой дом №11 (с наружными сетями (электроснабжения, водоснабжение и канализация, газоснабжение) и благоустройством территорий"			
Проверил		Утелбаев Е.				Жилой дом	Стадия	Лист	Листов
Разработ.		Сарманов А.					РП	5	
Н.Контроль		Мокринская				Общие данные (окончание)	ТОО «Асад-ЛТД» Шымкент-2023г.		

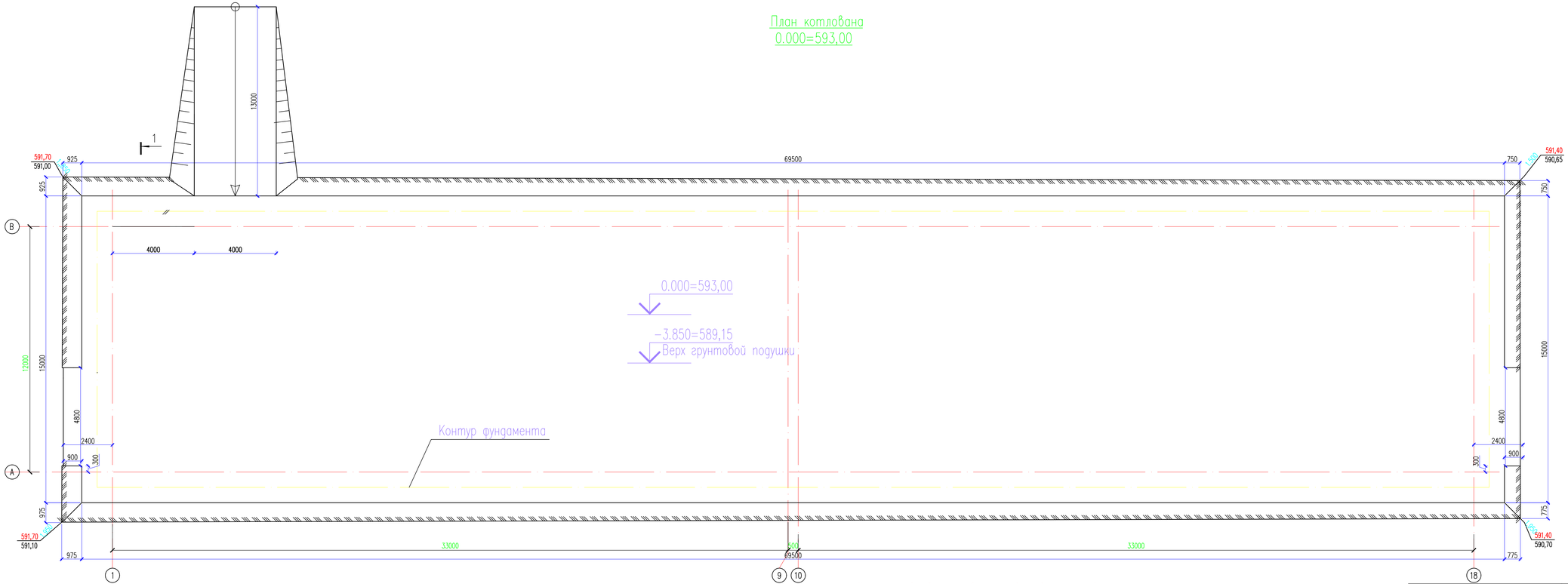

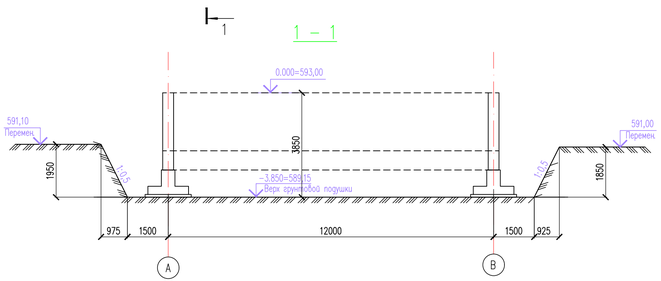

Указания по производству земляных работ и подготовке основания фундаментов

1. Грунтовые условия площадки строительства приведены на листах общих данных (лист АС-1,2).
2. За условную отметку 0.000 принят уровень чистого пола 1 этажа проектируемого здания, что соответствует абсолютной отметке 593,00 по генплану.
3. Сейсмическая опасность участка строительства при II типе грунтовых условий по сейсмическим свойствам, принятая в баллах по картам ОСЗ-2_{475} и ОСЗ-2_{2475} Уточнённая сейсмичность участка по ОСЗ-2_{475} – 8 баллов, по ОСЗ-2_{2475}– 8 баллов.
4. Устройство котлована производится экскаватором ЭК-50. Под зданием отрывается котлован с естественным откосом до абсолютной отметки 589,15. Котлован отрывается шире на 1,5м от граней фундамента в каждую сторону. Снимается верхний слой почвы под проектируемым пятном и вывозится. Применять этот слой в качестве обратной засыпки пазух котлована, подготовки под полы категорически запрещается.
5. В качестве оснований фундаментов принята местный грунт.
6. Обратная засыпка пазух котлована производится местным грунтом с послойным уплотнением.
7. Засыпаемый грунт должен быть без растительных примесей, незагипсованный, незасоленный и неагрессивный. Обратную засыпку пазух фундаментов и подсыпку под полы до проектной отметки выполнить суглинистым грунтом с послойным уплотнением пневмотрамбовками до плотности сухого грунта не ниже 17кН/м3.
8. Согласно СН РК 8.02-05-2007 для ручных земляных работ и одноковшовых экскаваторов группа грунтов по трудности разработки:
   Почва – первая,
   суглинок – вторая
   гравечник – первая
9. Выполняется обратная засыпка пазух фундамента и устройство подготовки под полы из местного суглинка с послойным уплотнением при оптимальной влажности грунта. Плотность не менее 1,65 г/см³.

Наименование	Ед. изм.	Кол-во
Отрывка котлована	м3	1980
В том числе растительный слой	м3	244
Устройство въезда	м3	44,2
Обратная засыпка	м3	1852

Изм.	Кол. уч.	Лист	N док.	Подп.	Дата
Проверил		Утеубаев Е.			
Разработ.		Сарманов А.			
Н.Контроль		Мокринская			

03/11-2023-КЖ

"Строительство 30 многоквартирных жилых домов в жилом массиве в конце улицы Аскарова, Жамбылская область, г.Тараз.Жилой дом №11 (с наружными сетями (электроснабжения, водоснабжение и канализация, газоснабжение) и благоустройством территории"

Жилой дом

Стадия	Лист	Листов
РП	6	

План котлована

ТОО «Асад-ПТД» Шымкент-2023г.

Согласовано

Взам. инв. N

Подп. и дата

Инв. N подл.

Копировал

Формат А3-3

План фундамента
0.000=592.20

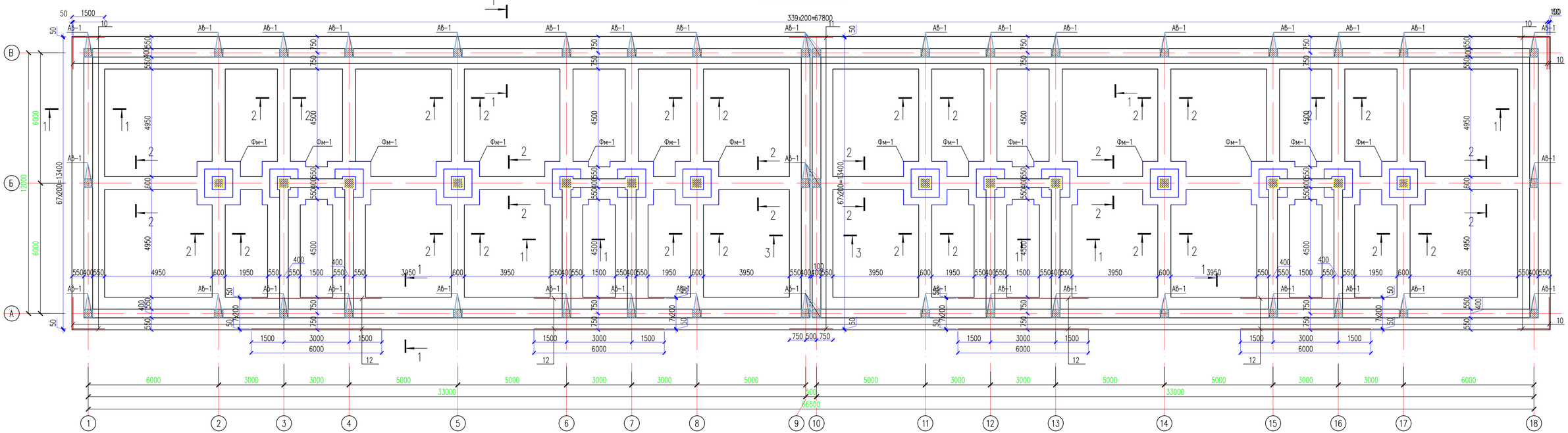

Изм.	Кол. уч.	Лист	N док.	Подп.	Дата	03/11-2023-КЖ
						"Строительство 30 многоквартирных жилых домов в жилом массиве в конце улицы Аскарова, Жамбылская область, г.Тараз.Жилой дом №11 (с наружными сетями (электроснабжение, водоснабжение и канализация, газоснабжение) и благоустройством территории"
Проверил		Утелбаев Е.				Жилой дом — Стадия: РП; Лист: 7; Листов:
Разработ.		Сарманов А.				План фундамента — ТОО «Асад-ЛТД» Шымкент-2023г.
Н.Контроль		Мокринская				

Согласовано

Взам. инв. N

Подп. и дата

Инв. N подл.

Копировал

Формат А4-3

Ленточный фундамент 1–1

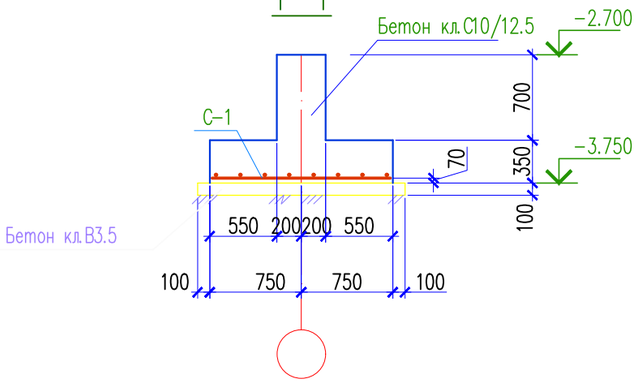

2 – 2

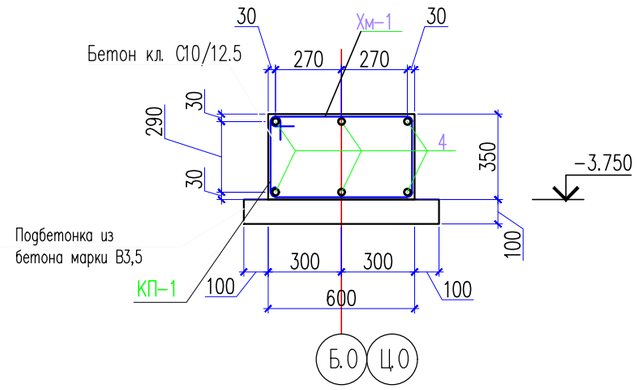

Фундамент под перегородки

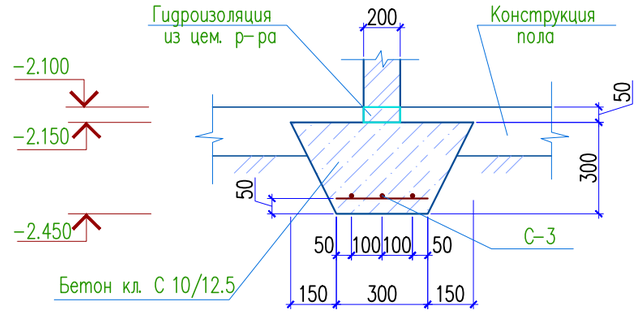

Ленточный фундамент 3–3

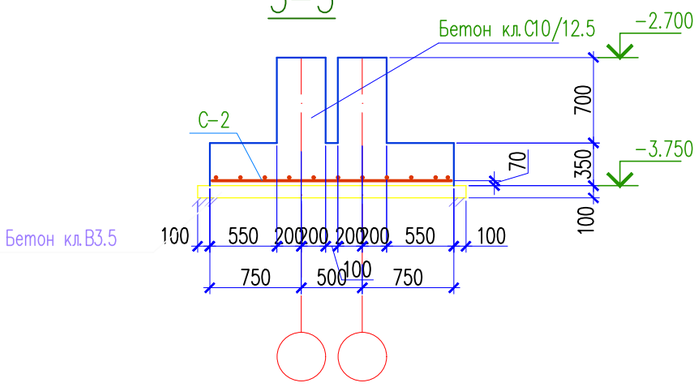

Анкерный выпуск АВ-1

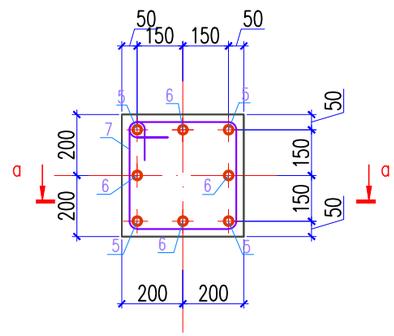

А – А

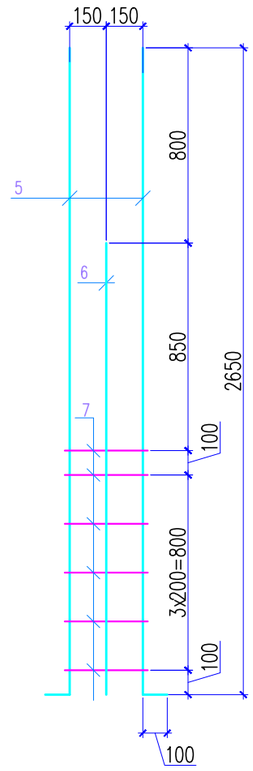

Сетка С-1
(Условна на 1п.м.)

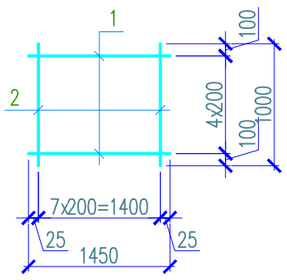

Сетка С-2
(Условна на 1м2)

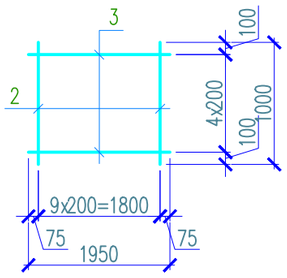

Сетка С-3
(Условна на 1п.м.)

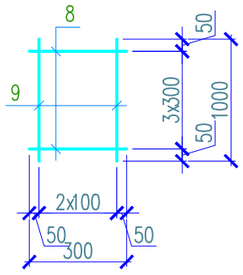

Изм.	Кол. уч.	Лист	N док.	Подп.	Дата	03/11-2023-КЖ		
						"Строительство 30 многоквартирных жилых домов в жилом массиве в конце улицы Аскарова, Жамбылская область, г.Тараз.Жилой дом №11 (с наружными сетями (электроснабжения, водоснабжение и канализация, газоснабжение) и благоустройством территорий"		
Проверил		Утелбаев Е.				Жилой дом	Стадия	Лист	Листов
Разработ.		Сарманов А.					РП	8	
Н.Контроль		Мокринская				Ленточный фундамент. Сечения 1–1, 2–2, 3–3. Фундамент под перегородки.	ТОО «Асад-ЛТД» Шымкент-2023г.		

Согласовано

Взам. инв. N

Подп. и дата

Инв. N подл.

Копировал

Формат А3

Спецификация материалов

Поз.	Обозначение	Наименование	Кол.	Масса ед.,кг.	Примеч.
		Монолитный ленточный фундамент под стены. Сечение 1-1			
		Сетка С-1 п.м.	194.0	13.57	2632.58
1	ГОСТ 34028-2016*	ø12 А-500 L=1450	5	1.29	6.45
2	ГОСТ 34028-2016*	ø12 А-500 L=1000	8	0.89	7.12
		Сетка С-2 п.м.	12	17.55	210.60
3	ГОСТ 34028-2016*	ø12 А-500 L=1950	5	1.73	8.65
2	ГОСТ 34028-2016*	ø12 А-500 L=1000	10	0.89	8.90
		Материалы:			
		Бетон кл.С 10/12.5,W4 м3	175.94		
		Бетон кл.В3.5 м3	38.44		Подбетонка
		Монолитный ленточный фундамент под связи. Сечение 3-3, п.м			
		Каркас КП-1 (1п.м)	120.20	5.82	699.564
4	ГОСТ 34028-2016	ø10 А-500 L=1000	6	0.62	3.72
Хм-1	ГОСТ 34028-2016*	ø6 А-240 L=1880	5	0.42	2.10
		Материалы:			
		Бетон кл.С 10/12.5,W4 м3	25.24		
		Бетон кл.В3.5 м3	9.62		Подбетонка
		Анкерный выпуск А8-1	40	65.18	2607.20
5	ГОСТ 34028-2016	ø25 А-500 L=2750	4	10.59	42.36
6	ГОСТ 34028-2016	ø20 А-500 L=1950	4	4.82	19.28
7	ГОСТ 34028-2016	ø8 А-240 L=1500	6	0.59	3.54
		Фундамент под перегородки	1	383.61	
		Сетка С-3 п.м.	259.2	1.48	383.61
8	ГОСТ 34028-2016*	ø6 А-500 L=300	4	0.07	0.28
9	ГОСТ 34028-2016*	ø8 А-500 L=1000	3	0.40	1.20
		Материалы:			
		Бетон кл. С 12/15 м3	39.64		
		Нижняя дополнительная арматура по оси Х			
5	ГОСТ 34028-2016	ø12 А-500 L=1500	136	1.33	180.88
5	ГОСТ 34028-2016	ø12 А-500 L=2000	68	1.78	121.04
5	ГОСТ 34028-2016	ø12 А-500 L=6000	32	5.33	170.56

Спецификация материалов

Поз.	Обозначение	Наименование	Кол.	Масса ед.,кг.	Примеч.
		Нижняя дополнительная арматура по оси Х			
5	ГОСТ 34028-2016	ø12 А-500 L=1500	680	1.33	904.40
		Фундаменты монолитные столбчатые			
Фм-1	КЖ-##	Фундамент монолитный Фм-1	14	215.38	3015.32

Указания по устройству фундаментов

1. За относительную отметку 0.000 принят уровень чистого пола, что соответствует отметке 592.20 на местности.
2. Основанием фундаментов служит не просадочный местный грунта . План котлована и указания по устройству основания см. КЖ-#
3. Под фундаментами выполнить бетонную подготовку толщиной 100мм.
4. Фундаменты – монолитные ленточные из бетона кл. С 10/12.5. При устройстве фундаментов предусмотреть арматурные выпуски для связи с арматурой стоек сердечников.
5. Обратную засыпку пазух фундаментов и под полы выполнить местным грунтом с послойным уплотнением при оптимальной влажности. При этом плотность сухого уплотненного грунта по всей толщине должна быть не менее 1.65 т/м .
6. По периметру здания выполнить отмостку шириной 1.5 м с уклоном от здания не менее 0.03, бетоном кл. В7.5 100мм. Отметка бровки отмостки должна быть выше планировочной отметки прилегающей территории не менее, чем на 0,05м. Продольная арматура сеток армирования фундаментов должна быть непрерывной по всей длине фундаментов, стыки выполнить на сварке, Возведение стен допускается после обратной засыпки пазух фундаментов, обратной засыпки под полы. Производство работ вести в соответствии с требованиями: ГОСТ 14098-91* Iш 150, Вш 8, hш
4. СП РК 1.03-106-2012 "Охрана труда и техника безопасности в строительстве". СН РК 5.01-01-2013 "Земляные сооружения, основания и фундаменты". Поверхность фундаментов соприкасающиеся с грунтом обмазать горячим битумом за 2 раза.
7. Выполняется обратная засыпка пазух фундамента и устройство подготовки под полы из местного суглинка с послойным уплотнением при оптимальной влажности грунта. Плотность не менее 1.65 г/см^3.
8. Все боковые поверхности фундаментов, соприкасающиеся с грунтом обмазать горячим битумом за два раза и обклеить гидроизоляцией Техноэласт ЭПП 2 слоя.

Ведомость деталей

поз.	Эскиз
Хм-1	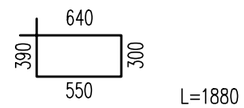

Изм.	Кол. уч.	Лист	N док.	Подп.	Дата
Проверил		Утелбаев Е.			
Разработ.		Сарманов А.			
Н.Контроль		Мокринская			

03/11-2023-КЖ

"Строительство 30 многоквартирных жилых домов в жилом массиве в конце улицы Аскарова, Жамбылская область, г.Тараз.Жилой дом №11 (с наружными сетями (электроснабжения, водоснабжение и канализация, газоснабжение) и благоустройством территорий"

Жилой дом

Стадия	Лист	Листов
РП	9	

Спецификация материалов

ТОО «Асад-ЛТД» Шымкент-2023г.

Согласовано

Взам. инв. N

Подп. и дата

Инв. N подл.

Копировал Формат А3

Фундамент Фм-1

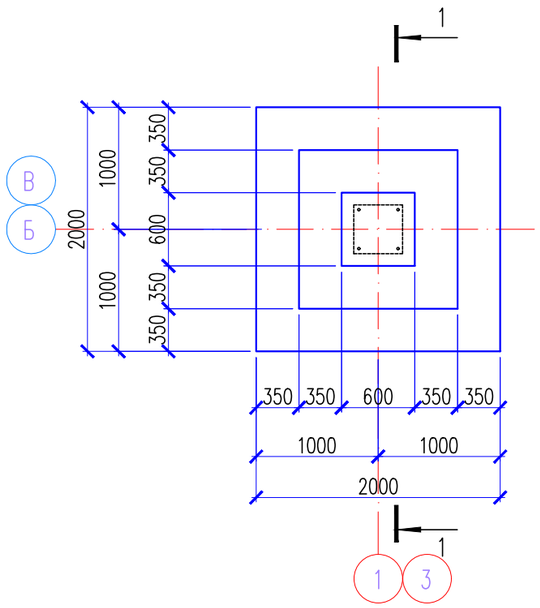

Сетка С-1

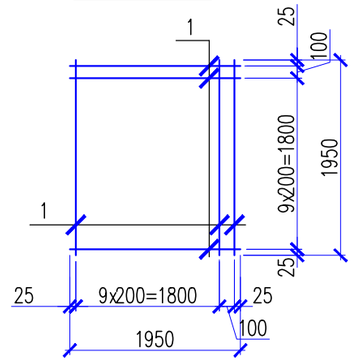

Спецификация материалов

Поз.	Обозначение	Наименование	Кол.	Масса кг	Прим.
		Фундамент Фм-1	1	215.38	
		Сетка С-1			
1	ГОСТ 34028-2016	ø25 А-500 L=1950	20	7.51	150.20
		Арматурные выпуски			
2	ГОСТ 34028-2016	ø25 А-500 L=2750	4	10.59	42.36
3	ГОСТ 34028-2016	ø20 А-500 L=1950	4	4.82	19.28
4	ГОСТ 34028-2016	ø8 А-240 L=1500	6	0.59	3.54
		Материалы:			
		Бетон кл. С12/15 W4, F50 сульфатостойких цементах $м^3$	2.12		
		Подбетонка кл. В3.5 $м^3$	0.485		

3 – 3

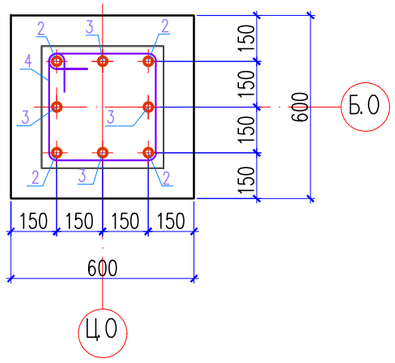

1 – 1

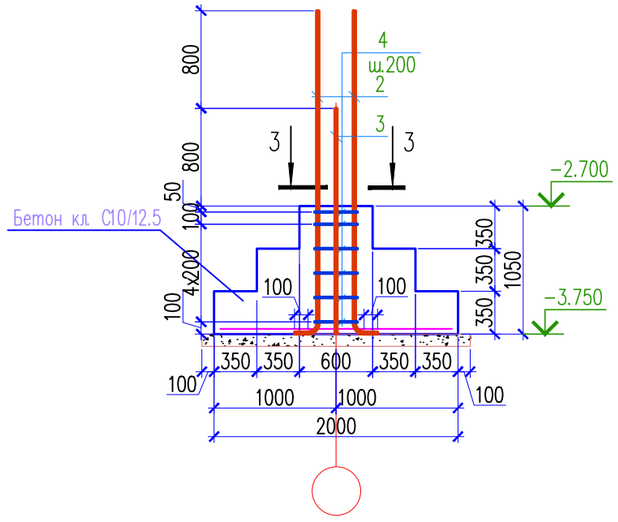

Ведомость деталей

поз.	Эскиз
4	420, 330, 330, 420, L=1500

1. Данный лист смотреть совместно с листами КЖ-7.
2. Замоноличивание монолитных конструкций производить в соответствии с требованиями СП РК 5.03-107-2013
3. Перед установкой в опалубку, отдельные стержни объединить в каркасы хомутами из вязальной проволоки ø1.5 – 2.0 мм.
4. Снятие опалубки производить после достижения бетоном 70% проектной прочности.
5. Защитный слой бетона в сечениях дан до рабочей арматуры. Сварку производить электродами Э-42А ГОСТ 9467-75* h=6мм, сварные соединения выполнить по ГОСТ 14098-91.

Изм.	Кол. уч.	Лист	N док.	Подп.	Дата	03/11-2023-КЖ			
						"Строительство 30 многоквартирных жилых домов в жилом массиве в конце улицы Аскарова, Жамбылская область, г.Тараз.Жилой дом №11 (с наружными сетями (электроснабжения, водоснабжение и канализация, газоснабжение) и благоустройством территорий"			
Проверил		Утелбаев Е.				Жилой дом	Стадия	Лист	Листов
Разработ.		Сарманов А.					РП	10	
Н.Контроль		Мокринская				Фундамент Фм-1	ТОО «Асад-ЛТД» Шымкент-2023г.		

Согласовано

Взам. инв. N

Подп. и дата

Инв. N подл.

Копировал Формат А3

Схема расположения выпусков арматуры под монолитные стены

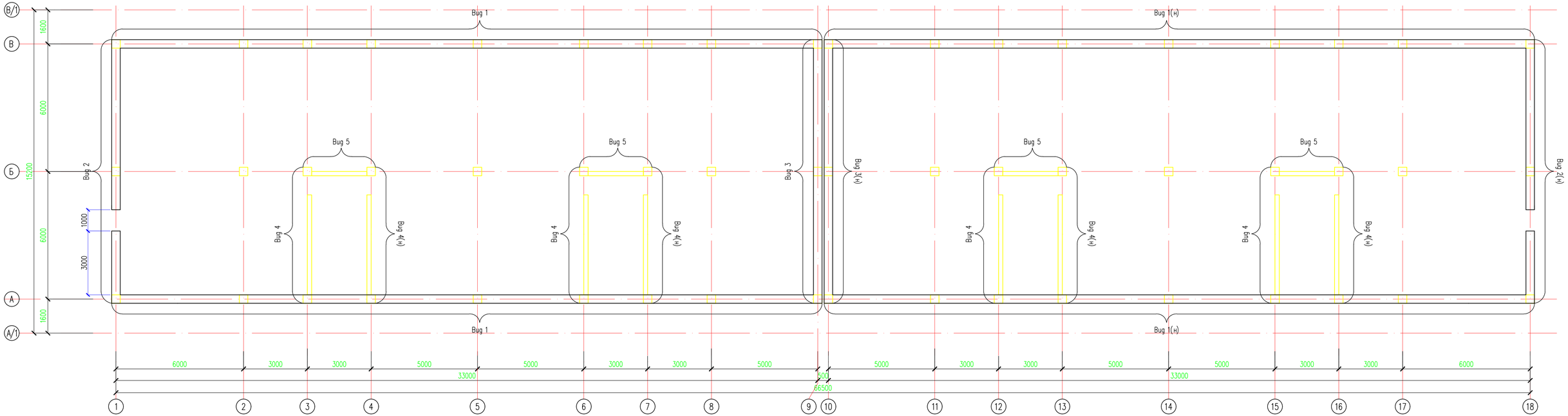

Ведомость чертежей

Поз.	Обозначение	Наименование	Кол.	Масса ед.кг.	Примеч.
КЖ-12		Вид 1,1(н). По оси "А,В"	2/2	948.44	
КЖ-13		Вид 2,2(н). По оси "1,18"	1/1	360.16	
КЖ-13		Вид 3,3(н). По оси "9,10"	1/1	352.16	
КЖ-14		Вид 4,4(н). По оси 3-4,6-7,12-13,15-16"	4/4	180.48	
КЖ-14		Вид 5. По оси "Б"	4	104.84	

Согласовано

Взам. инв. N

Подп. и дата

Инв. N подл.

Изм.	Кол. уч.	Лист	N док.	Подп.	Дата
Проверил		Утелбаев Е.			
Разработ.		Сарманов А.			
Н.Контроль		Мокринская			

03/11-2023-КЖ

"Строительство 30 многоквартирных жилых домов в жилом массиве в конце улицы Аскарова, Жамбылская область, г.Тараз.Жилой дом №11 (с наружными сетями (электроснабжения, водоснабжение и канализация, газоснабжение) и благоустройством территории"

Жилой дом

Стадия	Лист	Листов
РП	11	

Схема расположения выпусков арматуры под монолитные стены

ТОО «Асад-ЛТД» Шымкент-2023г.

Копировал

Формат А4-3

Вид 1,1(н) По оси "А,В"

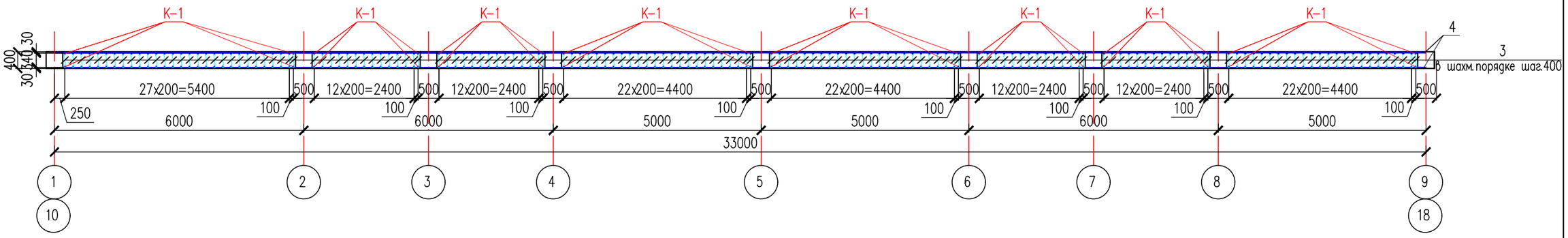

1–1

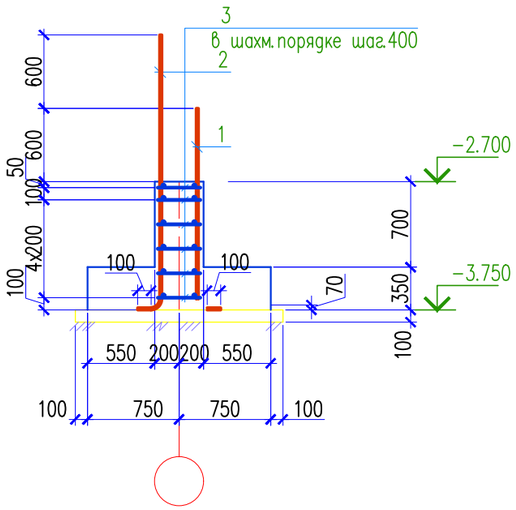

А – А

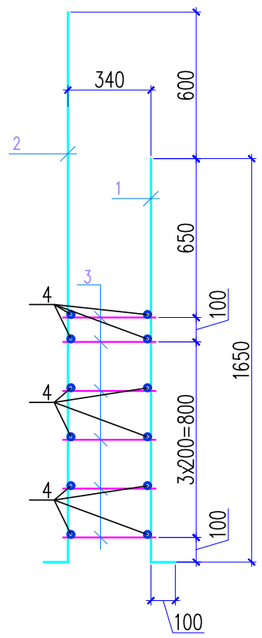

Спецификация элементов

Поз.	Обозначение	Наименование	Кол.	Масса ед., кг.	Примечание
		Вид 1,1(н) По оси "А,В"	1	948.44	
		Каркас К-1 шт.	149	4.0	596.0
1	ГОСТ 34028-2016	ø12 А-500 L=1750	1	1.55	1.55
2	ГОСТ 34028-2016	ø12 А-500 L=2350	1	2.09	2.09
3	ГОСТ 34028-2016	ø6 А-240 L=540	3	0.12	0.36
4	ГОСТ 34028-2016	ø12 А-500 м.п.	396.0	0.89	352.44

Ведомость деталей

Поз.	Эскиз
3	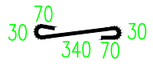 L=540

Изм.	Кол. уч.	Лист	N док.	Подп.	Дата
Проверил		Утелбаев Е.			
Разработ.		Сарманов А.			
Н.Контроль		Мокринская			

03/11-2023-КЖ

"Строительство 30 многоквартирных жилых домов в жилом массиве в конце улицы Аскарова, Жамбылская область, г.Тараз.Жилой дом №11 (с наружными сетями (электроснабжения, водоснабжение и канализация, газоснабжение) и благоустройством территорий"

Жилой дом

Стадия	Лист	Листов
РП	12	

Вид 1,1(н) По оси "А,В"

ТОО «Асад-ЛТД» Шымкент-2023г.

Согласовано

Взам. инв. N

Подп. и дата

Инв. N подл.

Копировал Формат А3

Вид 2,2(н) По оси "1,18".

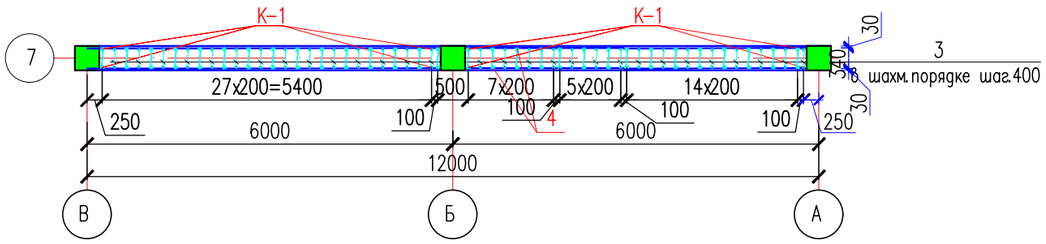

Вид 3,3(н) По оси "9,10".

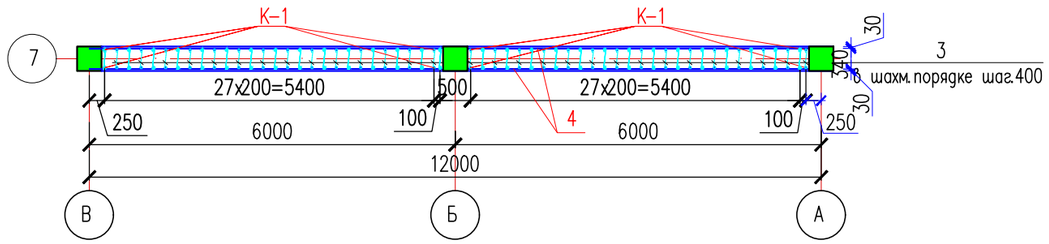

Спецификация элементов

Поз.	Обозначение	Наименование	Кол.	Масса ед., кг.	Примечание
		Вид 2,2(н) По оси "1,18".	1	360.16	
		Каркас К-1 шт.	58	4.00	232.0
1	ГОСТ 34028-2016	ø12 А-500 L=1750	1	1.55	1.55
2	ГОСТ 34028-2016	ø12 А-500 L=2350	1	2.09	2.09
3	ГОСТ 34028-2016	ø6 А-240 L=540	3	0.12	0.36
4	ГОСТ 34028-2016	ø12 А-500 м.п.	144.0	0.89	128.16
		Вид 3,3(н) По оси "9,10".	1	352.16	
		Каркас К-1 шт.	56	4.0	224.0
1	ГОСТ 34028-2016	ø12 А-500 L=1750	1	1.55	1.55
2	ГОСТ 34028-2016	ø12 А-500 L=2350	1	2.09	2.09
3	ГОСТ 34028-2016	ø6 А-240 L=540	3	0.12	0.36
4	ГОСТ 34028-2016	ø12 А-500 м.п.	144.0	0.89	128.16

1-1

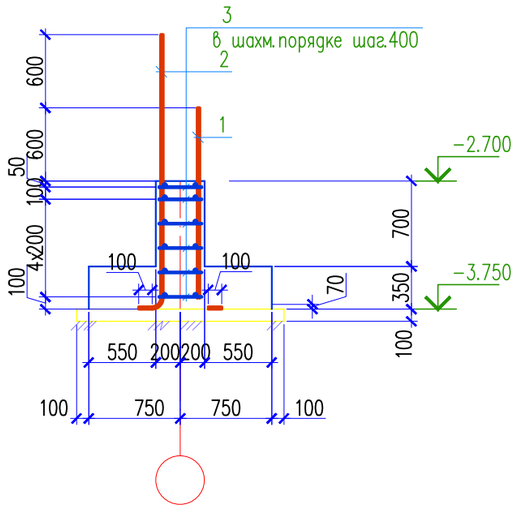

А – А

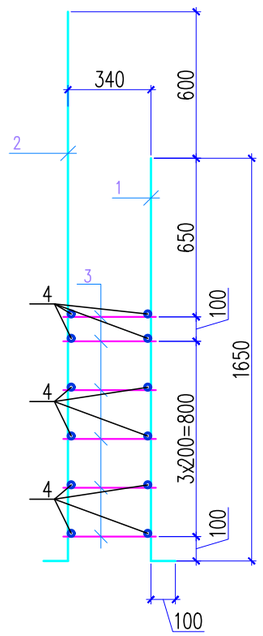

Ведомость деталей

Поз.	Эскиз
3	L=540

Изм.	Кол. уч.	Лист	N док.	Подп.	Дата
Проверил		Утелбаев Е.			
Разработ.		Сарманов А.			
Н.Контроль		Мокринская			

03/11-2023-КЖ

"Строительство 30 многоквартирных жилых домов в жилом массиве в конце улицы Аскарова, Жамбылская область, г.Тараз.Жилой дом №11 (с наружными сетями (электроснабжения, водоснабжение и канализация, газоснабжение) и благоустройством территорий"

Жилой дом

Стадия	Лист	Листов
РП	13	

Вид 2,2(н) По оси "1,18".
Вид 3,3(н) По оси "9,10".

ТОО «Асад-ЛТД»
Шымкент-2023г.

Согласовано

Взам. инв. N

Подп. и дата

Инв. N подл.

Копировал

Формат А3

Вид 4,4(н) По оси "3-4,6-7,12-13,15-16".

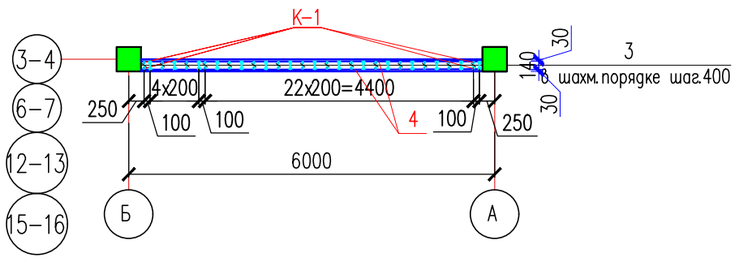

Вид 5,5(н) По оси Б".

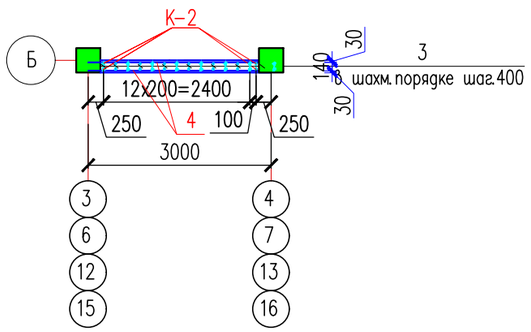

Спецификация элементов

Поз.	Обозначение	Наименование	Кол.	Масса ед., кг.	Примечание
		Вид 4,4(н) По оси "3-4,6-7,12-13,15-16"	1	180.48	
		Каркас К-1 шт.	30	3.88	116.40
1	ГОСТ 34028-2016	ø12 А-500 L=1750	1	1.55	1.55
2	ГОСТ 34028-2016	ø12 А-500 L=2350	1	2.09	2.09
3	ГОСТ 34028-2016	ø6 А-240 L=340	3	0.08	0.24
4	ГОСТ 34028-2016	ø12 А-500 м.п.	72.0	0.89	64.08
		Вид 5,5(н) По оси Б".	1	104.84	
		Каркас К-2 шт.	14	5.2	72.80
5	ГОСТ 34028-2016	ø14 А-500 L=1750	1	2.12	2.12
6	ГОСТ 34028-2016	ø14 А-500 L=2350	1	2.84	2.84
3	ГОСТ 34028-2016	ø6 А-240 L=340	3	0.08	0.24
4	ГОСТ 34028-2016	ø12 А-500 м.п.	36.0	0.89	32.04

1-1

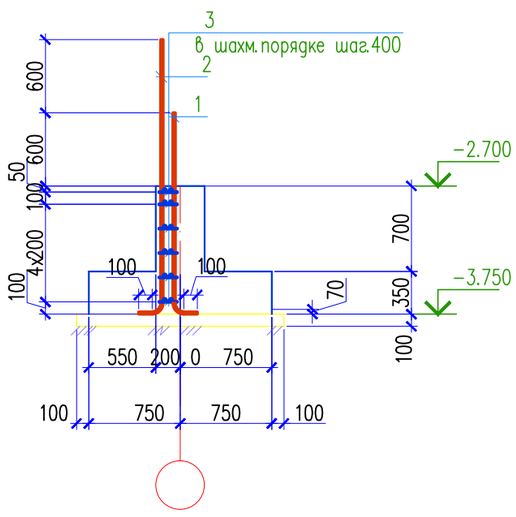

А - А

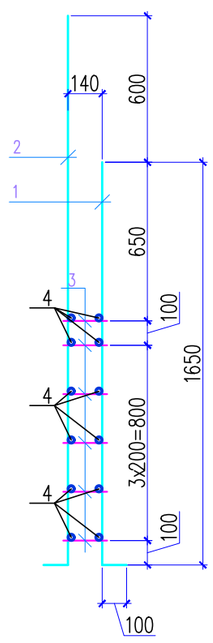

Ведомость деталей

Поз.	Эскиз
3	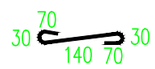 L=340

Изм.	Кол. уч.	Лист	N док.	Подп.	Дата	03/11-2023-КЖ		
						"Строительство 30 многоквартирных жилых домов в жилом массиве в конце улицы Аскарова, Жамбылская область, г.Тараз.Жилой дом №11 (с наружными сетями (электроснабжения, водоснабжение и канализация, газоснабжение) и благоустройством территорий"		
Проверил		Утелбаев Е.				Жилой дом	Стадия	Лист	Листов
Разработ.		Сарманов А.					РП	14	
Н.Контроль		Мокринская				Вид 4,4(н) По оси "3-4,6-7,12-13, 15-16". Вид 5,5(н) По оси Б".	ТОО «Асад-ЛТД» Шымкент-2023г.	

Согласовано

Взам. инв. N

Подп. и дата

Инв. N подл.

Копировал

Формат А3

Схема расположения монолитных стен

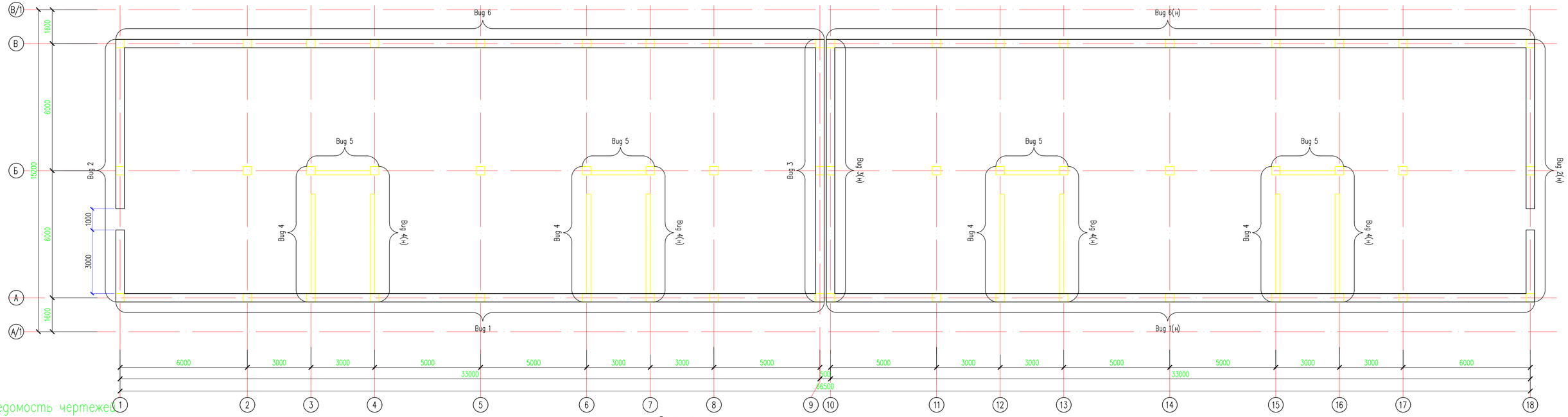

Ведомость чертежей

Поз.	Обозначение	Наименование	Кол.	Масса ед.кг.	Примеч.
КЖ-16		Монолитная стена Вид 1,1(н). По оси "А,В"	1/1	1419.876	
КЖ-17		Монолитная стена Вид 2,2(н). По оси "1,18"	1/1	2471.69	
КЖ-19		Монолитная стена Вид 3,3(н). По оси "9,10"	1/1	2471.69	
КЖ-21		Монолитная стена Вид 4,4(н). По оси "3-4,6-7,12-13,15-16"	4/4	1983.0	
КЖ-23		Монолитная стена Вид 5. По оси "Б"	4	1518.759	
КЖ-24		Монолитная стена Вид 6,6(н). По оси "А,В"	1/1	1419.876	

Примечания

1. Монолитную стену выполнять из бетона с отм. -3.800 до отм. -0.500 кл. С20/25 W8,F50.
2. При бетонировании монолитной стены оставить закладные детали для лестничной клетки и смотреть совместно с листами КЖ-62 -70
3. Свежеуложенный бетон поддерживают во влажном состоянии путем периодических поливок и предохраняют его летом от солнечных лучей и зимой от мороза защитными покрытиями. При температуре воздуха выше +15С в течение 3-х суток поливку проводят днем через каждые 3 ч. и 1 раз ночью, а в последующие дни не реже 3 раз в сутки. Бетонирование при отрицательных температурах наружнего воздуха запрещается. Опалубку снимать после достижения бетоном 70% проектной прочности.
4. Бетонные работы вести в соответствии с указаниями СН РК 5.03-07-2013 "Несущие и ограждающие конструкции", СП РК 1.03-106-2012 "Охрана труда и техника безопасности в строительстве"
5. В пересечениях стен горизонтальная арматура должна анкероваться путем загиба стержня в перпендикулярную стену на длину анкеровки., либо за счет установки П-образных стержней.
6. Поверхность стен соприкасающиеся с грунтом обклеит гидроизоляцией Техноэласт ЭПП -2 слоя и обмазать горячим битумом.

Внимание:

1. Выполнение бетонных работ производить согласно чертежей марки ЭОМ и выполнить отверстия для вентиляциц, водоснабжения и канализации согласно раздела ВК,ОВ.

Изм.	Кол. уч	Лист	N док.	Подп.	Дата
Проверил		Утелбаев Е.			
Разработ.		Сарманов А.			
Н.Контроль		Мокринская			

03/11-2023-КЖ

"Строительство 30 многоквартирных жилых домов в жилом массиве в конце улицы Аскарова, Жамбылская область, г.Тараз.Жилой дом №11 (с наружными сетями (электроснабжения, водоснабжение и канализация, газоснабжение) и благоустройством территории"

Жилой дом

Стадия	Лист	Листов
РП	15	

Схема расположения монолитных стен

ТОО «Асад-ЛТД» Шымкент-2023г.

Согласовано

Взам. инв. N

Подп. и дата

Инв. N подл.

Копировал

Формат А4-3

Монолитная стена
Вид 1,1(н) По оси "А,В".(Опалубочный чертеж)

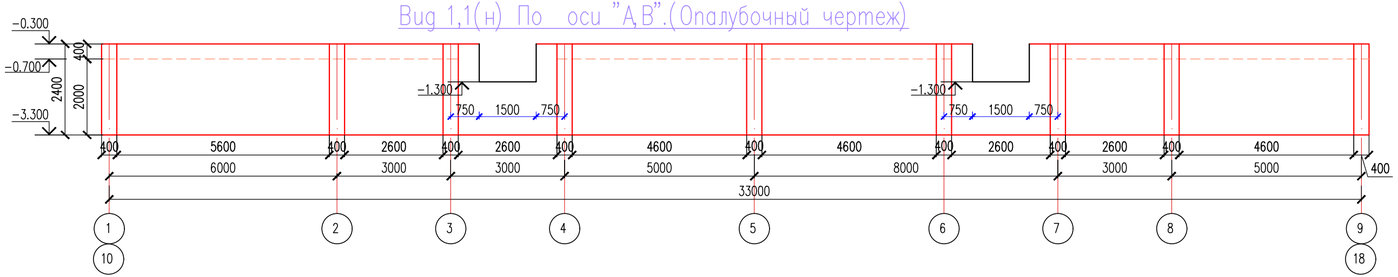

Монолитная стена
Вид 1,1(н) По оси "А,В".(Армирование)

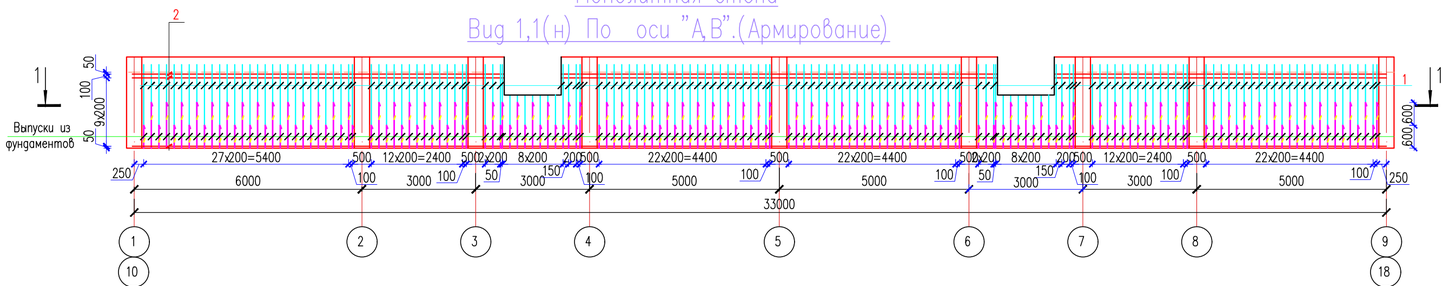

1 – 1

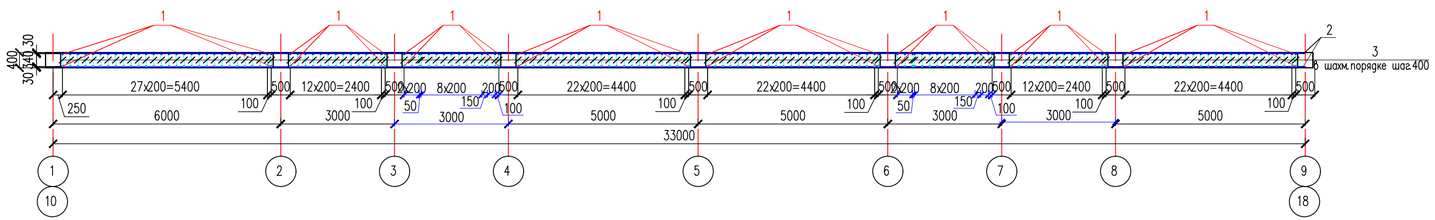

А – А

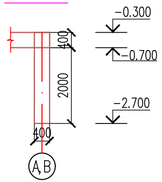

Стыки стержней рабочей арматуры. Внахлестку, без сварки, одиночных стержней.

Узел А

Стыки одиночных стержней рабочей арматуры внахлестку, без сварки

Ø10 А III

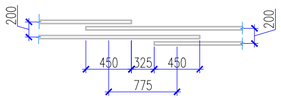

Спецификация материалов

Поз.	Обозначение	Наименование	Кол.	Масса ед.,кг.	Примеч.
		Вид 1,1(н) шт.	1/1	1419.876	
1	ГОСТ 34028-2016	Ø12 А-500 м.п.	656.0	0.89	583.84
2	ГОСТ 34028-2016	Ø12 А-500 м.п.	872.40	0.89	776.44
3	ГОСТ 34028-2016	Ø6 А-240 L=340	745	0.08	59.60
		Материалы:			
		Бетон кл.С20/25 м3	23.84		

Ведомость деталей

Поз.	Эскиз
3	30 70 340 70 30 L=540

Внимание:
Выполнение бетонных работ производить только после установки в опалубку монолитных стен гибкой самозатухающей гофрированной трубы ПХВ, установочных и распредкоробок согласно чертежей марки ЭОМ.

1. Данный лист см. совместно с л. КЖ-15

Согласовано

Взам. инв. N

Подп. и дата

Инв. N подл.

Изм.	Кол. уч.	Лист	N док.	Подп.	Дата
Проверил		Утелбаев Е.			
Разработ.		Сарманов А.			
Н.Контроль		Мокринская			

03/11-2023-КЖ

"Строительство 30 многоквартирных жилых домов в жилом массиве в конце улицы Аскарова, Жамбылская область, г.Тараз.Жилой дом №11 (с наружными сетями (электроснабжения, водоснабжение и канализация, газоснабжение) и благоустройством территорий"

Жилой дом

Стадия	Лист	Листов
РП	16	

Монолитная стена
Вид 1,1(н) По оси "А,В".

ТОО «Асад-ЛТД»
Шымкент-2023г.

Копировал Формат А4-3

Монолитная стена
Вид 2,2(н) По оси "1,18".(Опалубочный чертеж)

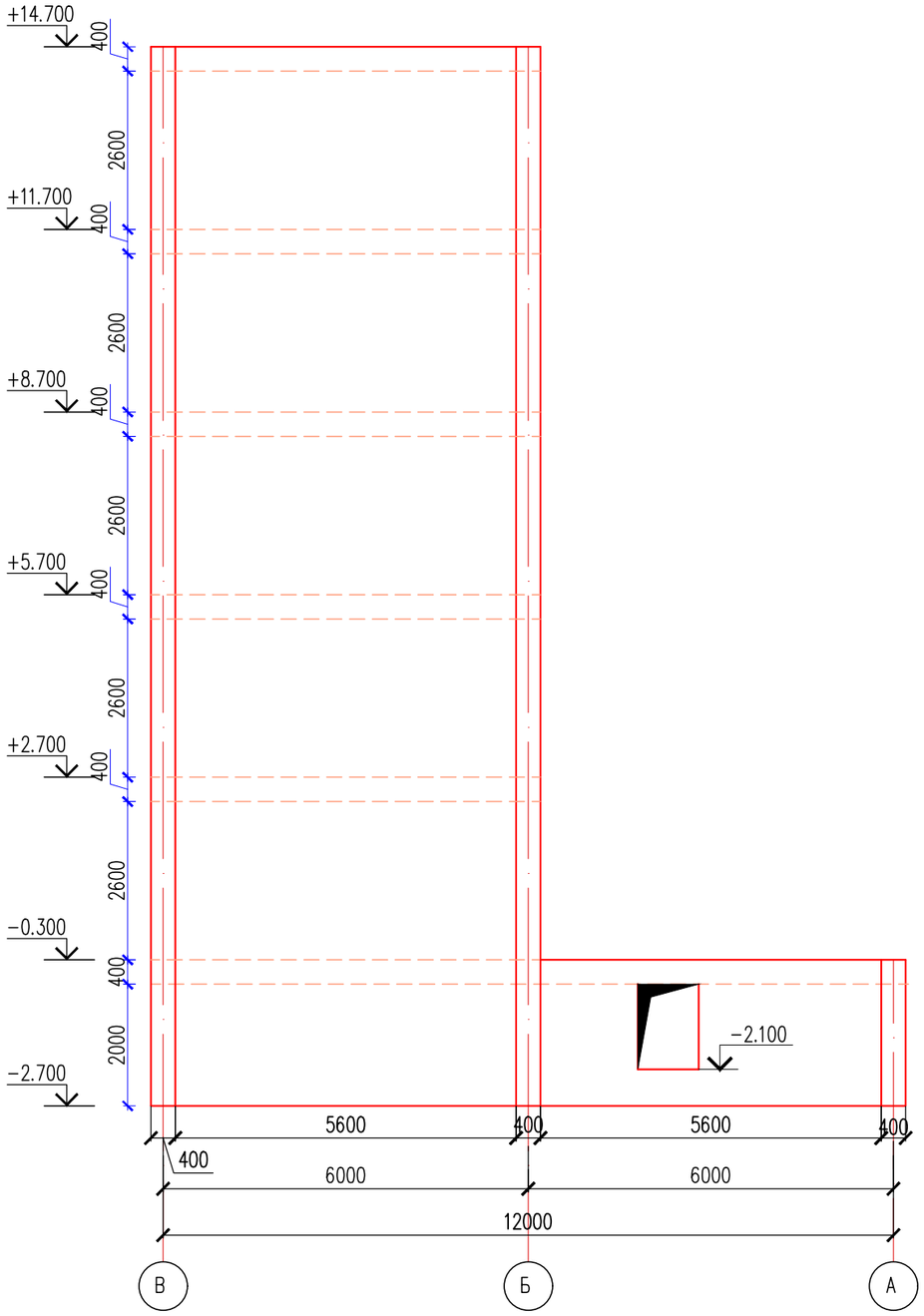

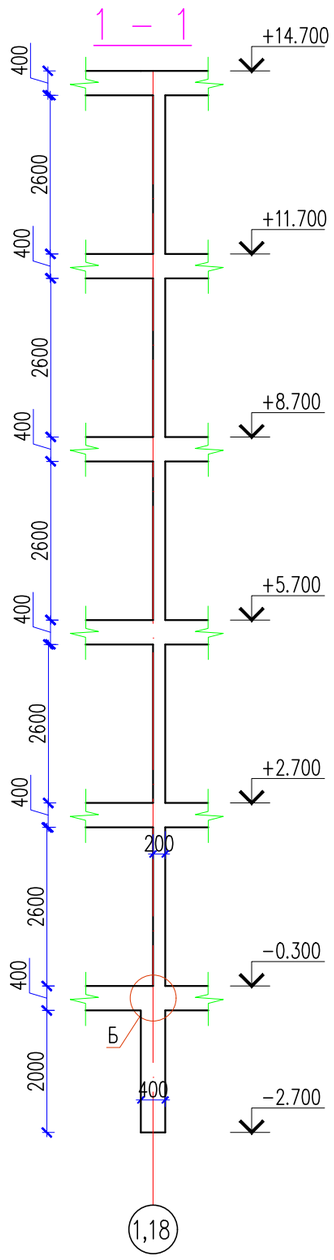

Монолитная стена
Вид 2,2(н) По оси "1,18".(Армирование)

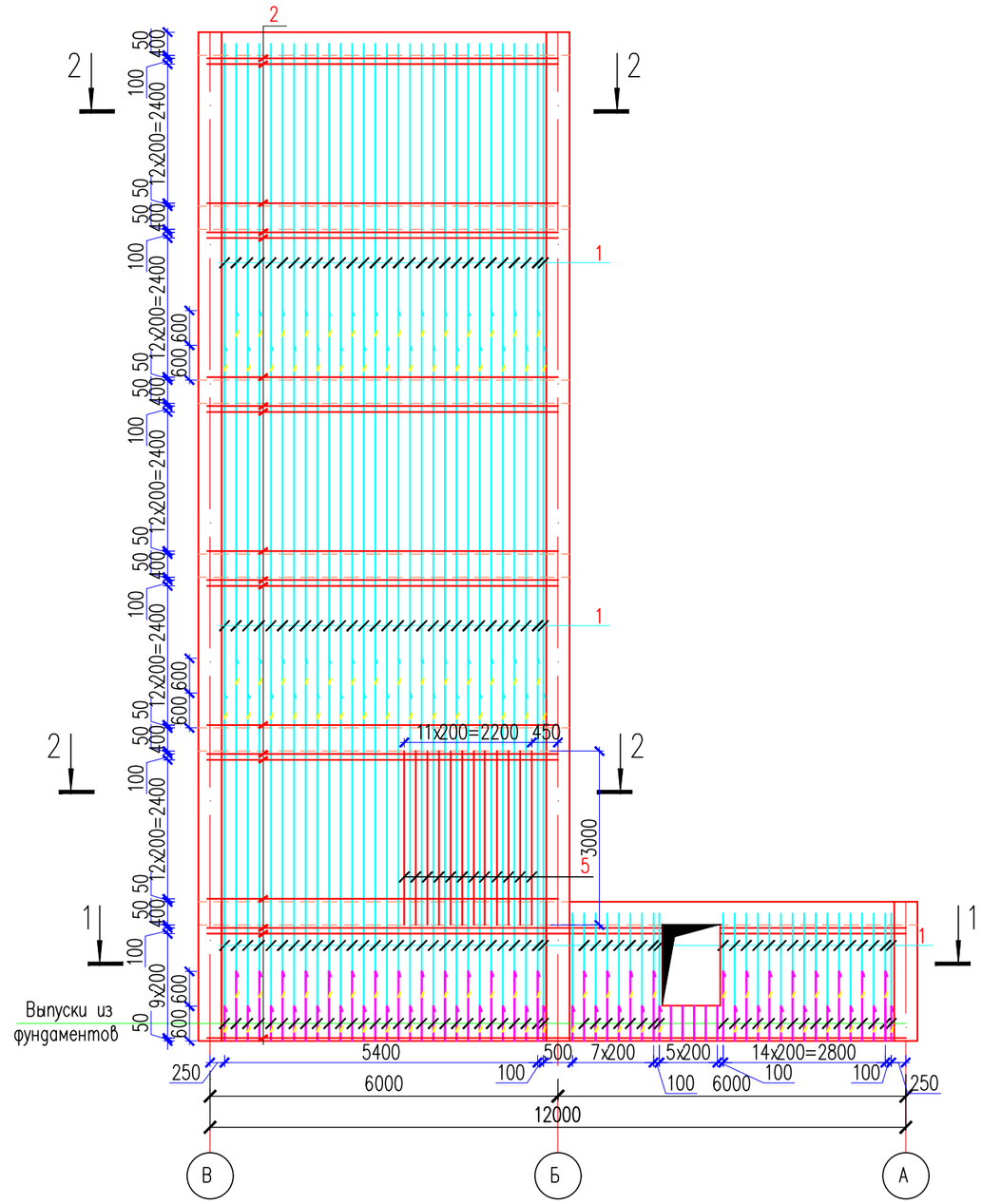

Изм.	Кол. уч.	Лист	N док.	Подп.	Дата	03/11-2023-КЖ
						"Строительство 30 многоквартирных жилых домов в жилом массиве в конце улицы Аскарова, Жамбылская область, г.Тараз.Жилой дом №11 (с наружными сетями (электроснабжения, водоснабжение и канализация, газоснабжение) и благоустройством территорий"
Проверил		Утелбаев Е.				Жилой дом — Стадия: РП; Лист: 17; Листов:
Разработ.		Сарманов А.				
Н.Контроль		Мокринская				Монолитная стена Вид 2,2(н) По оси "1,18" — ТОО «Асад-ЛТД» Шымкент-2023г.

Согласовано

Взам. инв. N

Подп. и дата

Инв. N подл.

Копировал

Формат А3

1 – 1

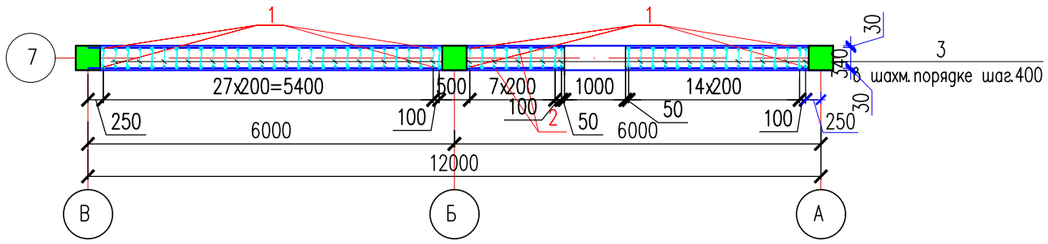

2 – 2

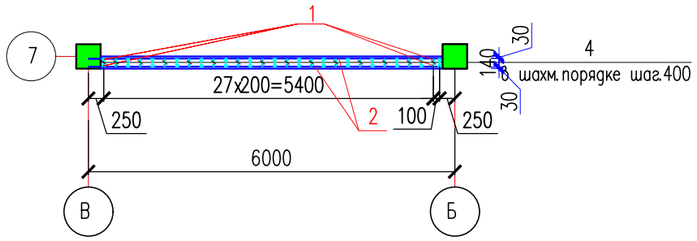

Узел Б

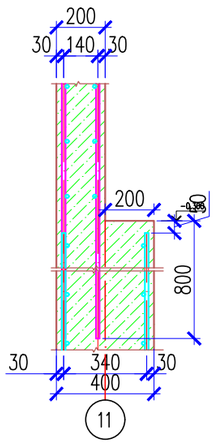

Стыки стержней рабочей арматуры. Внахлестку, без сварки, одиночных стержней.

Узел А

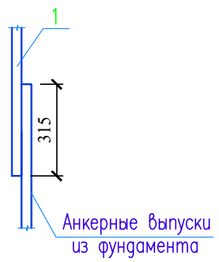

Спецификация материалов

Поз.	Обозначение	Наименование		Кол.	Масса ед.,кг.	Примеч.
		Вид 2,2(н)	шт.	1/1	2471.69	
1	ГОСТ 34028-2016	ø12 А-500	м.п.	1287.36	0.89	1145.75
2	ГОСТ 34028-2016	ø12 А-500	м.п.	1334.40	0.89	1187.62
3	ГОСТ 34028-2016	ø6 А-240	L=540	280	0.12	33.60
4	ГОСТ 34028-2016	ø6 А-240	L=340	910	0.08	72.80
5	ГОСТ 34028-2016	ø12 А-500	L=3000	12	2.66	31.92
		Материалы:				
		Бетон кл.С20/25	м3	23.52		

Стыки одиночных стержней рабочей арматуры внахлестку, без сварки

ø12 А III

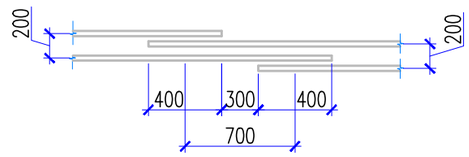

Ведомость деталей

Поз.	Эскиз
3	30 70 340 70 30 L=540
4	30 70 140 70 30 L=340

Внимание:
Выполнение бетонных работ производить только после установки в опалубку монолитных стен гибкой самозатухающей гофрированной трубы ПХВ, установочных и распредкоробок согласно чертежей марки ЭОМ.

1. Данный лист см. совместно с л. КЖ-15

Согласовано

Взам. инв. N

Подп. и дата

Инв. N подл.

Изм.	Кол. уч.	Лист	N док.	Подп.	Дата	03/11-2023-КЖ		
						"Строительство 30 многоквартирных жилых домов в жилом массиве в конце улицы Аскарова, Жамбылская область, г.Тараз.Жилой дом №11 (с наружными сетями (электроснабжения, водоснабжение и канализация, газоснабжение) и благоустройством территорий"		
Проверил		Утелбаев Е.				Жилой дом	Стадия	Лист	Листов
Разработ.		Сарманов А.					РП	18	
Н.Контроль		Мокринская				Сечения 1-1, 2-2. Спецификация материалов	ТОО «Асад-ЛТД» Шымкент-2023г.		

Копировал Формат А3

Монолитная стена
Вид 3,3(н) По оси "9,10".(Опалубочный чертеж)

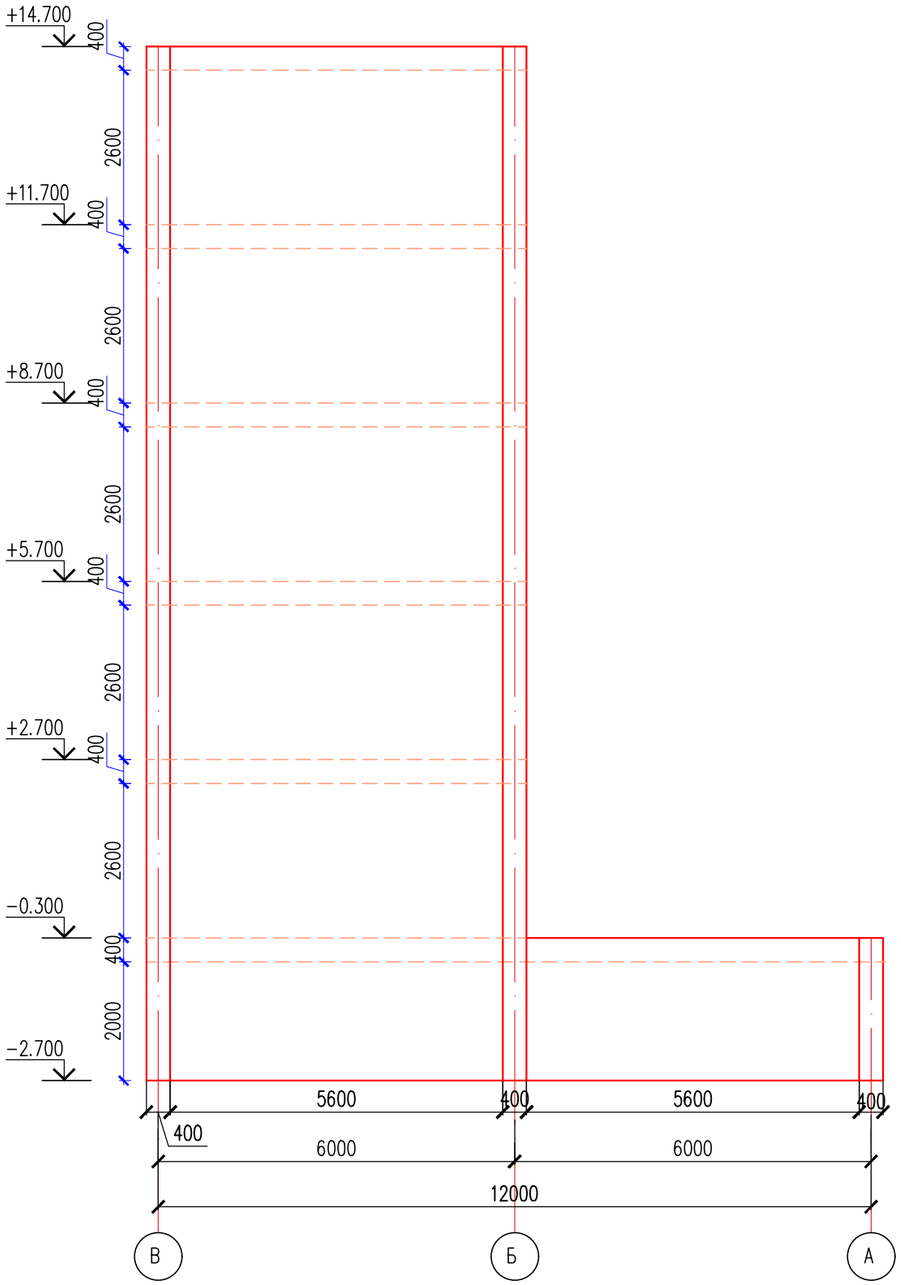

1 – 1

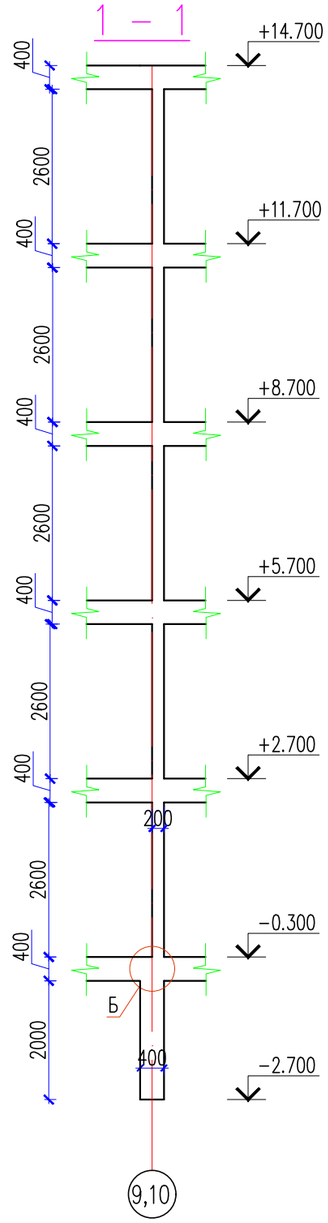

Монолитная стена
Вид 3,3(н) По оси "9,10".(Армирование)

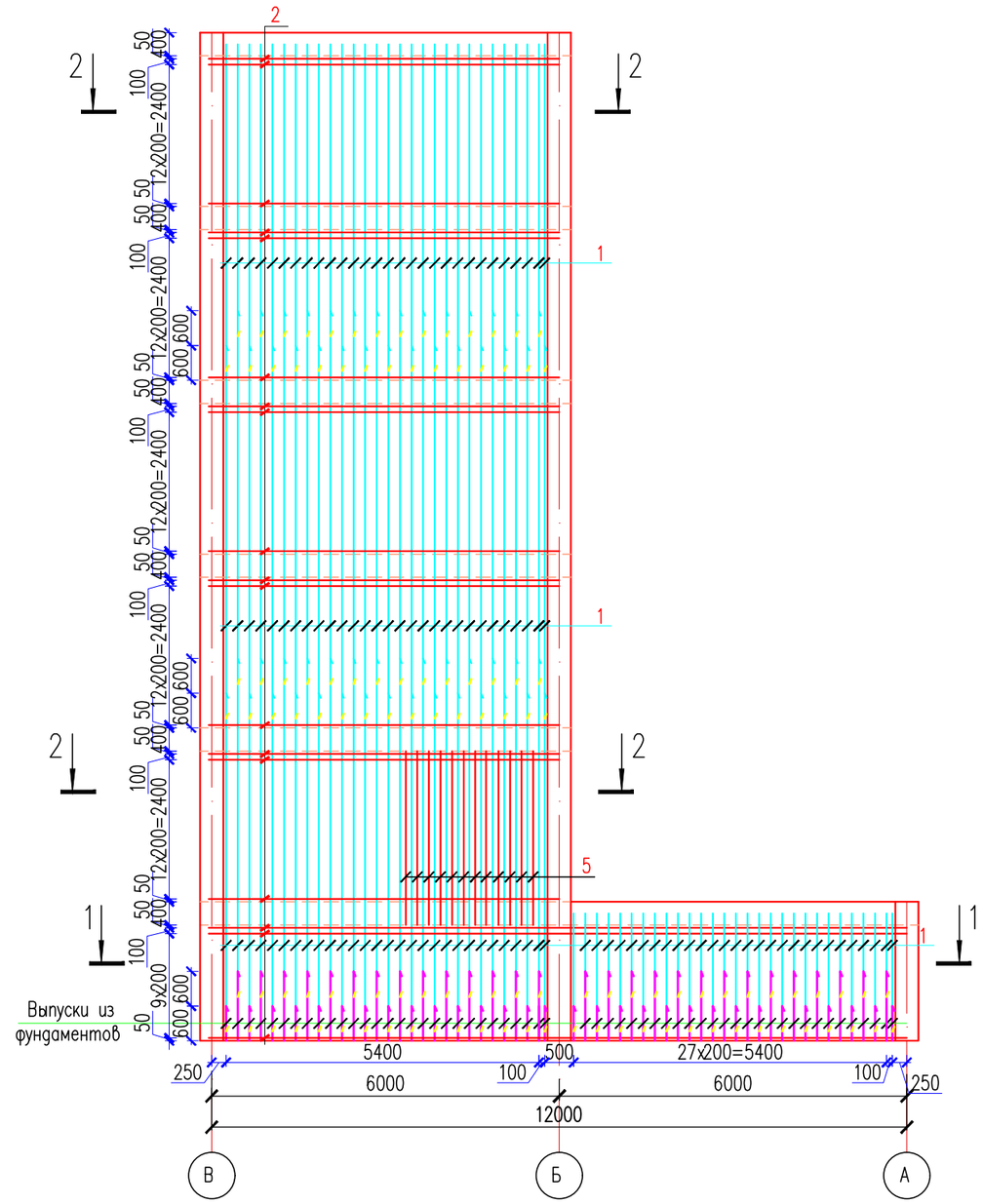

Изм.	Кол. уч.	Лист	N док.	Подп.	Дата
Проверил		Утелбаев Е.			
Разработ.		Сарманов А.			
Н.Контроль		Мокринская			

03/11-2023-КЖ

"Строительство 30 многоквартирных жилых домов в жилом массиве в конце улицы Аскарова, Жамбылская область, г.Тараз.Жилой дом №11 (с наружными сетями (электроснабжения, водоснабжение и канализация, газоснабжение) и благоустройством территорий"

Жилой дом

Стадия	Лист	Листов
РП	19	

Монолитная стена
Вид 3,3(н) По оси "9,10"

ТОО «Асад-ЛТД»
Шымкент-2023г.

Согласовано

Взам. инв. N

Подп. и дата

Инв. N подл.

Копировал

Формат А3

1 – 1

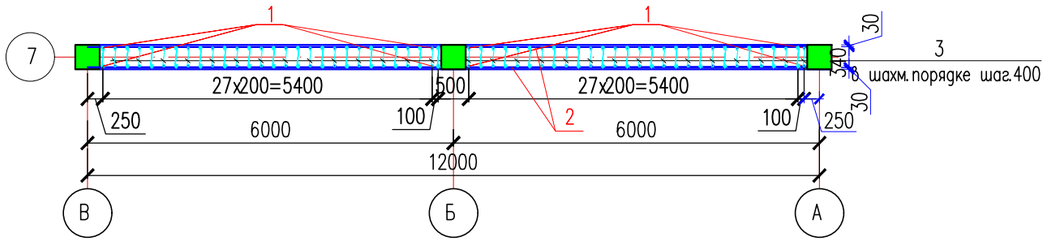

2 – 2

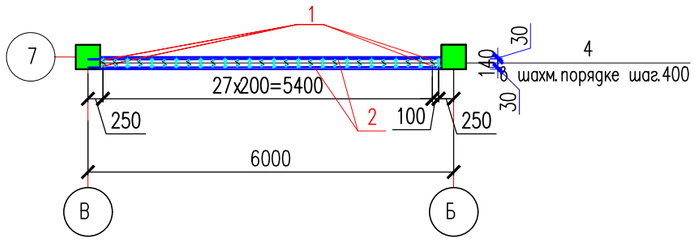

Узел Б

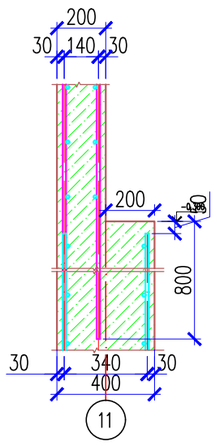

Стыки стержней рабочей арматуры. Внахлестку, без сварки, одиночных стержней.

Узел А

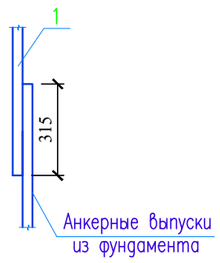

Спецификация материалов

Поз.	Обозначение	Наименование	Кол.	Масса ед.,кг.	Примеч.
		Вид 3,3(н) шт.	1/1	2471.69	
1	ГОСТ 34028-2016	ø12 А-500 м.п.	1287.36	0.89	1145.75
2	ГОСТ 34028-2016	ø12 А-500 м.п.	1334.40	0.89	1187.62
3	ГОСТ 34028-2016	ø6 А-240 L=540	280	0.12	33.60
4	ГОСТ 34028-2016	ø6 А-240 L=340	910	0.08	72.80
5	ГОСТ 34028-2016	ø12 А-500 L=3000	12	2.66	31.92
		Материалы:			
		Бетон кл.С20/25 м3	23.52		

Стыки одиночных стержней рабочей арматуры внахлестку, без сварки

ø12 А III

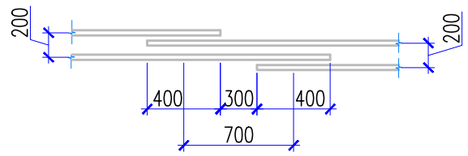

Ведомость деталей

Поз.	Эскиз
3	70; 30; 340; 70; 30; L=540
4	70; 30; 140; 70; 30; L=340

Внимание:
Выполнение бетонных работ производить только после установки в опалубку монолитных стен гибкой самозатухающей гофрированной трубы ПХВ, установочных и распредкоробок согласно чертежей марки ЭОМ.

1. Данный лист см. совместно с л. КЖ-15

Изм.	Кол. уч.	Лист	N док.	Подп.	Дата	03/11-2023-КЖ		
						"Строительство 30 многоквартирных жилых домов в жилом массиве в конце улицы Аскарова, Жамбылская область, г.Тараз.Жилой дом №11 (с наружными сетями (электроснабжения, водоснабжение и канализация, газоснабжение) и благоустройством территорий"		
Проверил		Утелбаев Е.				Жилой дом	Стадия	Лист	Листов
Разработ.		Сарманов А.					РП	20	
Н.Контроль		Мокринская				Сечения 1-1, 2-2. Спецификация материалов	ТОО «Асад-ЛТД» Шымкент-2023г.		

Согласовано

Взам. инв. N

Подп. и дата

Инв. N подл.

Копировал Формат А3

Монолитная стена
Вид 4,4(н) По оси
"3–4,6–7,12–13,15–16".(Опалубочный чертеж)

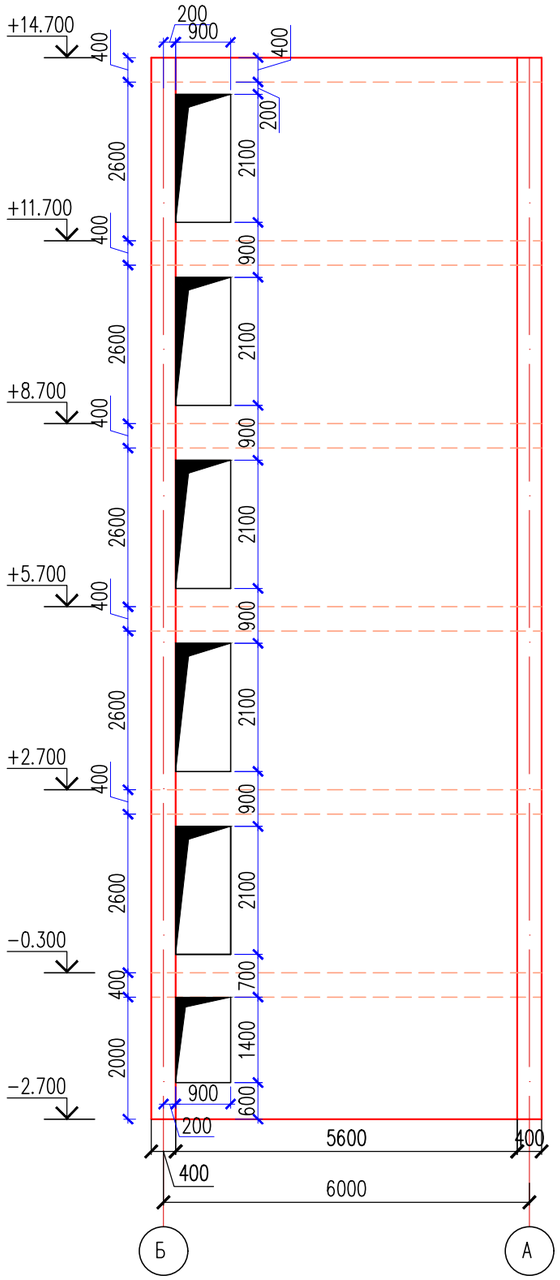

1 – 1

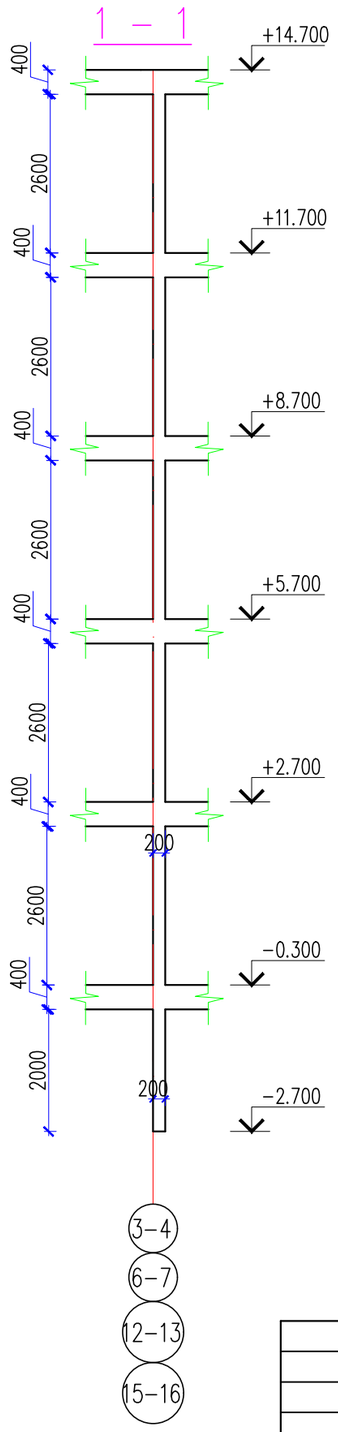

Монолитная стена
Вид 4,4(н) По оси
"3–4,6–7,12–13,15–16".(Армирование)

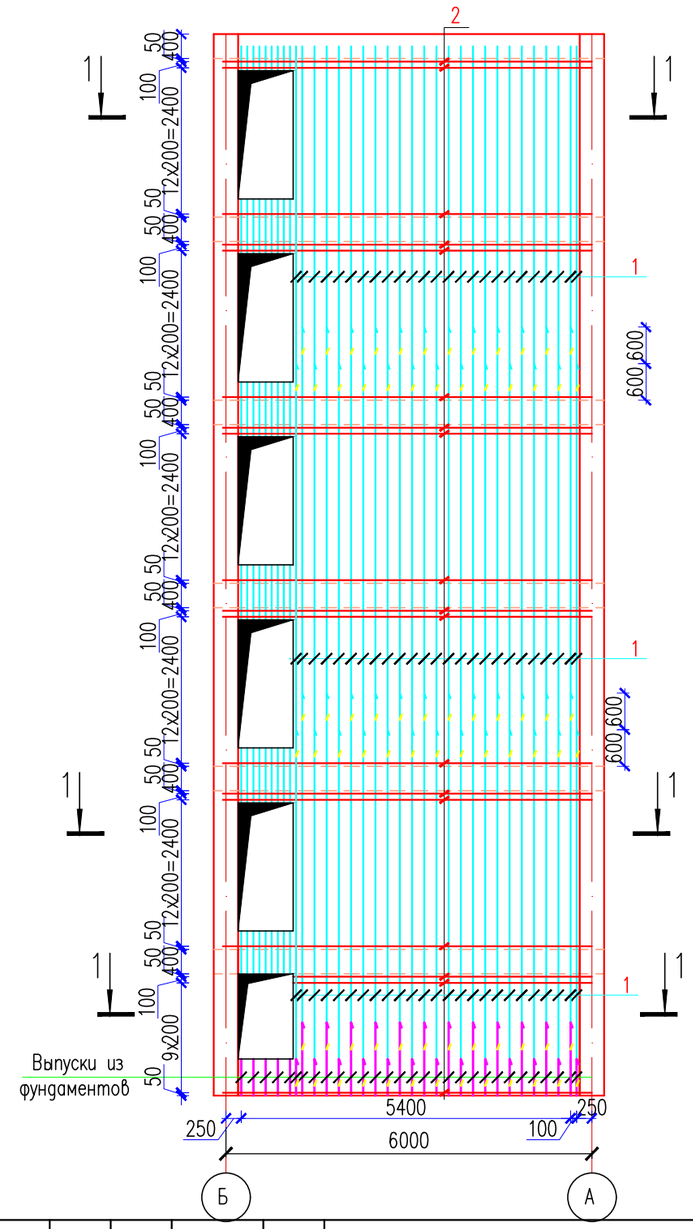

Изм.	Кол. уч.	Лист	N док.	Подп.	Дата
Проверил		Утелбаев Е.			
Разработ.		Сарманов А.			
Н.Контроль		Мокринская			

03/11–2023–КЖ

"Строительство 30 многоквартирных жилых домов в жилом массиве в конце улицы Аскарова, Жамбылская область, г.Тараз.Жилой дом №11 (с наружными сетями (электроснабжения, водоснабжение и канализация, газоснабжение) и благоустройством территорий"

Жилой дом

Стадия	Лист	Листов
РП	21	

Монолитная стена
Вид 4,4(н) По оси
"3–4,6–7,12–13,15–16".

ТОО «Асад–ЛТД»
Шымкент–2023г.

Согласовано

Взам. инв. N

Подп. и дата

Инв. N подл.

Копировал

Формат А3

1 – 1

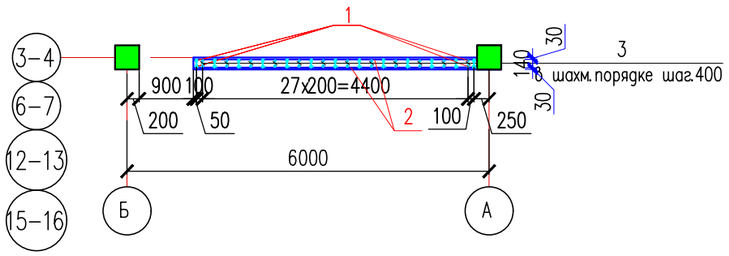

Стыки стержней рабочей арматуры. Внахлестку, без сварки, одиночных стержней. Узел А

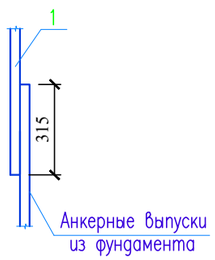

Спецификация материалов

Поз.	Обозначение	Наименование	Кол.	Масса ед.,кг.	Примеч.
		Вид 4,4(н) шт.	1/1	1983.0	
1	ГОСТ 34028–2016	ø12 А–500 м.п.	1080.30	0.89	961.47
2	ГОСТ 34028–2016	ø12 А–500 м.п.	1065.45	0.89	948.25
3	ГОСТ 34028–2016	ø6 А–240 L=340	916	0.08	73.28
		Материалы:			
		Бетон кл.С20/25 м3	14.66		

Стыки одиночных стержней рабочей арматуры внахлестку, без сварки

ø12 А III

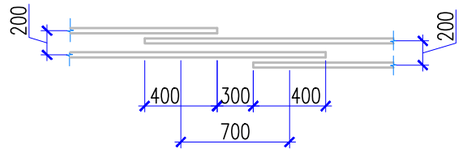

Ведомость деталей

Поз.	Эскиз
3	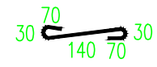 L=340

Внимание:
Выполнение бетонных работ производить только после установки в опалубку монолитных стен гибкой самозатухающей гофрированной трубы ПХВ, установочных и распредкоробок согласно чертежей марки ЭОМ.

1. Данный лист см. совместно с л. КЖ–15

Изм.	Кол. уч.	Лист	N док.	Подп.	Дата
Проверил		Утелбаев Е.			
Разработ.		Сарманов А.			

03/11–2023–КЖ

"Строительство 30 многоквартирных жилых домов в жилом массиве в конце улицы Аскарова, Жамбылская область, г.Тараз.Жилой дом №11 (с наружными сетями (электроснабжения, водоснабжение и канализация, газоснабжение) и благоустройством территорий"

Жилой дом

Стадия	Лист	Листов
РП	22	

Согласовано

Взам. инв. N

Подп. и дата

Инв. N подл.

Монолитная стена Вид 5,5(н) По оси Б". (Опалубочный чертеж)

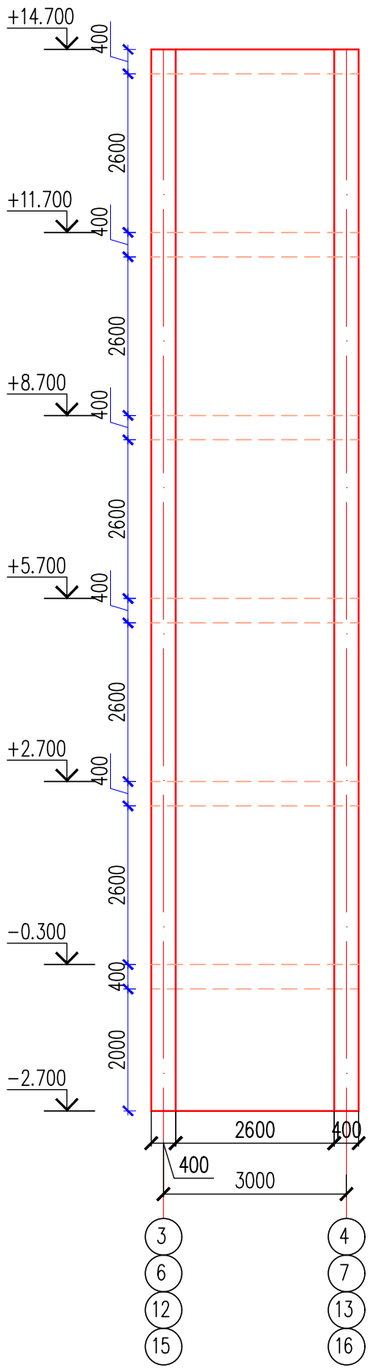

1 – 1

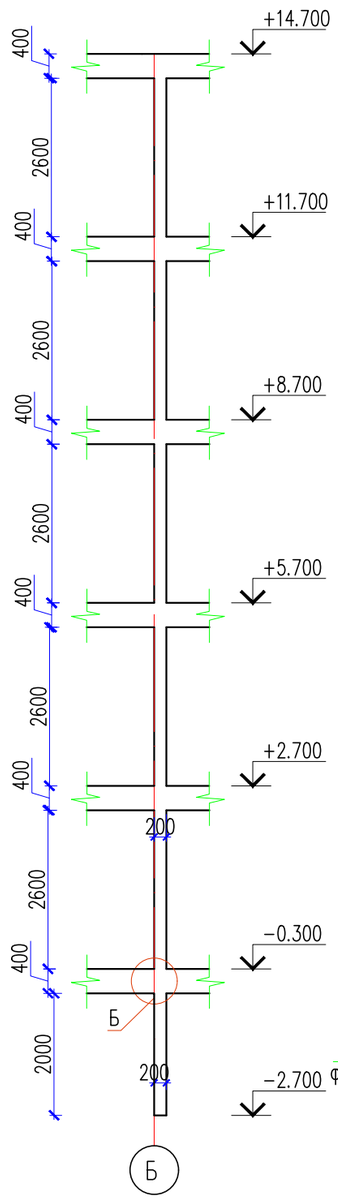

Монолитная стена Вид 5,5(н) По оси "Б".(Армирование)

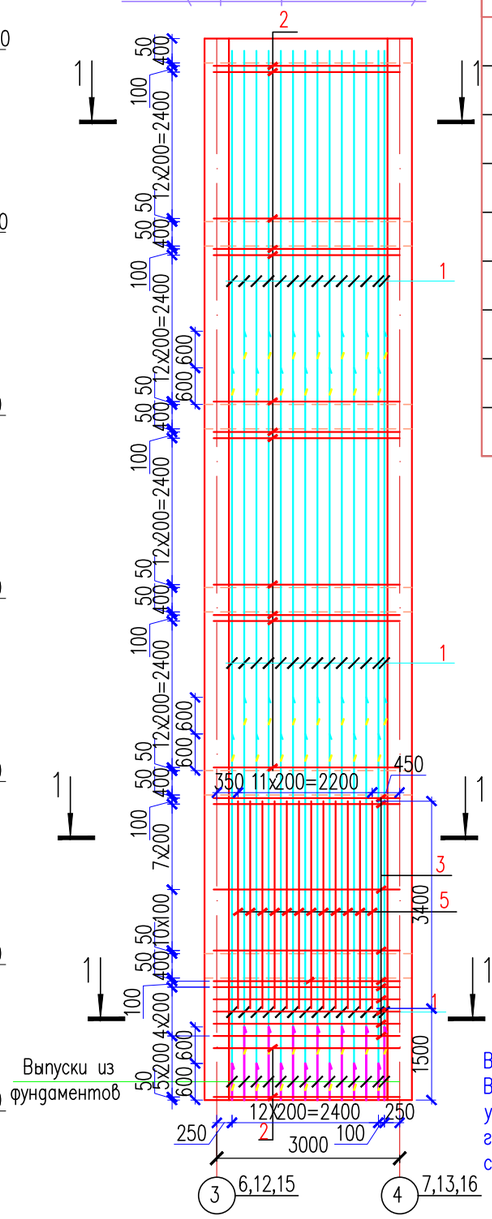

Выпуски из фундаментов

1 – 1

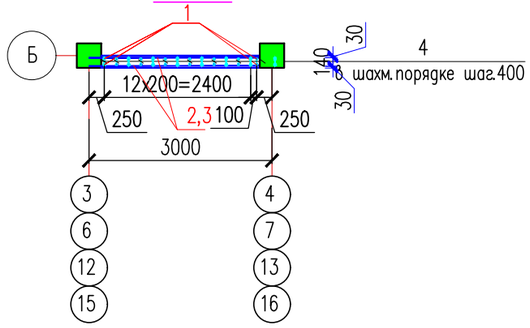

Спецификация материалов

Поз.	Обозначение	Наименование	Кол.	Масса ед.,кг.	Примеч.
		Вид 5,5(н) шт.	1/1	1518.759	
1	ГОСТ 34028-2016	ø14 А-500 м.п.	562.30	1.21	680.38
2	ГОСТ 34028-2016	ø12 А-500 м.п.	446.40	0.89	397.30
3	ГОСТ 34028-2016	ø18 А-500 м.п.	182.90	2.00	365.80
3	ГОСТ 34028-2016	ø6 А-240 L=340	488	0.08	39.04
4	ГОСТ 34028-2016	ø12 А-500 L=3400	12	3.02	36.24
		Материалы:			
		Бетон кл.С20/25 м3	7.80		

Стыки стержней рабочей арматуры. Внахлестку, без сварки, одиночных стержней. Узел А

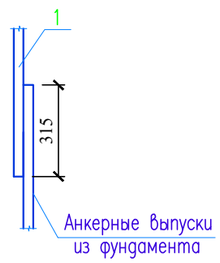

Стыки одиночных стержней рабочей арматуры внахлестку, без сварки

ø12 А III

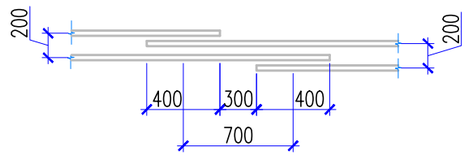

Внимание:
Выполнение бетонных работ производить только после установки в опалубку монолитных стен гибкой самозатухающей гофрированной трубы ПХВ, установочных и распредкоробок согласно чертежей марки ЭОМ.

1. Данный лист см. совместно с л. КЖ-15

Ведомость деталей

Поз.	Эскиз
3	30, 70, 140, 70, 30 L=340

Изм.	Кол. уч.	Лист	N док.	Подп.	Дата
Проверил		Утелбаев Е.			
Разработ.		Сарманов А.			
Н.Контроль		Мокринская			

03/11-2023-КЖ

"Строительство 30 многоквартирных жилых домов в жилом массиве в конце улицы Аскарова, Жамбылская область, г.Тараз.Жилой дом №11 (с наружными сетями (электроснабжения, водоснабжение и канализация, газоснабжение) и благоустройством территорий"

Жилой дом

Стадия	Лист	Листов
РП	23	

Монолитная стена Вид 5,5(н) По оси Б".

ТОО «Асад-ЛТД» Шымкент-2023г.

Согласовано

Взам. инв. N

Подп. и дата

Инв. N подл.

Копировал Формат А3

Монолитная стена
Вид 6,6(н) По оси "А,В".(Опалубочный чертеж)

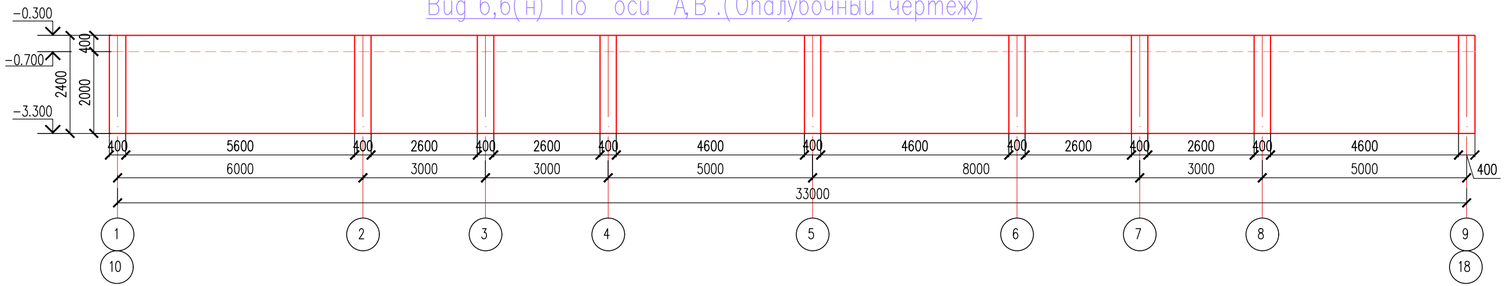

Монолитная стена
Вид 6,6(н) По оси "А,В".(Армирование)

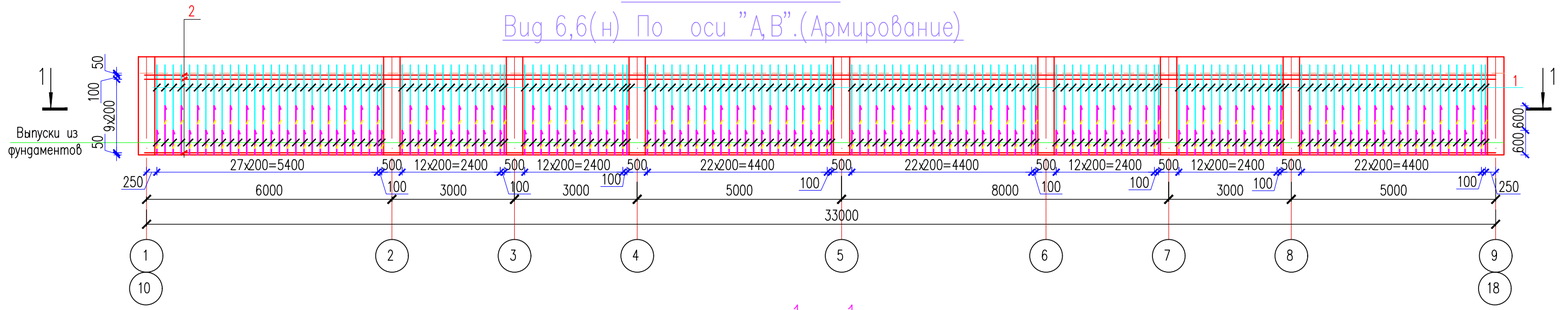

1 – 1

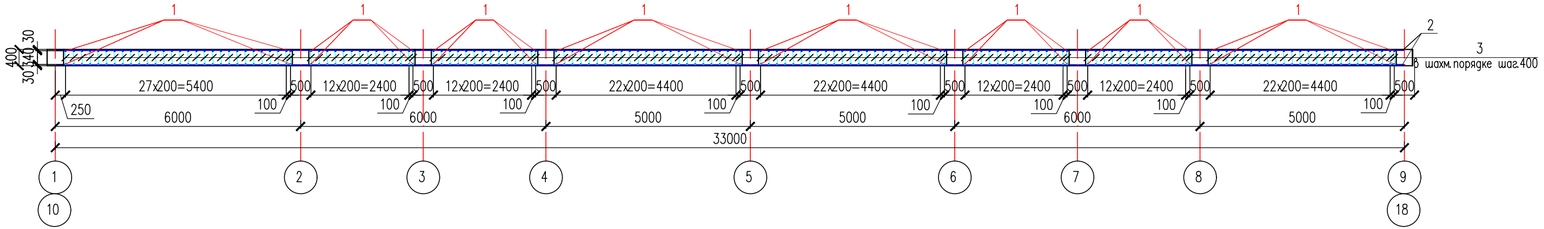

А – А

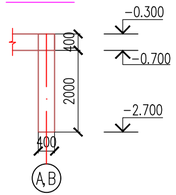

Стыки стержней рабочей арматуры. Внахлестку, без сварки, одиночных стержней.

Узел А

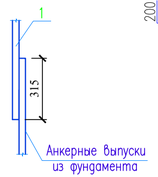

Стыки одиночных стержней рабочей арматуры внахлестку, без сварки

ø10 А III

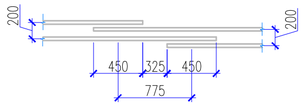

Спецификация материалов

Поз.	Обозначение	Наименование	Кол.	Масса ед.,кг.	Примеч.
		Вид 1,1(н) шт.	1/1	1419.876	
1	ГОСТ 34028-2016	ø12 А-500 м.п.	656.0	0.89	583.84
2	ГОСТ 34028-2016	ø12 А-500 м.п.	872.40	0.89	776.44
3	ГОСТ 34028-2016	ø6 А-240 L=340	745	0.08	59.60
		Материалы:			
		Бетон кл.С20/25 м3	23.84		

Ведомость деталей

Поз.	Эскиз
3	30 70 340 70 30 L=540

Внимание:
Выполнение бетонных работ производить только после установки в опалубку монолитных стен гибкой самозатухающей гофрированной трубы ПХВ, установочных и распредкоробок согласно чертежей марки ЭОМ.

1. Данный лист см. совместно с л. КЖ-15

Изм.	Кол. уч.	Лист	N док.	Подп.	Дата
Проверил		Утелбаев Е.			
Разработ.		Сарманов А.			
Н.Контроль		Мокринская			

03/11-2023-КЖ

"Строительство 30 многоквартирных жилых домов в жилом массиве в конце улицы Аскарова, Жамбылская область, г.Тараз.Жилой дом №11 (с наружными сетями (электроснабжения, водоснабжение и канализация, газоснабжение) и благоустройством территорий"

Жилой дом

Стадия	Лист	Листов
РП	24	

Монолитная стена
Вид 6,6(н) По оси "А,В".

ТОО «Асад-ЛТД»
Шымкент-2023г.

Согласовано

Взам. инв. N

Подп. и дата

Инв. N подл.

Копировал

Формат А4-3

Схема расположения монолитных колонн

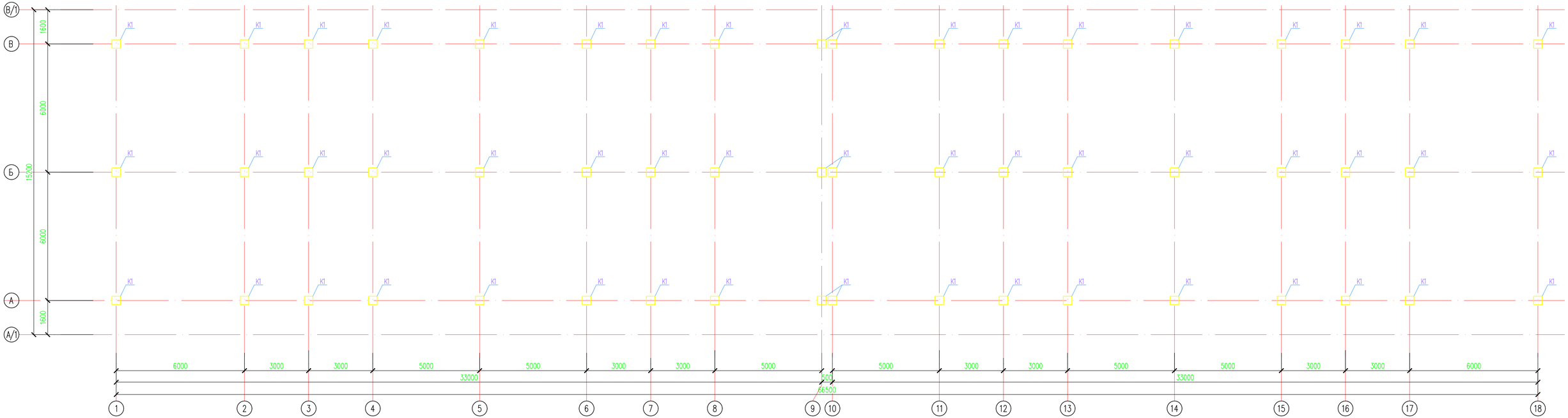

Спецификация элементов каркаса

Поз.	Обозначение	Наименование	Кол.	Масса ед.,кг.	Примеч.
		Колонны монолитные			
К1	КЖ-26	Колонны К1	54	411.33	22211.82

Изм.	Кол. уч.	Лист	N док.	Подп.	Дата
Проверил		Утелбаев Е.			
Разработ.		Сарманов А.			
Н.Контроль		Мокринская			

03/11-2023-КЖ

"Строительство 30 многоквартирных жилых домов в жилом массиве в конце улицы Аскарова, Жамбылская область, г.Тараз.Жилой дом №11 (с наружними сетями (электроснабжения, водоснабжение и канализация, газоснабжение) и благоустройством территории"

Жилой дом

Стадия	Лист	Листов
РП	25	

Схема расположения монолитных колонн

ТОО «Асад-ЛТД» Шымкент-2023г.

Копировал

Формат А4-3

Взам. инв. N | Подп. и дата | Инв. N подл.

Опалубочный чертеж колонны К1

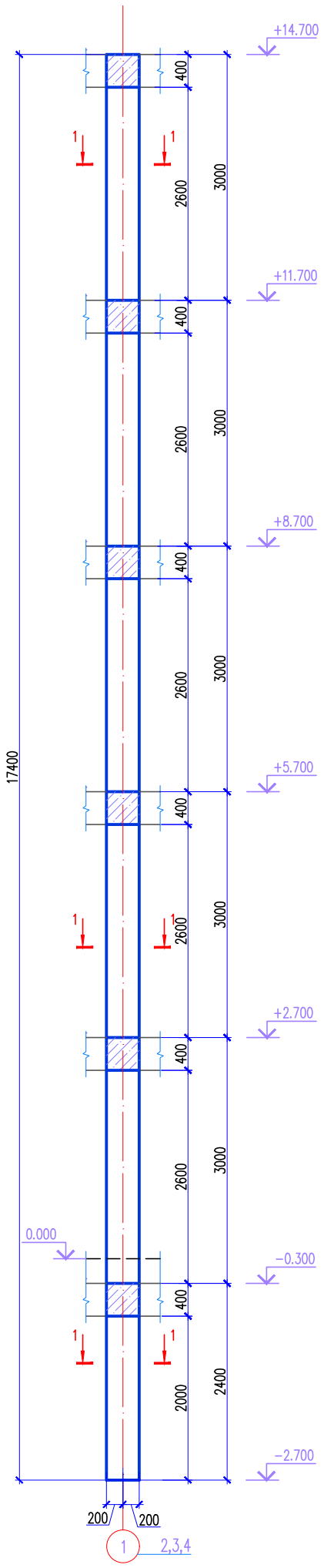

Схема асмирования колонны К1

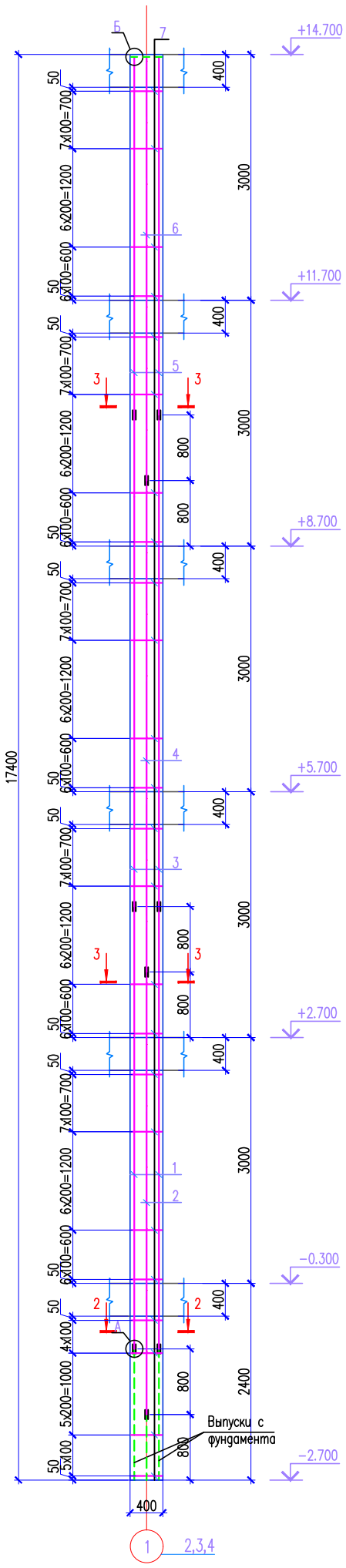

Спецификация материалов

Поз.	Обозначение	Наименование	Кол.	Масса ед.,кг.	Примеч.
		Колонна К1	1	411.33	
1	ГОСТ 34028-2016	ø25 А-500 L=5400	4	20.79	83.16
2	ГОСТ 34028-2016	ø20 А-500 L=5400	4	13.34	53.36
3	ГОСТ 34028-2016	ø25 А-500 L=6000	4	23.10	92.40
4	ГОСТ 34028-2016	ø20 А-500 L=6000	4	14.82	59.28
5	ГОСТ 34028-2016	ø25 А-500 L=5170	4	19.90	79.60
6	ГОСТ 34028-2016	ø20 А-500 L=4370	4	10.79	43.16
7	ГОСТ 34028-2016	ø8 А-240 L=1500	115	0.59	67.85
8	ГОСТ 34028-2016	ø25 А-500 L=200	24	0.77	18.48
9	ГОСТ 34028-2016	ø20 А-500 L=160	24	0.40	9.60
10	ГОСТ 103-2006	Полоса 22x80 ГОСТ 103-2006 / С235 ГОСТ 27772-88* L=80	4	1.11	4.44
		Материалы			
		Бетон кл. С 20/25 м3	2.79		

1-1

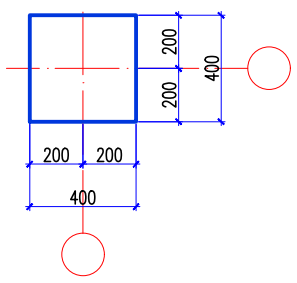

2-2

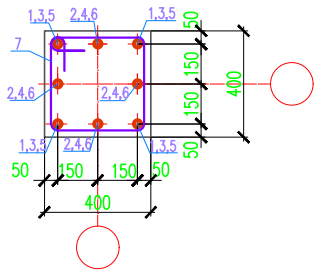

Соединение продольной рабочей арматуры на сварке

ГОСТ 14098-91 С21-Рн

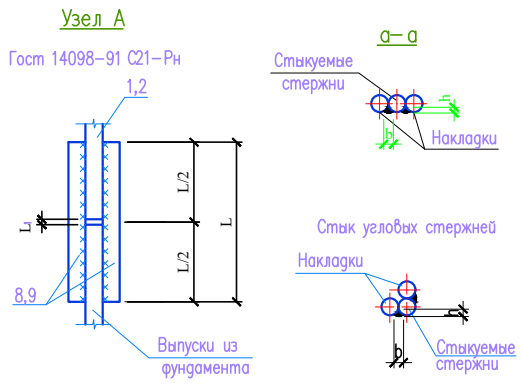

Класс арматуры	$d_н$	$L_н$=L	L_1	h	в
А-500	ø25	200	12	6	12
А-500	ø20	160	10	5	10

Ведомость деталей

Поз.	Эскиз
5	420, 330, 330, 420 L=1500

Б

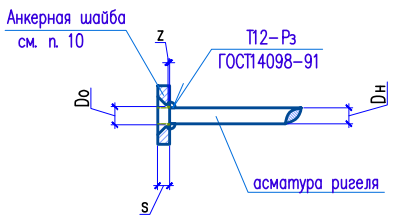

1. Общие данные см. листы КЖ-3,4,5.
2. Бетонные и асматурные работы вести в соответствии с указаниями СН РК 5.03-07-2013 СП РК 5.03-107-2013 "Несущие и ограждающие конструкции".
3. Соединение продольной асматуры колонны в стык выполнить по ГОСТ 14098-91 тип свасного соединения С21-Рн (дуговая ручная многослойными швами на стальной накладке).
4. Снятие опалубки производить после достижения бетоном 70% проектной прочности.
5. Данный лист смотреть с листом КЖ-25.

Ведомость расхода стали на элемент, кг.

Марка элемента	Изделия арматурные							Изделия закладные			
	Арматура класса А-240 ГОСТ 34028-2016			Арматура класса А-500 ГОСТ 34028-2016			Всего	Прокат марки С235 ГОСТ 103-2006			Всего
	ø8		Итого	ø28		Итого		-22x80		Итого	
Монолитная колонна К1	67.85		67.85	339.04		339.04	406.89	4.44		4.44	4.44

Изм.	Кол. уч.	Лист	N док.	Подп.	Дата	03/11-2023-КЖ		
						"Строительство 30 многоквартирных жилых домов в жилом массиве в конце улицы Аскарова, Жамбылская область, г.Тараз.Жилой дом №11 (с наружными сетями (электроснабжения, водоснабжение и канализация, газоснабжение) и благоустройством территории"		
Проверил	Утелбаев Е.					Жилой дом	Стадия: РП	Лист: 26 / Листов:
Разработ.	Сарманов А.					Опалубочный чертеж колонны К1. Схема асмирования колонны К1	ТОО «Асад-ЛТД» Шымкент-2023г.	
Н.Контроль	Мокринская							

Согласовано

Взам. инв. N

Подп. и дата

Инв. N подл.

Копировал

Формат А2

Схема расположения монолитных ригелей на отм. −0.300

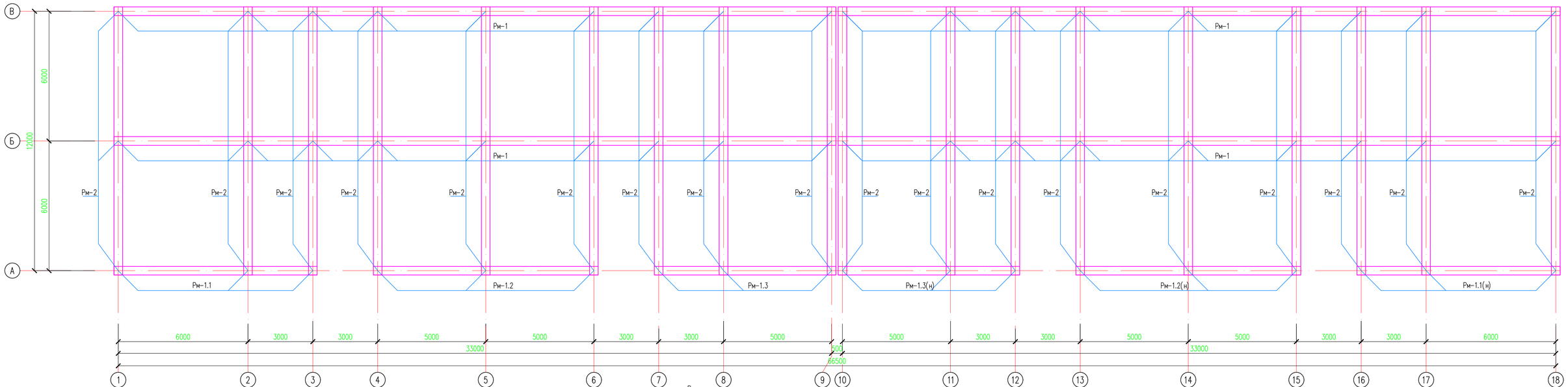

Спецификация материалов

(Расход дан на 1 этаж)

Поз.	Обозначение	Наименование	Кол.	Масса ед.,кг.	Примеч.
		Ригели монолитные на отм. −0.300...+11.700			
Рм-1	КЖ-28	Ригель монолитный Рм-1	2	809.96	4859.76
Рм-1.1	КЖ-28	Ригель монолитный Рм-1.1	2	809.96	4859.76
Рм-1.2	КЖ-28	Ригель монолитный Рм-1.2	2	809.96	4859.76
Рм-1.3	КЖ-28	Ригель монолитный Рм-1.3	2	809.96	4859.76
Рм-2	КЖ-32	Ригель монолитный Рм-2	18	334.11	6013.98

Ведомость расхода стали на элемент, кг.

Марка элемента	Изделия арматурные									Изделия закладные			
	Арматура класса А-240 ГОСТ 34028-2016			Арматура класса А-500 ГОСТ 34028-2016					Всего	Прокат марки С235 ГОСТ 103-2006			Всего
	ø8		Итого	ø10	ø16	ø20		Итого		−22x80		Итого	
Ригель монолитный Рм-1	231.54		231.54	–	221.54	348		569.54	801.08	8.88		8.88	8.88
Ригель монолитный Рм-1.1	63.24		63.24	–	64.78	101.26		166.04	229.28	8.88		8.88	8.88
Ригель монолитный Рм-1.2	71.4		71.4	–	71.96	112.74		184.7	256.1	8.88		8.88	8.88
Ригель монолитный Рм-1.3	56.1		56.1	–	58.46	91.38		149.84	205.94	8.88		8.88	8.88
Ригель монолитный Рм-2	94.53		94.53	11.16	85.44	134.1		230.7	325.23	8.88		8.88	8.88

Согласовано

Взам. инв. N

Подп. и дата

Инв. N подл.

Изм.	Кол. уч.	Лист	N док.	Подп.	Дата
Проверил		Утелбаев Е.			
Разработ.		Сарманов А.			
Н.Контроль		Мокринская			

03/11-2023-КЖ

"Строительство 30 многоквартирных жилых домов в жилом массиве в конце улицы Аскарова, Жамбылская область, г.Тараз.Жилой дом №11 (с наружными сетями (электроснабжения, водоснабжение и канализация, газоснабжение) и благоустройством территории"

Жилой дом

Стадия	Лист	Листов
РП	27	

Схема расположения монолитных ригелей на отм. −0.300

ТОО «Асад-ЛТД» Шымкент-2023г.

Ригель монолитный Рм-1
(Схема армирования)

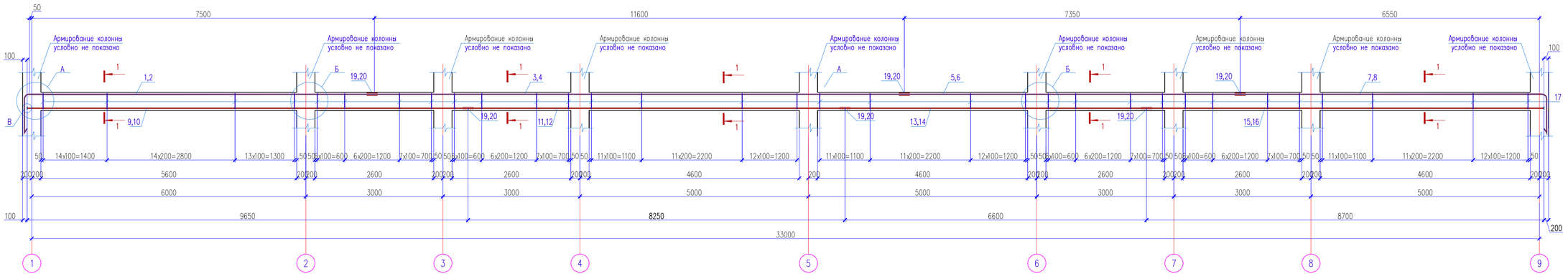

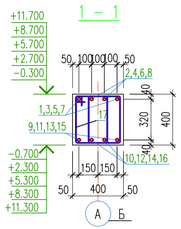

Спецификация материалов

Поз.	Обозначение	Наименование	Кол.	Масса кг	Прим.
		Ригель монолитный Рм-1	1	809.96	
1	ГОСТ 34028-2016	ø20 А-500 L=8650	2	21.37	42.74
2	ГОСТ 34028-2016	ø16 А-500 L=8650	2	13.67	27.34
3	ГОСТ 34028-2016	ø20 А-500 L=11600	2	28.65	57.30
4	ГОСТ 34028-2016	ø16 А-500 L=11600	2	18.33	36.66
5	ГОСТ 34028-2016	ø20 А-500 L=7350	2	18.15	36.30
6	ГОСТ 34028-2016	ø16 А-500 L=7350	2	11.61	23.22
7	ГОСТ 34028-2016	ø20 А-500 L=7700	2	19.02	38.04
8	ГОСТ 34028-2016	ø16 А-500 L=7700	2	12.17	24.34
9	ГОСТ 34028-2016	ø20 А-500 L=9650	2	23.84	47.68
10	ГОСТ 34028-2016	ø16 А-500 L=9650	2	15.25	30.50
11	ГОСТ 34028-2016	ø20 А-500 L=8250	2	20.38	40.76
12	ГОСТ 34028-2016	ø16 А-500 L=8250	2	13.04	26.08

Спецификация материалов

Поз.	Обозначение	Наименование	Кол.	Масса кг	Прим.
13	ГОСТ 34028-2016	ø20 А-500 L=6600	2	16.30	32.60
14	ГОСТ 34028-2016	ø16 А-500 L=6600	2	10.43	20.86
15	ГОСТ 34028-2016	ø20 А-500 L=8700	2	21.49	42.98
16	ГОСТ 34028-2016	ø16 А-500 L=8700	2	13.75	27.50
17	ГОСТ 34028-2016	ø8 А-240 L=1300	454	0.51	231.54
18	ГОСТ 103-2006	Полоса $\frac{22\times80\ \text{ГОСТ 103-2006}}{\text{С235 ГОСТ 27772-88*}}$ L=80	8	1.11	8.88
19	ГОСТ 34028-2016	ø20 А-500 L=160	24	0.40	9.60
20	ГОСТ 34028-2016	ø16 А-500 L=130	24	0.21	5.04
	Материалы:	Бетон кл.С20/25 $м^3$	4.84		

Конструкция стыкового соединения
ГОСТ 14098-91* С21-Рн

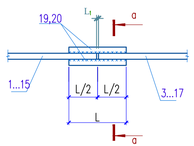

Размеры стыкового соединения

Класс арматуры	$d_н$	$L_н=L$	L_1	h	в
А-500	ø20	160	10	5	10
А-500	ø16	130	10	4	8

Стык угловых стержней

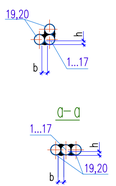

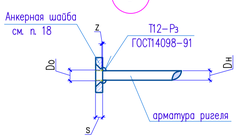

1. Данный лист см. совместно с листами КЖ-27.
2. Монолитные конструкции выполнить согласно СН РК 5.03-07-2013, СП РК 5.03-107-2013 "Несущие и ограждающие конструкции".
3. Снятие опалубки производить после достижения бетоном 70% проектной прочности.
4. Стыковку рабочей арматуры ригелей производить со сваской по типу С21-Рн по ГОСТ 14098-91*.
5. Рабочую продольную арматуру ригеля стыковать: вверхнюю в середине пролета, а нижнюю к ближе к опоре.
6. Размерные линии указаны до центра рабочей арматуры.
7. В ведомости деталей размеры для хомутов даны по наружным граням стержней.
8. Соединение анкерной шайбы с арматурой ригеля выполнить дуговой ручной сваской валиковыми швами
в разделанное отверстие согласно ГОСТ 14098-91.

Ведомость деталей

поз.	Эскиз
1,2,7,8	R140, 7500,6550, 1150
17	310, 430, 340, 220, L=1300

Изм.	Кол. уч.	Лист	N док.	Подп.	Дата	03/11-2023-КЖ	
						"Строительство 30 многоквартирных жилых домов в жилом массиве в конце улицы Аскарова, Жамбылская область, г.Тараз.Жилой дом №11 (с наружными сетями (электроснабжения, водоснабжение и канализация, газоснабжение) и благоустройством территории"	
Проверил		Утелбаев Е.				Жилой дом	Стадия: РП; Лист: 28; Листов:
Разработ.		Сарманов А.				Ригель монолитный Рм-1	ТОО «Асад-ЛТД» Шымкент-2023г.
Н.Контроль		Мокринская					

Взам. инв. N | Подп. и дата | Инв. N подл.

Копировал | Формат А3

Ригель монолитный Рм-1.1
(Схема армирования)

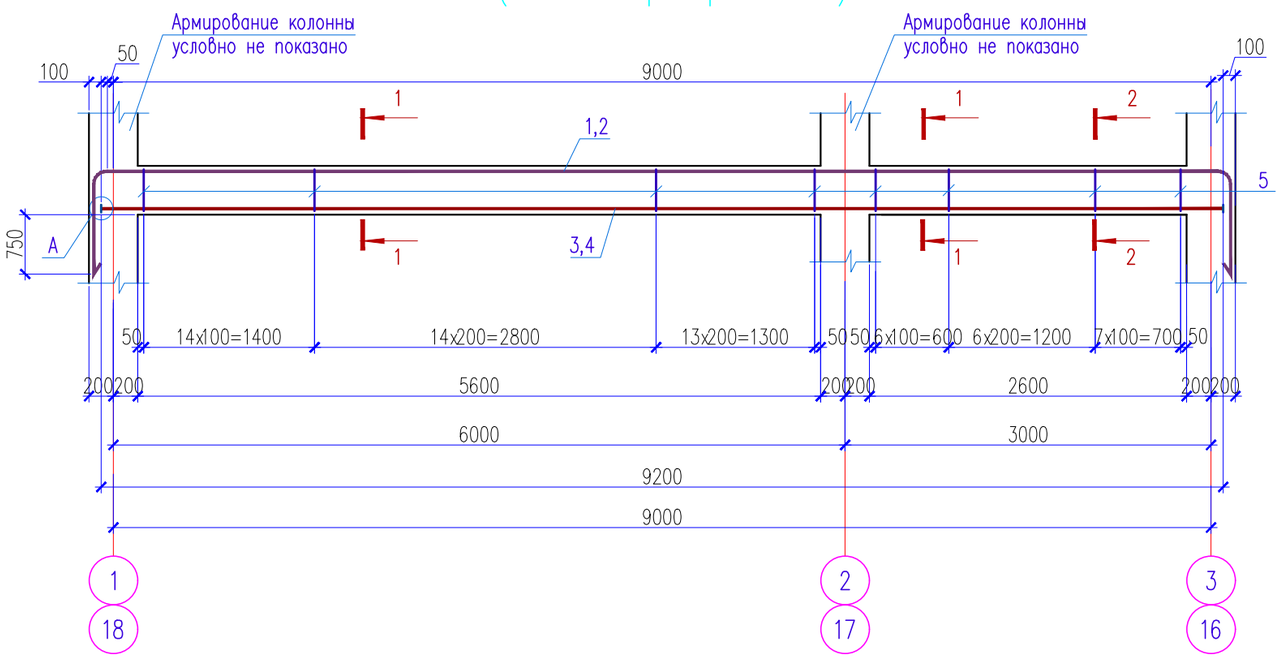

1 – 1

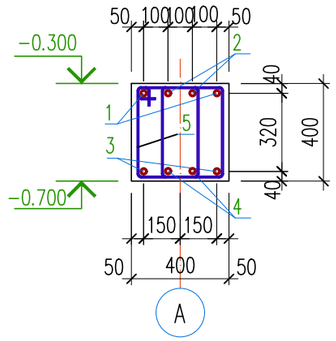

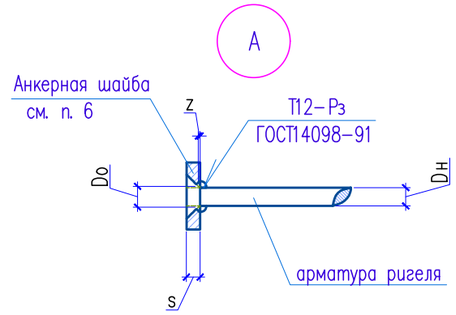

Ведомость деталей

поз.	Эскиз
1,2	R140 9000 R140 1150 1150
5	310 430 340 220 L=1300

Спецификация материалов

Поз.	Обозначение	Наименование	Кол.	Масса кг	Прим.
		Ригель монолитный Рм-1.1	1	238.16	
1	ГОСТ 34028-2016	ø20 А-500 L=11300	2	27.91	55.82
2	ГОСТ 34028-2016	ø16 А-500 L=11300	2	17.85	35.70
3	ГОСТ 34028-2016	ø20 А-500 L=9200	2	22.72	45.44
4	ГОСТ 34028-2016	ø16 А-500 L=9200	2	14.54	29.08
5	ГОСТ 34028-2016	ø8 А-240 L=1300	124	0.51	63.24
6	ГОСТ 103-2006	Полоса 22x80 ГОСТ 103-2006 / С235 ГОСТ 27772-88* L=80	8	1.11	8.88
	Материалы:	Бетон кл.С20/25 $м^3$	1.50		

Согласовано

Взам. инв. N

Подп. и дата

Инв. N подл.

Изм.	Кол. уч.	Лист	N док.	Подп.	Дата
Проверил		Утелбаев Е.			
Разработ.		Сарманов А.			
Н.Контроль		Мокринская			

03/11-2023-КЖ

"Строительство 30 многоквартирных жилых домов в жилом массиве в конце улицы Аскарова, Жамбылская область, г.Тараз.Жилой дом №11 (с наружными сетями (электроснабжения, водоснабжение и канализация, газоснабжение) и благоустройством территорий"

Жилой дом

Стадия	Лист	Листов
РП	29	

Ригель монолитный Рм-1.1

ТОО «Асад-ЛТД» Шымкент-2023г.

Копировал

Формат А3

Ригель монолитный Рм-1.2
(Схема армирования)

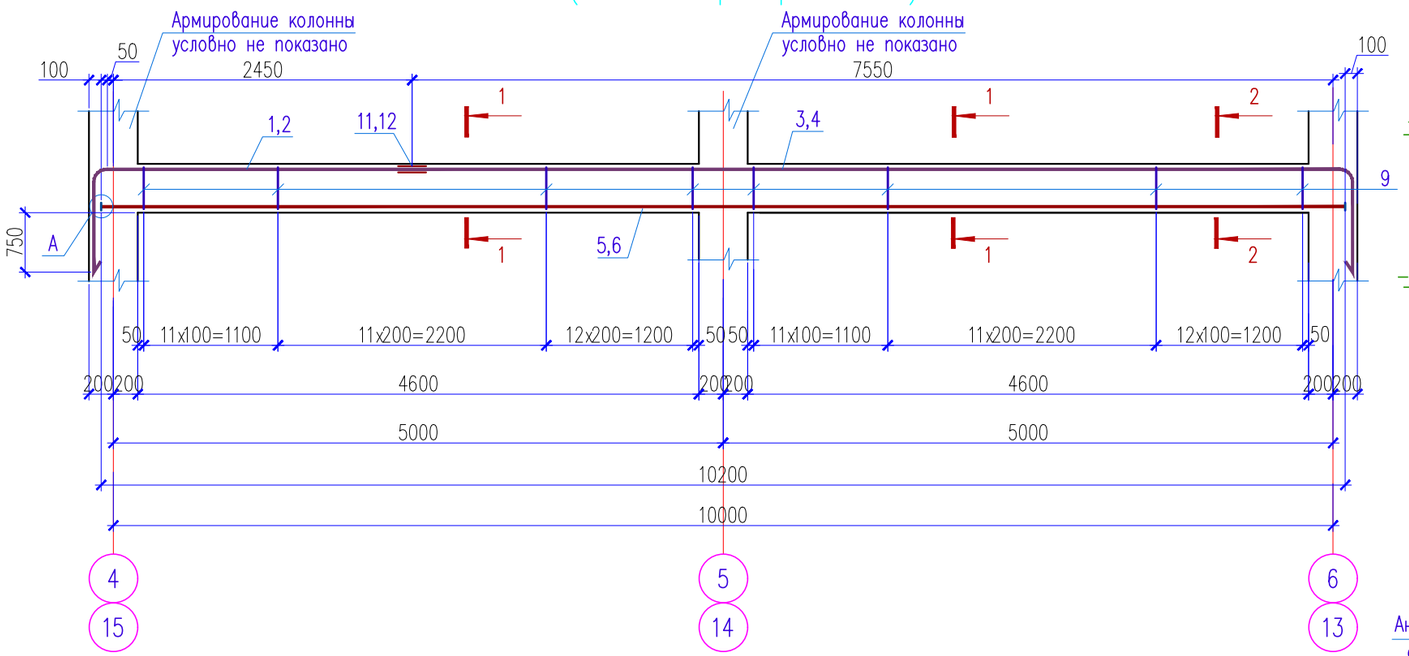

1 – 1

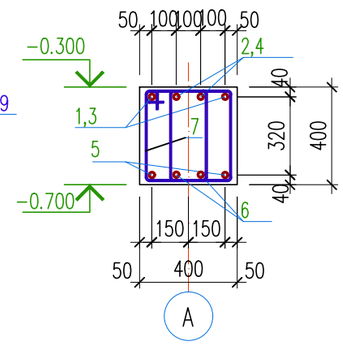

Конструкция стыкового соединения
ГОСТ 14098-91* С21-Рн

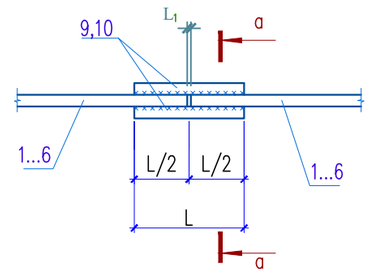

Стык угловых стержней

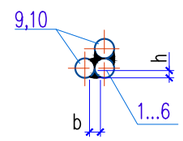

а–а

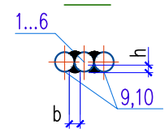

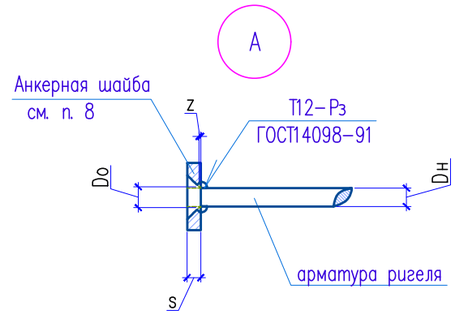

Размеры стыкового соединения

Класс арматуры	$d_н$	$L_н$=L	L_1	h	в
А-500	ø20	160	10	5	10
А-500	ø16	130	10	4	8

Спецификация материалов

Поз.	Обозначение	Наименование	Кол.	Масса кг	Прим.
		Ригель монолитный Рм-1.2	1	264.98	
1	ГОСТ 34028-2016	ø20 А-500 L=3600	2	8.89	17.78
2	ГОСТ 34028-2016	ø16 А-500 L=3600	2	5.69	11.38
3	ГОСТ 34028-2016	ø20 А-500 L=8700	2	21.49	42.98
4	ГОСТ 34028-2016	ø16 А-500 L=8700	2	13.75	27.50
5	ГОСТ 34028-2016	ø20 А-500 L=10200	2	25.19	50.38
6	ГОСТ 34028-2016	ø16 А-500 L=10200	2	16.12	32.24
7	ГОСТ 34028-2016	ø8 А-240 L=1300	140	0.51	71.40
8	ГОСТ 103-2006	Полоса 22х80 ГОСТ 103-2006 / С235 ГОСТ 27772-88* L=80	8	1.11	8.88
9	ГОСТ 34028-2016	ø20 А-500 L=160	4	0.40	1.60
10	ГОСТ 34028-2016	ø16 А-500 L=130	4	0.21	0.84
	Материалы:	Бетон кл.С20/25 $м^3$	1.66		

Ведомость деталей

поз.	Эскиз
1,2,3,4	R140; 1150; 2450,7550
11	310; 430; 340; 220; L=1300

Изм.	Кол. уч.	Лист	N док.	Подп.	Дата
Проверил		Утелбаев Е.			
Разработ.		Сарманов А.			
Н.Контроль		Мокринская			

03/11-2023-КЖ

"Строительство 30 многоквартирных жилых домов в жилом массиве в конце улицы Аскарова, Жамбылская область, г.Тараз.Жилой дом №11 (с наружными сетями (электроснабжения, водоснабжение и канализация, газоснабжение) и благоустройством территорий"

Жилой дом

Стадия	Лист	Листов
РП	30	

Ригель монолитный Рм-1.2

ТОО «Асад-ЛТД» Шымкент-2023г.

Согласовано

Взам. инв. N

Подп. и дата

Инв. N подл.

Копировал

Формат А3

Ригель монолитный Рм-1.3
(Схема армирования)

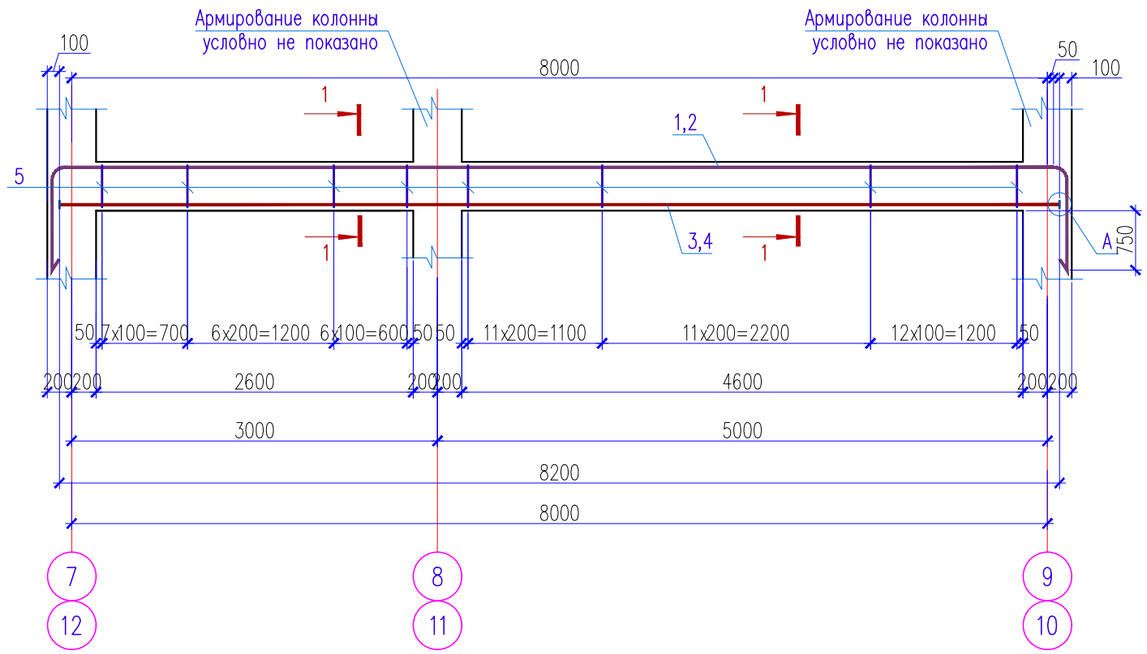

1 – 1

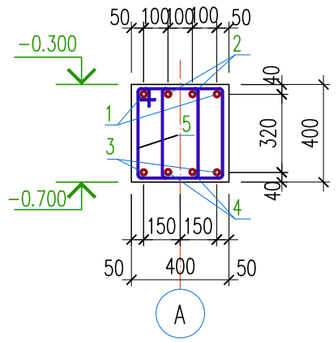

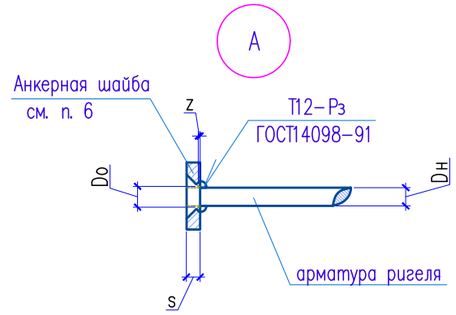

Ведомость деталей

поз.	Эскиз
1,2	R140 8000 R140 1150 1150
5	310 430 340 220 L=1300

Спецификация материалов

Поз.	Обозначение	Наименование	Кол.	Масса кг	Прим.
		Ригель монолитный Рм-1.3	1	334.11	
1	ГОСТ 34028-2016	ø20 А-500 L=10300	2	25.44	50.88
2	ГОСТ 34028-2016	ø16 А-500 L=10300	2	16.27	32.54
3	ГОСТ 34028-2016	ø20 А-500 L=8200	2	20.25	40.50
4	ГОСТ 34028-2016	ø16 А-500 L=8200	2	12.96	25.92
5	ГОСТ 34028-2016	ø8 А-240 L=1300	110	0.51	56.10
6	ГОСТ 103-2006	Полоса 22x80 ГОСТ 103-2006 / С235 ГОСТ 27772-88* L=80	8	1.11	8.88
	Материалы:	Бетон кл.С20/25 $м^3$	1.34		

Согласовано

Взам. инв. N

Подп. и дата

Инв. N подл.

Изм.	Кол. уч.	Лист	N док.	Подп.	Дата
Проверил		Утелбаев Е.			
Разработ.		Сарманов А.			
Н.Контроль		Мокринская			

03/11-2023-КЖ

"Строительство 30 многоквартирных жилых домов в жилом массиве в конце улицы Аскарова, Жамбылская область, г.Тараз.Жилой дом №11 (с наружными сетями (электроснабжения, водоснабжение и канализация, газоснабжение) и благоустройством территорий"

Жилой дом

Стадия	Лист	Листов
РП	31	

Ригель монолитный Рм-1.3

ТОО «Асад-ЛТД» Шымкент-2023г.

Копировал

Формат А3

Ригель монолитный Рм-2
(Схема армирования)

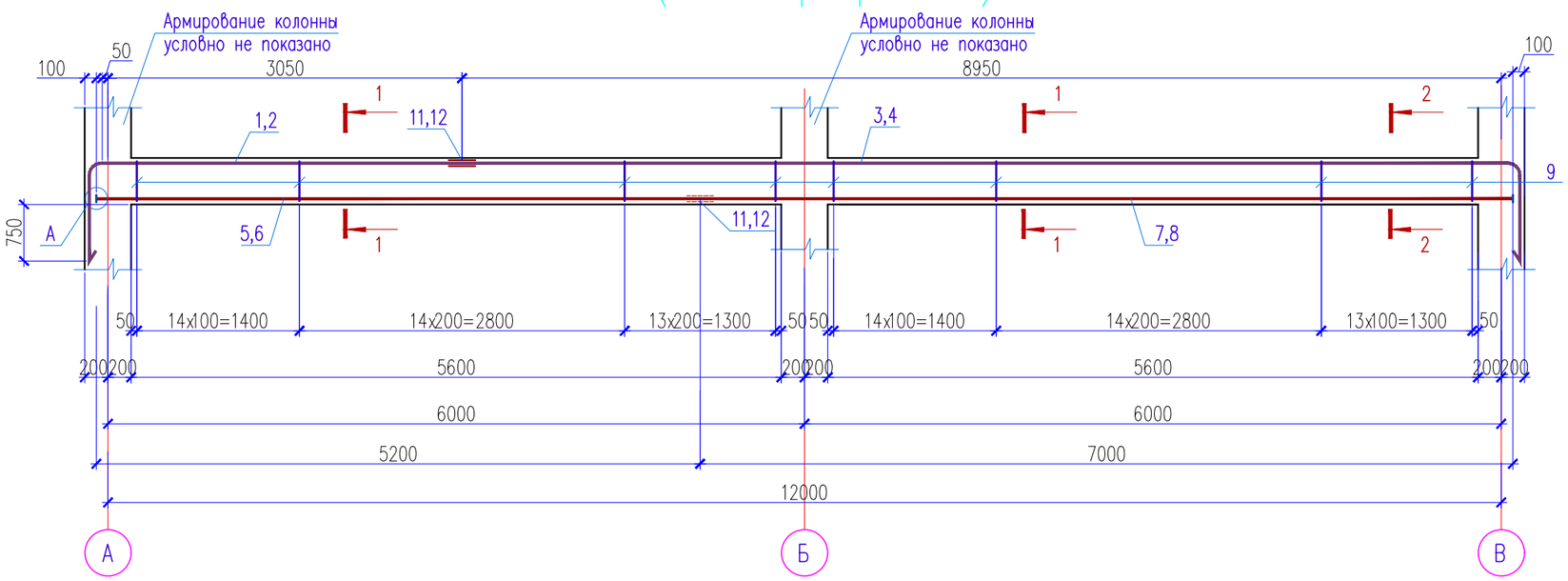

1 – 1

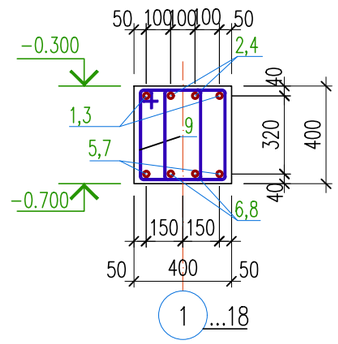

Конструкция стыкового соединения
ГОСТ 14098-91* С21-Рн

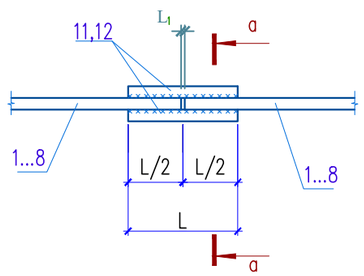

Размеры стыкового соединения

Класс арматуры	$d_н$	$L_н$=L	L_1	h	в
А-500	ø20	160	10	5	10
А-500	ø16	130	10	4	8

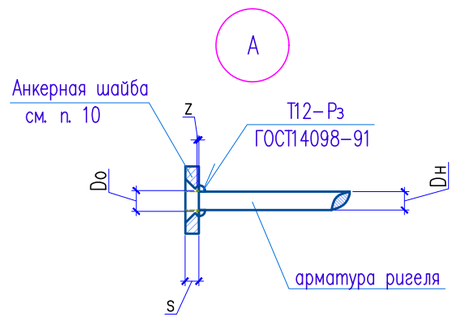

Стык угловых стержней

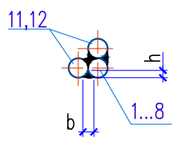

а-а

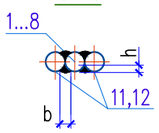

Ведомость деталей

поз.	Эскиз
1,2,3,4	R140; 1150; 3050,8950
9	310; 430; 340; 220; L=1300

Изм.	Кол. уч.	Лист	N док.	Подп.	Дата
Проверил		Утелбаев Е.			
Разработ.		Сарманов А.			
Н.Контроль		Мокринская			

03/11-2023-КЖ

"Строительство 30 многоквартирных жилых домов в жилом массиве в конце улицы Аскарова, Жамбылская область, г.Тараз.Жилой дом №11 (с наружными сетями (электроснабжения, водоснабжение и канализация, газоснабжение) и благоустройством территорий"

Жилой дом

Стадия	Лист	Листов
РП	32	

Ригель монолитный Рм-2

ТОО «Асад-ЛТД» Шымкент-2023г.

Согласовано

Взам. инв. N

Подп. и дата

Инв. N подл.

Копировал

Формат А3

Спецификация материалов

Поз.	Обозначение	Наименование	Кол.	Масса кг	Прим.
		Ригель монолитный Рм-2	1	334.11	
1	ГОСТ 34028-2016	ø20 А-500 L=4200	2	10.37	20.74
2	ГОСТ 34028-2016	ø16 А-500 L=4200	2	6.64	13.28
3	ГОСТ 34028-2016	ø20 А-500 L=10100	2	24.95	49.90
4	ГОСТ 34028-2016	ø16 А-500 L=10100	2	15.96	31.92
5	ГОСТ 34028-2016	ø20 А-500 L=5200	2	12.84	25.68
6	ГОСТ 34028-2016	ø16 А-500 L=5200	2	8.22	16.44
7	ГОСТ 34028-2016	ø20 А-500 L=7000	2	17.29	34.58
8	ГОСТ 34028-2016	ø16 А-500 L=7000	2	11.06	22.12
9	ГОСТ 34028-2016	ø8 А-240 L=1300	168	0.51	85.68
10	ГОСТ 103-2006	Полоса 22х80 ГОСТ 103-2006 / С235 ГОСТ 27772-88* L=80	8	1.11	8.88
11	ГОСТ 34028-2016	ø20 А-500 L=160	8	0.40	3.20
12	ГОСТ 34028-2016	ø16 А-500 L=130	8	0.21	1.68
		Дополнительные арматуры			
ОС-1	ГОСТ 34028-2016	ø10 А-500 L=510	36	0.31	11.16
Хм-1	ГОСТ 34028-2016	ø8 А-240 L=1500	15	0.59	8.85
	Материалы:	Бетон кл. С20/25 $м^3$	1.80		

1. Данный лист см. совместно с листами КЖ-27.
2. Монолитные конструкции выполнить согласно СН РК 5.03-07-2013, СП РК 5.03-107-2013 "Несущие и ограждающие конструкции".
3. Снятие опалубки производить после достижения бетоном 70% проектной прочности.
4. Стыковку рабочей асматуры ригелей производить со сваской по типу С21-Рн по ГОСТ 14098-91*.
5. Рабочую продольную асматуру ригеля стыковать: вверхнюю в середине пролета, а нижнюю к ближе к опоре.
6. Размерные линии указаны до центра рабочей асматуры.
7. В ведомости деталей размеры для хомутов даны по наружным граням стержней.
8. Соединение анкерной шайбы с асматурой ригеля выполнить дуговой ручной сваской валиковыми швами в раззенкованное отверстие согласно ГОСТ 14098-91.

Изм.	Кол. уч.	Лист	N док.	Подп.	Дата	03/11-2023-КЖ			
						"Строительство 30 многоквартирных жилых домов в жилом массиве в конце улицы Аскарова, Жамбылская область, г.Тараз.Жилой дом №1 (с наружными сетями (электроснабжения, водоснабжение и канализация, газоснабжение) и благоустройством территорий"			
Проверил		Утелбаев Е.				Жилой дом	Стадия	Лист	Листов
Разработ.		Сарманов А.					РП	33	
Н.Контроль		Мокринская				Спецификация материалов	ТОО «Асад-ЛТД» Шымкент-2023г.		

Копировал Формат А3

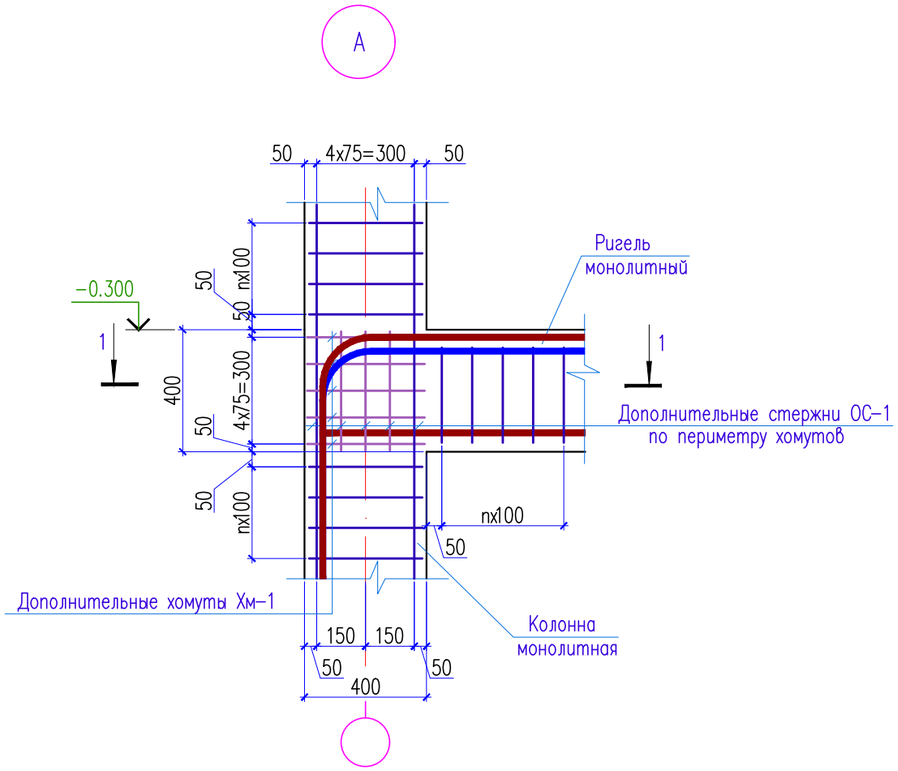

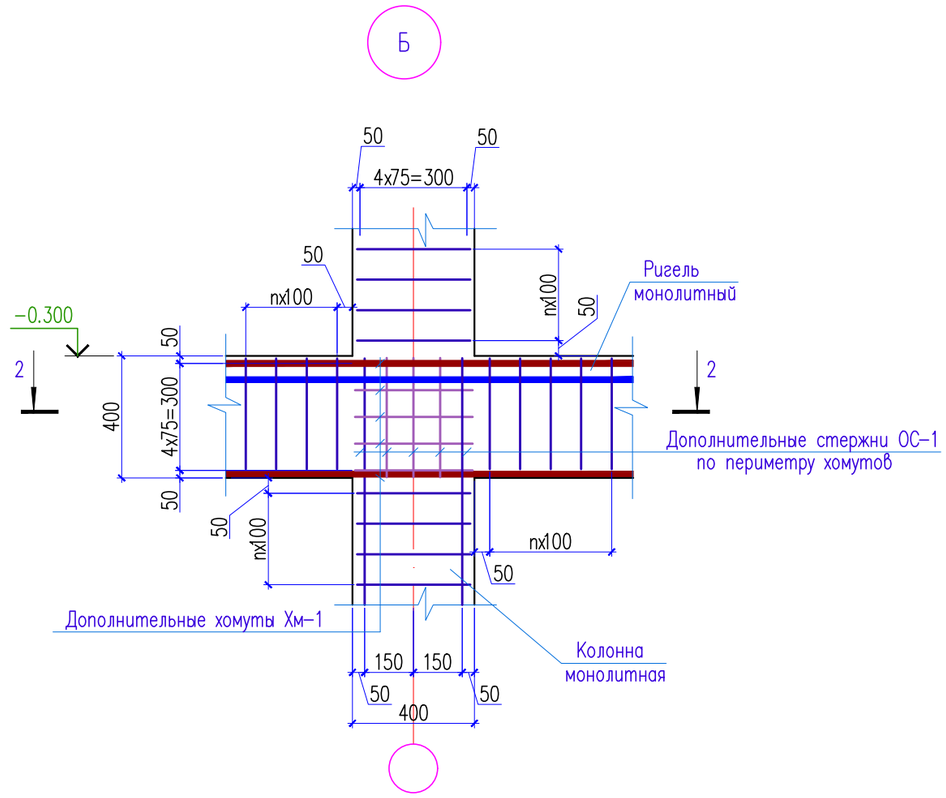

1 – 1

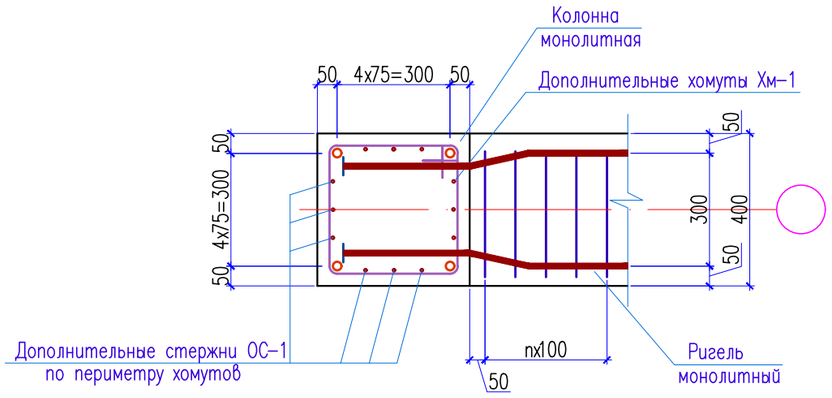

2 – 2

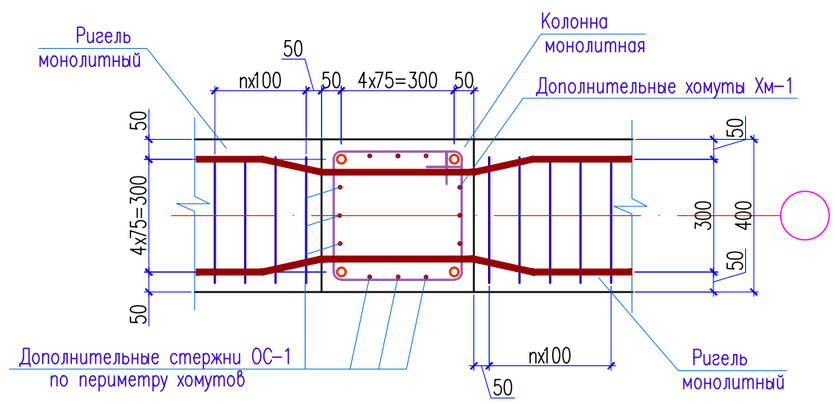

1. Данный лист см. совместно с листами КЖ-27-33

Изм.	Кол. уч.	Лист	N док.	Подп.	Дата	03/11-2023-КЖ		
						"Строительство 30 многоквартирных жилых домов в жилом массиве в конце улицы Аскарова, Жамбылская область, г.Тараз.Жилой дом №11 (с наружными сетями (электроснабжения, водоснабжение и канализация, газоснабжение) и благоустройством территорий"		
Проверил		Утелбаев Е.				Жилой дом	Стадия	Лист	Листов
Разработ.		Сарманов А.					РП	34	
Н.Контроль		Мокринская				Узел А, Б. Сечение 1-1; 2-2.	ТОО «Асад-ЛТД» Шымкент-2023г.		

Согласовано

Взам. инв. N

Подп. и дата

Инв. N подл.

Копировал

Формат А3

Схема расположения монолитных ригелей на отм. +2.700...+11.700

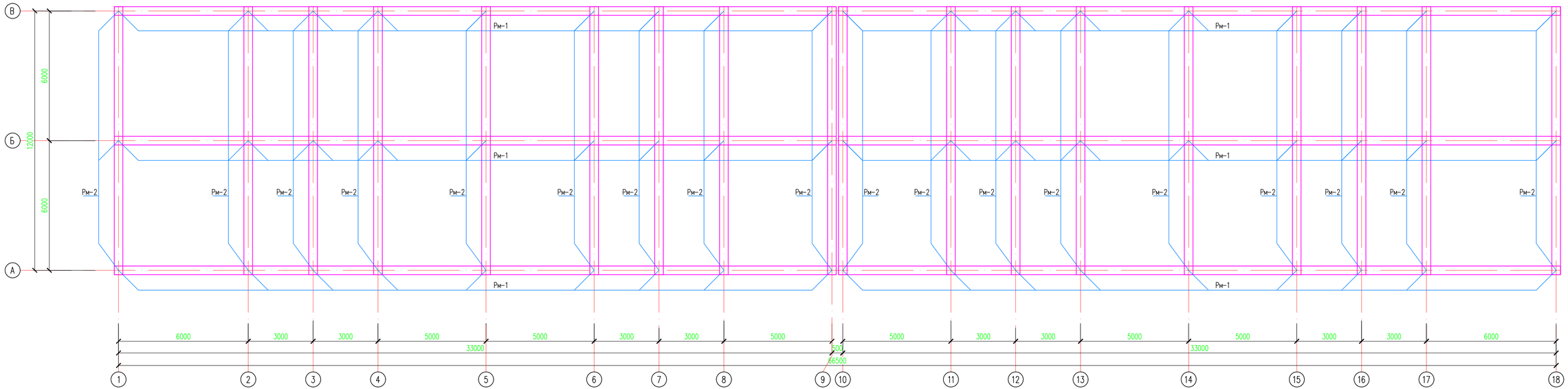

Спецификация материалов

(Расход дан на 1 этаж)

Поз.	Обозначение	Наименование	Кол.	Масса ед.кг	Примеч.
		Ригели монолитные на отм. +2.700...+11.700			
Рм-1	КЖ-28	Ригель монолитный Рм-1	6	809.96	4859.76
Рм-2	КЖ-32	Ригель монолитный Рм-2	18	334.11	6013.98

Ведомость расхода стали на элемент, кг.

Марка элемента	Изделия арматурные								Изделия закладные			
	Арматура класса А-240			Арматура класса А-500				Всего	Прокат марки С235			Всего
	ГОСТ 34028-2016			ГОСТ 34028-2016					ГОСТ 103-2006			
	ø8		Итого	ø10	ø16	ø20	Итого		-22x80		Итого	
Ригель монолитный Рм-1	231.54		231.54	–	221.54	348	569.54	801.08	8.88		8.88	8.88
Ригель монолитный Рм-2	94.53		94.53	11.16	85.44	134.1	230.7	325.23	8.88		8.88	8.88

Изм.	Кол. уч.	Лист	N док.	Подп.	Дата
Проверил	Утелбаев Е.				
Разработ.	Сарманов А.				
Н.Контроль	Мокринская				

03/11-2023-КЖ

"Строительство 30 многоквартирных жилых домов в жилом массиве в конце улицы Аскарова, Жамбылская область, г.Тараз.Жилой дом №11 (с наружными сетями (электроснабжения, водоснабжение и канализация, газоснабжение) и благоустройством территории"

Жилой дом

Стадия	Лист	Листов
РП	35	

Схема расположения монолитных ригелей на отм. +2.700...+11.700

ТОО «Асад-ЛТД» Шымкент-2023г.

Согласовано

Взам. инв. N

Подп. и дата

Инв. N подл.

Копировал

Формат А4-3

Ригель монолитный Рм-1
(Схема армирования)

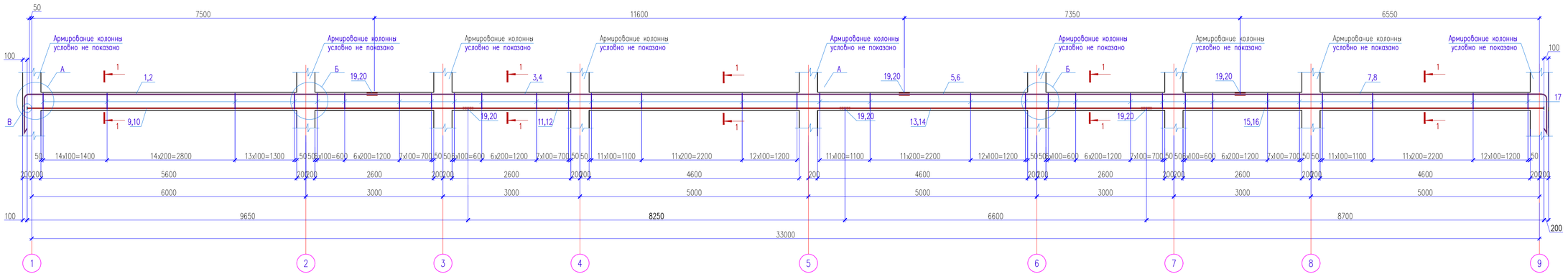

Спецификация материалов

Поз.	Обозначение	Наименование	Кол.	Масса кг	Прим.
		Ригель монолитный Рм-1	1	809.96	
1	ГОСТ 34028-2016	ø20 А-500 L=8650	2	21.37	42.74
2	ГОСТ 34028-2016	ø16 А-500 L=8650	2	13.67	27.34
3	ГОСТ 34028-2016	ø20 А-500 L=11600	2	28.65	57.30
4	ГОСТ 34028-2016	ø16 А-500 L=11600	2	18.33	36.66
5	ГОСТ 34028-2016	ø20 А-500 L=7350	2	18.15	36.30
6	ГОСТ 34028-2016	ø16 А-500 L=7350	2	11.61	23.22
7	ГОСТ 34028-2016	ø20 А-500 L=7700	2	19.02	38.04
8	ГОСТ 34028-2016	ø16 А-500 L=7700	2	12.17	24.34
9	ГОСТ 34028-2016	ø20 А-500 L=9650	2	23.84	47.68
10	ГОСТ 34028-2016	ø16 А-500 L=9650	2	15.25	30.50
11	ГОСТ 34028-2016	ø20 А-500 L=8250	2	20.38	40.76
12	ГОСТ 34028-2016	ø16 А-500 L=8250	2	13.04	26.08

Спецификация материалов

Поз.	Обозначение	Наименование	Кол.	Масса кг	Прим.
13	ГОСТ 34028-2016	ø20 А-500 L=6600	2	16.30	32.60
14	ГОСТ 34028-2016	ø16 А-500 L=6600	2	10.43	20.86
15	ГОСТ 34028-2016	ø20 А-500 L=8700	2	21.49	42.98
16	ГОСТ 34028-2016	ø16 А-500 L=8700	2	13.75	27.50
17	ГОСТ 34028-2016	ø8 А-240 L=1300	454	0.51	231.54
18	ГОСТ 103-2006	Полоса $\frac{22x80\ ГОСТ\ 103-2006}{С235\ ГОСТ\ 27772-88*}$ L=80	8	1.11	8.88
19	ГОСТ 34028-2016	ø20 А-500 L=160	24	0.40	9.60
20	ГОСТ 34028-2016	ø16 А-500 L=130	24	0.21	5.04
	Материалы:	Бетон кл.С20/25 $м^3$	4.84		

Конструкция стыкового соединения
ГОСТ 14098-91* С21-Рн

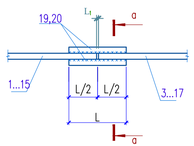

Размеры стыкового соединения

Класс арматуры	$d_н$	$L_н$=L	L_1	h	в
А-500	ø20	160	10	5	10
А-500	ø16	130	10	4	8

Стык угловых стержней

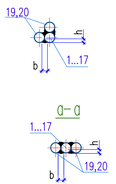

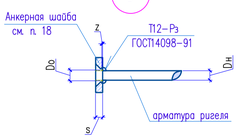

1. Данный лист см. совместно с листами КЖ-27.
2. Монолитные конструкции выполнить согласно СН РК 5.03-07-2013, СП РК 5.03-107-2013 "Несущие и ограждающие конструкции".
3. Снятие опалубки производить после достижения бетоном 70% проектной прочности.
4. Стыковку рабочей арматуры ригелей производить со сваской по типу С21-Рн по ГОСТ 14098-91*.
5. Рабочую продольную арматуру ригеля стыковать: вверхнюю в середине пролета, а нижнюю к ближе к опоре.
6. Размерные линии указаны до центра рабочей арматуры.
7. В ведомости деталей размеры для хомутов даны по наружным граням стержней.
8. Соединение анкерной шайбы с арматурой ригеля выполнить дуговой ручной сваской валиковыми швами
в разженкованное отверстие согласно ГОСТ 14098-91.

Ведомость деталей

поз.	Эскиз
1,2,7,8	
17	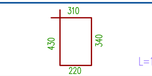

Изм.	Кол. уч.	Лист	N док.	Подп.	Дата	03/11-2023-КЖ		
						"Строительство 30 многоквартирных жилых домов в жилом массиве в конце улицы Аскарова, Жамбылская область, г.Тараз.Жилой дом №11 (с наружными сетями (электроснабжения, водоснабжение и канализация, газоснабжение) и благоустройством территории"		
Проверил		Утелбаев Е.				Жилой дом	Стадия	Лист	Листов
Разработ.		Сарманов А.					РП	36	
Н.Контроль		Мокринская				Ригель монолитный Рм-1	ТОО «Асад-ЛТД» Шымкент-2023г.		

Взам. инв. N | Подп. и дата | Инв. N подл.

Копировал | Формат А3

Ригель монолитный Рм-2
(Схема армирования)

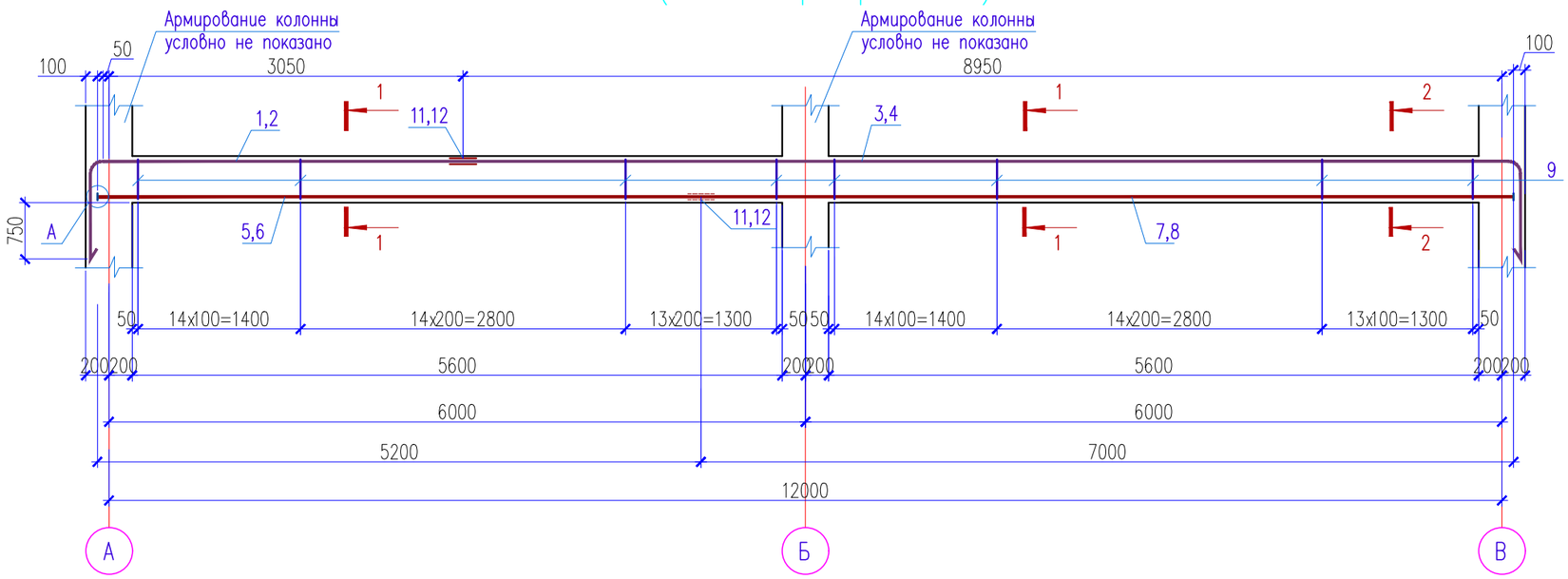

1 – 1

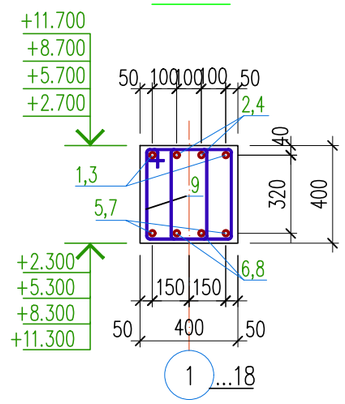

Конструкция стыкового соединения
ГОСТ 14098-91* С21-Рн

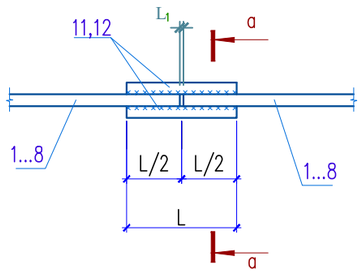

Размеры стыкового соединения

Класс арматуры	$d_н$	$L_н$=L	L_1	h	в
А-500	ø20	160	10	5	10
А-500	ø16	130	10	4	8

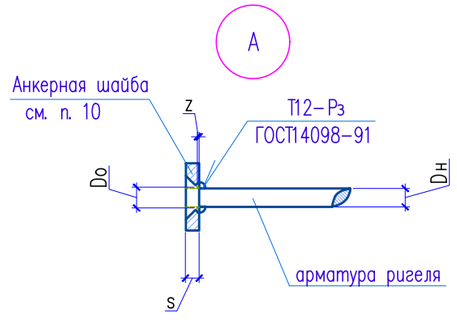

Стык угловых стержней

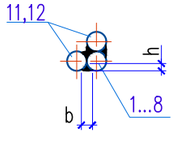

а-а

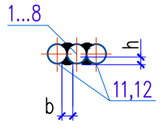

Ведомость деталей

поз.	Эскиз
1,2,3,4	R140; 1150; 3050,8950
9	310; 430; 340; 220; L=1300

Изм.	Кол. уч.	Лист	N док.	Подп.	Дата
Проверил		Утелбаев Е.			
Разработ.		Сарманов А.			
Н.Контроль		Мокринская			

03/11-2023-КЖ

"Строительство 30 многоквартирных жилых домов в жилом массиве в конце улицы Аскарова, Жамбылская область, г.Тараз.Жилой дом №11 (с наружными сетями (электроснабжения, водоснабжение и канализация, газоснабжение) и благоустройством территорий"

Жилой дом

Стадия	Лист	Листов
РП	37	

Ригель монолитный Рм-2

ТОО «Асад-ЛТД» Шымкент-2023г.

Согласовано

Взам. инв. N

Подп. и дата

Инв. N подл.

Копировал

Формат А3

Спецификация материалов

Поз.	Обозначение	Наименование	Кол.	Масса кг	Прим.
		Ригель монолитный Рм-2	1	334.11	
1	ГОСТ 34028-2016	ø20 А-500 L=4200	2	10.37	20.74
2	ГОСТ 34028-2016	ø16 А-500 L=4200	2	6.64	13.28
3	ГОСТ 34028-2016	ø20 А-500 L=10100	2	24.95	49.90
4	ГОСТ 34028-2016	ø16 А-500 L=10100	2	15.96	31.92
5	ГОСТ 34028-2016	ø20 А-500 L=5200	2	12.84	25.68
6	ГОСТ 34028-2016	ø16 А-500 L=5200	2	8.22	16.44
7	ГОСТ 34028-2016	ø20 А-500 L=7000	2	17.29	34.58
8	ГОСТ 34028-2016	ø16 А-500 L=7000	2	11.06	22.12
9	ГОСТ 34028-2016	ø8 А-240 L=1300	168	0.51	85.68
10	ГОСТ 103-2006	Полоса 22х80 ГОСТ 103-2006 / С235 ГОСТ 27772-88* L=80	8	1.11	8.88
11	ГОСТ 34028-2016	ø20 А-500 L=160	8	0.40	3.20
12	ГОСТ 34028-2016	ø16 А-500 L=130	8	0.21	1.68
		Дополнительные арматуры			
ОС-1	ГОСТ 34028-2016	ø10 А-500 L=510	36	0.31	11.16
Хм-1	ГОСТ 34028-2016	ø8 А-240 L=1500	15	0.59	8.85
	Материалы:	Бетон кл.С20/25 $м^3$	1.80		

1. Данный лист см. совместно с листами КЖ-27.
2. Монолитные конструкции выполнить согласно СН РК 5.03-07-2013, СП РК 5.03-107-2013 "Несущие и ограждающие конструкции".
3. Снятие опалубки производить после достижения бетоном 70% проектной прочности.
4. Стыковку рабочей асматуры ригелей производить со сваской по типу С21-Рн по ГОСТ 14098-91*.
5. Рабочую продольную асматуру ригеля стыковать: вверхнюю в середине пролета, а нижнюю к ближе к опоре.
6. Размерные линии указаны до центра рабочей асматуры.
7. В ведомости деталей размеры для хомутов даны по наружным граням стержней.
8. Соединение анкерной шайбы с асматурой ригеля выполнить дуговой ручной сваской валиковыми швами в раззенкованное отверстие согласно ГОСТ 14098-91.

Изм.	Кол. уч.	Лист	N док.	Подп.	Дата	03/11-2023-КЖ			
						"Строительство 30 многоквартирных жилых домов в жилом массиве в конце улицы Аскарова, Жамбылская область, г.Тараз.Жилой дом №11 (с наружными сетями (электроснабжения, водоснабжение и канализация, газоснабжение) и благоустройством территорий"			
Проверил		Утелбаев Е.				Жилой дом	Стадия	Лист	Листов
Разработ.		Сарманов А.					РП	38	
Н.Контроль		Мокринская				Спецификация материалов	ТОО «Асад-ЛТД» Шымкент-2023г.		

Согласовано

Взам. инв. N

Подп. и дата

Инв. N подл.

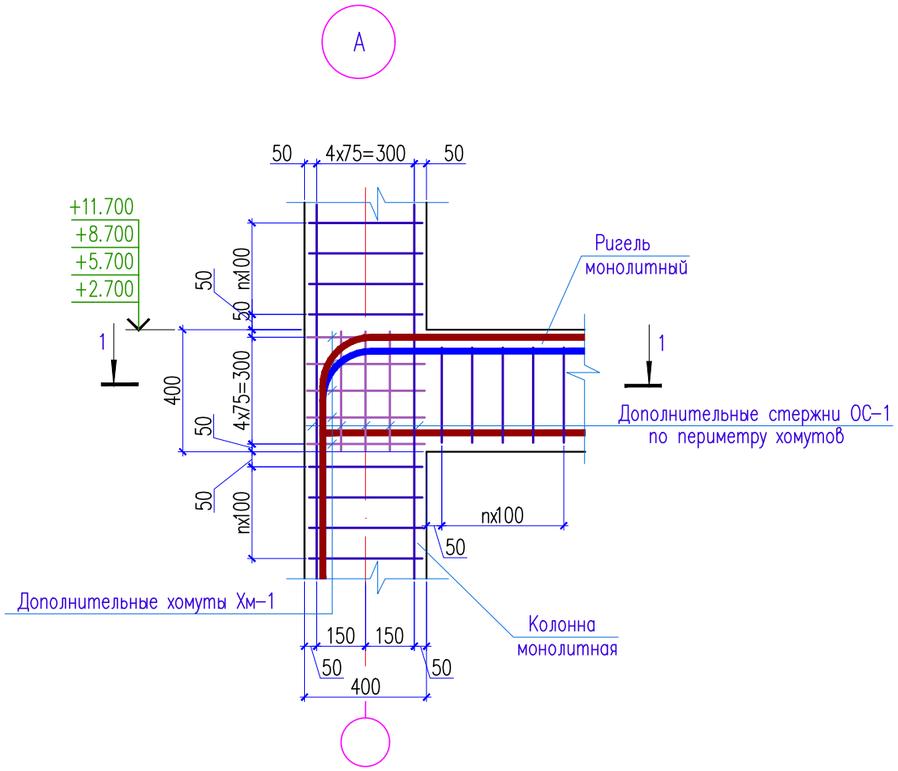

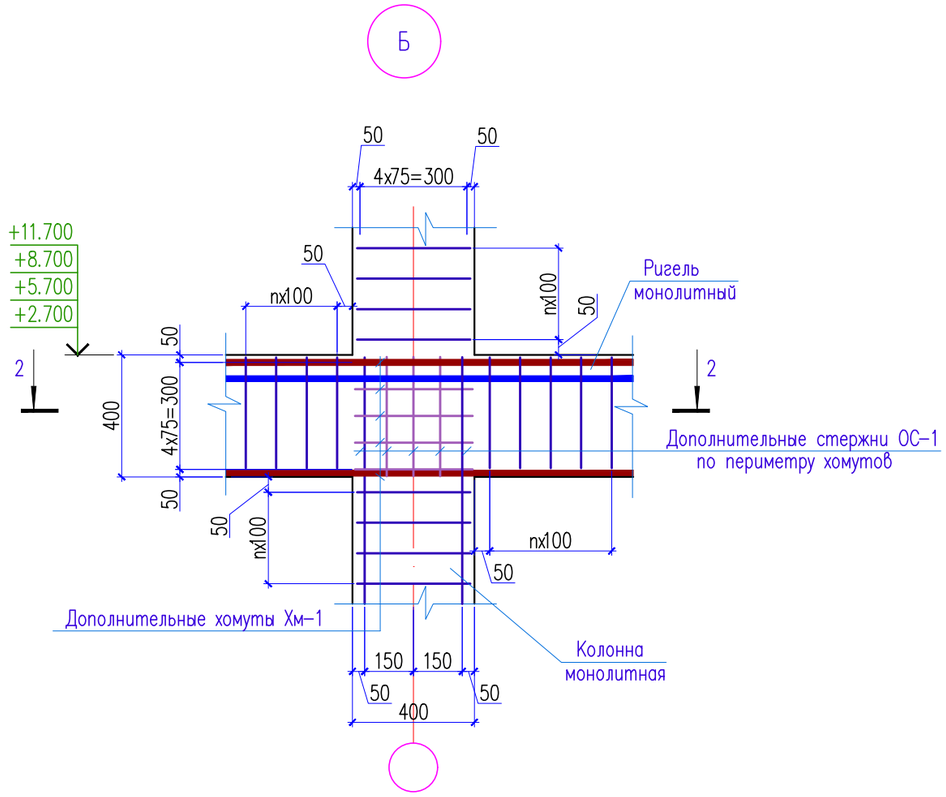

1 – 1

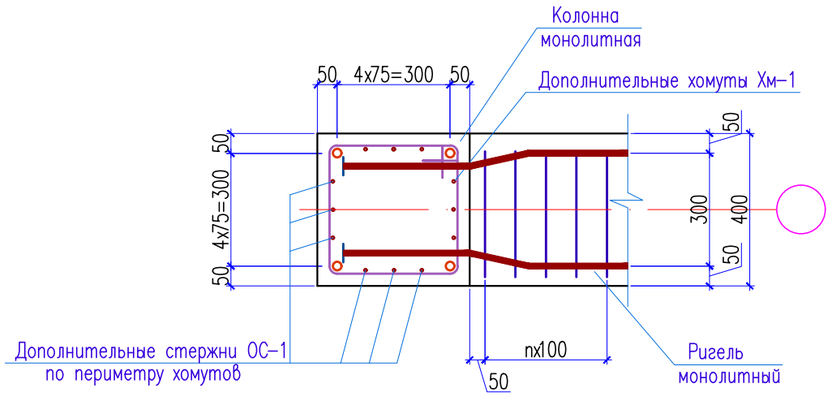

2 – 2

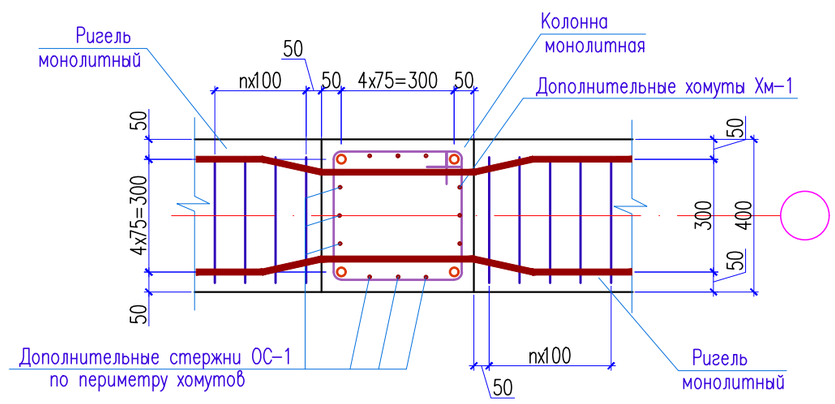

1. Данный лист см. совместно с листами КЖ-27-38

Изм.	Кол. уч.	Лист	N док.	Подп.	Дата	03/11-2023-КЖ		
						"Строительство 30 многоквартирных жилых домов в жилом массиве в конце улицы Аскарова, Жамбылская область, г.Тараз.Жилой дом №11 (с наружными сетями (электроснабжения, водоснабжение и канализация, газоснабжение) и благоустройством территорий"		
Проверил		Утелбаев Е.				Жилой дом	Стадия	Лист	Листов
Разработ.		Сарманов А.					РП	39	
Н.Контроль		Мокринская				Узел А, Б. Сечение 1-1; 2-2.	ТОО «Асад-ЛТД» Шымкент-2023г.		

Согласовано

Взам. инв. N

Подп. и дата

Инв. N подл.

Копировал

Формат А3

Схема расположения монолитных ригелей на отм. +14.700

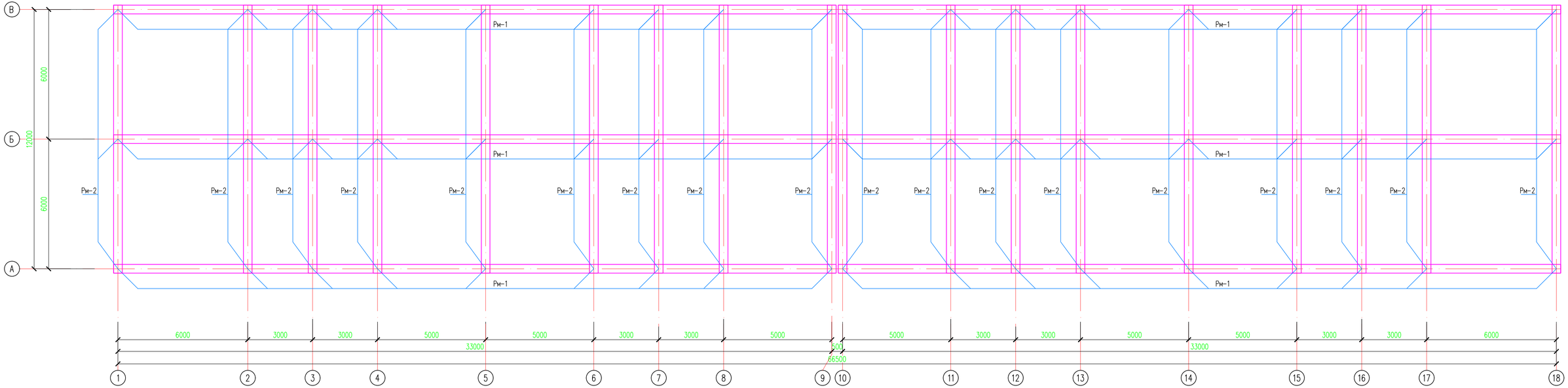

Спецификация материалов

(Расход дан на 1 этаж)

Поз.	Обозначение	Наименование	Кол.	Масса ед.кг.	Примеч.
		Ригели монолитные на отм. -0.300...+11.700			
Рм-1	КЖ-28	Ригель монолитный Рм-1	6	809.96	4859.76
Рм-2	КЖ-32	Ригель монолитный Рм-2	18	334.11	6013.98

Ведомость расхода стали на элемент, кг.

Марка элемента	Изделия арматурные								Изделия закладные			
	Арматура класса			Арматура класса				Всего	Прокат марки			Всего
	А-240			А-500					С235			
	ГОСТ 34028-2016			ГОСТ 34028-2016					ГОСТ 103-2006			
	ø8		Итого	ø10	ø16	ø20		Итого	-22х80		Итого	
Ригель монолитный Рм-1	231.54		231.54	–	221.54	348		569.54	801.08	8.88		8.88	8.88
Ригель монолитный Рм-2	94.53		94.53	11.16	85.44	134.1		230.7	325.23	8.88		8.88	8.88

Изм.	Кол. уч.	Лист	N док.	Подп.	Дата	03/11-2023-КЖ
						"Строительство 30 многоквартирных жилых домов в жилом массиве в конце улицы Аскарова, Жамбылская область, г.Тараз.Жилой дом №11 (с наружными сетями (электроснабжение, водоснабжение и канализация, газоснабжение) и благоустройством территории"
Проверил		Утелбаев Е.				Жилой дом — Стадия: РП; Лист: 40; Листов:
Разработ.		Сарманов А.				
Н.Контроль		Мокринская				Схема расположения монолитных ригелей на отм. +14.700 — ТОО «Асад-ЛТД» Шымкент-2023г.

Согласовано

Взам. инв. N

Подп. и дата

Инв. N подл.

Копировал

Формат А4-3

Ригель монолитный Рм-1
(Схема армирования)

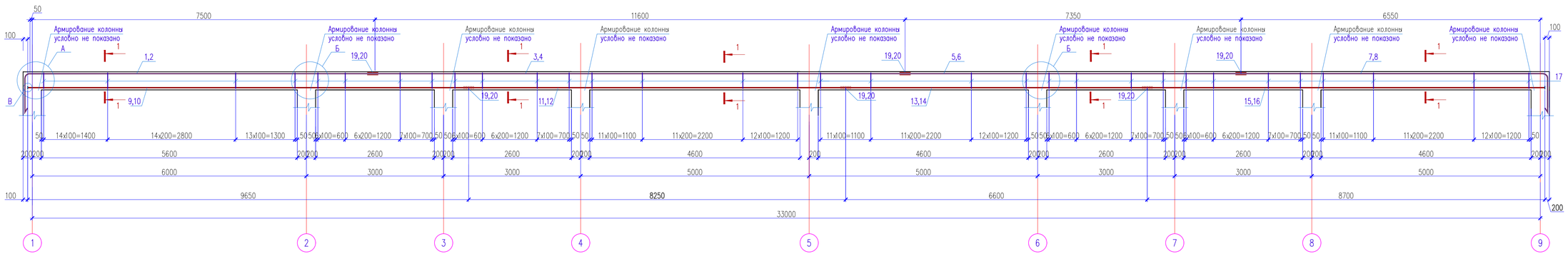

Спецификация материалов

Поз.	Обозначение	Наименование	Кол.	Масса кг	Прим.
		Ригель монолитный Рм-1	1	809.96	
1	ГОСТ 34028-2016	ø20 А-500 L=8650	2	21.37	42.74
2	ГОСТ 34028-2016	ø16 А-500 L=8650	2	13.67	27.34
3	ГОСТ 34028-2016	ø20 А-500 L=11600	2	28.65	57.30
4	ГОСТ 34028-2016	ø16 А-500 L=11600	2	18.33	36.66
5	ГОСТ 34028-2016	ø20 А-500 L=7350	2	18.15	36.30
6	ГОСТ 34028-2016	ø16 А-500 L=7350	2	11.61	23.22
7	ГОСТ 34028-2016	ø20 А-500 L=7700	2	19.02	38.04
8	ГОСТ 34028-2016	ø16 А-500 L=7700	2	12.17	24.34
9	ГОСТ 34028-2016	ø20 А-500 L=9650	2	23.84	47.68
10	ГОСТ 34028-2016	ø16 А-500 L=9650	2	15.25	30.50
11	ГОСТ 34028-2016	ø20 А-500 L=8250	2	20.38	40.76
12	ГОСТ 34028-2016	ø16 А-500 L=8250	2	13.04	26.08

Спецификация материалов

Поз.	Обозначение	Наименование	Кол.	Масса кг	Прим.
13	ГОСТ 34028-2016	ø20 А-500 L=6600	2	16.30	32.60
14	ГОСТ 34028-2016	ø16 А-500 L=6600	2	10.43	20.86
15	ГОСТ 34028-2016	ø20 А-500 L=8700	2	21.49	42.98
16	ГОСТ 34028-2016	ø16 А-500 L=8700	2	13.75	27.50
17	ГОСТ 34028-2016	ø8 А-240 L=1300	454	0.51	231.54
18	ГОСТ 103-2006	Полоса $\frac{22x80\ ГОСТ\ 103-2006}{С235\ ГОСТ\ 27772-88*}$ L=80	8	1.11	8.88
19	ГОСТ 34028-2016	ø20 А-500 L=160	24	0.40	9.60
20	ГОСТ 34028-2016	ø16 А-500 L=130	24	0.21	5.04
	Материалы:	Бетон кл.С20/25 $м^3$	4.84		

Конструкция стыкового соединения
ГОСТ 14098-91* С21-Рн

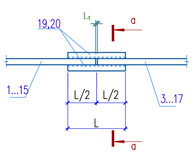

Размеры стыкового соединения

Класс арматуры	$d_н$	$L_н$=L	L_1	h	б
А-500	ø20	160	10	5	10
А-500	ø16	130	10	4	8

Стык угловых стержней

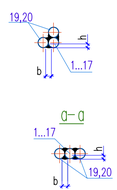

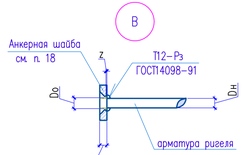

1. Данный лист см. совместно с листами КЖ-40.
2. Монолитные конструкции выполнить согласно СН РК 5.03-07-2013, СП РК 5.03-107-2013 "Несущие и ограждающие конструкции".
3. Снятие опалубки производить после достижения бетоном 70% проектной прочности.
4. Стыковку рабочей асматуры ригелей производить со сваской по типу С21-Рн по ГОСТ 14098-91*.
5. Рабочую продольную асматуру ригеля стыковать: вверхнюю в середине пролета, а нижнюю к ближе к опоре.
6. Размерные линии указаны до центра рабочей асматуры.
7. В ведомости деталей размеры для хомутов даны по наружным граням стержней.
8. Соединение анкерной шайбы с асматурой ригеля выполнить дуговой ручной сваской валиковыми швами
в раззенкованное отверстие согласно ГОСТ 14098-91.

Ведомость деталей

поз.	Эскиз
1,2,7,8	
17	

Изм.	Кол. уч	Лист	N док.	Подп.	Дата
Проверил		Утелбаев Е.			
Разработ.		Сарманов А.			
Н.Контроль		Мокринская			

03/11-2023-КЖ

"Строительство 30 многоквартирных жилых домов в жилом массиве в конце улицы Аскарова, Жамбылская область, г.Тараз.Жилой дом №11 (с наружными сетями (электроснабжения, водоснабжение и канализация, газоснабжение) и благоустройством территорий"

Жилой дом

Стадия	Лист	Листов
РП	41	

Ригель монолитный Рм-1

ТОО «Асад-ЛТД» Шымкент-2023г.

Взам. инв. N | Подп. и дата | Инв. N подл.

Ригель монолитный Рм-2
(Схема армирования)

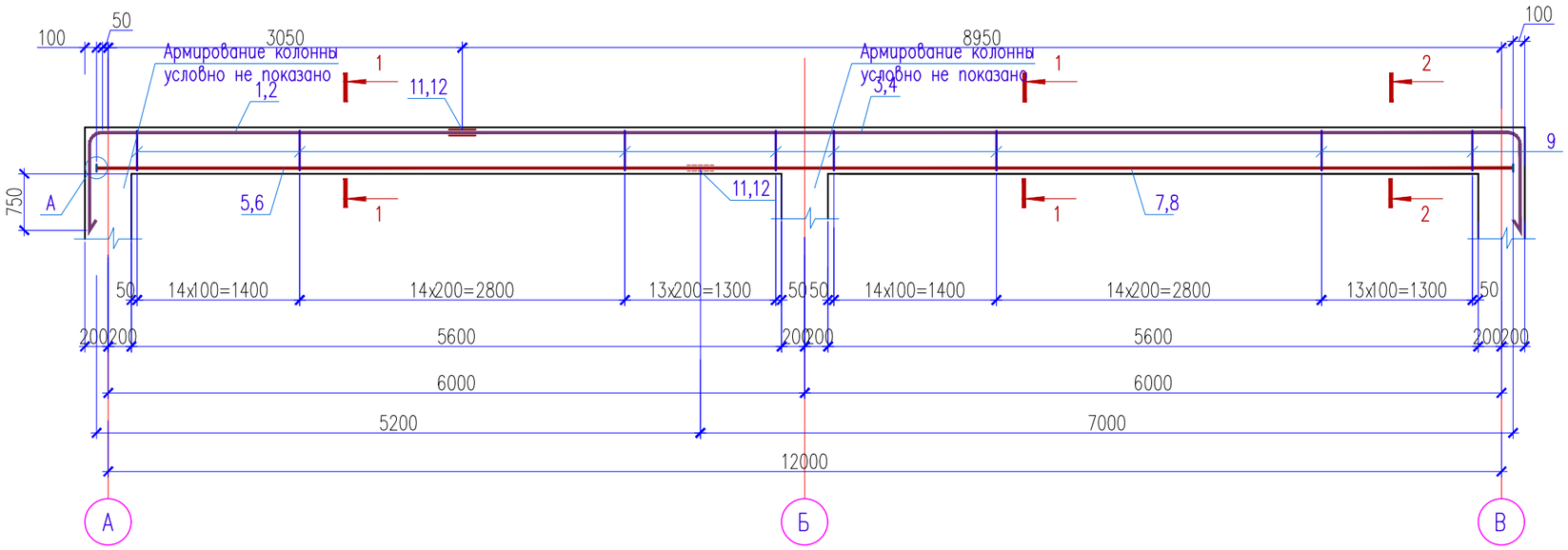

1 – 1

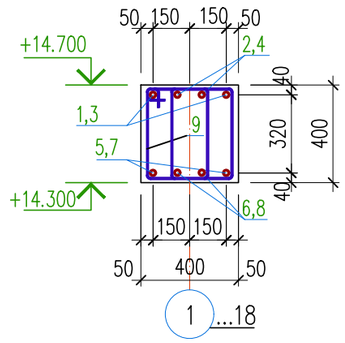

Конструкция стыкового соединения
ГОСТ 14098-91* С21-Рн

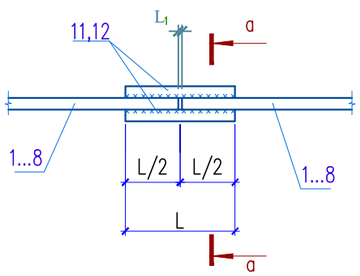

Размеры стыкового соединения

Класс арматуры	$d_н$	$L_н$=L	L_1	h	в
А-500	ø20	160	10	5	10
А-500	ø16	130	10	4	8

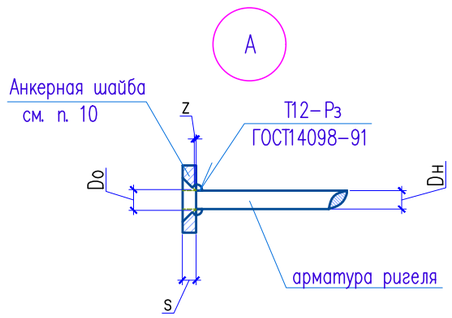

Стык угловых стержней

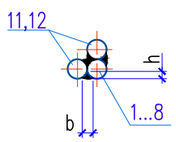

а-а

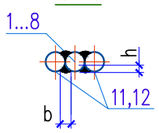

Ведомость деталей

поз.	Эскиз
1,2,3,4	R140; 1150; 3050,8950
9	310; 340; 220; 4,30; L=1300

Изм.	Кол. уч.	Лист	N док.	Подп.	Дата
Проверил		Утелбаев Е.			
Разработ.		Сарманов А.			
Н.Контроль		Мокринская			

03/11-2023-КЖ

"Строительство 30 многоквартирных жилых домов в жилом массиве в конце улицы Аскарова, Жамбылская область, г.Тараз.Жилой дом №11 (с наружными сетями (электроснабжения, водоснабжение и канализация, газоснабжение) и благоустройством территорий"

Жилой дом

Стадия	Лист	Листов
РП	42	

Ригель монолитный Рм-2

ТОО «Асад-ЛТД» Шымкент-2023г.

Согласовано

Взам. инв. N

Подп. и дата

Инв. N подл.

Копировал

Формат А3

Спецификация материалов

Поз.	Обозначение	Наименование	Кол.	Масса кг	Прим.
		Ригель монолитный Рм-2	1	334.11	
1	ГОСТ 34028-2016	ø20 А-500 L=4200	2	10.37	20.74
2	ГОСТ 34028-2016	ø16 А-500 L=4200	2	6.64	13.28
3	ГОСТ 34028-2016	ø20 А-500 L=10100	2	24.95	49.90
4	ГОСТ 34028-2016	ø16 А-500 L=10100	2	15.96	31.92
5	ГОСТ 34028-2016	ø20 А-500 L=5200	2	12.84	25.68
6	ГОСТ 34028-2016	ø16 А-500 L=5200	2	8.22	16.44
7	ГОСТ 34028-2016	ø20 А-500 L=7000	2	17.29	34.58
8	ГОСТ 34028-2016	ø16 А-500 L=7000	2	11.06	22.12
9	ГОСТ 34028-2016	ø8 А-240 L=1300	168	0.51	85.68
10	ГОСТ 103-2006	Полоса 22х80 ГОСТ 103-2006 / С235 ГОСТ 27772-88* L=80	8	1.11	8.88
11	ГОСТ 34028-2016	ø20 А-500 L=160	8	0.40	3.20
12	ГОСТ 34028-2016	ø16 А-500 L=130	8	0.21	1.68
		Дополнительные арматуры			
ОС-1	ГОСТ 34028-2016	ø10 А-500 L=510	36	0.31	11.16
Хм-1	ГОСТ 34028-2016	ø8 А-240 L=1500	15	0.59	8.85
	Материалы:	Бетон кл.С20/25 $м^3$	1.80		

1. Данный лист см. совместно с листами КЖ-40.
2. Монолитные конструкции выполнить согласно СН РК 5.03-07-2013, СП РК 5.03-107-2013 "Несущие и ограждающие конструкции".
3. Снятие опалубки производить после достижения бетоном 70% проектной прочности.
4. Стыковку рабочей асматуры ригелей производить со сваской по типу С21-Рн по ГОСТ 14098-91*.
5. Рабочую продольную асматуру ригеля стыковать: вверхнюю в середине пролета, а нижнюю к ближе к опоре.
6. Размерные линии указаны до центра рабочей асматуры.
7. В ведомости деталей размеры для хомутов даны по наружным граням стержней.
8. Соединение анкерной шайбы с асматурой ригеля выполнить дуговой ручной сваской валиковыми швами в раззенкованное отверстие согласно ГОСТ 14098-91.

Согласовано

Взам. инв. N

Подп. и дата

Инв. N подл.

Изм.	Кол. уч.	Лист	N док.	Подп.	Дата
Проверил		Утелбаев Е.			
Разработ.		Сарманов А.			
Н.Контроль		Мокринская			

03/11-2023-КЖ

"Строительство 30 многоквартирных жилых домов в жилом массиве в конце улицы Аскарова, Жамбылская область, г.Тараз.Жилой дом №11 (с наружными сетями (электроснабжения, водоснабжение и канализация, газоснабжение) и благоустройством территорий"

Жилой дом

Стадия	Лист	Листов
РП	43	

Спецификация материалов

ТОО «Асад-ЛТД» Шымкент-2023г.

Копировал

Формат А3

А

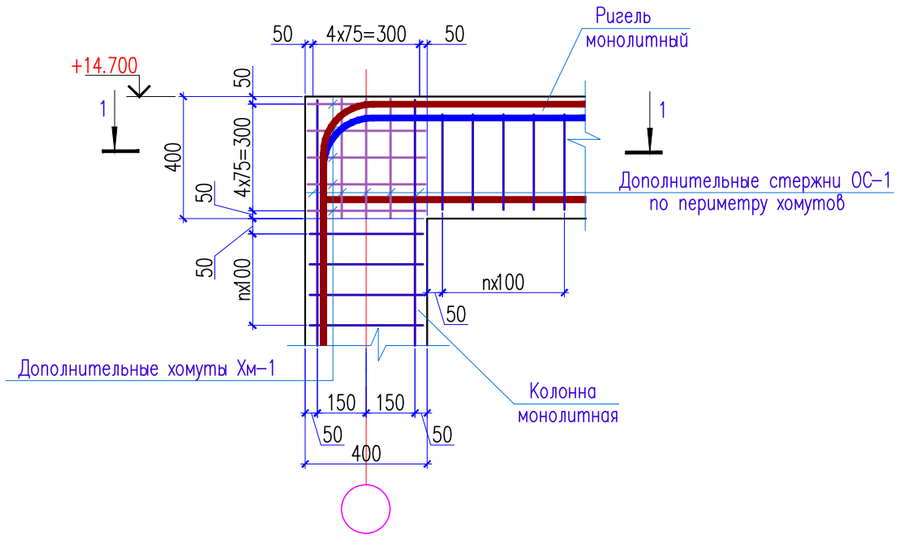

Б

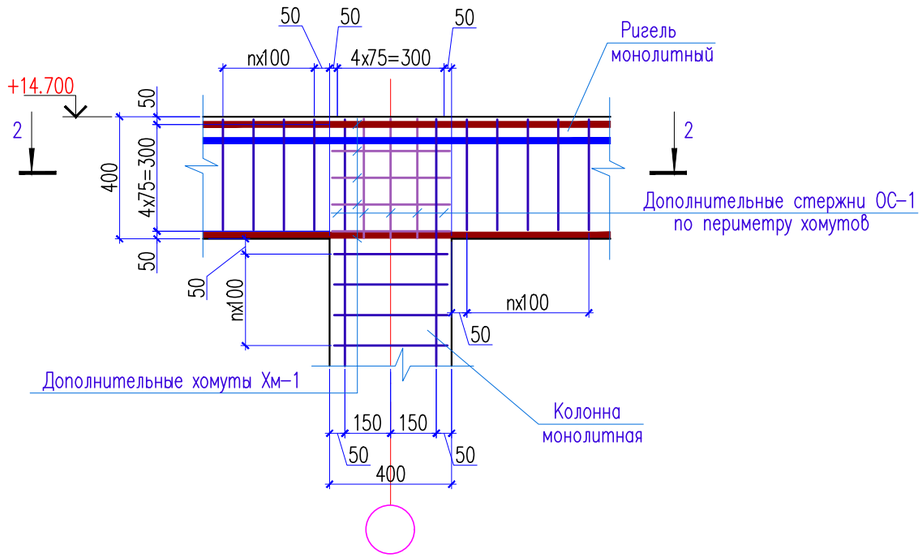

1 – 1

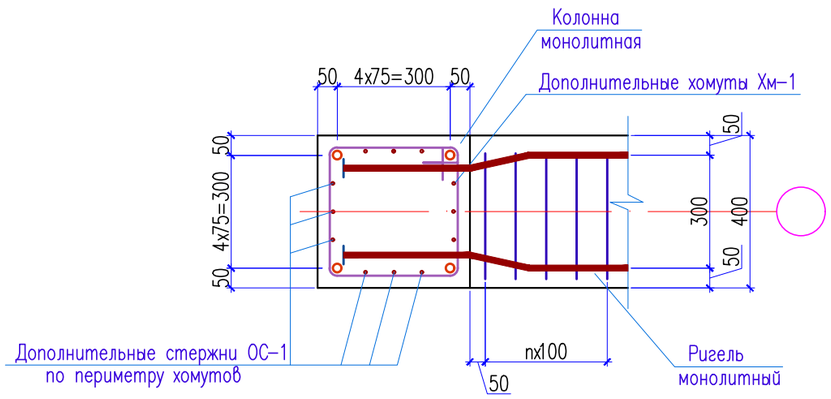

2 – 2

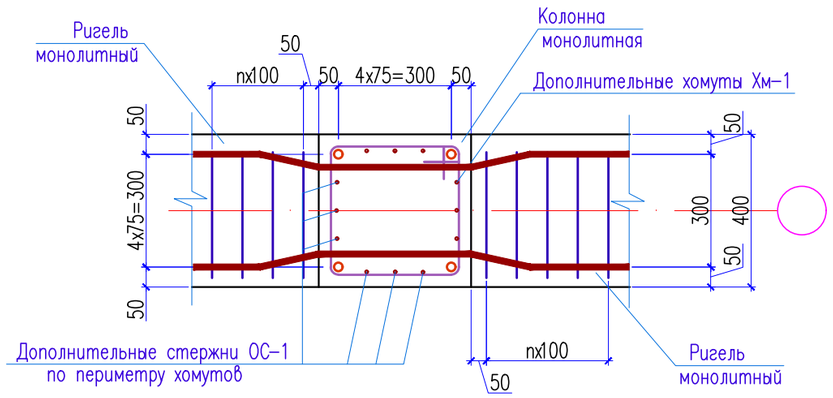

1. Данный лист см. совместно с листами КЖ-40- 43

Изм.	Кол. уч.	Лист	N док.	Подп.	Дата	03/11-2023-КЖ		
						"Строительство 30 многоквартирных жилых домов в жилом массиве в конце улицы Аскарова, Жамбылская область, г.Тараз.Жилой дом №11 (с наружными сетями (электроснабжения, водоснабжение и канализация, газоснабжение) и благоустройством территорий"		
Проверил		Утелбаев Е.				Жилой дом	Стадия	Лист	Листов
Разработ.		Сарманов А.					РП	44	
Н.Контроль		Мокринская				Узел А, Б. Сечение 1-1; 2-2	ТОО «Асад-ЛТД» Шымкент-2023г.		

Согласовано

Взам. инв. N

Подп. и дата

Инв. N подл.

Копировал

Формат А3

План расположения плит перекрытия на отм. −0.300

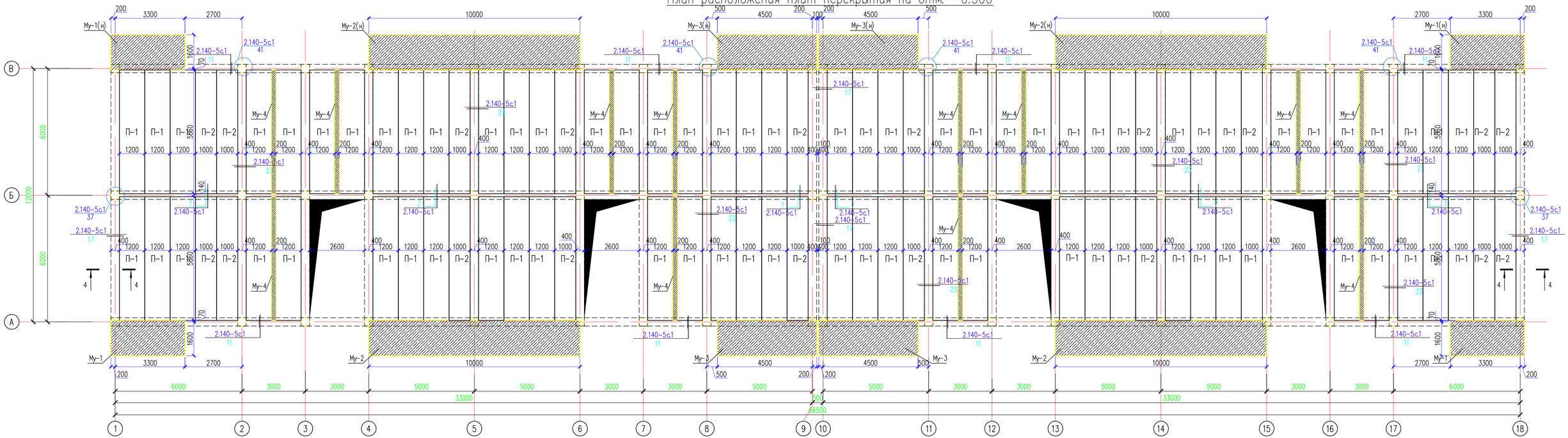

1. Данный лист см. совместно с листами КЖ-45-47.
2. Снятие опалубки производить после достижения бетоном 70% проектной прочности
3. Глубина опирания плит покрытия на монолитный рамы не менее 120мм.
4. Отверстия диаметром до Ø150мм пробить по месту в пределах пустот, не нарушая несущих ребер плит.
5. Швы между плитами покрытия, а также швы в местах примыкания к стенам, очистить от строительного мусора и тщательно заделать цементным раствором М 100.
6. Пустоты торцов панелей должны быть заделаны в заводских условиях бетонными вкладышами. В случае поступления панелей с незаделанными торцами, их необходимо заделать в построечных условиях бетоном кл. В15.
7. Плиты покрытия укладывать на стены по ровной поверхности и по слою цементного раствора М 100 толщиной 10мм, глубина опирания плит на стены не менее 120мм.
8. Бетонные и арматурные работы вести в соответствии с указаниями СП РК 5 .03-07-2013 "Несущие и ограждающие конструкции"

Изм.	Кол. уч.	Лист	N док.	Подп.	Дата
Проверил		Утелбаев Е.			
Разработ.		Сарманов А.			
Н.Контроль		Мокринская			

03/11-2023-КЖ

"Строительство 30 многоквартирных жилых домов в жилом массиве в конце улицы Аскарова, Жамбылская область, г.Тараз.Жилой дом №11 (с наружными сетями (электроснабжения, водоснабжение и канализация, газоснабжение) и благоустройством территории"

Жилой дом

Стадия	Лист	Листов
РП	45	

План расположения плит перекрытия на отм. −0.300

ТОО «Асад-ЛТД» Шымкент-2023г.

Согласовано

Взам. инв. N

Подп. и дата

Инв. N подл.

Копировал

Формат А4-3

План расположения плит перекрытия на отм. +2.700...+11.700

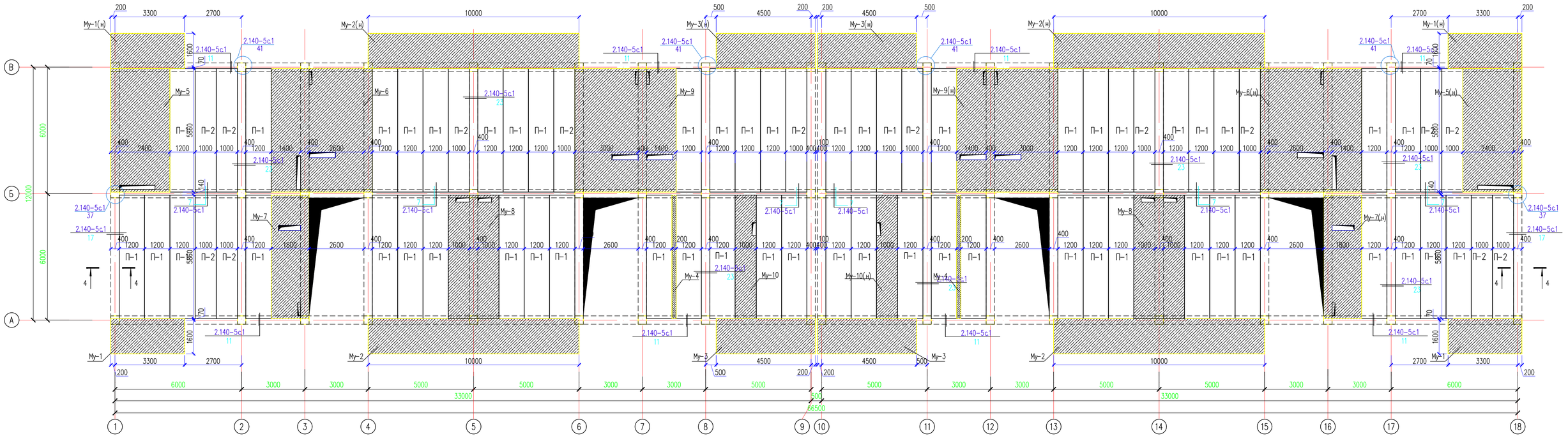

Согласовано

Взам. инв. N

Подп. и дата

Инв. N подл.

Изм.	Кол. уч.	Лист	N док.	Подп.	Дата
Проверил		Утелбаев Е.			
Разработ.		Сарманов А.			
Н.Контроль		Мокринская			

03/11-2023-КЖ

"Строительство 30 многоквартирных жилых домов в жилом массиве в конце улицы Аскарова, Жамбылская область, г.Тараз.Жилой дом №11 (с наружными сетями (электроснабжение, водоснабжение и канализация, газоснабжение) и благоустройством территорий"

Жилой дом

Стадия	Лист	Листов
РП	46	

План расположения плит перекрытия на отм. +2.700...+11.700

ТОО «Асад-ЛТД» Шымкент-2023г.

Копировал

Формат А4-3

План расположения плит перекрытия на отм. +14.700

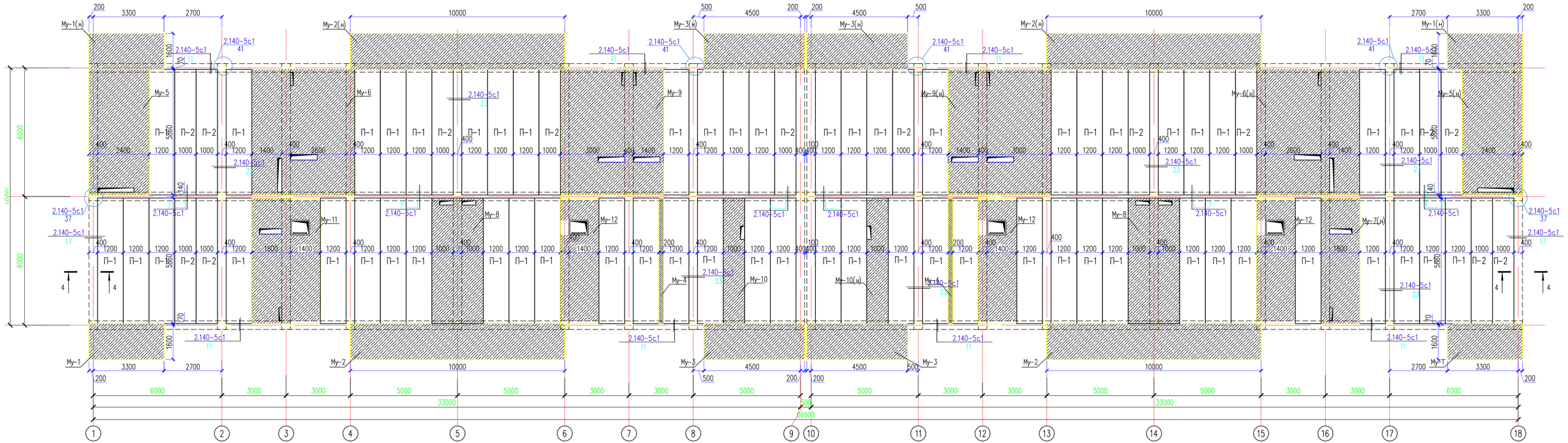

						03/11-2023-КЖ
						"Строительство 30 многоквартирных жилых домов в жилом массиве в конце улицы Аскарова, Жамбылская область, г.Тараз.Жилой дом №11 (с наружными сетями (электроснабжение, водоснабжение и канализация, газоснабжение) и благоустройством территории"
Изм.	Кол. уч.	Лист	N док.	Подп.	Дата	
Проверил		Утелбаев Е.				Жилой дом
Разработ.		Сарманов А.				
Н.Контроль		Мокринская				План расположения плит перекрытия на отм. +14.700

Стадия	Лист	Листов
РП	47	

ТОО «Асад-ЛТД»
Шымкент-2023г.

Копировал

Формат А4-3

1 - 1

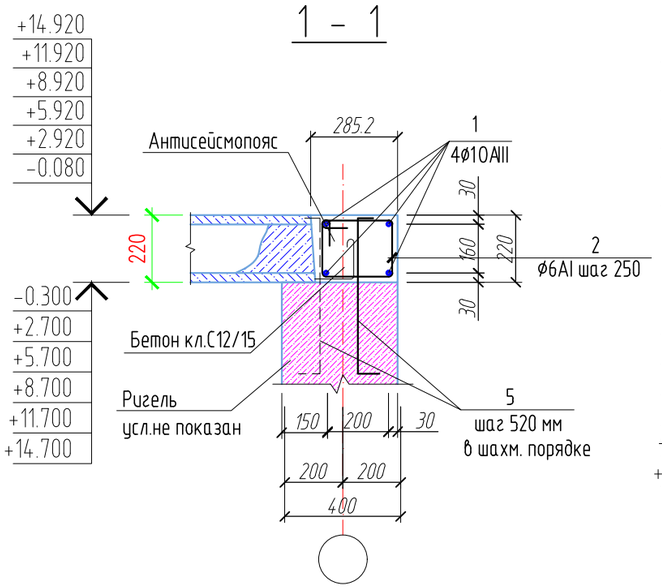

2 - 2

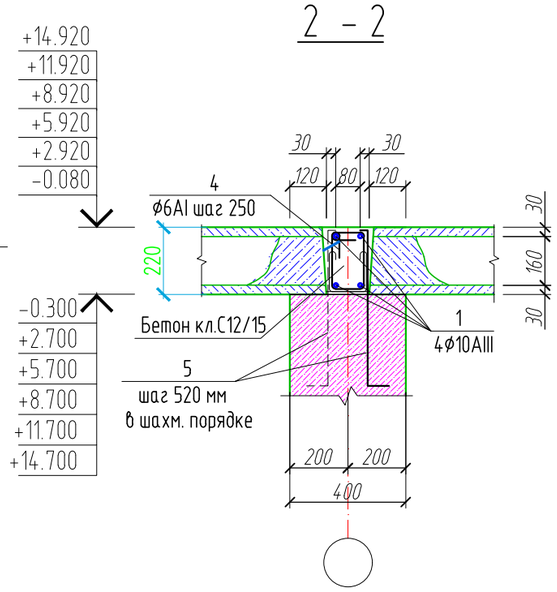

3 - 3

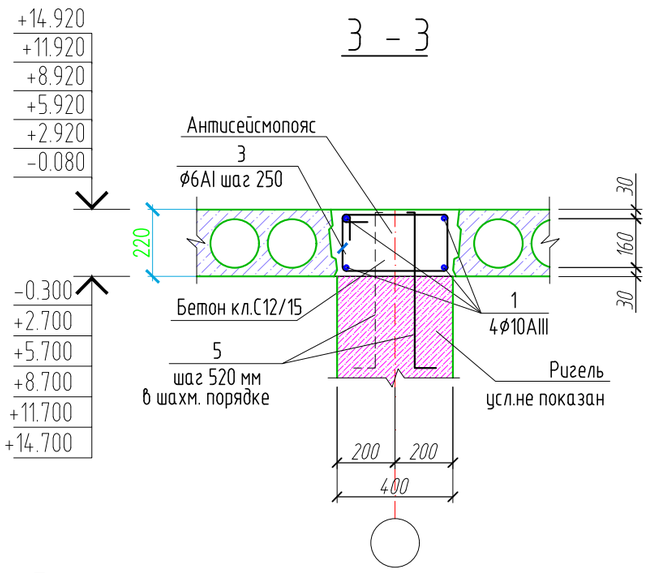

4 - 4

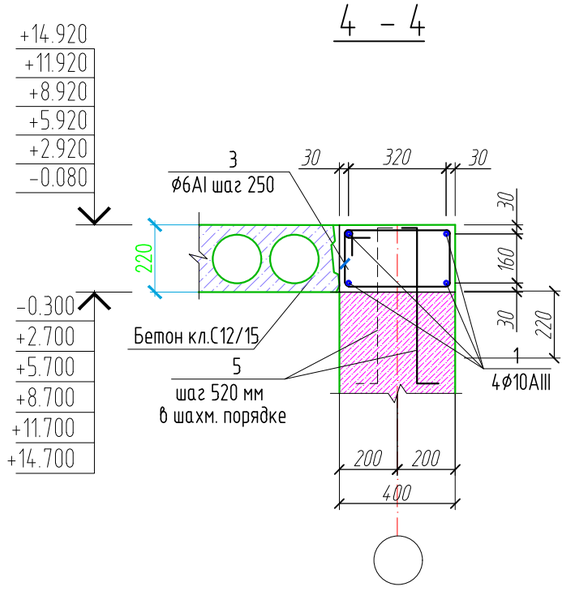

Спецификация материалов

Поз.	Обозначение	Наименование	Кол.	Масса ед.,кг.	Примеч.
		Сборные ж/б плиты перекрытия			
П-1	серия 1.141.1-40с вып.1	1 ПК 59.12-8АтV-с7	347	2070	
П-2	серия 1.141.1-40с вып.1	1 ПК 59.10-8АтV-с7	89	1715	
		Антисейсмопояс			
	2.140-5с. 1-0100	Узел 7 м.п.	396.60		
	2.140-5с. 1-0400	Узел 11 м.п.	802.80		
	2.140-5с. 1-0700	Узел 17 м.п.	148.80		
	2.140-5с. 1-0700	Узел 23 м.п.	679.0		
	2.140-5с. 1-1500	Узел 37 шт.	72		
	2.140-5с. 1-1500	Узел 41 шт.	168		
		Сборочные единицы			
1	ГОСТ 34028-2016	ø10 А-400 м.п.	8108.80	0.62	5027.46
2	ГОСТ 34028-2016	ø6 А-240 L=920	4015	0.20	803.00
3	ГОСТ 34028-2016*	ø6 А-240 L=1160	4140	0.26	1076.40
4	ГОСТ 34028-2016*	ø6 А-240 L=400	1985	0.09	178.65
	Материалы:	Бетон кл. С12/15 м3	120.68		

Ведомость деталей.

Поз.	Эскиз
2	290; 170; 250; 210
3	410; 170; 250; 330
4	180; 170; 250; 100

Согласовано

Взам. инв. N

Подп. и дата

Инв. N подл.

Изм.	Кол. уч.	Лист	N док.	Подп.	Дата
Проверил		Утелбаев Е.			
Разработ.		Сарманов А.			
Н.Контроль		Мокринская			

03/11-2023-КЖ

"Строительство 30 многоквартирных жилых домов в жилом массиве в конце улицы Аскарова, Жамбылская область, г.Тараз.Жилой дом №11 (с наружными сетями (электроснабжения, водоснабжение и канализация, газоснабжение) и благоустройством территорий"

Жилой дом

Стадия	Лист	Листов
РП	48	

Сечение 1-1,2-2,3-3,4-4. Спецификация материалов

ТОО «Асад-ЛТД» Шымкент-2023г.

Копировал Формат А3

Спецификация материалов

Поз.	Обозначение	Наименование	Кол.	Масса ед.,кг.	Примеч.
		Монолитные участки			
Му-1,1н	КЖ-50	Монолитные участки Му-1,1н	12/12	234.80	2817.60
Му-2,2н	КЖ-51	Монолитные участки Му-2,2н	12/12	670.55	8046.60
Му-3,3н	КЖ-52	Монолитные участки Му-3,3н	12/12	315.18	3782.16
Му-4	КЖ-53	Монолитные участки Му-4	22	27.62	607.64
Му-5,5н	КЖ-54	Монолитные участки Му-5,5н	5/5	399.51	1997.55
Му-6,6н	КЖ-55	Монолитные участки Му-6,6н	5/5	711.09	3555.45
Му-7,7н	КЖ-56	Монолитные участки Му-7,7н	4/5	283.87	1135.5/1419.4
Му-8	КЖ-57	Монолитные участки Му-8	10	348.815	3488.15
Му-9,9н	КЖ-58	Монолитные участки Му-9,9н	10	730.70	7307.0
Му-10,10н	КЖ-59	Монолитные участки Му-10,10н	5/5	151.46	757.30
Му-11	КЖ-60	Монолитные участки Му-11	1	500.40	
Му-12	КЖ-61	Монолитные участки Му-12	3	271.33	813.99

Согласовано

Взам. инв. N

Подп. и дата

Инв. N подл.

Изм.	Кол. уч.	Лист	N док.	Подп.	Дата
Проверил		Утелбаев Е.			
Разработ.		Сарманов А.			
Н.Контроль		Мокринская			

03/11-2023-КЖ

"Строительство 30 многоквартирных жилых домов в жилом массиве в конце улицы Аскарова, Жамбылская область, г.Тараз.Жилой дом №11 (с наружными сетями (электроснабжения, водоснабжение и канализация, газоснабжение) и благоустройством территорий"

Жилой дом

Стадия	Лист	Листов
РП	49	

Спецификация материалов

ТОО «Асад-ЛТД» Шымкент-2023г.

Копировал

Формат А3

Монолитный участок Му-1,1(н)

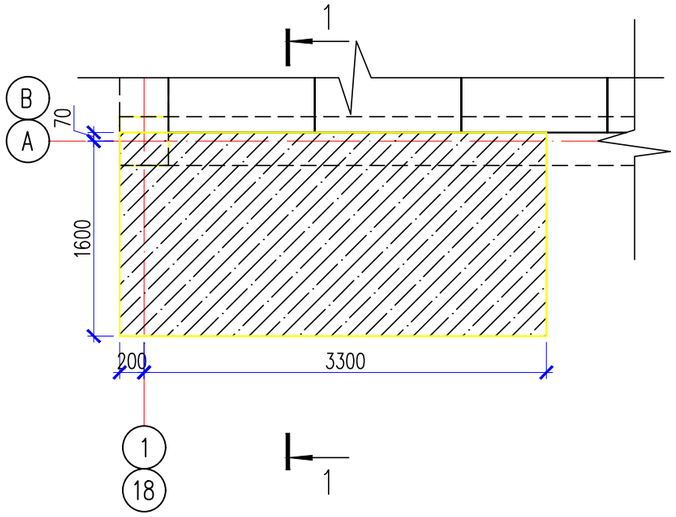

1 – 1

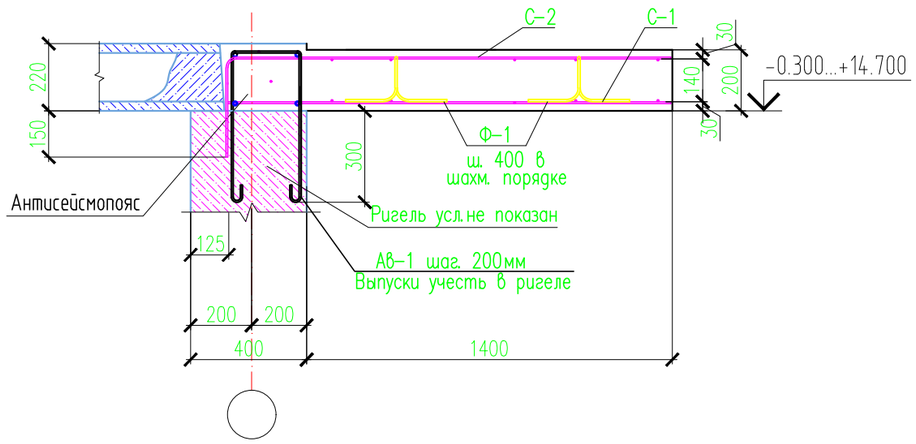

Спецификация материалов

Поз.	Обозначение	Наименование	Кол.	Масса ед.,кг.	Примеч.
		Монолитный участок Му-1,1(н)	1	234.80	
С-1		Сетка С-1 м2	7.0	8.90	62.30
1	ГОСТ 34028-2016*	ø12 А-500 L=1000	10	0.89	8.90
С-2		Сетка С-2 м2	7.0	20.0	140.0
1	ГОСТ 34028-2016	ø18 А-500 L=1000	10	2.00	20.00
Ф-1	ГОСТ 34028-2016*	ø10 А-240 L=960	20	0.59	11.80
	Материалы:	Бетон кл. С20/25 м3	1.170		
		Выпуски А8-1			
А8-1	ГОСТ 34028-2016*	ø12 А-500 L=1300	18	1.15	20.70

Стыки одиночных стержней рабочей арматуры внахлестку, без сварки

ø12 А III

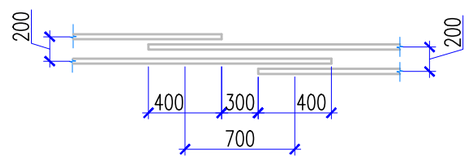

Ведомость деталей

Поз.	Эскиз	
Ф-1	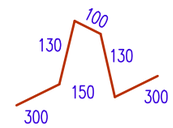	L=960мм
Ф-1	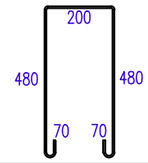	L=1300мм

Деталь для фиксации арматуры

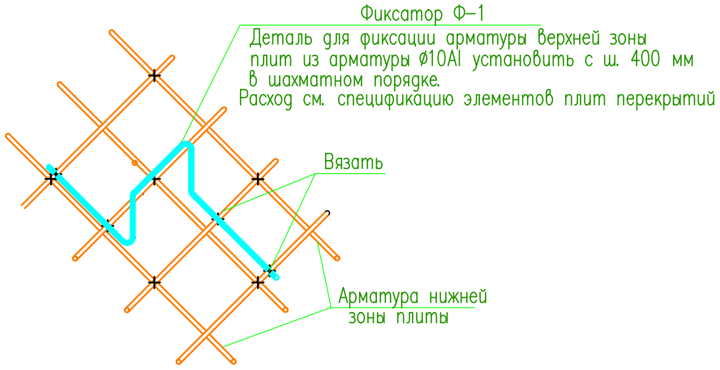

Сетка С-1,2 (1м2)

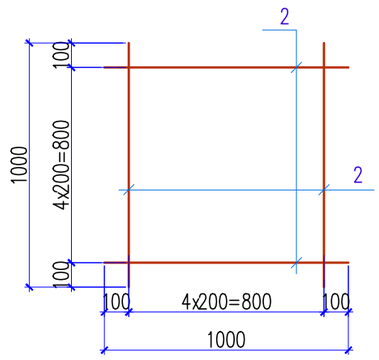

Изм.	Кол. уч.	Лист	N док.	Подп.	Дата
Проверил		Утелбаев Е.			
Разработ.		Сарманов А.			
Н.Контроль		Мокринская			

03/11-2023-КЖ

"Строительство 30 многоквартирных жилых домов в жилом массиве в конце улицы Аскарова, Жамбылская область, г.Тараз.Жилой дом №11 (с наружными сетями (электроснабжения, водоснабжение и канализация, газоснабжение) и благоустройством территорий"

Жилой дом

Стадия	Лист	Листов
РП	50	

Монолитный участок Му-1,1(н)

ТОО «Асад-ЛТД» Шымкент-2023г.

Согласовано

Взам. инв. N

Подп. и дата

Инв. N подл.

Копировал

Формат А3

Монолитный участок Му-2,2(н)

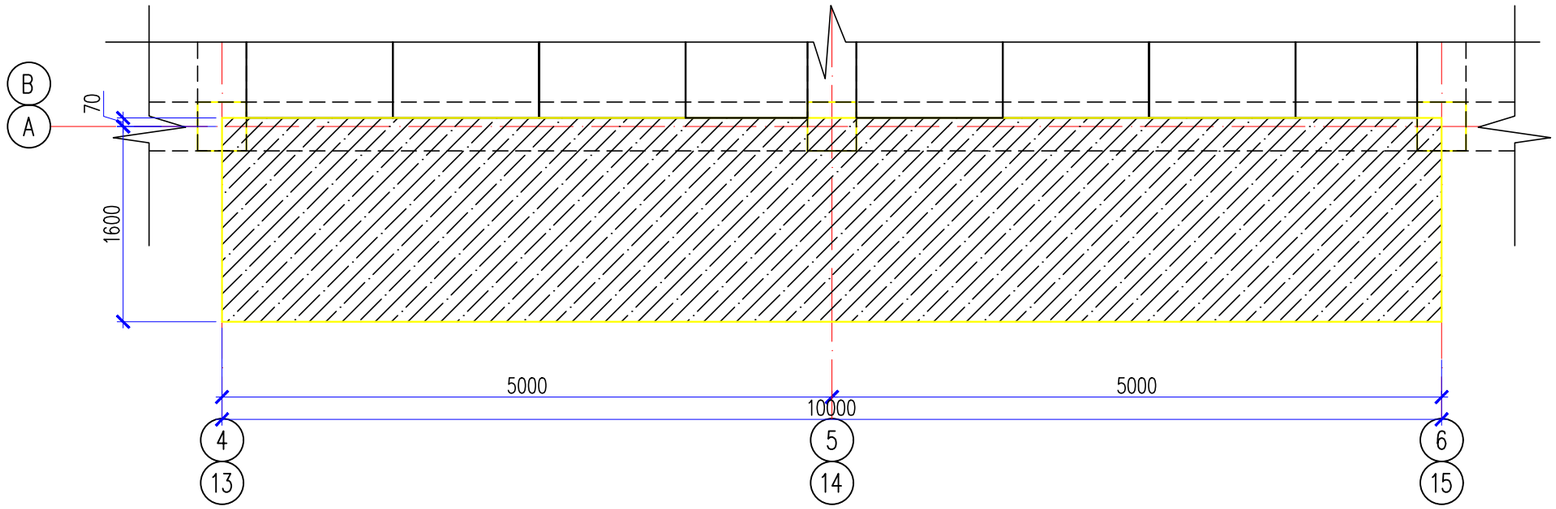

Сетка С-1,2 (1м2)

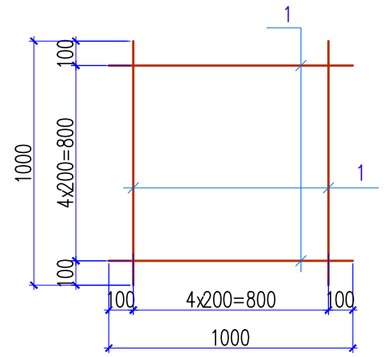

Стыки одиночных стержней рабочей арматуры внахлестку, без сварки

ø12 А III

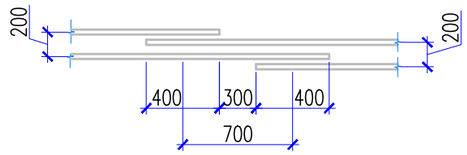

Деталь для фиксации арматуры

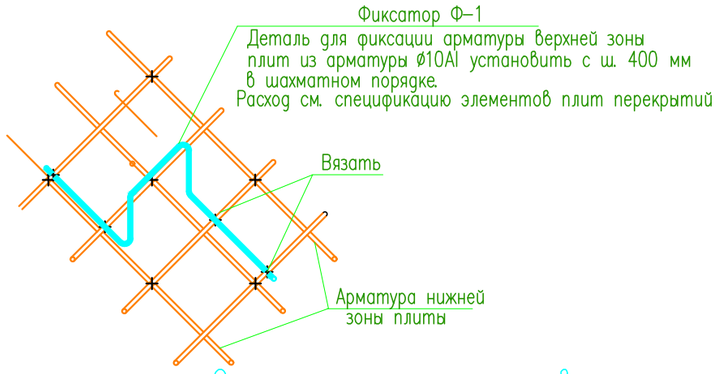

1 – 1

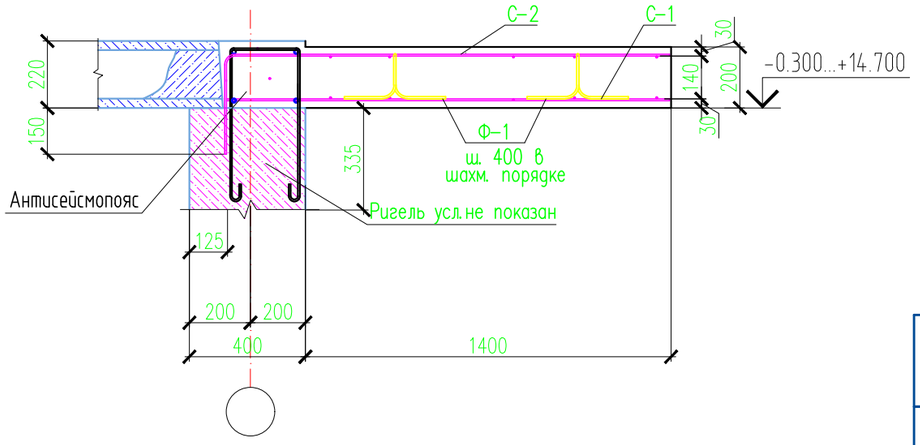

Ведомость деталей

Поз.	Эскиз	
Ф-1	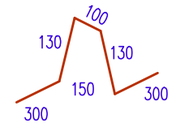	L=960мм
Ф-1	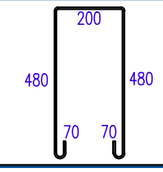	L=1300мм

Спецификация материалов

Поз.	Обозначение	Наименование	Кол.	Масса ед.,кг.	Примеч.
		Монолитный участок Му-2,2(н)	1	670.55	
С-1		Сетка С-1 м2	20.05	8.90	178.45
1	ГОСТ 34028-2016*	ø12 А-500 L=1000	10	0.89	8.90
С-2		Сетка С-2 м2	20.05	20.0	401.0
1	ГОСТ 34028-2016	ø18 А-500 L=1000	10	2.00	20.00
Ф-1	ГОСТ 34028-2016*	ø10 А-240 L=960	55	0.59	32.45
	Материалы:	Бетон кл. С20/25 м3	3.34		
		Выпуски АВ-1			
АВ-1	ГОСТ 34028-2016*	ø12 А-500 L=1300	51	1.15	58.65

Согласовано

Взам. инв. N

Подп. и дата

Инв. N подл.

Изм.	Кол. уч.	Лист	N док.	Подп.	Дата
Проверил		Утелбаев Е.			
Разработ.		Сарманов А.			
Н.Контроль		Мокринская			

03/11-2023-КЖ

"Строительство 30 многоквартирных жилых домов в жилом массиве в конце улицы Аскарова, Жамбылская область, г.Тараз.Жилой дом №11 (с наружными сетями (электроснабжения, водоснабжение и канализация, газоснабжение) и благоустройством территорий"

Жилой дом

Стадия	Лист	Листов
РП	51	

Монолитный участок Му-2,2(н)

ТОО «Асад-ЛТД» Шымкент-2023г.

Копировал

Формат А3

Монолитный участок Му-3,3(н)

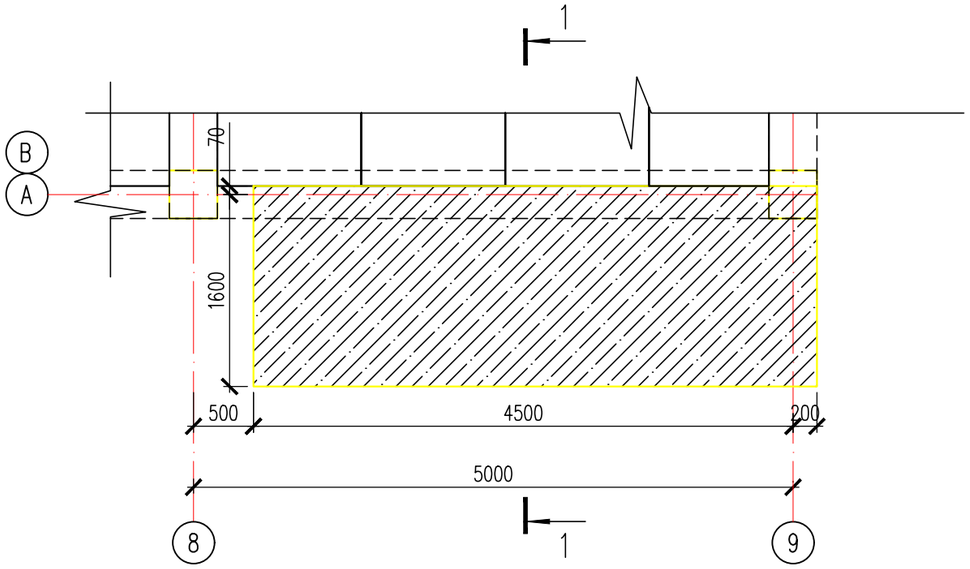

1 – 1

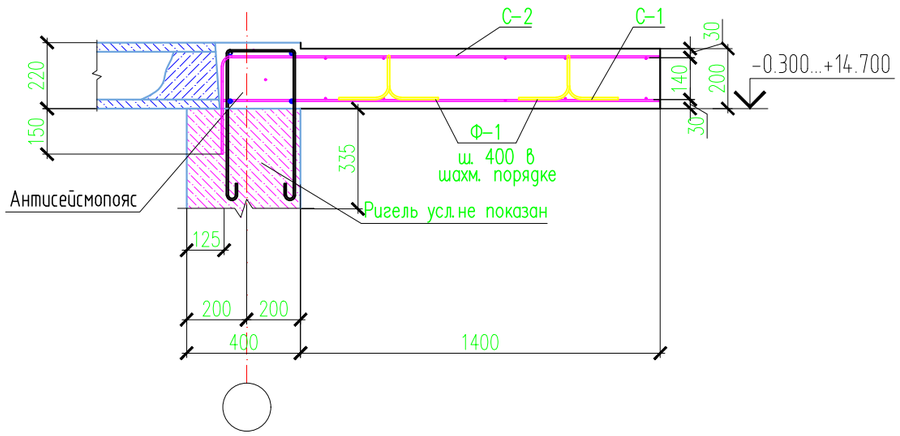

Спецификация материалов

Поз.	Обозначение	Наименование	Кол.	Масса ед.,кг.	Примеч.
		Монолитный участок Му-3,3(н)	1	315.18	
С-1		Сетка С-1 м2	9.42	8.90	83.84
1	ГОСТ 34028-2016*	ø12 А-500 L=1000	10	0.89	8.90
С-2		Сетка С-2 м2	9.42	20.00	188.40
1	ГОСТ 34028-2016	ø18 А-500 L=1000	10	2.00	20.00
Ф-1	ГОСТ 34028-2016*	ø10 А-240 L=960	26	0.59	15.34
	Материалы:	Бетон кл. С20/25 м3	1.57		
		Выпуски Ав-1			
Ав-1	ГОСТ 34028-2016*	ø12 А-500 L=1300	24	1.15	27.60

Стыки одиночных стержней рабочей арматуры внахлестку, без сварки

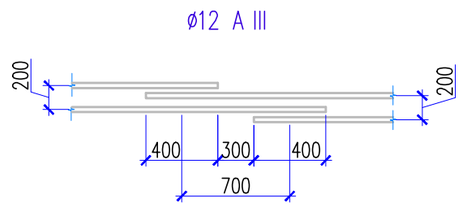

Ведомость деталей

Поз.	Эскиз	
Ф-1	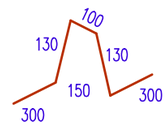	L=960мм
Ф-1	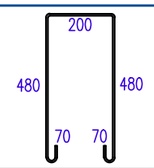	L=1300мм

Деталь для фиксации арматуры

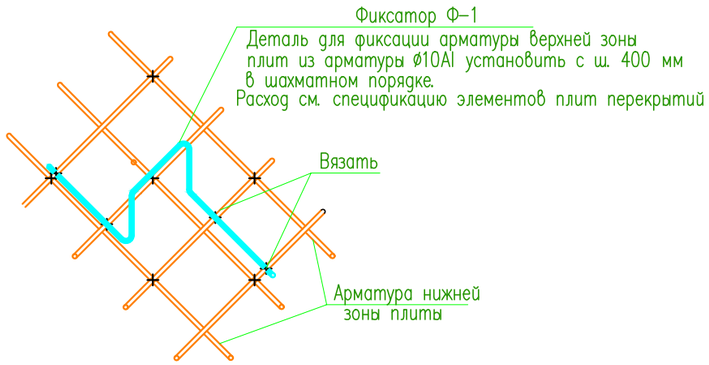

Сетка С-1,2 (1м2)

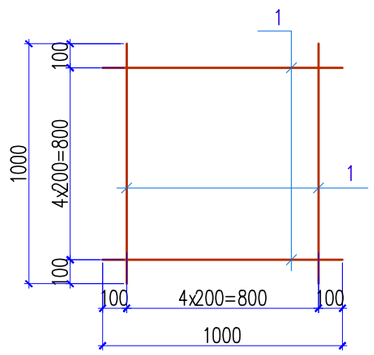

Изм.	Кол. уч.	Лист	N док.	Подп.	Дата
Проверил		Утелбаев Е.			
Разработ.		Сарманов А.			
Н.Контроль		Мокринская			

03/11-2023-КЖ

"Строительство 30 многоквартирных жилых домов в жилом массиве в конце улицы Аскарова, Жамбылская область, г.Тараз.Жилой дом №11 (с наружными сетями (электроснабжения, водоснабжение и канализация, газоснабжение) и благоустройством территорий"

Жилой дом

Стадия	Лист	Листов
РП	52	

Монолитный участок Му-3,3(н)

ТОО «Асад-ЛТД» Шымкент-2023г.

Согласовано

Взам. инв. N

Подп. и дата

Инв. N подл.

Копировал

Формат А3

Монолитный участок Му-4

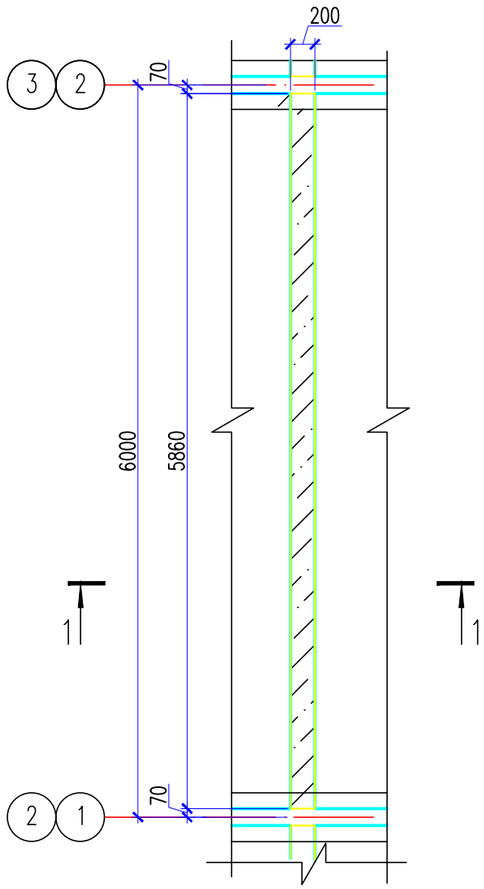

1 – 1

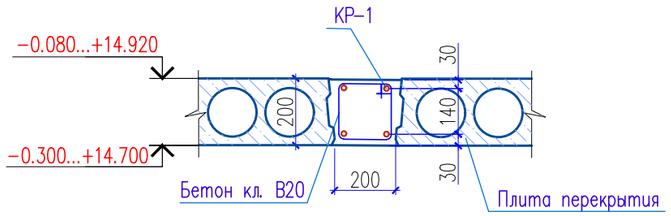

Спецификация материалов

Поз.	Обозначение	Наименование	Кол.	Масса ед.,кг.	Примеч.
		Монолитный участок Му-4	1	27.62	
		Каркас КР-1	1	27.62	
1	ГОСТ 34028-2016*	ø12 А-400 L=5800	4	5.15	20.60
Хм-1	ГОСТ 34028-2016*	ø6 А-240 L=800	39	0.18	7.02
	Материалы:	Бетон кл. С20/25	м3	0.258	

Каркас КР-1

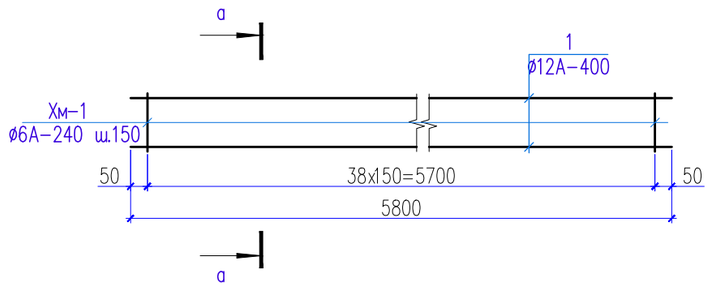

а – а

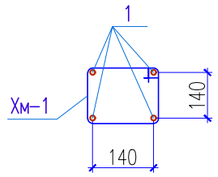

Ведомость деталей

Поз.	Эскиз
Хм-1	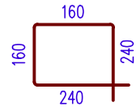 L=800

Изм.	Кол. уч.	Лист	N док.	Подп.	Дата
Проверил		Утелбаев Е.			
Разработ.		Сарманов А.			
Н.Контроль		Мокринская			

03/11-2023-КЖ

"Строительство 30 многоквартирных жилых домов в жилом массиве в конце улицы Аскарова, Жамбылская область, г.Тараз.Жилой дом №11 (с наружными сетями (электроснабжения, водоснабжение и канализация, газоснабжение) и благоустройством территорий"

Жилой дом

Стадия	Лист	Листов
РП	53	

Монолитный участок Му-4

ТОО «Асад-ЛТД» Шымкент-2023г.

Согласовано

Взам. инв. N

Подп. и дата

Инв. N подл.

Копировал

Формат А3

Монолитный участок Му-5,5(н)

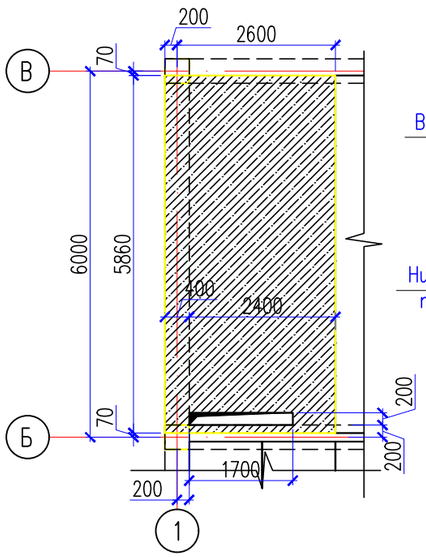

1 – 1

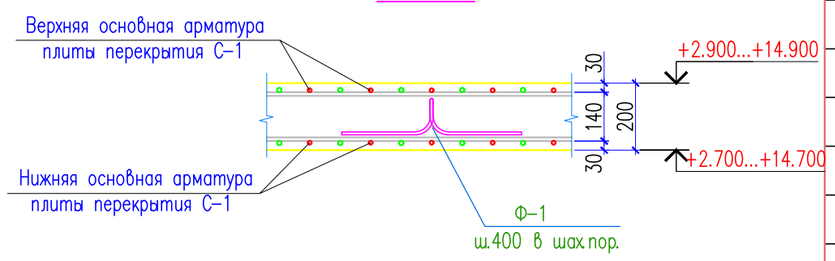

Спецификация материалов

Поз.	Обозначение	Наименование	Кол.	Масса ед.,кг.	Примеч.
		Монолитный участок Му-5,5(н)	1	399.51	
С-1		Сетка С-1 м2	39.40	8.90	350.66
1	ГОСТ 34028-2016*	ø12 А-400 L=1000	10	0.89	8.90
Ф-1	ГОСТ 34028-2016*	ø10 А-240 L=960	53	0.59	31.27
	Материалы:	Бетон кл. С20/25 м3	3.28		
		Обрамление отверстий			
2	ГОСТ 34028-2016	ø12 А-500 L=2500	6	2.22	13.32
3	ГОСТ 34028-2016	ø12 А-500 L=800	6	0.71	4.26

Стыки одиночных стержней рабочей арматуры внахлестку, без сварки

ø12 А 400

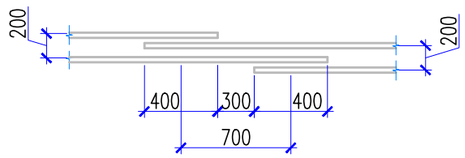

Деталь для фиксации арматуры

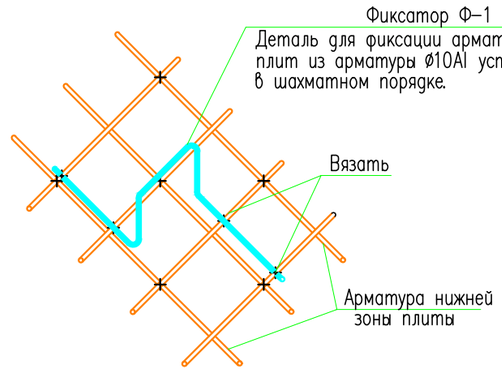

Схема расположения арматуры обрамления отверстия

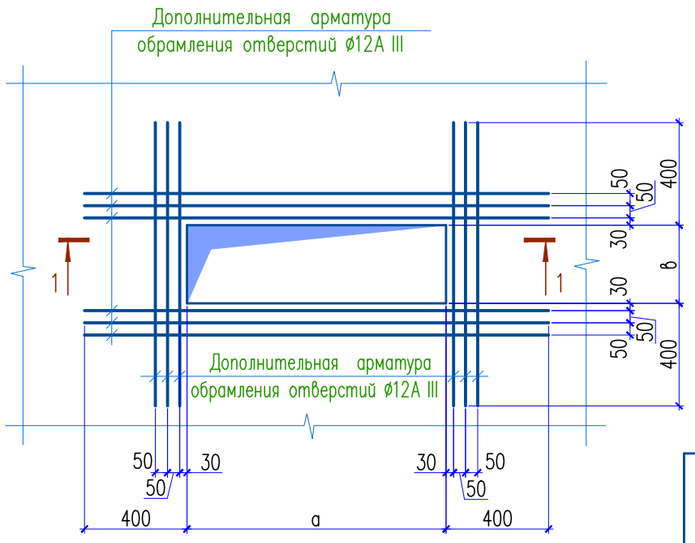

1 – 1

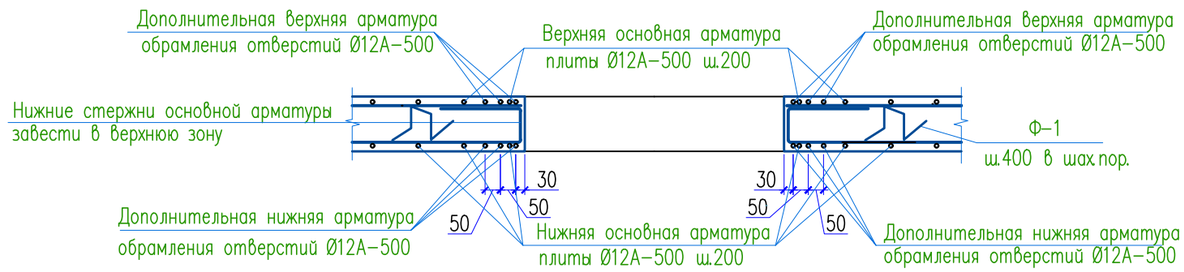

Ведомость деталей

Поз.	Эскиз
Ф-1	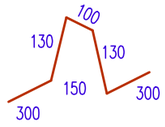 L=960мм

Изм.	Кол. уч.	Лист	N док.	Подп.	Дата
Проверил		Утелбаев Е.			
Разработ.		Сарманов А.			
Н.Контроль		Мокринская			

03/11-2023-КЖ

"Строительство 30 многоквартирных жилых домов в жилом массиве в конце улицы Аскарова, Жамбылская область, г.Тараз.Жилой дом №11 (с наружными сетями (электроснабжения, водоснабжение и канализация, газоснабжение) и благоустройством территорий"

Жилой дом

Стадия	Лист	Листов
РП	54	

Монолитный участок Му-5,5н

ТОО «Асад-ЛТД» Шымкент-2023г.

Согласовано

Взам. инв. N

Подп. и дата

Инв. N подл.

Копировал

Формат А3

Монолитный участок Му-6,6(н)

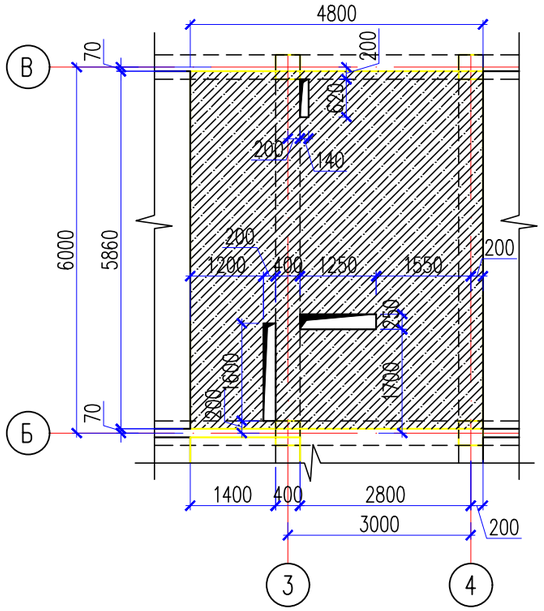

Деталь для фиксации арматуры

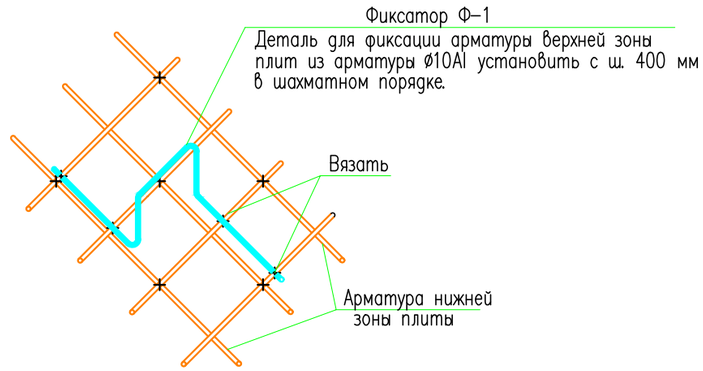

Спецификация материалов

Поз.	Обозначение	Наименование	Кол.	Масса ед.,кг.	Примеч.
		Монолитный участок Му-6,6(н)	1	711.09	
С-1		Сетка С-1 м2	67.5	8.90	600.75
1	ГОСТ 34028-2016*	ø12 А-400 L=1000	10	0.89	8.90
Ф-1	ГОСТ 34028-2016*	ø10 А-240 L=960	90	0.59	53.10
	Материалы:	Бетон кл. С20/25 м3	5.63		
		Обрамление отверстий			
2	ГОСТ 34028-2016	ø12 А-500 L=2050	12	1.82	21.84
3	ГОСТ 5781-82	ø12 А-III L=1050	12	0.93	11.16
4	ГОСТ 34028-2016	ø12 А-500 L=2200	6	1.95	11.70
5	ГОСТ 5781-82	ø12 А-III L=1420	6	1.26	7.56
6	ГОСТ 5781-82	ø12 А-III L=940	6	0.83	4.98

1 – 1

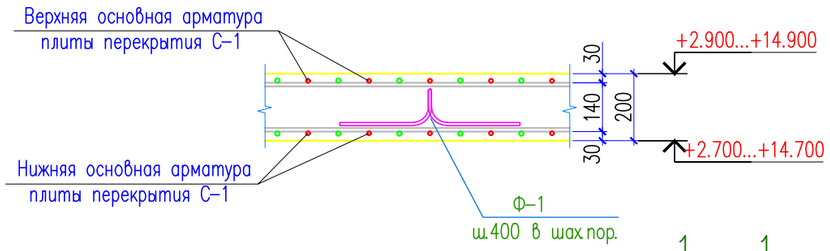

Стыки одиночных стержней рабочей арматуры внахлестку, без сварки

ø12 А 400

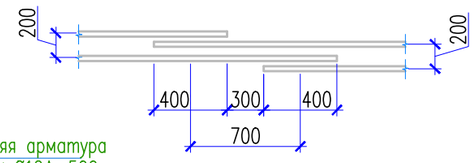

Схема расположения арматуры обрамления отверстия

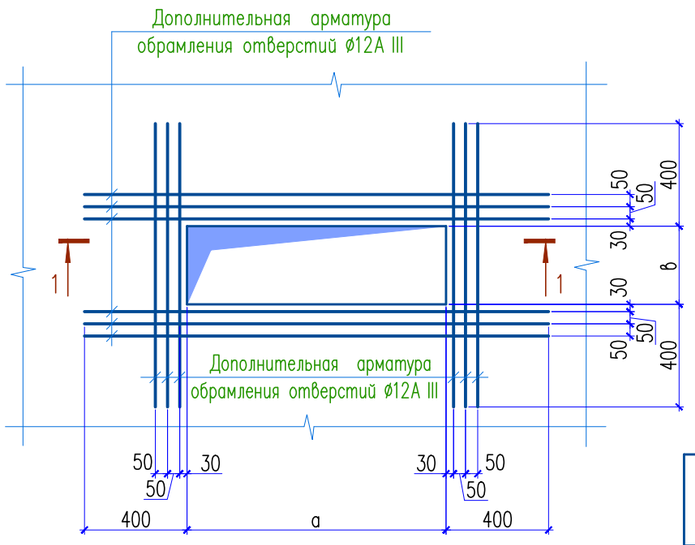

1 – 1

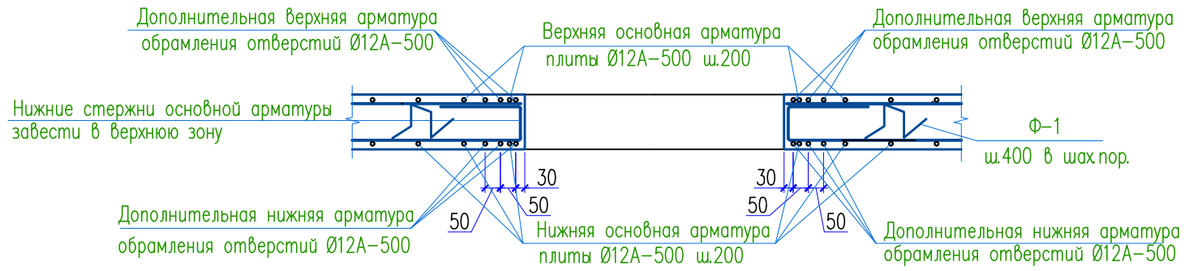

Ведомость деталей

Поз.	Эскиз
Ф-1	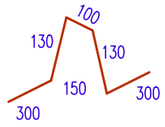 L=960мм

Изм.	Кол. уч.	Лист	N док.	Подп.	Дата
Проверил		Утелбаев Е.			
Разработ.		Сарманов А.			
Н.Контроль		Мокринская			

03/11-2023-КЖ

"Строительство 30 многоквартирных жилых домов в жилом массиве в конце улицы Аскарова, Жамбылская область, г.Тараз.Жилой дом №11 (с наружными сетями (электроснабжения, водоснабжение и канализация, газоснабжение) и благоустройством территорий"

Жилой дом

Стадия	Лист	Листов
РП	55	

Монолитный участок Му-6,6н

ТОО «Асад-ЛТД» Шымкент-2023г.

Согласовано

Взам. инв. N

Подп. и дата

Инв. N подл.

Копировал

Формат А3

Монолитный участок Му-7,7(н)

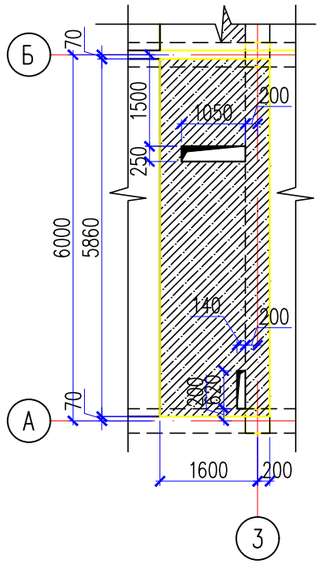

Деталь для фиксации арматуры

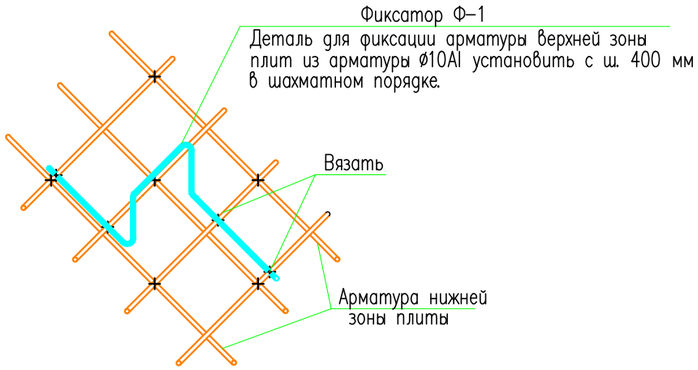

Спецификация материалов

Поз.	Обозначение	Наименование	Кол.	Масса ед.,кг.	Примеч.
		Монолитный участок Му-7,7(н)	1	283.87	
С-1		Сетка С-1 м2	25.30	8.90	225.17
1	ГОСТ 34028-2016*	ø12 А-400 L=1000	10	0.89	8.90
Ф-1	ГОСТ 34028-2016*	ø10 А-240 L=960	34	0.59	20.06
	Материалы:	Бетон кл. С20/25 м3	2.11		
		Обрамление отверстий			
2	ГОСТ 34028-2016	ø12 А-500 L=1800	12	1.60	19.20
3	ГОСТ 34028-2016	ø12 А-500 L=1300	6	1.15	6.90
4	ГОСТ 34028-2016	ø12 А-500 L=1420	6	1.26	7.56
5	ГОСТ 34028-2016	ø12 А-500 L=940	6	0.83	4.98

1 – 1

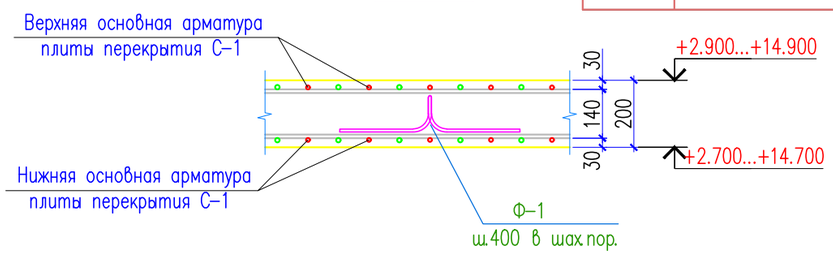

Стыки одиночных стержней рабочей арматуры внахлестку, без сварки

ø12 А 400

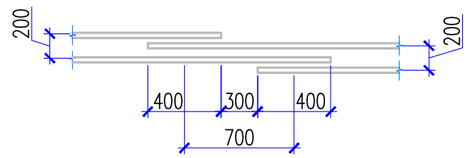

Схема расположения арматуры обрамления отверстия

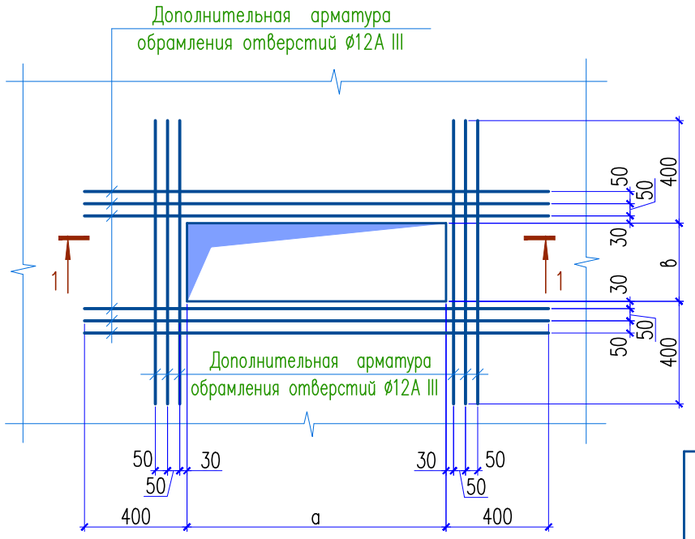

1 – 1

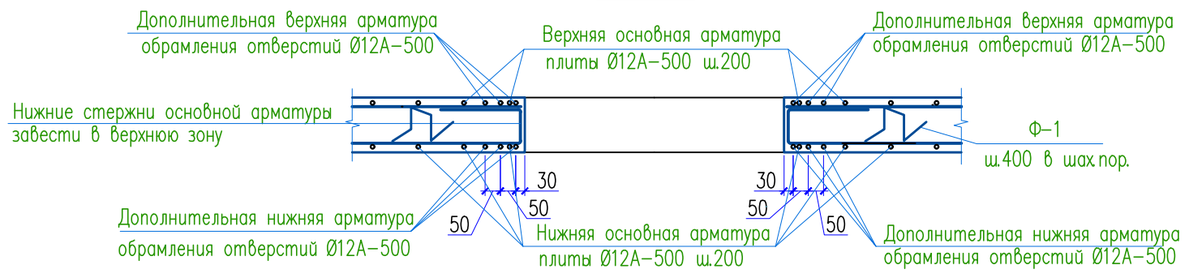

Ведомость деталей

Поз.	Эскиз
Ф-1	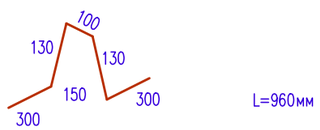 L=960мм

Изм.	Кол. уч.	Лист	N док.	Подп.	Дата
Проверил		Утелбаев Е.			
Разработ.		Сарманов А.			
Н.Контроль		Мокринская			

03/11-2023-КЖ

"Строительство 30 многоквартирных жилых домов в жилом массиве в конце улицы Аскарова, Жамбылская область, г.Тараз.Жилой дом №11 (с наружными сетями (электроснабжения, водоснабжение и канализация, газоснабжение) и благоустройством территорий"

Жилой дом

Стадия	Лист	Листов
РП	56	

Монолитный участок Му-7,7н

ТОО «Асад-ЛТД» Шымкент-2023г.

Согласовано

Взам. инв. N

Подп. и дата

Инв. N подл.

Копировал

Формат А3

Монолитный участок Му-8

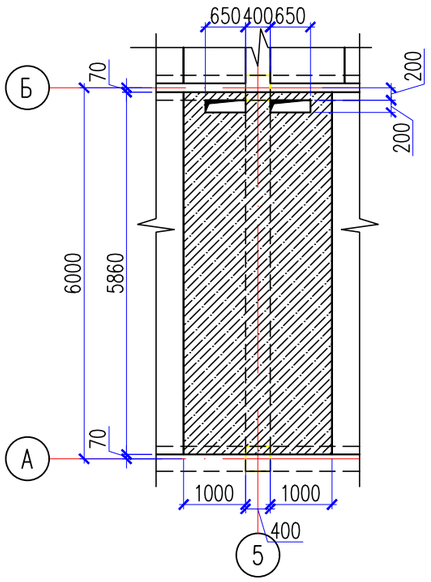

Деталь для фиксации арматуры

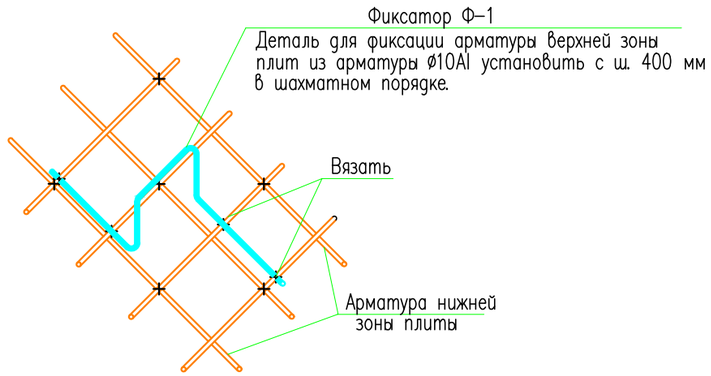

Спецификация материалов

Поз.	Обозначение	Наименование	Кол.	Масса ед.,кг.	Примеч.
		Монолитный участок Му-8	1	348.815	
С-1		Сетка С-1 м2	33.75	8.90	300.375
1	ГОСТ 34028-2016*	ø12 А-400 L=1000	10	0.89	8.90
Ф-1	ГОСТ 34028-2016*	ø10 А-240 L=960	46	0.59	27.14
	Материалы:	Бетон кл. С20/25 м3	2.82		
		Обрамление отверстий			
2	ГОСТ 34028-2016	ø12 А-500 L=2400	6	2.13	12.78
3	ГОСТ 34028-2016	ø12 А-500 L=800	12	0.71	8.52

1 – 1

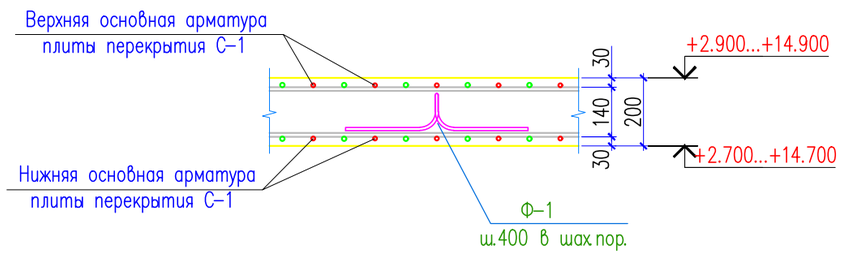

Стыки одиночных стержней рабочей арматуры внахлестку, без сварки

ø12 А 400

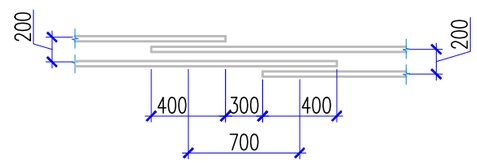

Схема расположения арматуры обрамления отверстия

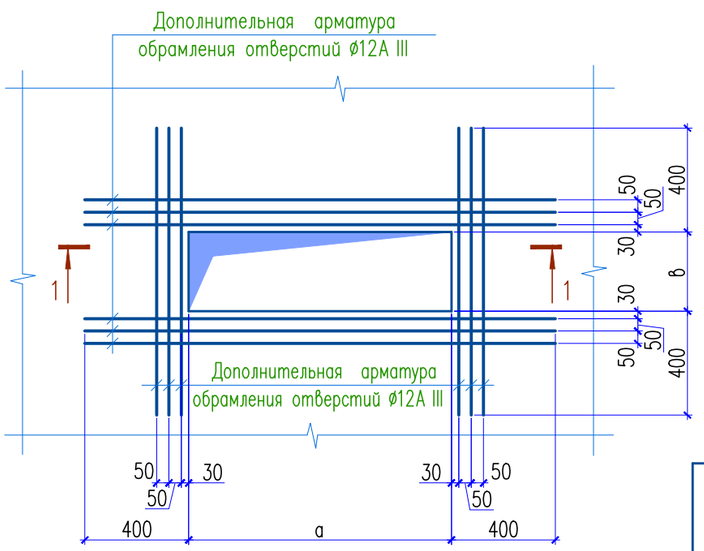

1 – 1

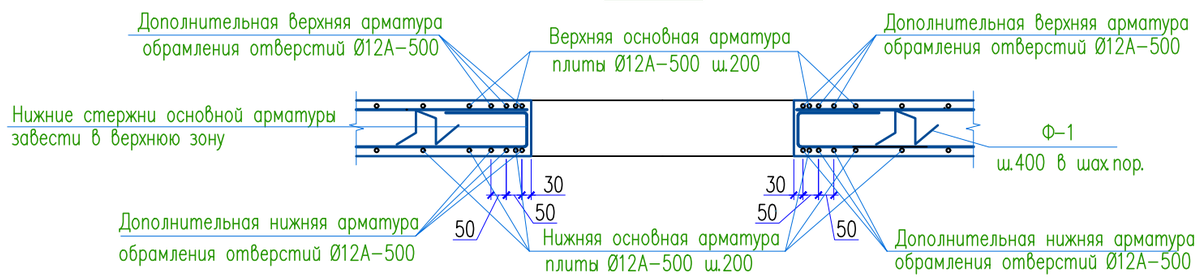

Ведомость деталей

Поз.	Эскиз
Ф-1	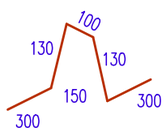 L=960мм

Изм.	Кол. уч.	Лист	N док.	Подп.	Дата
Проверил		Утелбаев Е.			
Разработ.		Сарманов А.			
Н.Контроль		Мокринская			

03/11-2023-КЖ

"Строительство 30 многоквартирных жилых домов в жилом массиве в конце улицы Аскарова, Жамбылская область, г.Тараз.Жилой дом №11 (с наружными сетями (электроснабжения, водоснабжение и канализация, газоснабжение) и благоустройством территорий"

Жилой дом	Стадия	Лист	Листов
	РП	57	
Монолитный участок Му-8	ТОО «Асад-ЛТД» Шымкент-2023г.		

Согласовано

Взам. инв. N

Подп. и дата

Инв. N подл.

Монолитный участок Му-9,9(н)

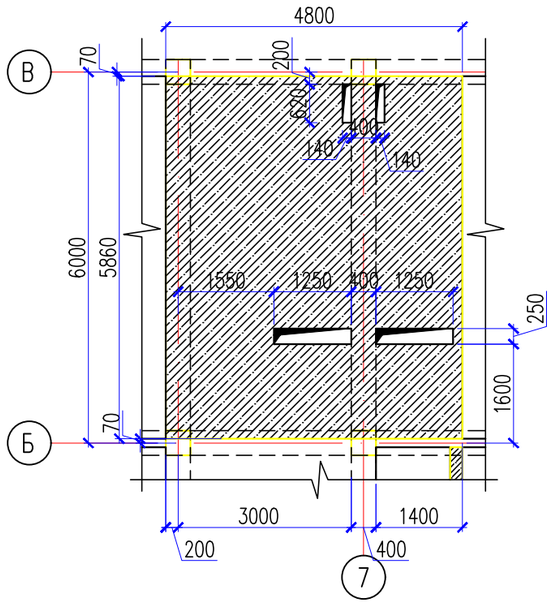

Деталь для фиксации арматуры

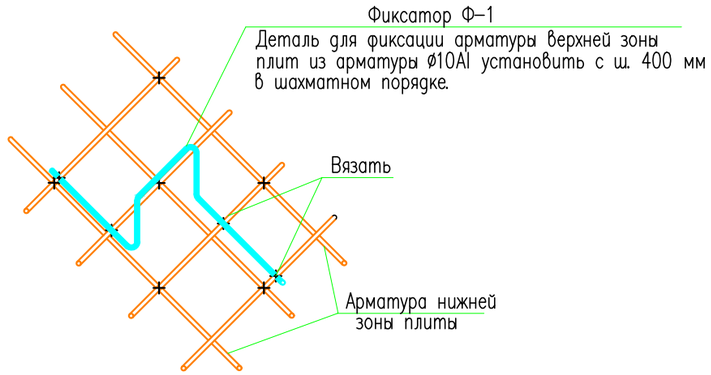

Спецификация материалов

Поз.	Обозначение	Наименование	Кол.	Масса ед.,кг.	Примеч.
		Монолитный участок Му-9,9(н)	1	730.70	
С-1		Сетка С-1 м2	67.5	8.90	600.75
1	ГОСТ 34028-2016*	ø12 А-400 L=1000	10	0.89	8.90
Ф-1	ГОСТ 34028-2016*	ø10 А-240 L=960	91	0.59	53.69
	Материалы:	Бетон кл. С20/25 м3	5.63		
		Обрамление отверстий			
2	ГОСТ 34028-2016	ø12 А-500 L=3700	12	3.29	39.48
3	ГОСТ 34028-2016	ø12 А-500 L=1300	12	1.15	13.80
4	ГОСТ 34028-2016	ø12 А-500 L=1420	12	1.26	15.12
5	ГОСТ 34028-2016	ø12 А-500 L=1480	6	1.31	7.86

1 – 1

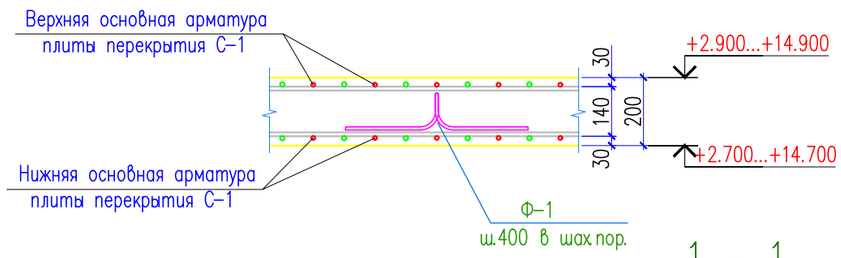

Стыки одиночных стержней рабочей арматуры внахлестку, без сварки

ø12 А 400

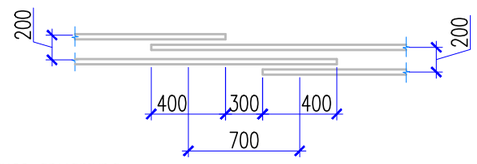

Схема расположения арматуры обрамления отверстия

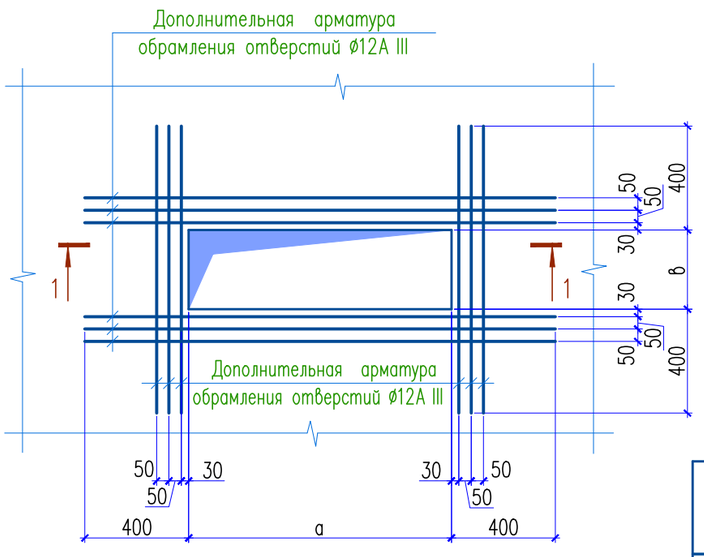

1 – 1

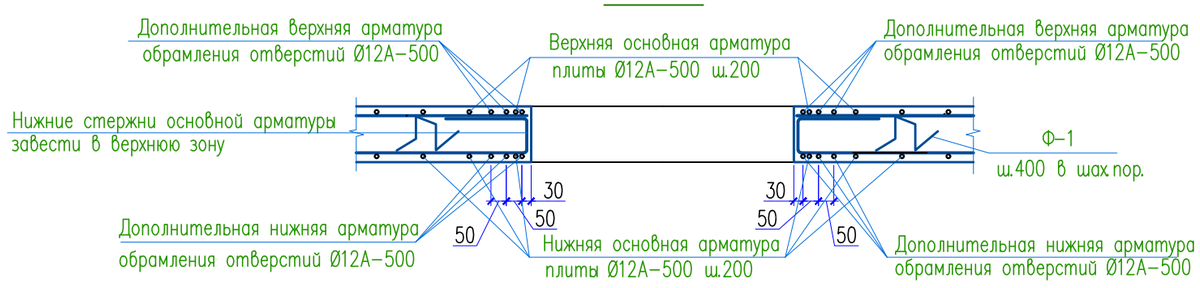

Ведомость деталей

Поз.	Эскиз
Ф-1	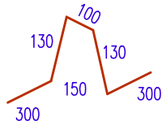 L=960мм

Изм.	Кол. уч.	Лист	N док.	Подп.	Дата
Проверил		Утелбаев Е.			
Разработ.		Сарманов А.			
Н.Контроль		Мокринская			

03/11-2023-КЖ

"Строительство 30 многоквартирных жилых домов в жилом массиве в конце улицы Аскарова, Жамбылская область, г.Тараз.Жилой дом №11 (с наружными сетями (электроснабжения, водоснабжение и канализация, газоснабжение) и благоустройством территорий"

Жилой дом	Стадия	Лист	Листов
	РП	58	

Монолитный участок Му-9,9н

ТОО «Асад-ЛТД» Шымкент-2023г.

Согласовано

Взам. инв. N

Подп. и дата

Инв. N подл.

Монолитный участок Му-10,10(н)

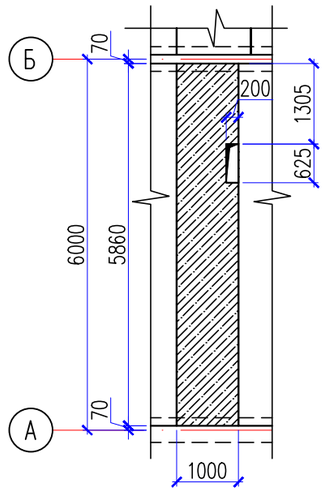

Деталь для фиксации арматуры

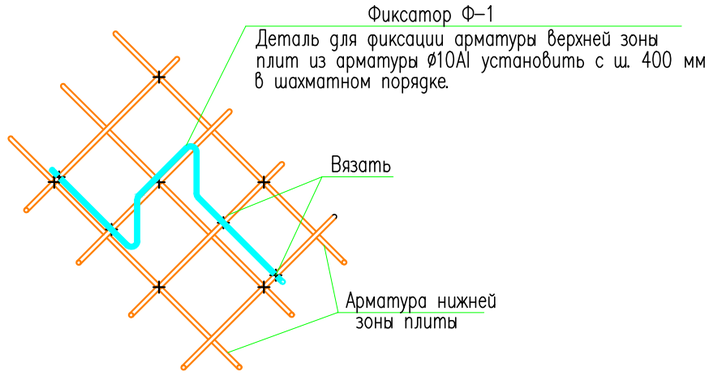

Спецификация материалов

Поз.	Обозначение	Наименование	Кол.	Масса ед.,кг.	Примеч.
		Монолитный участок Му-10,10(н)	1	151.46	
С-1		Сетка С-1 м2	14.0	8.90	124.60
1	ГОСТ 34028-2016*	⌀12 А-400 L=1000	10	0.89	8.90
Ф-1	ГОСТ 34028-2016*	⌀10 А-240 L=960	20	0.59	11.80
	Материалы:	Бетон кл. С20/25 м3	6.25		
		Обрамление отверстий			
2	ГОСТ 34028-2016	⌀12 А-500 L=1425	6	1.27	7.62
3	ГОСТ 34028-2016	⌀12 А-500 L=700	12	0.62	7.44

1 – 1

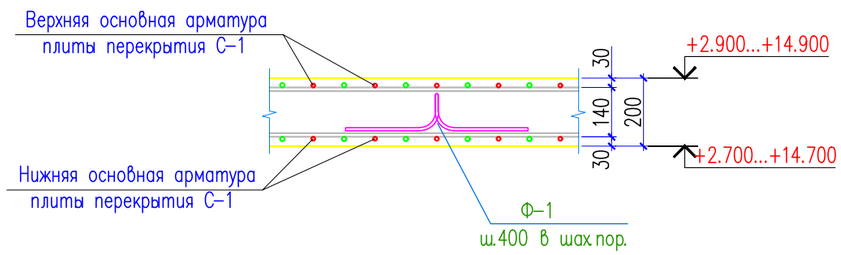

Стыки одиночных стержней рабочей арматуры внахлестку, без сварки

⌀12 А 400

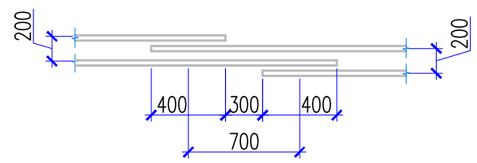

Схема расположения арматуры обрамления отверстия

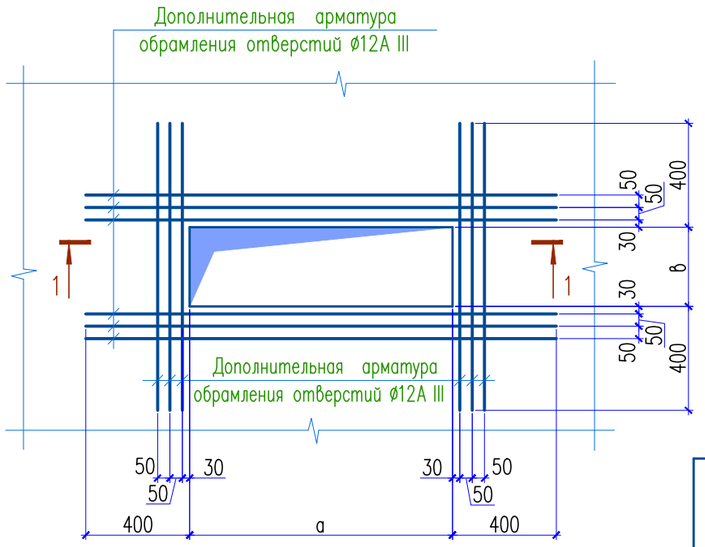

1 – 1

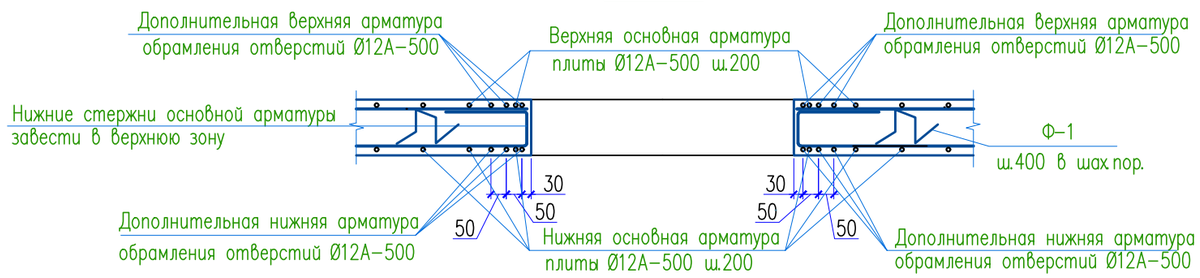

Ведомость деталей

Поз.	Эскиз
Ф-1	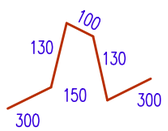 L=960мм

Изм.	Кол. уч.	Лист	N док.	Подп.	Дата
Проверил		Утелбаев Е.			
Разработ.		Сарманов А.			
Н.Контроль		Мокринская			

03/11-2023-КЖ

"Строительство 30 многоквартирных жилых домов в жилом массиве в конце улицы Аскарова, Жамбылская область, г.Тараз.Жилой дом №11 (с наружными сетями (электроснабжения, водоснабжение и канализация, газоснабжение) и благоустройством территорий"

Жилой дом

Стадия	Лист	Листов
РП	59	

Монолитный участок Му-10,10н

ТОО «Асад-ЛТД» Шымкент-2023г.

Согласовано

Взам. инв. N

Подп. и дата

Инв. N подл.

Монолитный участок Му-11

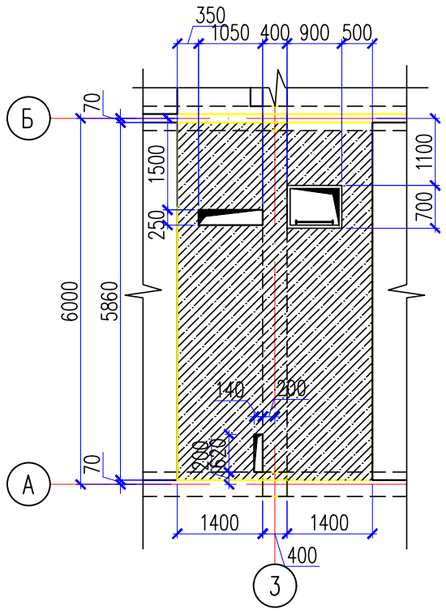

Деталь для фиксации арматуры

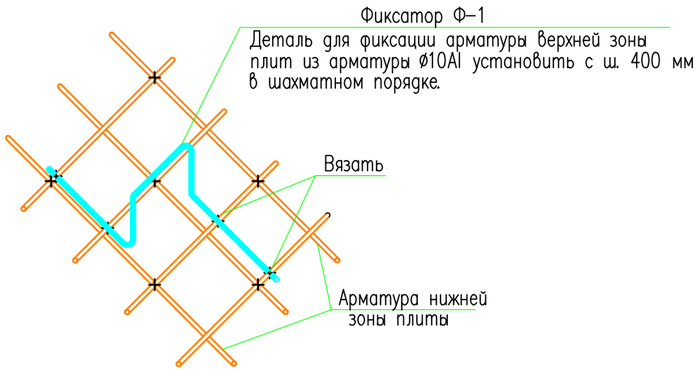

Спецификация материалов

Поз.	Обозначение	Наименование	Кол.	Масса ед.,кг.	Примеч.
		Монолитный участок Му-11	1	500.40	
С-1		Сетка С-1 м2	45.0	8.90	400.50
1	ГОСТ 34028-2016*	ø12 А-400 L=1000	10	0.89	8.90
Ф-1	ГОСТ 34028-2016*	ø10 А-240 L=960	60	0.59	35.40
	Материалы:	Бетон кл. С20/25 м3	3.75		
		Обрамление отверстий			
2	ГОСТ 34028-2016	ø12 А-500 L=1850	12	1.64	19.68
3	ГОСТ 34028-2016	ø12 А-500 L=1050	12	0.93	11.16
4	ГОСТ 34028-2016	ø12 А-500 L=1700	12	1.51	18.12
5	ГОСТ 34028-2016	ø12 А-500 L=1500	6	1.33	7.98
6	ГОСТ 34028-2016	ø12 А-500 L=1420	6	1.26	7.56

1 – 1

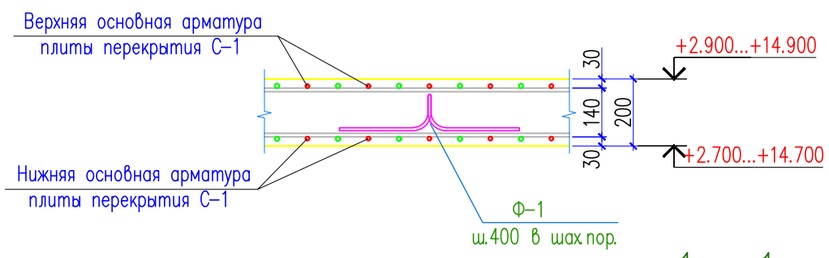

Стыки одиночных стержней рабочей арматуры внахлестку, без сварки

ø12 А 400

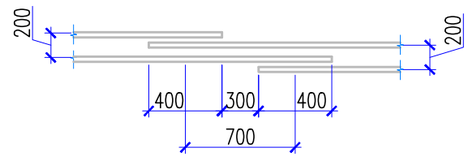

Схема расположения арматуры обрамления отверстия

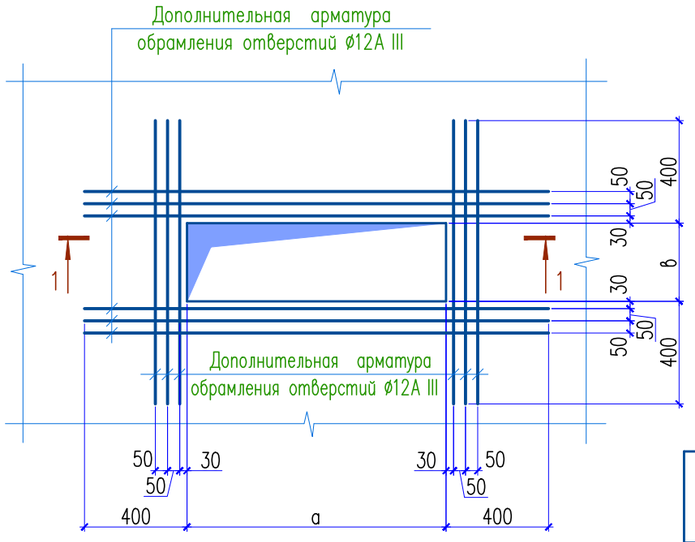

1 – 1

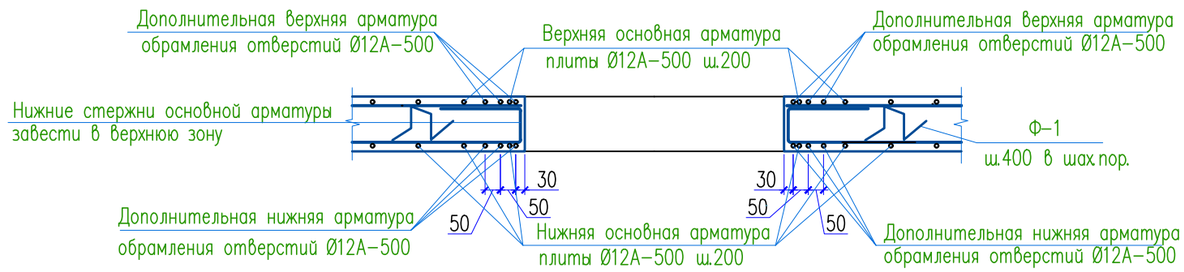

Ведомость деталей

Поз.	Эскиз
Ф-1	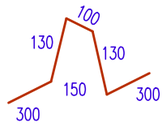 L=960мм

Изм.	Кол. уч.	Лист	N док.	Подп.	Дата
Проверил		Утелбаев Е.			
Разработ.		Сарманов А.			
Н.Контроль		Мокринская			

03/11-2023-КЖ

"Строительство 30 многоквартирных жилых домов в жилом массиве в конце улицы Аскарова, Жамбылская область, г.Тараз.Жилой дом №11 (с наружными сетями (электроснабжения, водоснабжение и канализация, газоснабжение) и благоустройством территорий"

Жилой дом

Стадия	Лист	Листов
РП	60	

Монолитный участок Му-11

ТОО «Асад-ЛТД» Шымкент-2023г.

Согласовано

Взам. инв. N

Подп. и дата

Инв. N подл.

Копировал

Формат А3

Монолитный участок Му-12

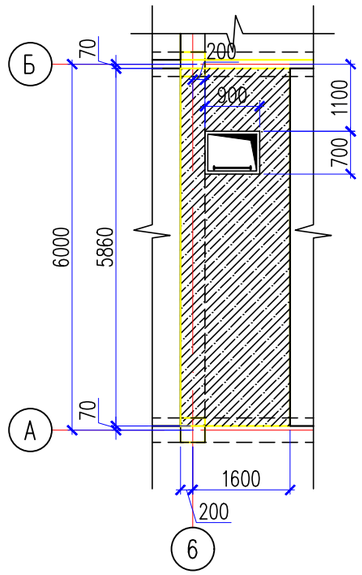

Деталь для фиксации арматуры

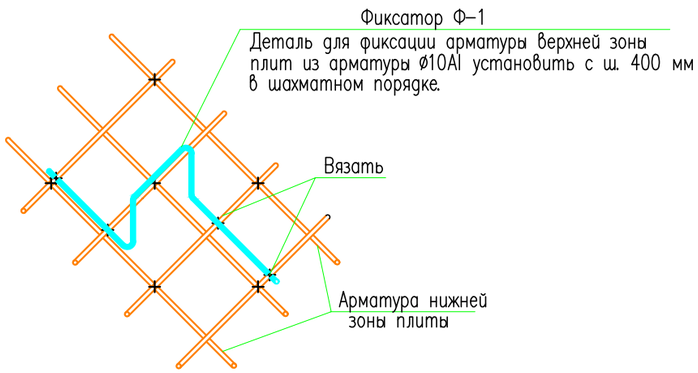

Спецификация материалов

Поз.	Обозначение	Наименование	Кол.	Масса ед.,кг.	Примеч.
		Монолитный участок Му-12	1	271.33	
С-1		Сетка С-1 м2	25.30	8.90	225.17
1	ГОСТ 34028-2016*	ø12 А-400 L=1000	10	0.89	8.90
Ф-1	ГОСТ 34028-2016*	ø10 А-240 L=960	34	0.59	20.06
	Материалы:	Бетон кл. С20/25 м3	2.11		
		Обрамление отверстий			
2	ГОСТ 34028-2016	ø12 А-500 L=1700	12	1.51	18.12
3	ГОСТ 34028-2016	ø12 А-500 L=1500	6	1.33	7.98

1 – 1

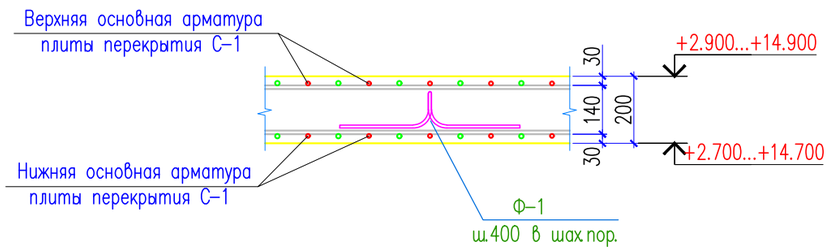

Стыки одиночных стержней рабочей арматуры внахлестку, без сварки

ø12 А 400

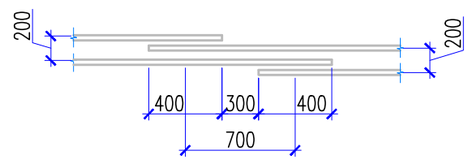

Схема расположения арматуры обрамления отверстия

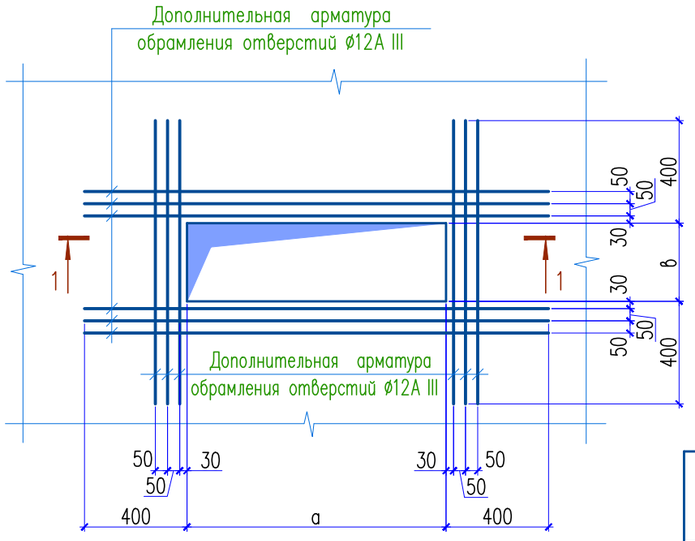

1 – 1

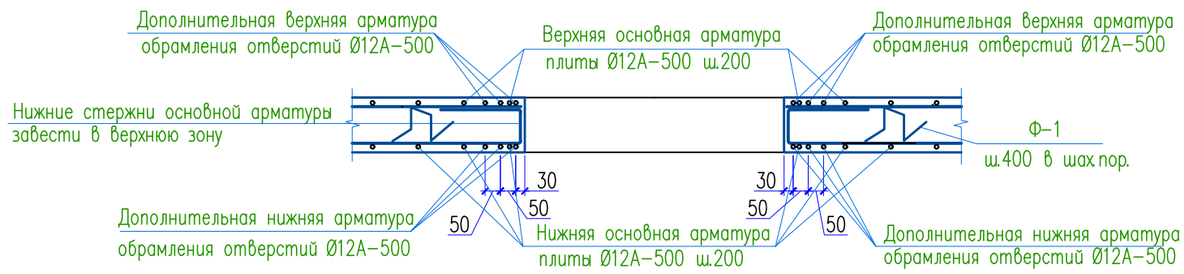

Ведомость деталей

Поз.	Эскиз
Ф-1	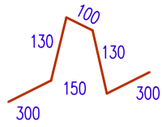 L=960мм

Изм.	Кол. уч.	Лист	N док.	Подп.	Дата
Проверил		Утелбаев Е.			
Разработ.		Сарманов А.			
Н.Контроль		Мокринская			

03/11-2023-КЖ

"Строительство 30 многоквартирных жилых домов в жилом массиве в конце улицы Аскарова, Жамбылская область, г.Тараз.Жилой дом №11 (с наружными сетями (электроснабжения, водоснабжение и канализация, газоснабжение) и благоустройством территорий"

Жилой дом

Стадия	Лист	Листов
РП	61	

Монолитный участок Му-12

ТОО «Асад-ЛТД» Шымкент-2023г.

Согласовано

Взам. инв. N

Подп. и дата

Инв. N подл.

Копировал

Формат А3

Лестница Л-1

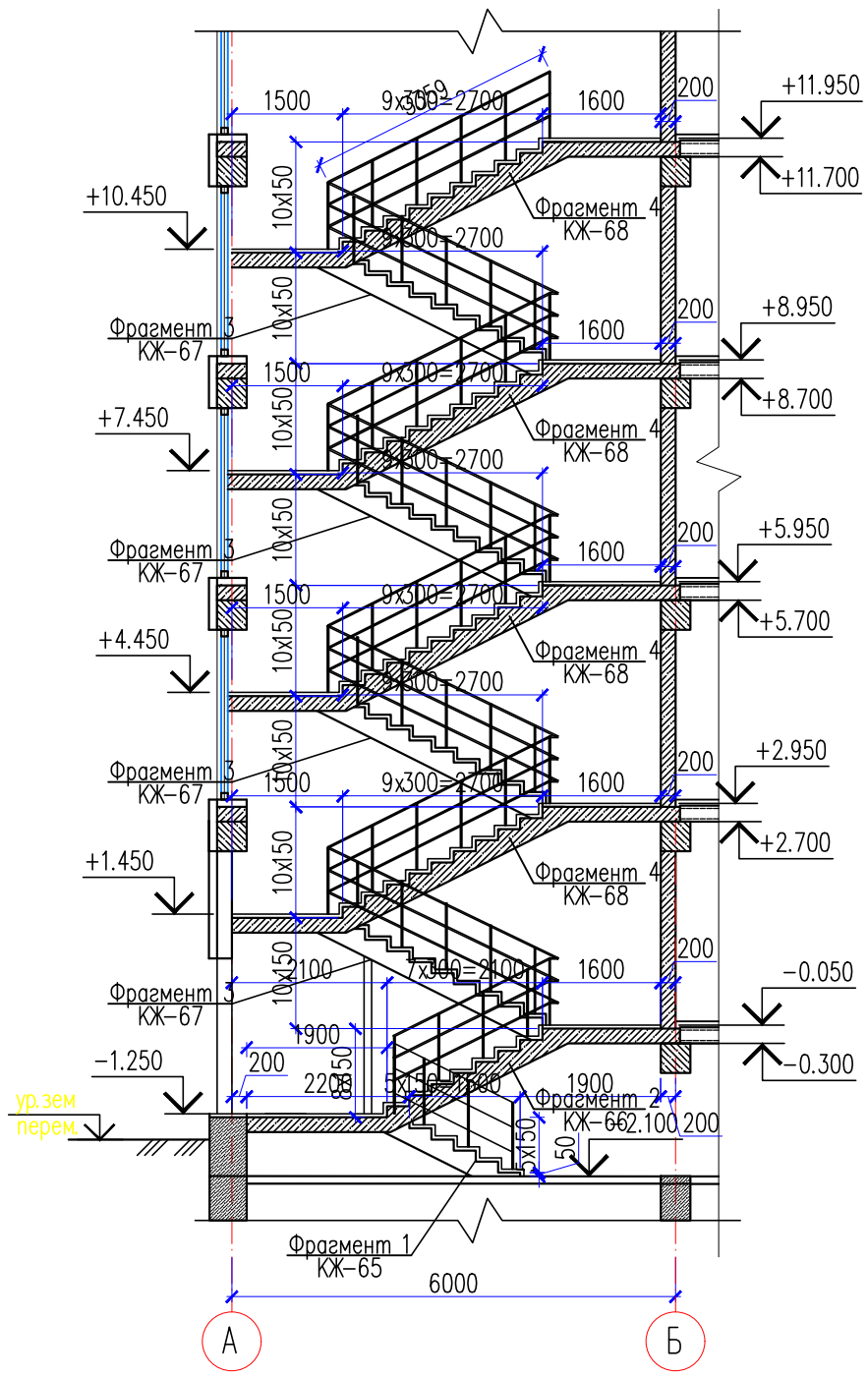

План на отм.-1.800

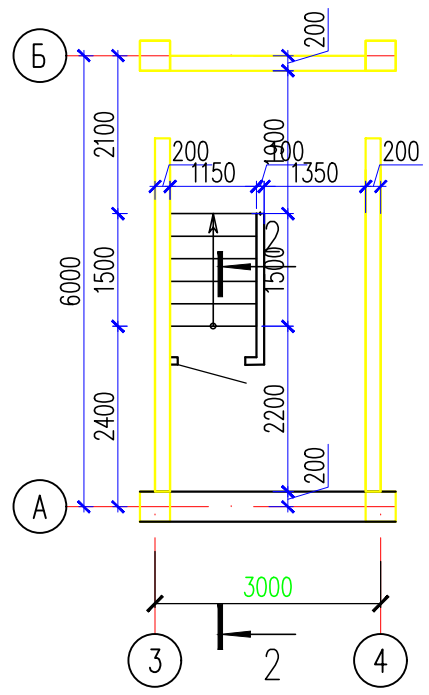

План на отм. 0.000

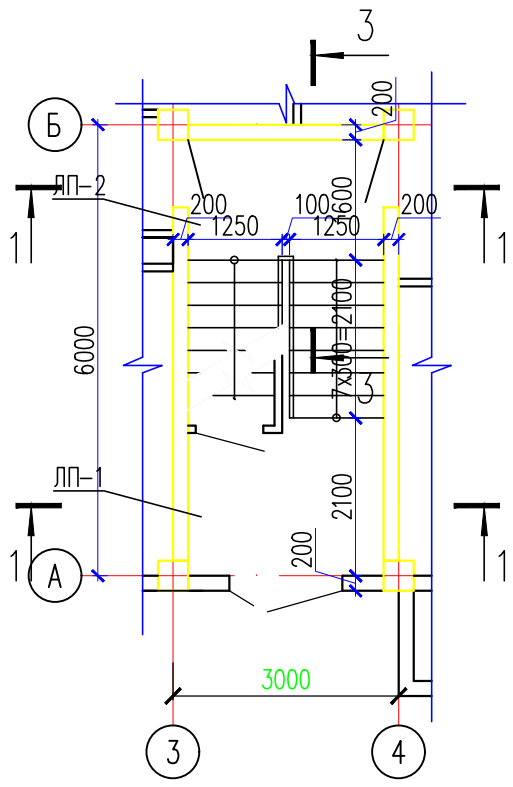

План на отм. +3.000...+12.000

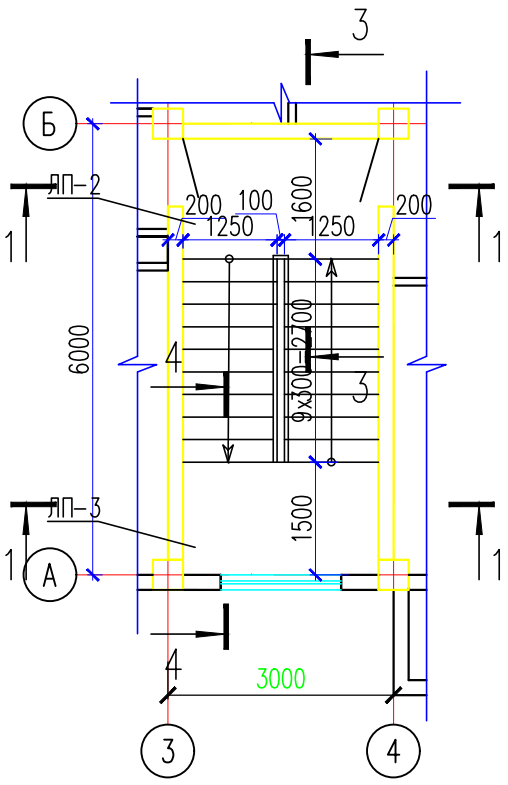

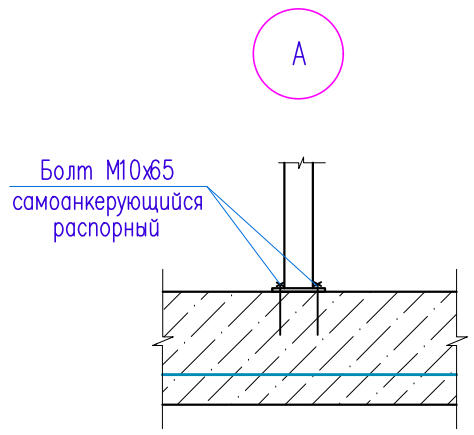

Примечания

1. Данный лист смотри совместно с л. АС -##....##
2. Стойки ограждений крепятся к закладным деталям ЗД-1 в торцах проступей.
3. Монолитные конструкции выполнять в соответствии с требованиями СНиП 3.03.01-87 "Несущие и ограждающие конструкции".
4. При производстве работ соблюдать точность расположения арматурных изделий в лестнице и соблюдение защитных слоев согласно СНиП 2.03.01-84 "Бетонные и железобетонные конструкции".
5. Снятие опалубки производить после достижения бетоном 70% прочности.
6. Сварку производить электродами типа Э-42, высота шварного шва 5 мм.
7. Все металлические конструкции окрасить масляной краской за 2 раза.
8. Поручня ограждения лесницы и площатки применять поливинилхлоридный по ГОСТ 19111-77
9. Расход дан на 2 Лестницу Л-1

Изм.	Кол. уч.	Лист	N док.	Подп.	Дата	03/11-2023-КЖ			
						"Строительство 30 многоквартирных жилых домов в жилом массиве в конце улицы Аскарова, Жамбылская область, г.Тараз.Жилой дом №11 (с наружными сетями (электроснабжения, водоснабжение и канализация, газоснабжение) и благоустройством территорий"			
Проверил		Утелбаев Е.				Жилой дом	Стадия	Лист	Листов
Разработ.		Сарманов А.					РП	62	
Н.Контроль		Мокринская				Лестница монолитная Лм-1.	ТОО «Асад-ЛТД» Шымкент-2023г.		

Согласовано

Взам. инв. N

Подп. и дата

Инв. N подл.

Копировал

Формат А3

1 – 1

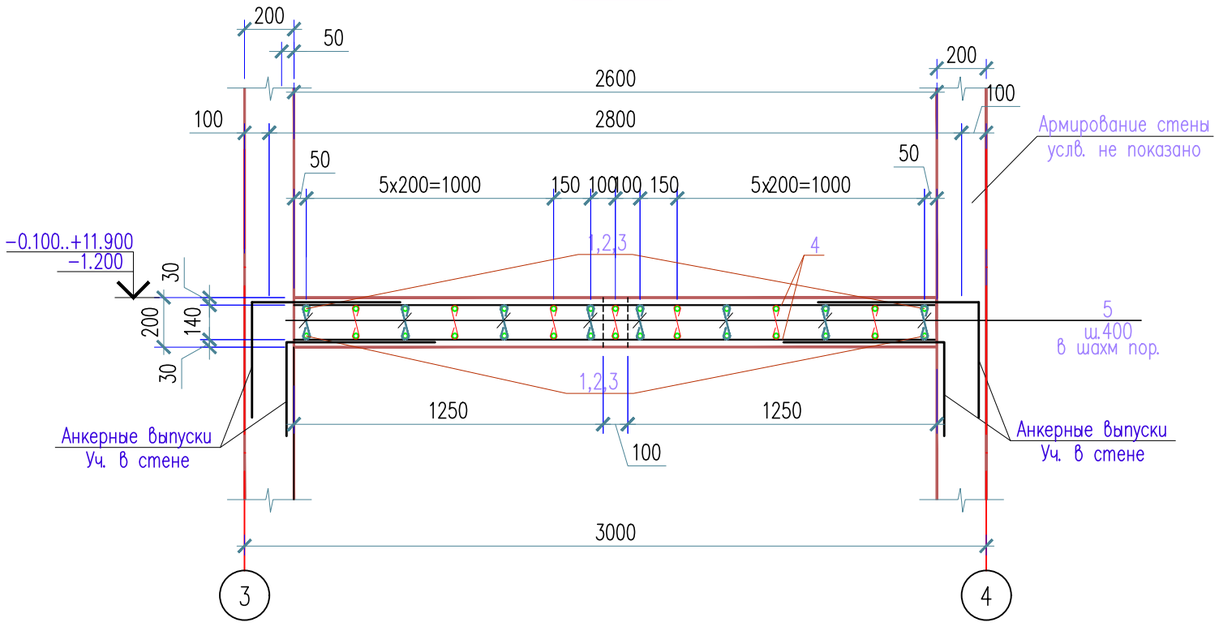

3 – 3

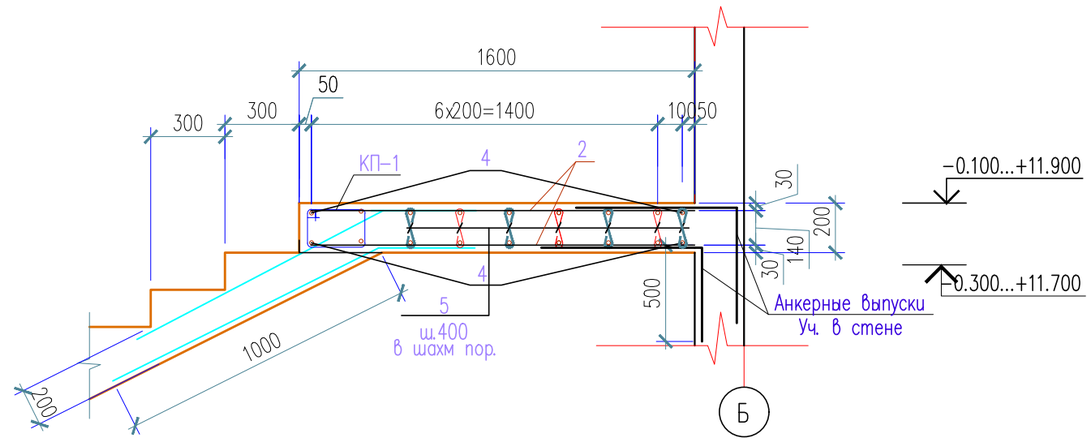

2 – 2

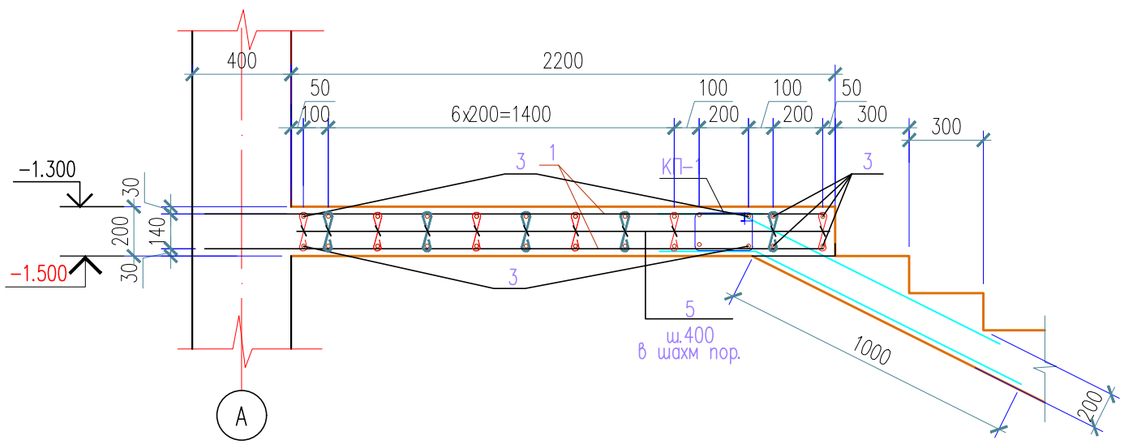

Узел арматурных выпусков для лестничных маршей и площадок

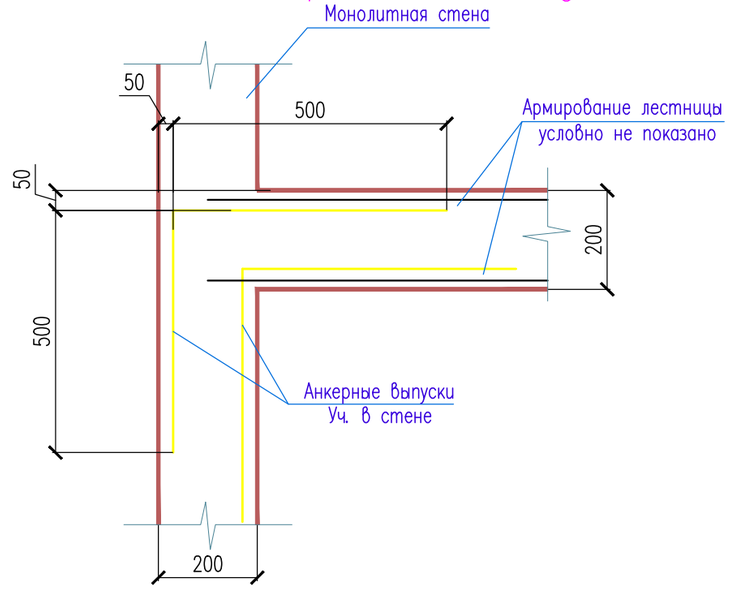

4 – 4

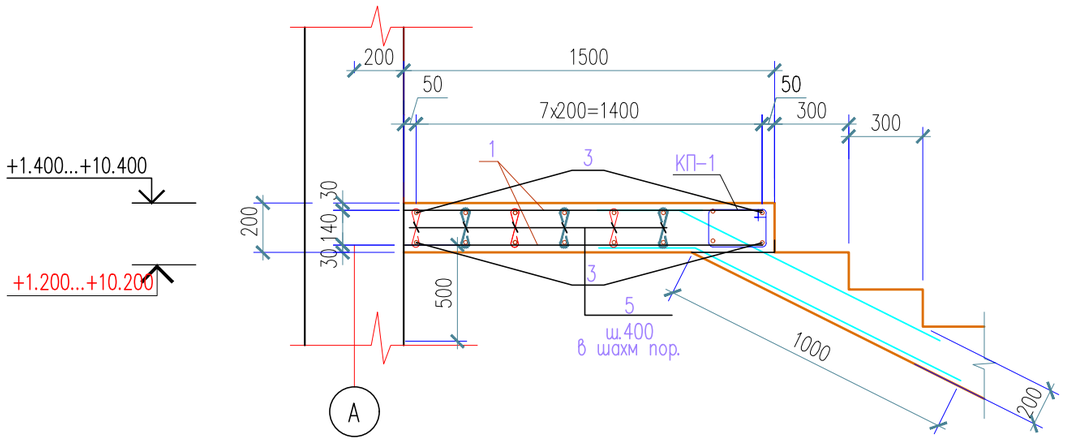

Изм.	Кол. уч.	Лист	N док.	Подп.	Дата	03/11–2023–КЖ		
						"Строительство 30 многоквартирных жилых домов в жилом массиве в конце улицы Аскарова, Жамбылская область, г.Тараз.Жилой дом №11 (с наружными сетями (электроснабжения, водоснабжение и канализация, газоснабжение) и благоустройством территорий"		
Проверил		Утелбаев Е.				Жилой дом	Стадия	Лист	Листов
Разработ.		Сарманов А.					РП	63	
Н.Контроль		Мокринская				Сечение 1–1 – 4–4	ТОО «Асад–ЛТД» Шымкент–2023г.		

Согласовано

Взам. инв. N

Подп. и дата

Инв. N подл.

Спецификация материалов

Поз.	Обозначение	Наименование	Кол.	Масса ед.,кг.	Примеч.
		Лестничная площадка ЛП-1	1	131.12	
1	ГОСТ 34028-2016	ø12 А-400 L=2100	34	1.86	63.24
2	ГОСТ 34028-2016	ø12 А-400 L=2600	22	2.31	50.82
4	ГОСТ 34028-2016	ø12 А-400 L=1300	4	1.15	4.60
5	ГОСТ 34028-2016	ø8 А-240 L=350	54	0.14	7.56
		Каркас КП-1	1	4.90	
6	ГОСТ 34028-2016	ø8 А-240 L=880	14	0.35	4.90
		Лестничная площадка ЛП-2	5	98.44	492.20
2	ГОСТ 34028-2016	ø12 А-400 L=1550	34	1.38	46.92
3	ГОСТ 34028-2016	ø12 А-400 L=2600	18	2.31	41.58
5	ГОСТ 34028-2016	ø8 А-240 L=350	36	0.14	5.04
		Каркас КП-1	1	4.90	
6	ГОСТ 34028-2016*	ø8 А-240 L=880	14	0.35	4.90
		Лестничная площадка ЛП-3	4	89.5	358.0
3	ГОСТ 34028-2016	ø12 А-400 L=1450	34	1.29	43.86
4	ГОСТ 34028-2016	ø12 А-400 L=2600	16	2.31	36.96
5	ГОСТ 34028-2016	ø8 А-240 L=350	27	0.14	3.78
		Каркас КП-1	1	4.90	
6	ГОСТ 34028-2016*	ø8 А-240 L=880	14	0.35	4.90
		Материалы:			
		Бетон кл. С16/20 м3	8.43		

Ведомость деталей

Поз.	Эскиз
3	140; 105; 105; 350
7	500; 500; L=1000
6	290; 150; 240; 200; 880

Согласовано

Взам. инв. N

Подп. и дата

Инв. N подл.

Изм.	Кол. уч.	Лист	N док.	Подп.	Дата
Проверил		Утелбаев Е.			
Разработ.		Сарманов А.			
Н.Контроль		Мокринская			

03/11-2023-КЖ

"Строительство 30 многоквартирных жилых домов в жилом массиве в конце улицы Аскарова, Жамбылская область, г.Тараз.Жилой дом №11 (с наружными сетями (электроснабжения, водоснабжение и канализация, газоснабжение) и благоустройством территорий"

Жилой дом

Стадия	Лист	Листов
РП	64	

Спецификация материалов

ТОО «Асад-ЛТД» Шымкент-2023г.

Копировал

Формат А3

Фрагмент Фр-2

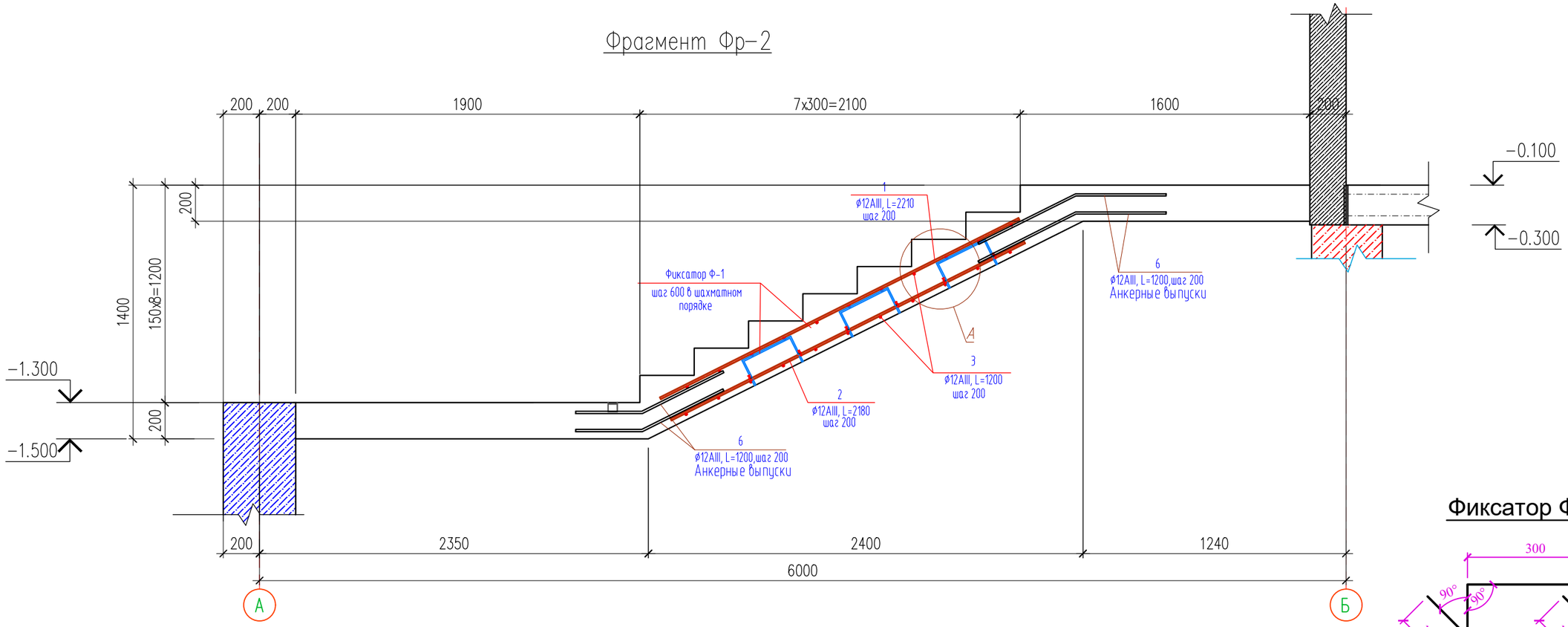

Фиксатор Ф - 1

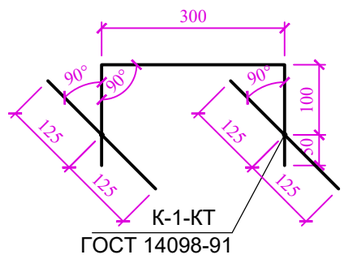

Ведомость деталей

Эскиз	Поз.
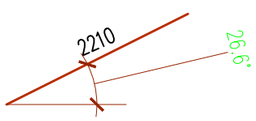	поз. 1 L=2210мм
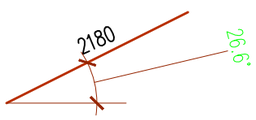	поз. 2 L=2180мм
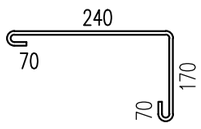	поз. 5 L=550 мм
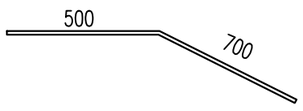	поз. 6 L=1200 мм

Узел "А"

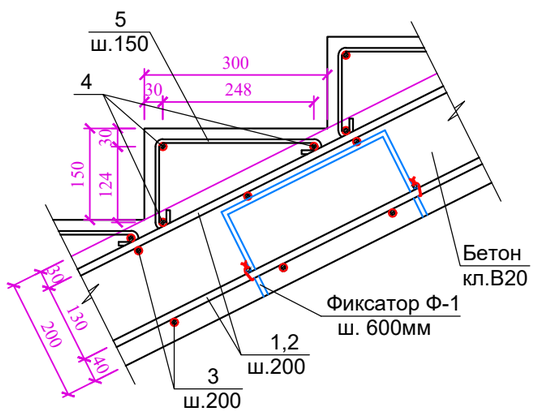

Узел "Б"

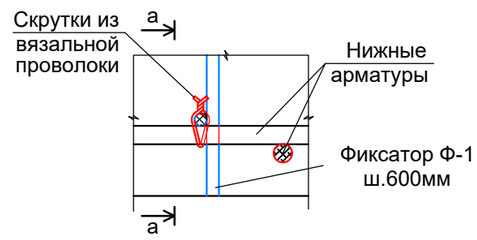

а-а

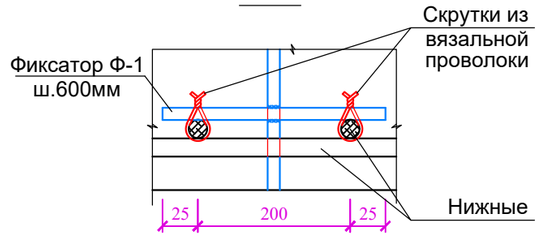

1. Данный лист смотри совместно с л. КЖ -62

Изм.	Кол. уч.	Лист	N док.	Подп.	Дата	03/11-2023-КЖ		
						"Строительство 30 многоквартирных жилых домов в жилом массиве в конце улицы Аскарова, Жамбылская область, г.Тараз.Жилой дом №11 (с наружными сетями (электроснабжения, водоснабжение и канализация, газоснабжение) и благоустройством территорий"		
Проверил		Утелбаев Е.				Жилой дом	Стадия	Лист	Листов
Разработ.		Сарманов А.					РП	66	
Н.Контроль		Мокринская				Фрагмент Фр-2	ТОО «Асад-ЛТД» Шымкент-2023г.		

Согласовано:

Взам. инв. N

Подпись и дата

Инв. N подл.

Фрагмент Фр-2

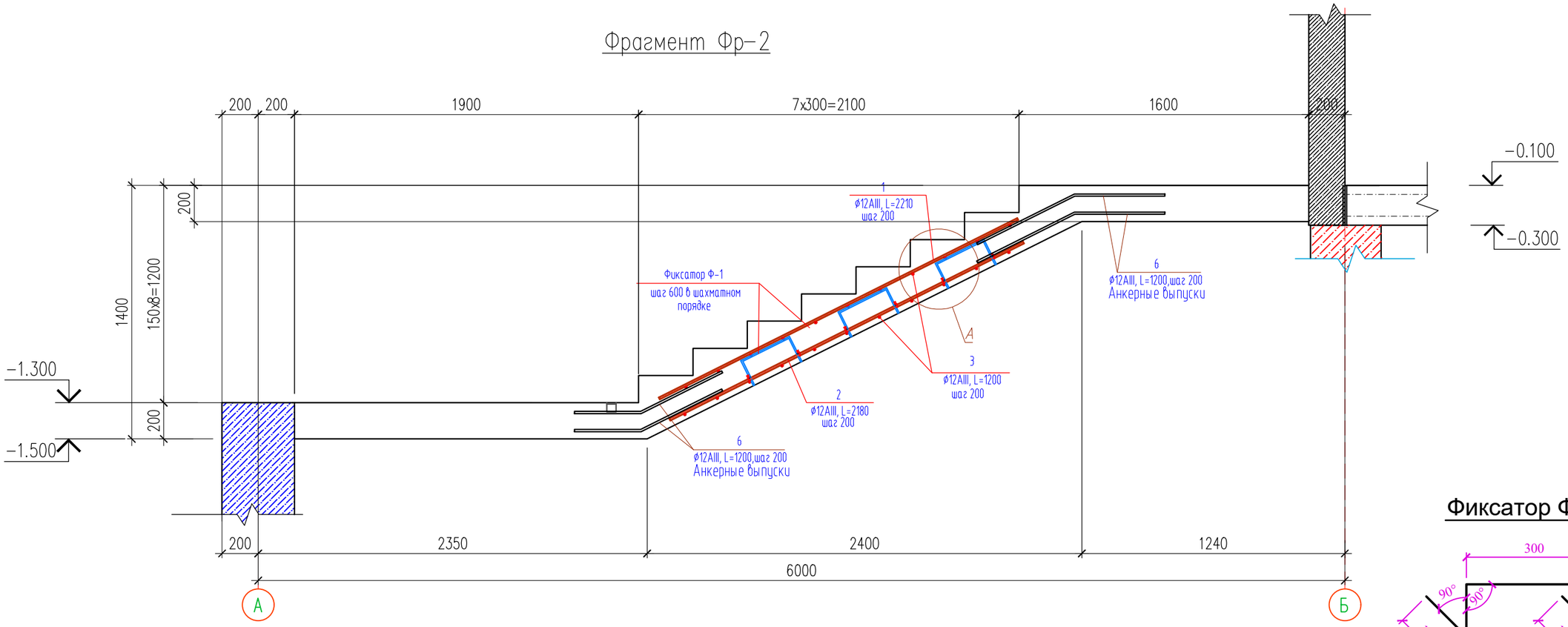

Фиксатор Ф - 1

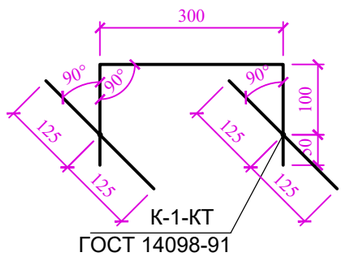

Узел "А"

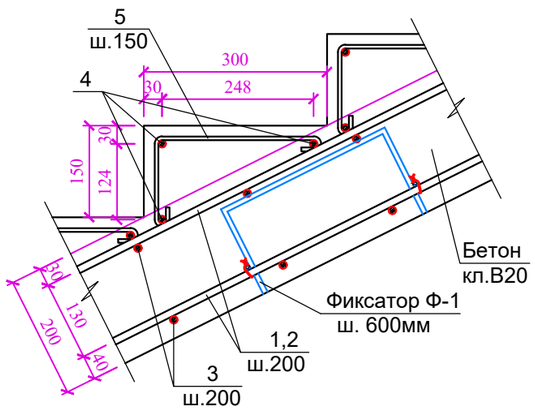

Узел "Б"

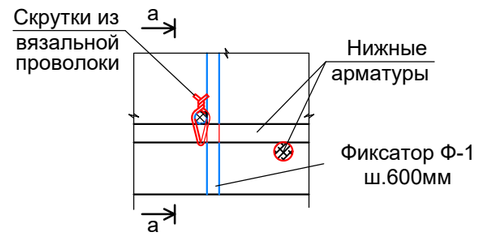

а-а

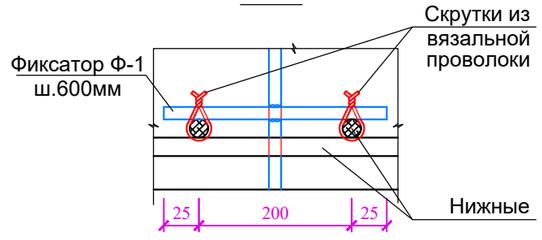

Ведомость деталей

Эскиз	Поз.
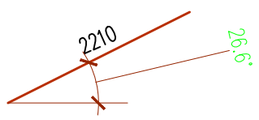	поз. 1 L=2210мм
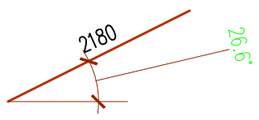	поз. 2 L=2180мм
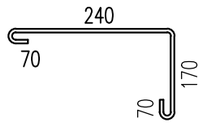	поз. 5 L=550 мм
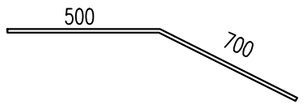	поз. 6 L=1200 мм

1. Данный лист смотри совместно с л. КЖ -62

Изм.	Кол. уч.	Лист	N док.	Подп.	Дата	03/11-2023-КЖ		
						"Строительство 30 многоквартирных жилых домов в жилом массиве в конце улицы Аскарова, Жамбылская область, г.Тараз.Жилой дом №11 (с наружными сетями (электроснабжения, водоснабжение и канализация, газоснабжение) и благоустройством территорий"		
Проверил		Утелбаев Е.				Жилой дом	Стадия	Лист	Листов
Разработ.		Сарманов А.					РП	66	
Н.Контроль		Мокринская				Фрагмент Фр-2	ТОО «Асад-ЛТД» Шымкент-2023г.		

Согласовано:

Взам. инв. N

Подпись и дата

Инв. N подл.

Фрагмент Фр-3

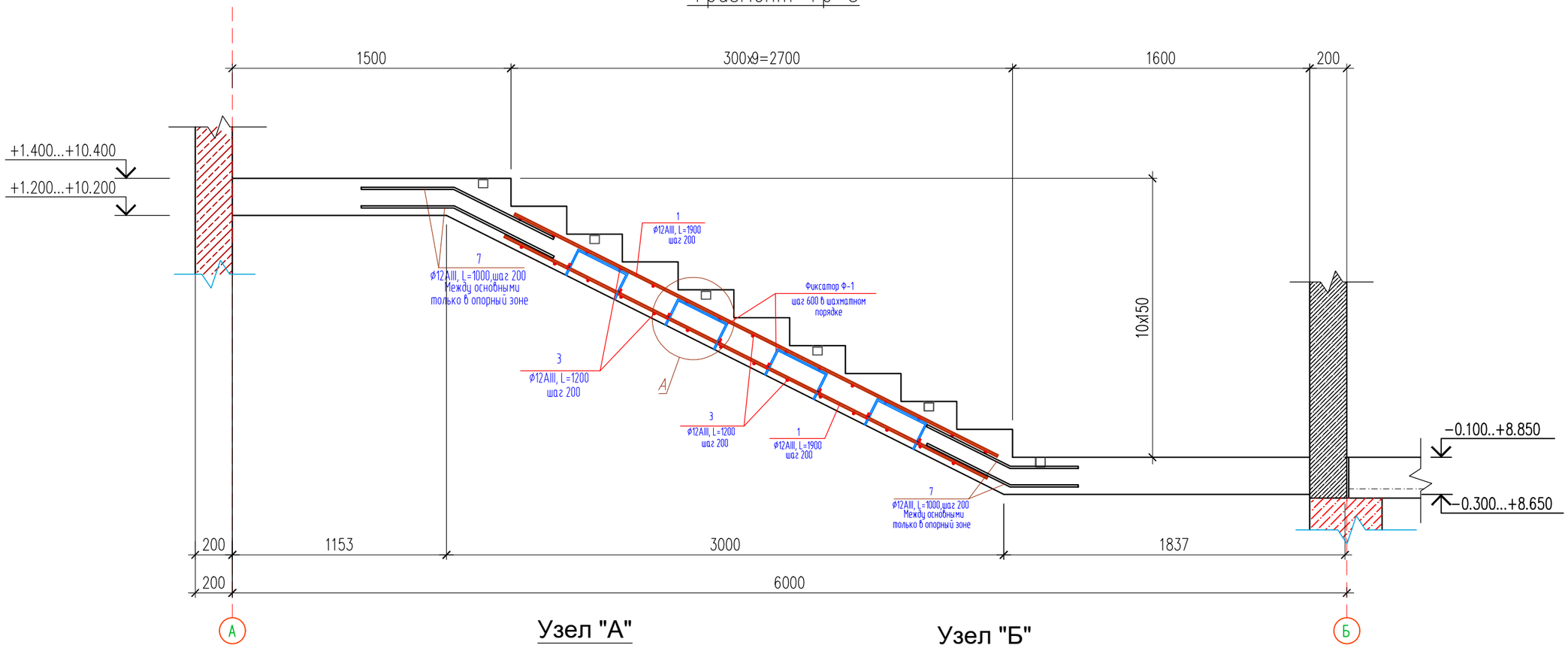

Узел "А"

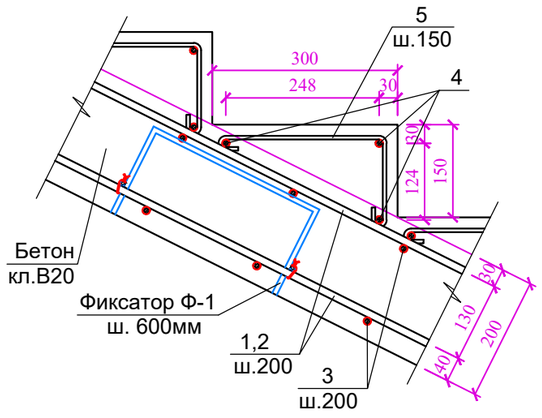

Узел "Б"

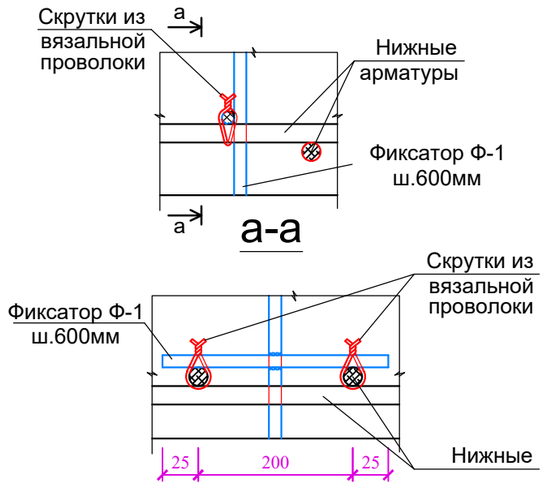

Фиксатор Ф - 1

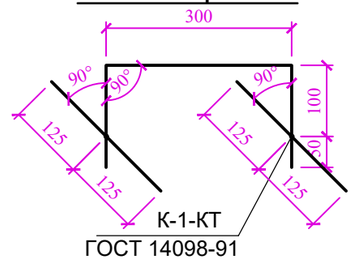

1. Данный лист смотри совместно с л. КЖ -62

Ведомость деталей

Эскиз	Поз.
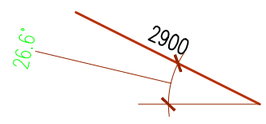	поз. 1 L=2900мм
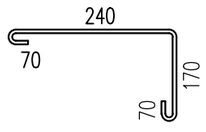	поз. 5 L=550 мм
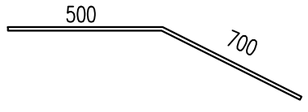	поз. 6 L=1200 мм

Изм.	Кол. уч.	Лист	N док.	Подп.	Дата	03/11-2023-КЖ		
						"Строительство 30 многоквартирных жилых домов в жилом массиве в конце улицы Аскарова, Жамбылская область, г.Тараз.Жилой дом №11 (с наружными сетями (электроснабжения, водоснабжение и канализация, газоснабжение) и благоустройством территорий"		
Проверил	Утелбаев Е.					Жилой дом	Стадия	Лист	Листов
Разработ.	Сарманов А.						РП	67	
Н.Контроль	Мокринская					*Фрагмент Фр-3*	ТОО «Асад-ЛТД» Шымкент-2023г.		

Согласовано:

Взам. инв. N

Подпись и дата

Инв. N подл.

Фрагмент Фр-4

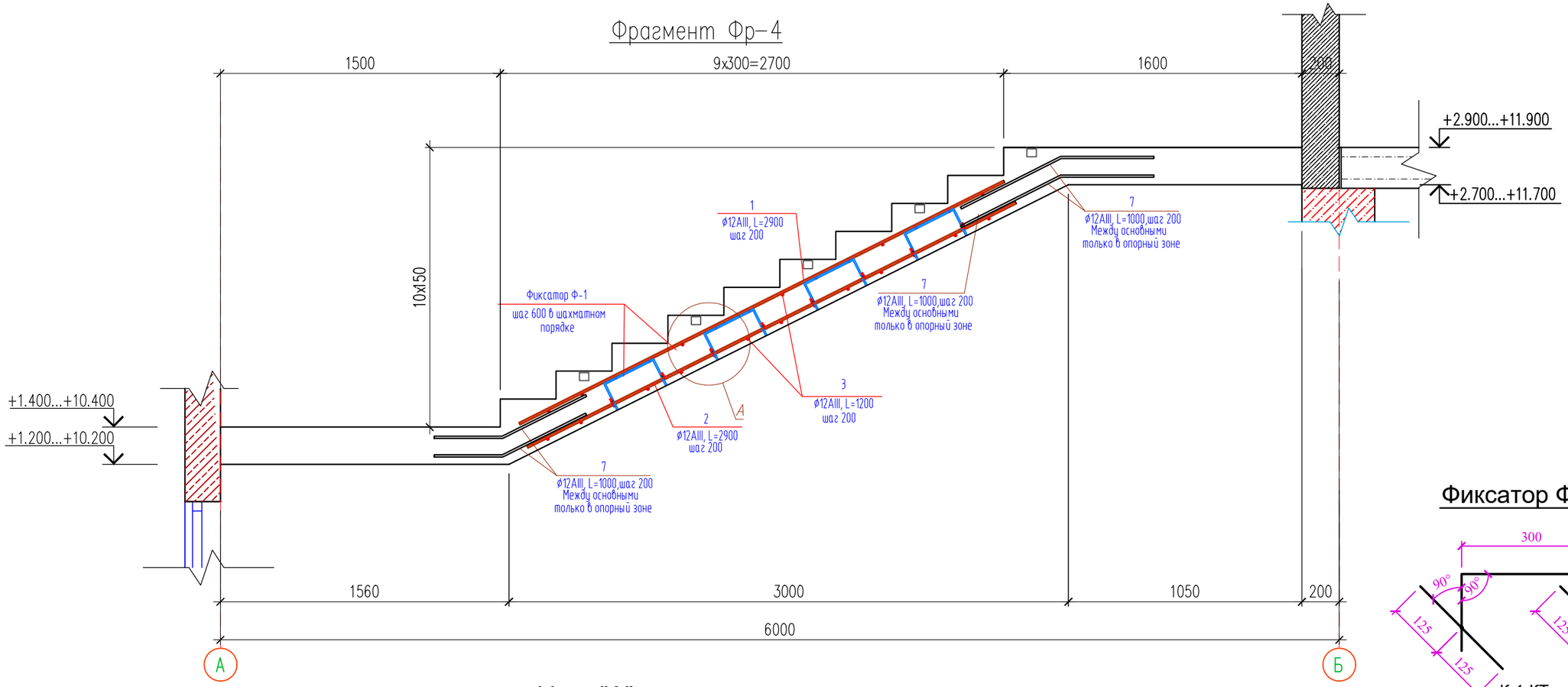

Фиксатор Ф - 1

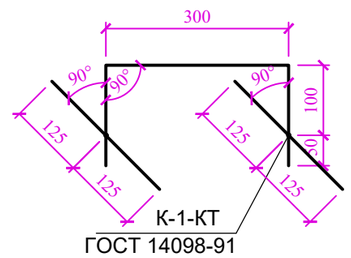

Узел "А"

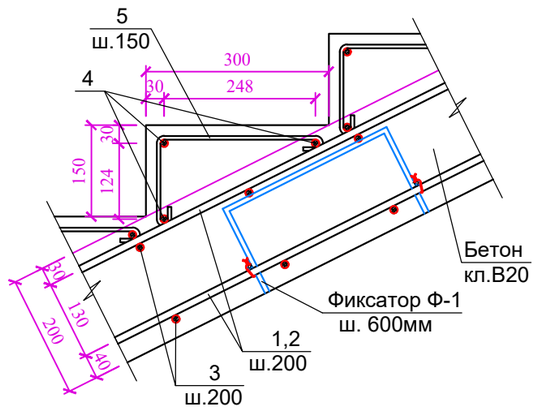

Узел "Б"

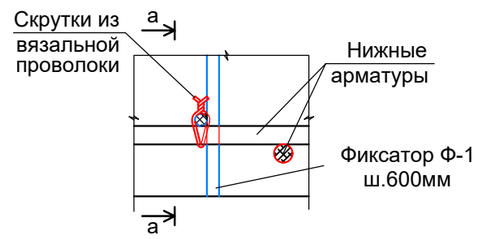

а-а

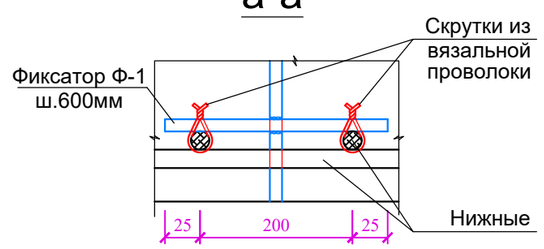

Ведомость деталей

Эскиз	Поз.
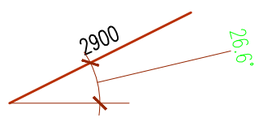	поз. 1 L=2900мм
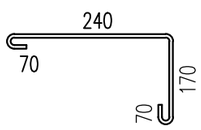	поз. 5 L=550 мм
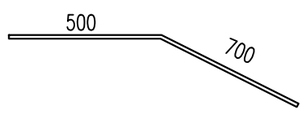	поз. 6 L=1000 мм

1. Данный лист смотри совместно с л. КЖ -62

Изм.	Кол. уч.	Лист	N док.	Подп.	Дата	03/11-2023-КЖ		
						"Строительство 30 многоквартирных жилых домов в жилом массиве в конце улицы Аскарова, Жамбылская область, г.Тараз.Жилой дом №11 (с наружными сетями (электроснабжения, водоснабжение и канализация, газоснабжение) и благоустройством территорий"		
Проверил		Утелбаев Е.				Жилой дом	Стадия	Лист	Листов
Разработ.		Сарманов А.					РП	68	
Н.Контроль		Мокринская				Фрагмент Фр-4	ТОО «Асад-ЛТД» Шымкент-2023г.		

Согласовано:

Взам. инв. N

Подпись и дата

Инв. N подл.

Спецификация конструктивных элементов

Начало

Поз.	Обозначение	Наименование		Кол.	Масса ед., кг.	Примечание
1	2	3		4	5	6
		Лестница монолитная Л-1		2		
Фр-1	Смотри на лист КЖ-65	Фрагмент Фр-1		1	109.78	
Фр-2	Смотри на лист КЖ-66	Фрагмент Фр-2		1	88.41	
Фр-3	Смотри на лист КЖ-67	Фрагмент Фр-3		4	111.63	446.52
Фр-4	Смотри на лист КЖ-68	Фрагмент Фр-4		4	109.49	437.96
		Фрагмент Фр-1				*109.78*
1	ГОСТ 34028-2016	ø12 А-400	L=2190	7	1.94	13.58
2	ГОСТ 34028-2016	ø12 А-400	L=1975	7	1.75	12.25
3	ГОСТ 34028-2016	ø12 А-400	L=1200	48	1.07	51.36
4	ГОСТ 34028-2016	ø8 А-240	L=1200	15	0.47	7.05
5	ГОСТ 34028-2016	ø6 А-240	L=550	45	0.12	5.40
6	ГОСТ 34028-2016	ø12 А-400	L=1200	14	1.07	14.98
Ф-1	ГОСТ 34028-2016	ø8 А-240	L=1100	12	0.43	5.16
		Материалы:				
		Бетон кл. В20	м3	0.75		
		Фрагмент Фр-2				*88.41*
1	ГОСТ 34028-2016	ø12 А-400	L=2210	7	1.96	13.72
2	ГОСТ 34028-2016	ø12 А-400	L=2180	7	1.94	13.58
3	ГОСТ 34028-2016	ø12 А-400	L=1200	22	1.07	23.54
4	ГОСТ 34028-2016	ø8 А-240	L=1200	21	0.47	9.87
5	ГОСТ 34028-2016	ø6 А-240	L=550	63	0.12	7.56
6	ГОСТ 34028-2016	ø12 А-400	L=1200	14	1.07	14.98
Ф-1	ГОСТ 34028-2016	ø8 А-240	L=1100	12	0.43	5.16
	Материалы:	Бетон кл. В20	м3	0.85		

Продолжение

1	2	3		4	5	6
		Фрагмент Фр-3				*111.63*
1	ГОСТ 34028-2016	ø12 А-400	L=2900	14	2.58	36.12
3	ГОСТ 34028-2016	ø12 А-400	L=1200	30	1.07	32.10
4	ГОСТ 34028-2016	ø8 А-240	L=1200	27	0.47	12.69
5	ГОСТ 34028-2016	ø6 А-240	L=550	81	0.12	9.72
6	ГОСТ 34028-2016	ø12 А-400	L=1200	14	1.07	14.98
Ф-1	ГОСТ 34028-2016	ø8 А-240	L=1100	14	0.43	6.02
	Материалы:	Бетон кл. В20	м3	1.10		
		Фрагмент Фр-4				*109.49*
1	ГОСТ 34028-2016	ø12 А-400	L=2900	14	2.58	36.12
3	ГОСТ 34028-2016	ø12 А-400	L=1200	28	1.07	29.96
4	ГОСТ 34028-2016	ø8 А-240	L=1200	27	0.47	12.69
5	ГОСТ 34028-2016	ø6 А-240	L=550	81	0.12	9.72
6	ГОСТ 34028-2016	ø12 А-400	L=1200	14	1.07	14.98
Ф-1	ГОСТ 34028-2016	ø8 А-240	L=1100	14	0.43	6.02
	Материалы:	Бетон кл. В20	м3	1.1		

Согласовано:

Взам. инв. N

Подпись и дата

Инв. N подл.

Изм.	Кол. уч.	Лист	N док.	Подп.	Дата
Проверил		Утелбаев Е.			
Разработ.		Сарманов А.			
Н.Контроль		Мокринская			

03/11-2023-КЖ

"Строительство 30 многоквартирных жилых домов в жилом массиве в конце улицы Аскарова, Жамбылская область, г.Тараз.Жилой дом №11 (с наружными сетями (электроснабжения, водоснабжение и канализация, газоснабжение) и благоустройством территорий"

Жилой дом

Стадия	Лист	Листов
РП	69	

Спецификация конструктивных элементов

ТОО «Асад-ЛТД» Шымкент-2023г.

Спецификация материалов

Поз.	Обозначение	Наименование	Кол.	Масса ед.,кг.	Примеч.
		Ограждение ОГ-1			
		Стойка			
1	ГОСТ 9941-81	Труба $\frac{38х2\ ГОСТ\ 10704-91}{12Х18Н10Т\ ГОСТ\ 5632-72}$ м.п.	55.80	1.78	99.32
		Держатель поручня ø38.1мм	62		
		Фланец напольного крепления	62		
		Декоративная крышка ø38.1мм	62		
		Поручень			
2	ГОСТ 9941-81	Труба $\frac{51х2\ ГОСТ\ 10704-91}{12Х18Н10Т\ ГОСТ\ 5632-72}$ м.п.	23.20	2.42	56.14
		Заглушка на поручень ø50.8мм	2		
		Ригель			
3	ГОСТ 9941-81	Труба $\frac{16х(1.5)\ ГОСТ\ 10704-91}{12Х18Н10Т\ ГОСТ\ 5632-72}$ м.п.	46.40	0.54	25.06
		Заглушка на ригель, ø16мм	4		

Фрагмент ограждений ОГ-1

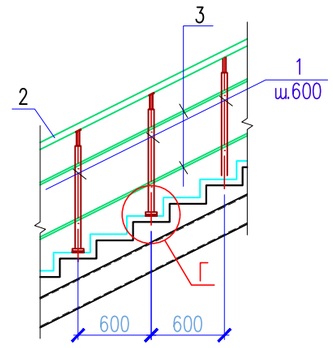

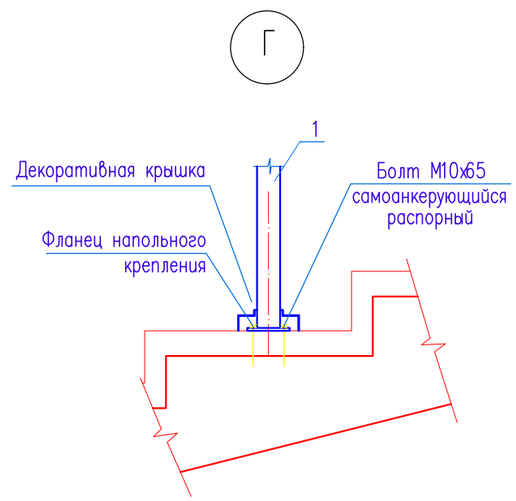

1. Данный лист смотреть совместно с листом АС-##

Изм.	Кол. уч.	Лист	N док.	Подп.	Дата
Проверил		Утелбаев Е.			
Разработ.		Сарманов А.			
Н.Контроль		Мокринская			

03/11-2023-КЖ

"Строительство 30 многоквартирных жилых домов в жилом массиве в конце улицы Аскарова, Жамбылская область, г.Тараз.Жилой дом №11 (с наружными сетями (электроснабжения, водоснабжение и канализация, газоснабжение) и благоустройством территорий"

Жилой дом

Стадия	Лист	Листов
РП	70	

Фрагмент ограждений ОГ-1.
Спецификация материалов

ТОО «Асад-ЛТД»
Шымкент-2023г.

Согласовано

Взам. инв. N

Подп. и дата

Инв. N подл.

Копировал

Формат А3