# ТОО «Асад-ЛТД»

Государственная лицензия ГСЛ N19002756 от 21.01.2022г

Заказ: 03/11-2023

Заказчик: КГУ «Отдел строительства акимата города Тараза» Жамбылская область, г.Тараз

# РАБОЧИЙ ПРОЕКТ

**«Строительство 30 многоквартирных жилых домов в жилом массиве в конце улицы Аскарова, Жамбылская область, г.Тараз.Жилой дом №11 (с наружными сетями (электроснабжения, водоснабжение и канализация, газоснабжение) и благоустройством территорий»**

Газоснабжение

03/11-2023-ГСВ

Том 2

Альбом 7

г.Шымкент - 2023 г.

# ТОО «Асад-ЛТД»

Государственная лицензия ГСЛ N19002756 от 21.01.2022г

Заказ: 03/11-2023

Заказчик: КГУ «Отдел строительства акимата города Тараза» Жамбылская область, г.Тараз

# РАБОЧИЙ ПРОЕКТ

**«Строительство 30 многоквартирных жилых домов в жилом массиве в конце улицы Аскарова, Жамбылская область, г.Тараз.Жилой дом №11 (с наружными сетями (электроснабжения, водоснабжение и канализация, газоснабжение) и благоустройством территорий»**

Газоснабжение

03/11-2023-ГСВ

Том 2

Альбом 7

Директор ТОО «Асад-ЛТД» Ақжолов Ә.

Главный инженер проекта Утелбаев Е.

г.Шымкент - 2023 г.

## Общие указания

Газоснабжение жилого дома разработано на основании технических условий №11-гор-2022-00001066 от 11.09.2022 года, выданные ТОО "КазТрансГаз Аймак".
СН РК4.03-01-2011 «Газораспределительные системы».

Газоснабжение проектируемого жилого дома запроектировано от внутри квартального газопровода низкого давления, проложенного по фасаду здания.

Все кухни оборудуются;
-4-х конфорочными газовыми плитами типа ПГ-4. Расход газа 1.2м3/ч (по паспорту)
Настенный котел Protherm JAGUAR 11.
-Расхода газа на ГВС 2,73м3/ч (по паспорту)
-Расхода газа на отопление 1,39м3/ч (по паспорту)

Расчет часового расхода газа без учетом коэффициента одновременности; 1.2+2,73+1,39 =5,32 м3/ч, общий 40*5,32=212,8м3/ч,

Расчет часового расхода газа с учетом коэффициента одновременности на ПГ-4 и ГВС 1,2+2,73=3,93м3/ч
3,93*0.227=0,89м3/ч. 0,89*40=35,6м3/ч

Расчетный часового расхода газа на отопление в среднем 1,39м3/ч
Общие расход газа на 1 квартиру 0,89+1,39=2,28м3/ч
Общие расход газа на 40 квартиру 2,28*40=91,2м3/ч

Газопроводы запроектированы из стальных водогазопроводных труб по ГОСТ 3262-75* с толщиной стенки не менее 2мм.

Трубопроводы прокладываются открыто.

В местах пересечения стен, перегородок и плит перекрытий газопроводы проложить в футлярах из стальных труб большего диаметра.

Крепление газопровода к стене осуществляется с помощью крючьев.

Для учета расхода газа в каждой квартире перед газовыми приборами на высоте 1,6м устанавливается счетчик газовый бытовой G-4.

На вертикальных подводках к газовым приборам на высоте 1,5м от пола, а так же на каждом стояке , устанавливаются отключающие устройства.

Работы по монтажу и испытанию вести строго в соответствии с требованиями СН РК 4.03-01-2011 "Газораспределительные системы" и СП РК 3.02-101-2012"Здания жилые многоквартирные".

По окончании строительно-монтажных работ и испытаний газопровод окрасить масляной краской за 2раза.
Монтаж и испытания газопроводов вести в соответствии с требованиями СН РК 4.03-01-2011 "Газораспределительные системы".

После монтажа газопровод низкого давления испытать на герметичность в течении 1 часа давлением 0,01 МПа, и на прочность в течении 1 часа давлением 0,1 МПа согласно приложение 8 требований по безопасности объектов систем газоснабжения от 9 октября 2017 года № 673

Бытовая система автоматического контроля загазованности САКЗ-МК-2-1 предназначена для непрерывного автоматического контроля содержания опасных концентраций газа метана (Н4) и угарного газа (СО) в атмосфере помещений.

Система выдаёт световой и звуковой сигнал в случае возникновения в контролируемом помещении недопустимой концентрации газа. Одновременно, при аварийной ситуации, происходит перекрытие трубопровода подачи газа запорным газовым клапаном.

## МОНТАЖНЫЕ УКАЗАНИЯ

При монтажных работах необходимо выполнять следующие требования:

1. Сварку труб производить в соответствии с «Инструкцией по ручной электродуговой сварке труб из углеродистых и низколегированных сталей». Сварку производить электродами МР3С по ГОСТ 9467-75.
2. Монтаж трубопроводов выполнять в соответствии СН РК 4.03-01-2011.
3. Изготовление деталей и узлов трубопроводов производить из труб соответствующего сортамента и материала, указанного в спецификации.
4. Разделка концов кромок труб и деталей трубопровода, а так же зазоры при сварке принимаются по серии.
5. Монтаж, испытание и приемка в эксплуатацию газопроводов должны выполняться специализированными организациями в строгом соответствии с ранее указанными нормами.
6. Газопроводы прокладываются из водогазопроводных труб, ГОСТ 3262-75. Материал труб сталь Вст3сп2, ГОСТ 380-94.
7. Для защиты от коррозии газопровод и опоры покрываются двумя слоями грунтовки типа ГФ-024 и двумя слоями эмали ПФ-115. Цвет применяемой эмали желтый, должен соответствовать ГОСТ 14202-69.

Рабочий проект разработан в соответствии с действующими на территории Республики Казахстан нормами и правилами и предусматривает мероприятия, обеспечивающие взрыво-пожаро- безопасность, исключающие вредные воздействия на окружающую среду и воздушный бассейн, а также предупреждающие чрезвычайные ситуации природного и техногенного характера.

Главный инженер проекта: _____ Утелбаев Е.

Согласовано:

| | | |
|---|---|---|
| ОВ | Абдаким Е. | |
| ВК | Шекербеков Н. | |
| ЭО | Усенбекова Г. | |

Взам. инв. N | Подпись и дата | Инв. N подл.

### Ведомость рабочих чертежей основного комплекта марки ГСВ

| Лист | Наименование | Примечание |
|---|---|---|
| 1 | Общие данные | |
| 2 | План систем газопровода на отм. 0.000. | |
| 3 | Экспликация помещений | |
| 4 | План систем газопровода на отм. +3.000,+6.000,...,+12.000. | |
| 5 | Экспликация помещений | |
| 6 | Схема систем газопровода | |
| 7 | Расчетная схема внутреннего газопровода. Исходные данные и результаты расчета газоснабжения | |
| 8 | Установочный чертеж газовых приборов и счетчиков | |

### Ведомость ссылочных и прилагаемых документов марки ГСВ

| Обозначение | Наименование | Примечание |
|---|---|---|
| | Ссылочные документы | |
| С. 5.905-18.05 | Узлы и детали крепления газопроводов | |
| С. 5.905-20.07 вып.1 | Установка газовых приборов и аппаратов в жилых и коммунально-бытовых зданиях | |
| С. 5.905-25.05 вып.1 | Оборудование, узлы, детали наружных и внутренних газопроводов | |
| | Прилагаемые документы | |
| 17-2023-ГСВ.СО | Спецификация оборудования, изделий и материалов | 2 лист |

### Основные технические показатели

| Наименование | Кол. | Примечание |
|---|---|---|
| Удельный вес газа | 1,87 | кг/нм3 |
| Давление газа перед бытовыми газовыми приборами Min | 183,5 | мм вод. ст. |
| Давление газа перед бытовыми газовыми приборами Max | 264,82 | мм вод. ст. |

### Ведомость основных комплектов.

| Обозначение | Наименование | Примечание |
|---|---|---|
| 17-2023-ГСВ | Газоснабжение. Внутренние устройства. | 8-листов |

| Изм. | Кол.уч. | Лист | № док. | Подпись | Дата |
|---|---|---|---|---|---|
| ГИП | | Утелбаев Е. | | | |
| Проверил | | Утелбаев Е. | | | |
| Разработал | | Абдаким Е. | | | |
| Норм.контр. | | Магутова | | | |

04/11-2023-ГСВ

"Строительство 30 многоквартирных жилых домов в жилом массиве в конце улицы Аскарова, Жамбылская область, г.Тараз.Жилой дом №11 (с наружными сетями (электроснабжения, водоснабжение и канализация, газоснабжение) и благоустройством территорий"

| Жилой дом. | Стадия | Лист | Листов |
|---|---|---|---|
| | РП | 1 | 6 |
| Общие данные | ТОО "Асад-ЛТД" г. Шымкент 2023г. | | |

# План первого этажа на отм. 0.000

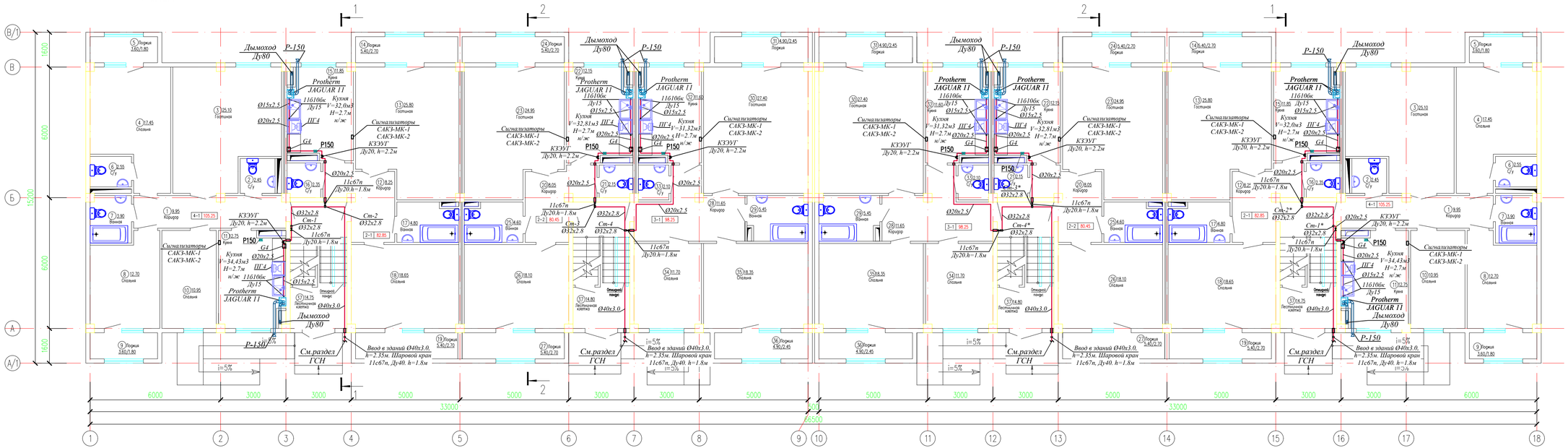


| Изм. | Кол.уч. | Лист | № док. | Подпись | Дата |
|---|---|---|---|---|---|
| ГИП | | Утелбаев Е. | | | |
| Проверил | | Утелбаев Е. | | | |
| Разработал | | Абдакым Е. | | | |
| Норм.контр. | | Магутова | | | |

04/11-2023-ГСВ

"Строительство 30 многоквартирных жилых домов в жилом массиве в конце улицы Аскарова, Жамбыльская область, г.Тараз.Жилой дом №11 (с наружными сетями (электроснабжение, водоснабжение и канализация, газоснабжение) и благоустройством территории"

Жилой дом.

| Стадия | Лист | Листов |
|---|---|---|
| РП | 2 | |

План систем газопровода на отм. 0,000.

ТОО "Асаф-ЛТД" г. Шымкент 2023г.

Согласовано

Взам. инв. N

Подп. и дата

Инв. N подл.

Копировал

Формат А4-3

## Экспликация помещений

| Номер поме-щения | Наименование | Площадь, м2 | Приме-чание (м2) |
|---|---|---|---|
| 4-х комнатная квартира (Тип квартиры 4-1) 2 шт. | | | |
| 1 | Коридор | 9.95 | |
| 2 | С/у | 2.45 | |
| 3 | Гостинная | 25.10 | |
| 4 | Спальня | 17.45 | |
| 5 | Лоджия | 1.80 | |
| 6 | С/у | 2.55 | |
| 7 | Ванная | 3.90 | |
| 8 | Спальня | 12.70 | |
| 9 | Лоджия | 1.80 | |
| 10 | Спальня | 10.95 | |
| 11 | Кухня | 12.75 | |
| | Жилая площадь | 66.20 | |
| | Общая площадь без летних помещ | 97.80 | |
| | Общая площадь | 101.40 | |
| 2-х комнатная квартира (Тип квартиры 2-1) 2 шт. | | | |
| 12 | Коридор | 8.20 | |
| 13 | Гостинная | 25.80 | |
| 14 | Лоджия | 2.70 | |
| 15 | Кухня | 11.85 | |
| 16 | С/у | 2.35 | |
| 17 | Ванная | 4.80 | |
| 18 | Спальня | 18.65 | |
| 19 | Лоджия | 2.70 | |
| | Жилая площадь | 44.45 | |
| | Общая площадь без летних помещ | 71.65 | |
| | Общая площадь | 77.05 | |
| 2-х комнатная квартира (Тип квартиры 2-2) 2 шт. | | | |
| 20 | Коридор | 8.05 | |
| 21 | С/у | 2.15 | |
| 22 | Кухня | 12.15 | |
| 23 | Гостинная | 24.95 | |
| 24 | Лоджия | 2.70 | |

## Экспликация помещений

| Номер поме-щения | Наименование | Площадь, м2 | Приме-чание (м2) |
|---|---|---|---|
| 25 | Ванная | 4.60 | |
| 26 | Спальня | 18.10 | |
| 27 | Лоджия | 2.70 | |
| | Жилая площадь | 43.05 | |
| | Общая площадь без летних помещ | 70.0 | |
| | Общая площадь | 75.40 | |
| 3-х комнатная квартира (Тип квартиры 3-1) 2 шт. | | | |
| 28 | Коридор | 11.65 | |
| 29 | Ванная | 5.40 | |
| 30 | Гостинная | 27.40 | |
| 31 | Лоджия | 2.45 | |
| 32 | Кухня | 11.60 | |
| 33 | С/у | 2.10 | |
| 34 | Спальня | 11.70 | |
| 35 | Спальня | 18.35 | |
| 36 | Лоджия | 2.45 | |
| | Жилая площадь | 57.45 | |
| | Общая площадь без летних помещ | 88.20 | |
| | Общая площадь | 93.10 | |
| 37 | Лестничная клетка x4 | 14.75 | |
| Общая площадь этажа | | 752.90 | |
| Общая площадь квартир | | 693.90 | |

Согласовано

Взам. инв. N

Подп. и дата

Инв. N подл.

| Изм. | Кол.уч. | Лист | № док. | Подпись | Дата |
|---|---|---|---|---|---|
| ГИП | | Утелбаев Е. | | | |
| Проверил | | Утелбаев Е. | | | |
| Разработал | | Абдаким Е. | | | |
| Норм.контр. | | Магутова | | | |

04/11-2023-ГСВ

"Строительство 30 многоквартирных жилых домов в жилом массиве в конце улицы Аскарова, Жамбылская область, г.Тараз.Жилой дом №11 (с наружными сетями (электроснабжения, водоснабжение и канализация, газоснабжение) и благоустройством территорий"

Жилой дом.

| Стадия | Лист | Листов |
|---|---|---|
| РП | 3 | |

Экспликация помещений

ТОО "Асад-ЛТД"
г. Шымкент 2023г.

Копировал

Формат А3

# План типового этажа

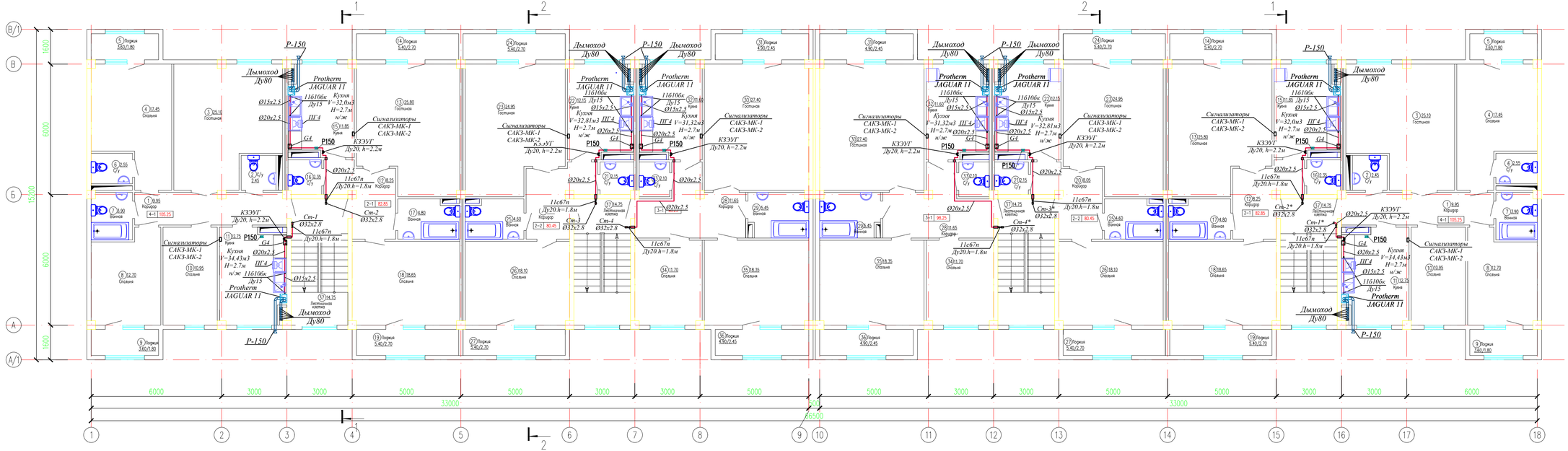


| Изм. | Кол.уч. | Лист | № док. | Подпись | Дата |
|---|---|---|---|---|---|
| ГИП | | Утелбаев Е. | | | |
| Проверил | | Утелбаев Е. | | | |
| Разработал | | Абдаким Е. | | | |
| Норм.контр. | | Магутова | | | |

04/11-2023-ГСВ

"Строительство 30 многоквартирных жилых домов в жилом массиве в конце улицы Аскарова, Жамбасское область, г.Тараз.Жилой дом №11 (с наружними сетями (электроснабжение, водоснабжение и канализация, газоснабжение) и благоустройством территории"

| Жилой дом. | Стадия | Лист | Листов |
|---|---|---|---|
| | РП | 4 | |

План систем газопровода на отм.+3,000,+6,000,...,+12,000.

ТОО "Асад-ЛТД" г. Шымкент 2023г.

Согласовано

Взам. инв. N

Подп. и дата

Инв. N подл.

Копировал

Формат А4-3

## Экспликация помещений

| Номер поме-щения | Наименование | Площадь, м2 | Приме-чание (м2) |
|---|---|---|---|
| 4-х комнатная квартира (Тип квартиры 4-1) 2 шт. | | | |
| 1 | Коридор | 9.95 | |
| 2 | С/у | 2.45 | |
| 3 | Гостинная | 25.10 | |
| 4 | Спальня | 17.45 | |
| 5 | Лоджия | 1.80 | |
| 6 | С/у | 2.55 | |
| 7 | Ванная | 3.90 | |
| 8 | Спальня | 12.70 | |
| 9 | Лоджия | 1.80 | |
| 10 | Спальня | 10.95 | |
| 11 | Кухня | 12.75 | |
| | Жилая площадь | 66.20 | |
| | Общая площадь без летних помещ | 97.80 | |
| | Общая площадь | 101.40 | |
| 2-х комнатная квартира (Тип квартиры 2-1) 2 шт. | | | |
| 12 | Коридор | 8.20 | |
| 13 | Гостинная | 25.80 | |
| 14 | Лоджия | 2.70 | |
| 15 | Кухня | 11.85 | |
| 16 | С/у | 2.35 | |
| 17 | Ванная | 4.80 | |
| 18 | Спальня | 18.65 | |
| 19 | Лоджия | 2.70 | |
| | Жилая площадь | 44.45 | |
| | Общая площадь без летних помещ | 71.65 | |
| | Общая площадь | 77.05 | |
| 2-х комнатная квартира (Тип квартиры 2-2) 2 шт. | | | |
| 20 | Коридор | 8.05 | |
| 21 | С/у | 2.15 | |
| 22 | Кухня | 12.15 | |
| 23 | Гостинная | 24.95 | |
| 24 | Лоджия | 2.70 | |

## Экспликация помещений

| Номер поме-щения | Наименование | Площадь, м2 | Приме-чание (м2) |
|---|---|---|---|
| 25 | Ванная | 4.60 | |
| 26 | Спальня | 18.10 | |
| 27 | Лоджия | 2.70 | |
| | Жилая площадь | 43.05 | |
| | Общая площадь без летних помещ | 70.0 | |
| | Общая площадь | 75.40 | |
| 3-х комнатная квартира (Тип квартиры 3-1) 2 шт. | | | |
| 28 | Коридор | 11.65 | |
| 29 | Ванная | 5.40 | |
| 30 | Гостинная | 27.40 | |
| 31 | Лоджия | 2.45 | |
| 32 | Кухня | 11.60 | |
| 33 | С/у | 2.10 | |
| 34 | Спальня | 11.70 | |
| 35 | Спальня | 18.35 | |
| 36 | Лоджия | 2.45 | |
| | Жилая площадь | 57.45 | |
| | Общая площадь без летних помещ | 88.20 | |
| | Общая площадь | 93.10 | |
| 37 | Лестничная клетка x4 | 14.75 | |
| Общая площадь этажа | | 752.90 | |
| Общая площадь квартир | | 693.90 | |

Согласовано

Взам. инв. N

Подп. и дата

Инв. N подл.

| Изм. | Кол.уч. | Лист | № док. | Подпись | Дата |
|---|---|---|---|---|---|
| ГИП | | Утелбаев Е. | | | |
| Проверил | | Утелбаев Е. | | | |
| Разработал | | Абдаким Е. | | | |
| Норм.контр. | | Магутова | | | |

04/11-2023-ГСВ

"Строительство 30 многоквартирных жилых домов в жилом массиве в конце улицы Аскарова, Жамбылская область, г.Тараз.Жилой дом №11 (с наружными сетями (электроснабжения, водоснабжение и канализация, газоснабжение) и благоустройством территорий"

Жилой дом.

| Стадия | Лист | Листов |
|---|---|---|
| РП | 5 | |

ТОО "Асад-ЛТД"
г. Шымкент 2023г.

Копировал

Формат А3

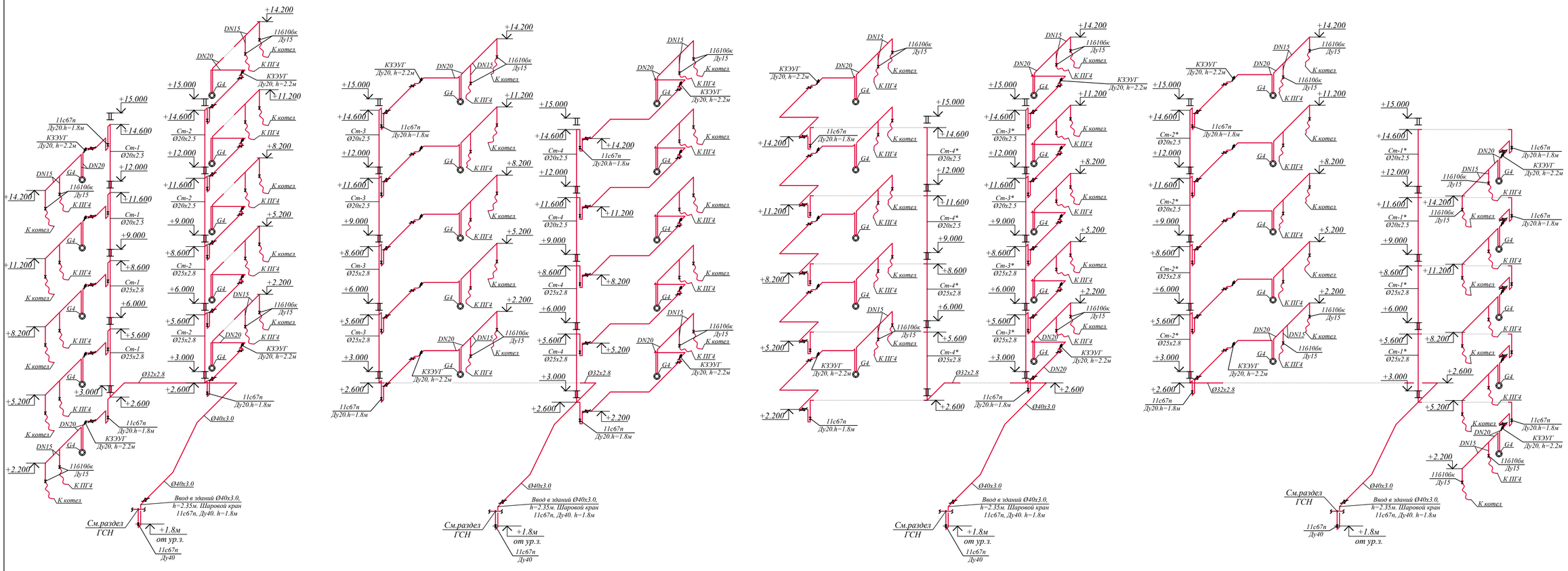


| | | | | | | |
|---|---|---|---|---|---|---|
| | | | | | | 04/11-2023-ГСВ |
| Изм. | Кол.уч. | Лист | № док. | Подпись | Дата | "Строительство 30 многоквартирных жилых домов в жилом массиве в конце улицы Аскарова, Жамбылская область, г.Тараз.Жилой дом №11 (с наружными сетями (электроснабжения, водоснабжение и канализация, газоснабжение) и благоустройством территорий" |
| ГИП | | Утелбаев Е. | | | | Жилой дом. — Стадия: РП; Лист: 6; Листов: |
| Проверил | | Утелбаев Е. | | | | |
| Разработал | | Абдаким Е. | | | | Схема систем газопровода — ТОО "Асад-ЛТД" г. Шымкент 2023г. |
| Норм.контр. | | Магутова | | | | |

*Расчетная схема внутреннего газопровода*

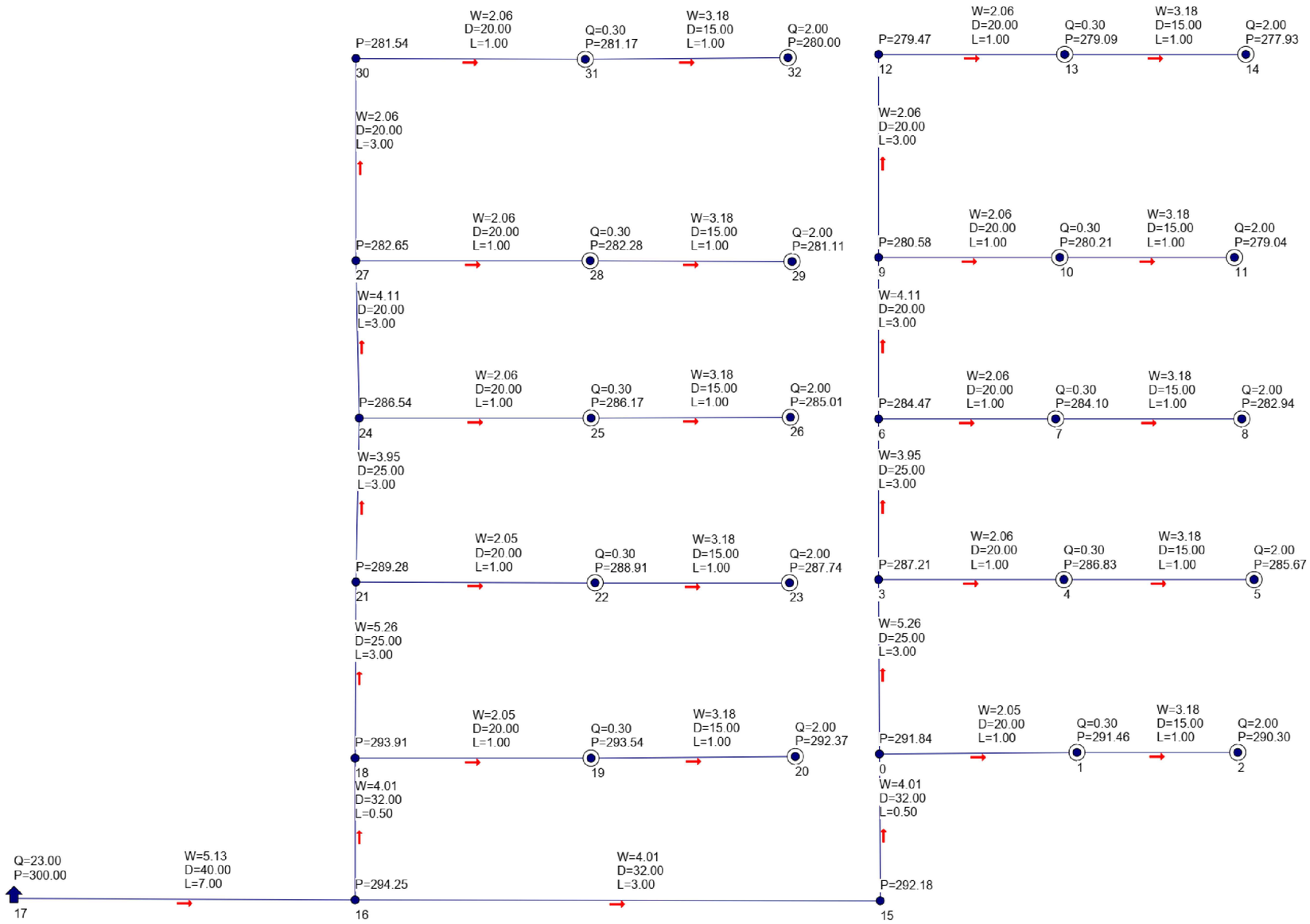


*Наименование схемы 5-этажка низкое на 2 стояка.txt*
*Исходные данные и результаты расчета*

*Источники, потребители, узлы*

| Номер | Тип | Расход | Давление | Наименование |
|---|---|---|---|---|
| 0 | узел | 0.00 | 291.84 | |
| 1 | потребитель | 0.30 | 291.46 | |
| 2 | потребитель | 2.00 | 290.30 | |
| 3 | узел | 0.00 | 287.21 | |
| 4 | потребитель | 0.30 | 286.83 | |
| 5 | потребитель | 2.00 | 285.67 | |
| 6 | узел | 0.00 | 284.47 | |
| 7 | потребитель | 0.30 | 284.10 | |
| 8 | потребитель | 2.00 | 282.94 | |
| 9 | узел | 0.00 | 280.58 | |
| 10 | потребитель | 0.30 | 280.21 | |
| 11 | потребитель | 2.00 | 279.04 | |
| 12 | узел | 0.00 | 279.47 | |
| 13 | потребитель | 0.30 | 279.09 | |
| 14 | потребитель | 2.00 | 277.93 | |
| 15 | узел | 0.00 | 292.18 | |
| 16 | узел | 0.00 | 294.25 | |
| 17 | источник | | 300.00 | |
| 18 | узел | 0.00 | 293.91 | |
| 19 | потребитель | 0.30 | 293.54 | |
| 20 | потребитель | 2.00 | 292.37 | |
| 21 | узел | 0.00 | 289.28 | |
| 22 | потребитель | 0.30 | 288.91 | |
| 23 | потребитель | 2.00 | 287.74 | |
| 24 | узел | 0.00 | 286.54 | |
| 25 | потребитель | 0.30 | 286.17 | |
| 26 | потребитель | 2.00 | 285.01 | |
| 27 | узел | 0.00 | 282.65 | |
| 28 | потребитель | 0.30 | 282.28 | |
| 29 | потребитель | 2.00 | 281.11 | |
| 30 | узел | 0.00 | 281.54 | |
| 31 | потребитель | 0.30 | 281.17 | |
| 32 | потребитель | 2.00 | 280.00 | |

*Участки*

| Нач | Кон | Длина | Диаметр | Поток | Перепад | Рн | Рк | Материал |
|---|---|---|---|---|---|---|---|---|
| 0 | 1 | 1 | 20 | 2.30 | 0.37 | 291.84 | 291.46 | сталь |
| 1 | 2 | 1 | 15 | 2.00 | 1.16 | 291.46 | 290.30 | сталь |
| 0 | 3 | 3 | 25 | 9.20 | 4.63 | 291.84 | 287.21 | сталь |
| 3 | 4 | 1 | 20 | 2.30 | 0.37 | 287.21 | 286.83 | сталь |
| 4 | 5 | 1 | 15 | 2.00 | 1.16 | 286.83 | 285.67 | сталь |
| 3 | 6 | 3 | 25 | 6.90 | 2.73 | 287.21 | 284.47 | сталь |
| 6 | 7 | 1 | 20 | 2.30 | 0.37 | 284.47 | 284.10 | сталь |
| 7 | 8 | 1 | 15 | 2.00 | 1.16 | 284.10 | 282.94 | сталь |
| 6 | 9 | 3 | 20 | 4.60 | 3.89 | 284.47 | 280.58 | сталь |
| 9 | 10 | 1 | 20 | 2.30 | 0.37 | 280.58 | 280.21 | сталь |
| 10 | 11 | 1 | 15 | 2.00 | 1.16 | 280.21 | 279.04 | сталь |
| 9 | 12 | 3 | 20 | 2.30 | 1.11 | 280.58 | 279.47 | сталь |
| 12 | 13 | 1 | 20 | 2.30 | 0.37 | 279.47 | 279.09 | сталь |
| 13 | 14 | 1 | 15 | 2.00 | 1.16 | 279.09 | 277.93 | сталь |
| 15 | 0 | 0.5 | 32 | 11.50 | 0.35 | 292.18 | 291.84 | сталь |
| 16 | 15 | 3 | 32 | 11.50 | 2.07 | 294.25 | 292.18 | сталь |
| 17 | 16 | 7 | 40 | 23.00 | 5.75 | 300.00 | 294.25 | сталь |
| 16 | 18 | 0.5 | 32 | 11.50 | 0.35 | 294.25 | 293.91 | сталь |
| 18 | 19 | 1 | 20 | 2.30 | 0.37 | 293.91 | 293.54 | сталь |
| 19 | 20 | 1 | 15 | 2.00 | 1.16 | 293.54 | 292.37 | сталь |
| 18 | 21 | 3 | 25 | 9.20 | 4.63 | 293.91 | 289.28 | сталь |
| 21 | 22 | 1 | 20 | 2.30 | 0.37 | 289.28 | 288.91 | сталь |
| 22 | 23 | 1 | 15 | 2.00 | 1.16 | 288.91 | 287.74 | сталь |
| 21 | 24 | 3 | 25 | 6.90 | 2.73 | 289.28 | 286.54 | сталь |
| 24 | 25 | 1 | 20 | 2.30 | 0.37 | 286.54 | 286.17 | сталь |
| 25 | 26 | 1 | 15 | 2.00 | 1.16 | 286.17 | 285.01 | сталь |
| 24 | 27 | 3 | 20 | 4.60 | 3.89 | 286.54 | 282.65 | сталь |
| 27 | 28 | 1 | 20 | 2.30 | 0.37 | 282.65 | 282.28 | сталь |
| 28 | 29 | 1 | 15 | 2.00 | 1.16 | 282.28 | 281.11 | сталь |
| 27 | 30 | 3 | 20 | 2.30 | 1.11 | 282.65 | 281.54 | сталь |
| 30 | 31 | 1 | 20 | 2.30 | 0.37 | 281.54 | 281.17 | сталь |
| 31 | 32 | 1 | 15 | 2.00 | 1.16 | 281.17 | 280.00 | сталь |

*Условные обозначения*

— Г1 — *Проектируемый газ-д низкого давления P=0.003МПа*

*Источник (или точка подключения)*

D *Диаметр газопровода, мм*

L *Длина газопровода, м*

Q *Часовой расход газа, м³/час*

P *Давление газа, мм.вод.ст.*

*Потребитель газа*

| Изм. | Кол.уч. | Лист | № док. | Подпись | Дата |
|---|---|---|---|---|---|
| ГИП | | Утелбаев Е. | | | |
| Проверил | | Утелбаев Е. | | | |
| Разработал | | Абдаким Е. | | | |
| Норм.контр. | | Магутова | | | |

04/11-2023-ГСВ

"Строительство 30 многоквартирных жилых домов в жилом массиве в конце улицы Аскарова, Жамбылская область, г.Тараз.Жилой дом №11 (с наружными сетями (электроснабжения, водоснабжение и канализация, газоснабжение) и благоустройством территорий"

Жилой дом.

| Стадия | Лист | Листов |
|---|---|---|
| РП | 7 | |

Расчетная схема внутреннего газопровода.Исходные данные и результаты расчета газоснабжения

ТОО "Асад-ЛТД" г. Шымкент 2023г.

Копировал Формат А2

## Система автоматического контроля загазованности
## САКЗ-МК-2-1 DN 20 (бытовая) CO+CH4

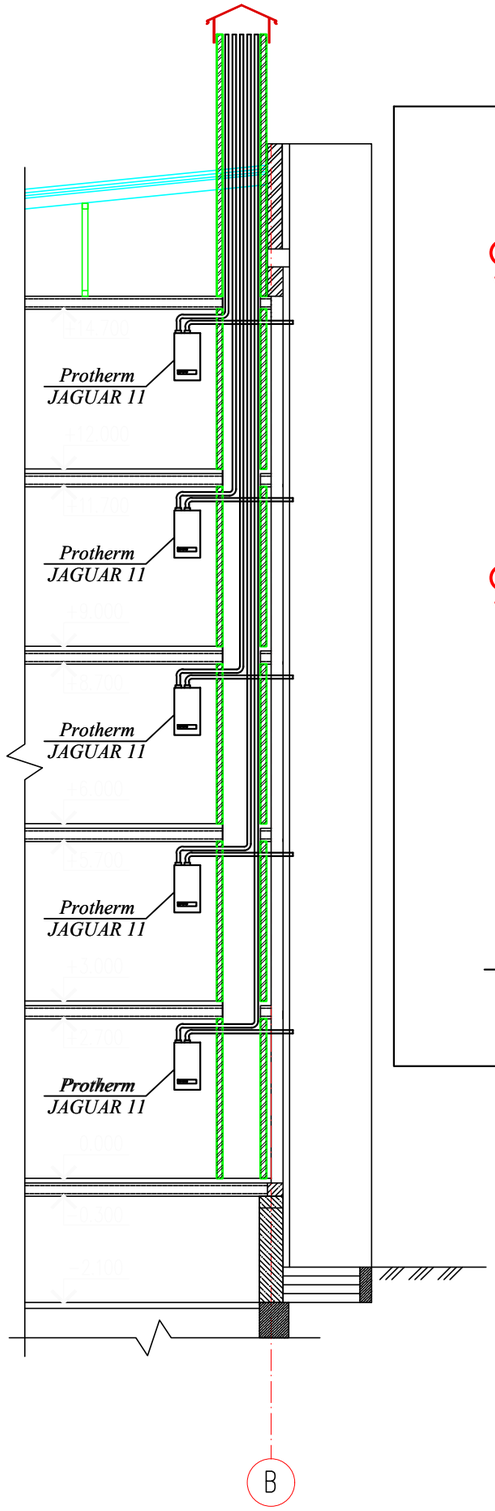


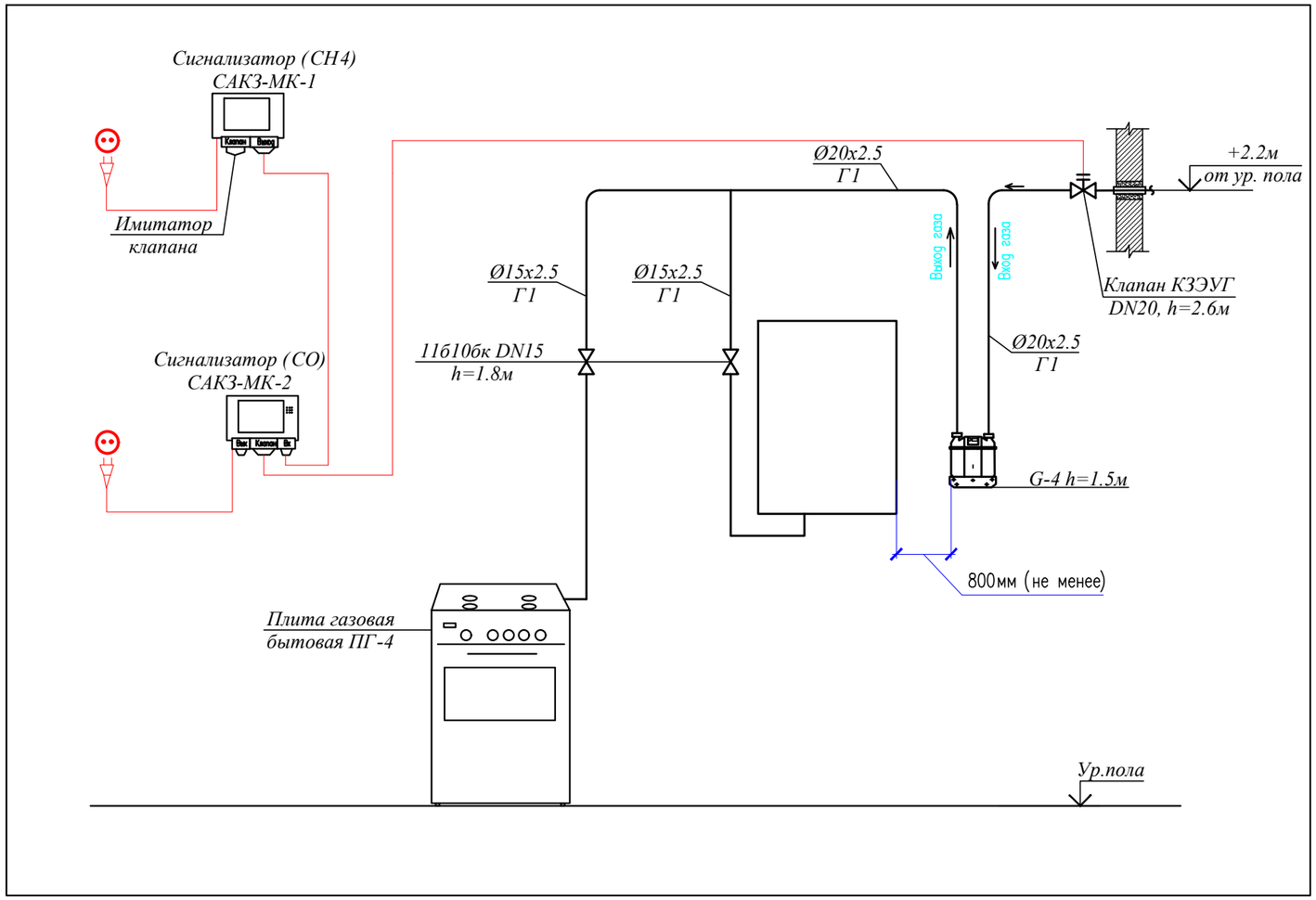


### Прокладка газопровода в футляре через стену

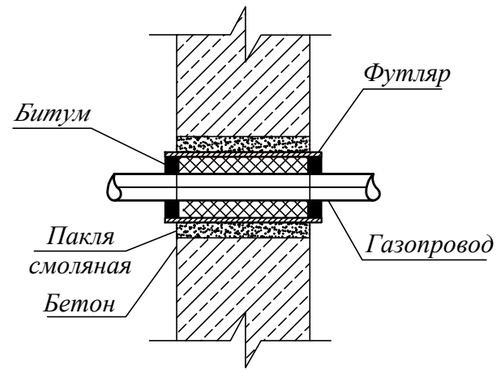


### Прокладка газопровода в футляре через перекрытие

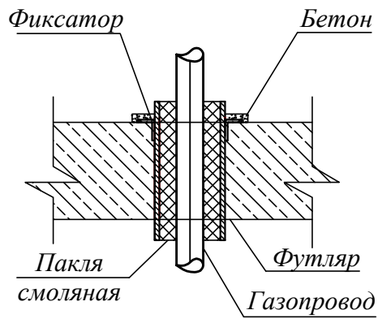


| Изм. | Кол.уч. | Лист | № док. | Подпись | Дата |
|---|---|---|---|---|---|
| ГИП | | Утелбаев Е. | | | |
| Проверил | | Утелбаев Е. | | | |
| Разработал | | Абдаким Е. | | | |
| Норм.контр. | | Магутова | | | |

04/11-2023-ГСВ

"Строительство 30 многоквартирных жилых домов в жилом массиве в конце улицы Аскарова, Жамбылская область, г.Тараз.Жилой дом №11 (с наружными сетями (электроснабжения, водоснабжение и канализация, газоснабжение) и благоустройством территорий"

Жилой дом.

| Стадия | Лист | Листов |
|---|---|---|
| РП | 8 | |

Установочный чертеж газовых приборов и счетчиков

ТОО "Асад-ЛТД"
г. Шымкент 2023г.

| Поз | Наименование и техническая характеристика | Обозначение документа, опросного листа | Код оборудования, изделия, материала. | Завод-изготовитель | Единица измерения | Количество | Масса единицы, кг | Примечание |
|---|---|---|---|---|---|---|---|---|
| 1 | Счетчик газа G-4, Ду20 | G-4 | | "Krom Schroder", Германия | шт. | 40 | 3,2 | Qmin-0.4м3/ч Qmax-6.0м3/ч |
| 2 | Плита газовая бытовая ПГ-4,Тип: газовая, 220в, 1ф, 0,1кВт | ДАРИНА 1D GM141 007 W | | | шт. | 40 | 40 | |
| 3 | Система автоматического контроля загазованности САКЗ-МК-2-1 DN 20 (бытовая) | САКЗ-МК-2-1 | | | шт. | 40 | 1.1 | |
| | -сигнализатор СЗ-1 | | | | | | | |
| | -сигнализатор СЗ-2 | | | | | | | |
| | -Клапан запорный с электромагнитным управлением газовый КЗЭУГ-Ду20 | | | | | | | |
| | -соединительные кабели с разъемами. | | | | | | | |
| | | | | | | | | |
| 4 | Труба стальная водогазопроводная | Труба 40х3.0 ГОСТ 3262-75* | | | м | 30,0 | 3,26 | |
| 5 | Труба стальная водогазопроводная | Труба 32х2.8 ГОСТ 3262-75* | | | м | 12,0 | 2,64 | |
| 6 | Труба стальная водогазопроводная | Труба 25х2.8 ГОСТ 3262-75* | | | м | 48,0 | 2,02 | |
| 7 | Труба стальная водогазопроводная | Труба 20х2.5 ГОСТ 3262-75* | | | м | 363,0 | 1,45 | |
| 8 | Труба стальная водогазопроводная | Труба 15х2.5 ГОСТ 3262-75* | | | м | 92,0 | 1.08 | |
| | | | | | | | | |
| 9 | Переход К-40х3.0-32х2,8-09Г2С | ГОСТ 17378-2001 | | | шт. | 4 | 0.19 | |
| 10 | Переход К-32х2.8-25х2,8-09Г2С | ГОСТ 17378-2001 | | | шт. | 8 | 0.13 | |
| 11 | Переход К-25х2.8-20х2,5-09Г2С | ГОСТ 17378-2001 | | | шт. | 8 | 0.12 | |
| 12 | Переход К-20х2.5-15х2,5-09Г2С | ГОСТ 17378-2001 | | | шт. | 40 | 0.05 | |
| | | | | | | | | |
| 13 | Отвод П90° 40 09-Г2С ГОСТ 17375-2001 | ГОСТ 17375-2001 | - | | шт. | 14 | 0,26 | |
| 14 | Отвод П90° 32 09-Г2С ГОСТ 17375-2001 | ГОСТ 17375-2001 | - | | шт. | 8 | 0,19 | |
| 15 | Отвод П90° 20 09-Г2С ГОСТ 17375-2001 | ГОСТ 17375-2001 | - | | шт. | 380 | 0,08 | |
| 16 | Отвод П90° 15 09-Г2С ГОСТ 17375-2001 | ГОСТ 17375-2001 | - | | шт. | 40 | 0,06 | |
| | | | | | | | | |

| Изм. | Кол.уч. | Лист | № док. | Подпись | Дата |
|---|---|---|---|---|---|
| ГИП | | Утелбаев Е. | | | |
| Проверил | | Утелбаев Е. | | | |
| Разработал | | Абдаким Е. | | | |
| Норм.контр. | | Магутова | | | |

04/11-2023-ГСВ.СО

«Строительство 30 многоквартирных жилых домов в жилом массиве в конце улицы Аскарова, Жамбылская область, г.Тараз. Жилой дом №11»

| Жилой дом. | Стадия | Лист | Листов |
|---|---|---|---|
| | РП | 1 | 2 |
| Спецификация | ТОО "Асад-ЛТД" г. Шымкент 2023г. | | |

| Поз | Наименование и техническая характеристика | Обозначение документа, опросного листа | Код оборудования, изделия, материала. | Завод-изготовитель | Единица измерения | Количество | Масса единицы, кг | Примечание |
|---|---|---|---|---|---|---|---|---|
| 17 | Кран пружинный муфтовый Ру 0,01МПа , t до 50°С Ду 15 | 11б10бк1 | | | шт. | 80 | 0.7 | |
| 18 | Кран шаровый приварной с ручным управлением Ру 1,6 МПа, t до 180°С Ду 20 | 11с67п | | | шт. | 40 | 2.8 | |
| 19 | Кран шаровый приварной с ручным управлением Ру 1,6 МПа, t до 180°С Ду 40 | 11с67п | | | шт. | 4 | 7.5 | |
| | | | | | | | | |
| 20 | Прокладка газопровода ст. Ø40х3.0 в ст. футляре Ø76х3.5, через стену L=0.25м | 5.905-25.05 УГ 8.00 | | | шт. | 4 | 1.56 | |
| 21 | Прокладка газопровода ст. Ø20х2.5 в ст. футляре Ø45х3.0, через стену L=0.25м | 5.905-25.05 УГ 8.00 | | | шт. | 40 | 0.78 | |
| 22 | Прокладка газопровода ст. Ø20х2.5 в ст. футляре Ø45х3.0, через стену L=0.15м | 5.905-25.05 УГ 8.00 | | | шт. | 30 | 0.47 | |
| 23 | Прокладка газопровода ст. Ø25х2.8 в ст. футляре Ø57х2.0, через перекрытие L=0.34м | 5.905-25.05 УГ 9.00 | | | шт. | 16 | 1.5 | |
| 24 | Прокладка газопровода ст. Ø20х2.5 в ст. футляре Ø45х2.0, через перекрытие L=0.34м | 5.905-25.05 УГ 9.00 | | | шт. | 16 | 1.3 | |
| | | | | | | | | |
| 25 | Крепление газопровода Ø15х2.5 к стене УКГ 1.00-01 | серия 5.905-18.05 вып.1 | | | шт. | 80 | 0,030 | |
| 26 | Крепление газопровода Ø20х2.5 к стене УКГ 1.00-00 | серия 5.905-18.05 вып.1 | | | шт. | 80 | 0.037 | |
| | | | | | | | | |
| | | | | | | | | |
| | ВЕДОМОСТЬ ОБЪЕМОВ РАБОТ ГСВ | | | | | | | |
| 1 | Испытание газ-да на прочность и герметичность | | | | м | 545,0 | | |
| 2 | Защита газопровода от отмосферной каррозии покрытием | | | | | | | |
| | состоящим из 2-х слоев гтунтовки и 2-х слоев эмали ПФ-115 | | | | м2 | 44,66 | | |

Серия 5.905-25.05 вып. 1, часть 1

| Обозначение | Рис. | Условный проход Dy*, мм | D x S* | L*, мм | L1*, мм | Масса, кг |
|---|---|---|---|---|---|---|
| УГ 9.00 | 1 | 20 | 45x2.0 | 500 | – | 2.0 |
| -01 | 2 | | | 340 | 35±2 | 1.3 |
| -02 | 1 | 25 | 57x2.0 | 500 | – | 2.7 |
| -03 | 2 | | | 340 | 40±2 | 1.5 |
| -04 | 1 | 32 | 76x2.5 | 500 | – | 4.2 |
| -05 | 2 | | | 340 | 45±2 | 2.9 |
| -06 | 1 | 40 | 76x2.5 | 500 | – | 3.8 |
| -07 | 2 | | | 340 | 60±2 | 2.8 |
| -08 | 1 | 50 | 89x2.5 | 500 | – | 5.1 |
| -09 | 2 | | | 340 | 80±2 | 3.6 |
| -10 | 1 | 65 | 108x3.0 | 500 | – | 7.0 |
| -11 | 2 | | | 340 | 90±2 | 4.8 |
| -12 | 1 | 80 | 127x3.0 | 500 | – | 8.9 |
| -13 | 2 | | | 340 | 110±2 | 6.2 |
| -14 | 1 | 100 | 159x3.5 | 500 | – | 13.9 |
| -15 | 2 | | | 340 | 160±2 | 9.35 |
| -16 | 1 | 125 | 159x3.5 | 500 | – | 11.2 |
| -17 | 2 | | | 340 | 160±2 | 11.7 |
| -18 | 1 | 150 | 219x4.0 | 500 | – | 24.0 |
| -19 | 2 | | | 340 | 220±2 | 16.0 |
| -20 | 1 | 200 | 273x6.0 | 500 | – | 32.5 |
| -21 | 2 | | | 340 | 275±2 | 22.0 |
| -22 | 1 | 250 | 325x4.5 | 500 | – | 35.2 |
| -23 | 2 | | | 340 | 325±2 | 24.0 |
| -24 | 1 | 300 | 377x4.0 | 500 | – | 37.7 |
| -25 | 2 | | | 340 | 380±2 | 25.1 |
| -26 | 1 | 400 | 530x5.0 | 500 | – | 97.4 |
| -27 | 2 | | | 340 | 530±2 | 59.8 |
| -28 | 1 | 500 | 630x7.0 | 500 | – | 134.8 |
| -29 | 2 | | | 340 | 630±2 | 91.6 |

Рис.1

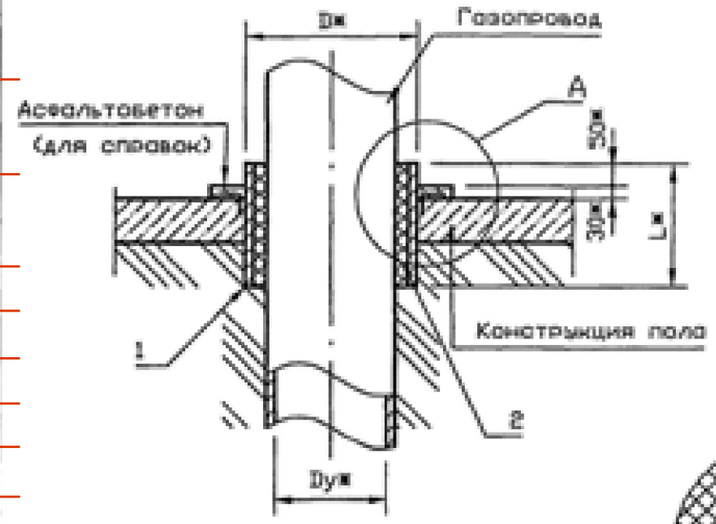


1-1

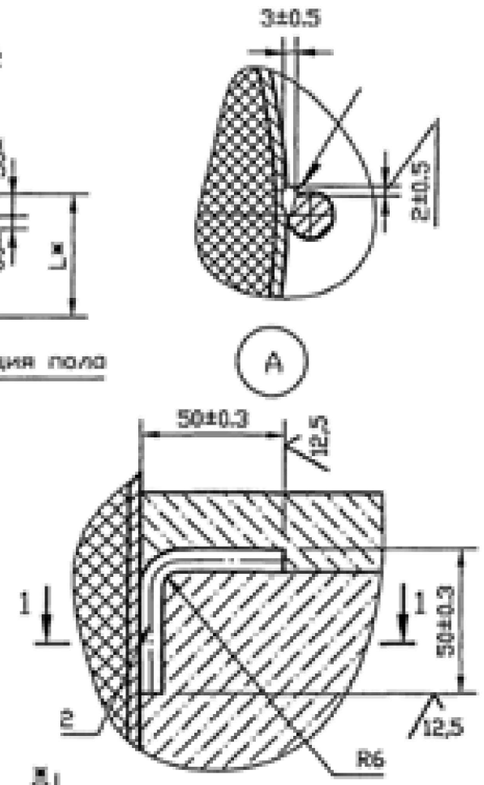


Рис.2
Остальное см. Рис.1

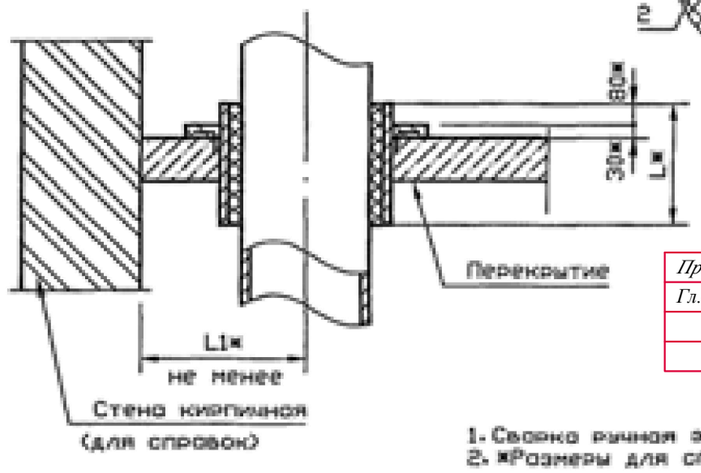


1. Сварка ручная электродуговая.
2. *Размеры для справок

| | | |
|---|---|---|
| Привязан: заказ 17-2023-ГСВ | | |
| Гл.спец. | Абдаким Е. | |
| | | |
| | | |

| Изм. | Лист | N докум. | Подпись | Дата |
|---|---|---|---|---|
| Разраб. | | Василенко | | 07.05 |
| Разраб. | | Торосенко | | 07.05 |
| Пров. | | Крючков | | 07.05 |
| Н. контр. | | Панасенко | | 07.05 |
| Утв. | | Корж | | 07.05 |

# УГ 9.00 СБ

Прокладка газопровода в футляре через пол или через перекрытие. Сборочный чертеж

| Лит. | Масса | Масштаб |
|---|---|---|
| | См. табл. | — |
| Лист | Листов 1 | |

СПКБ "Газпроект"

Копировал

Формат А3

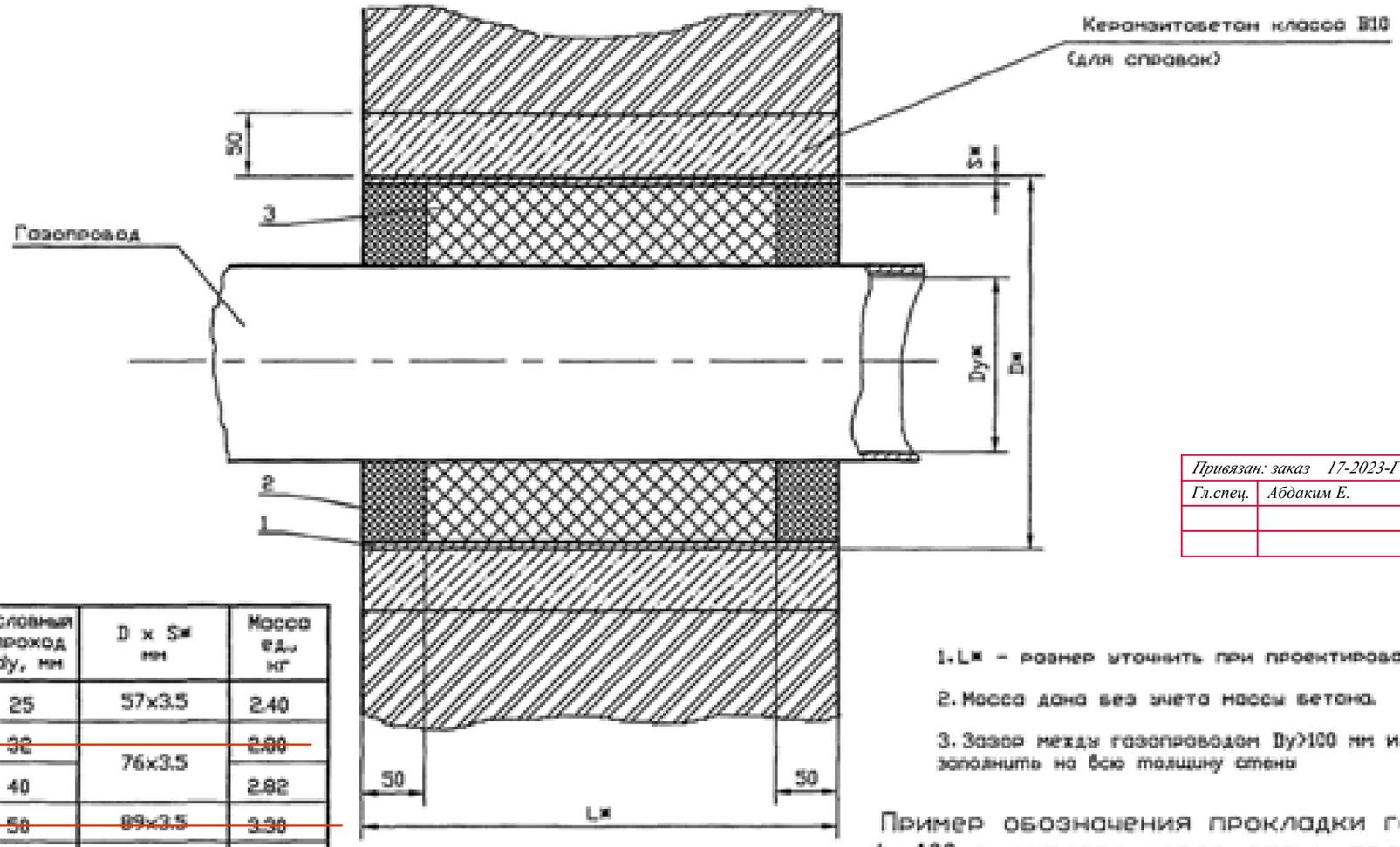


1. Lж – размер уточнить при проектировании.

2. Масса дана без учета массы бетона.

3. Зазор между газопроводом Dy>100 мм и футляром заполнить на всю толщину стены

Пример обозначения прокладки газопровода dy 100 в футляре через стену толщиной 510 мм:

| Обозначение | Условный проход dy, мм | D x Sж мм | Масса ед., кг |
|---|---|---|---|
| УГ 8.00 | 25 | 57x3.5 | 2.40 |
| -01 | 32 | 76x3.5 | 2.80 |
| -02 | 40 | | 2.82 |
| -03 | 50 | 89x3.5 | 3.38 |
| -04 | 65 | 114x4 | 5.60 |
| -05 | 80 | 159x5 | 10.00 |
| -06 | 100 | 219x6 | 20.50 |
| -07 | 150 | 273x6 | 26.30 |
| -08 | 200 | 325x6 | 32.20 |
| -09 | 250 | 377x6 | 32.80 |
| -10 | 300 | 426x5 | 38.80 |
| -11 | 400 | 530x6 | 50.54 |
| -12 | 500 | 630x6 | 59.90 |
| -13 | 600 | 720x10 | 104.80 |
| -14 | 800 | 1020x8 | 152.40 |
| -15 | 1000 | 1220x11 | 237.00 |

| Поз. | Обозначение | Наименование | Кол. | Масса ед.,кг | Приме-чание |
|---|---|---|---|---|---|
| | 5.905-25.05 в.1 УГ 8.00-06 | Футляр - 200 L=510 | 1 | 20.5 | |

| | | | | | |
|---|---|---|---|---|---|
| Изм. | Лист | N докум. | Подпись | Дата | |
| Разраб. | | Воронченко | | 07.05 | |
| Разраб. | | Тарасенко | | 07.05 | |
| Пров. | | Крюков | | 07.05 | |
| Н. контр. | | Панасенко | | 07.05 | |
| Утв. | | Корх | | 07.05 | |

# УГ 8.00 СБ

Прокладка газопровода в футляре через стену. Сборочный чертеж

| Лит. | Масса | Масштаб |
|---|---|---|
| | См. табл. | — |
| Лист | Листов 1 | |

СПКБ "Газпроект"

Привязан: заказ 17-2023-ГСВ

| | | |
|---|---|---|
| Гл.спец. | Абдаким Е. | |

Копировал

Формат А3

Серия 5.905-18.05 вып. 1

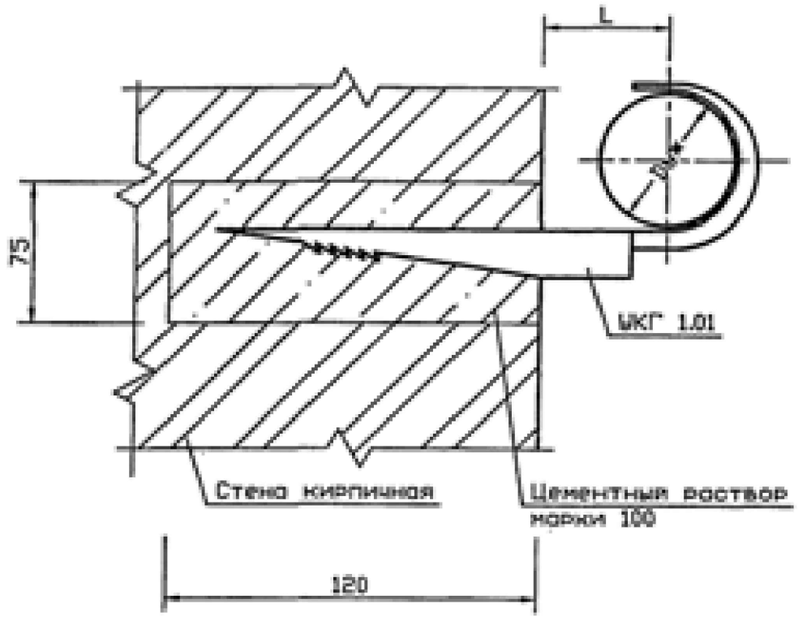


| Обозначение | Условный проход Dу*, мм | L, мм | Масса ед., кг |
|---|---|---|---|
| УКГ 1.00 | 15 | 26±1 | 0,030 |
| -01 | 20 | 28±1 | 0,037 |
| -02 | 25 | 33±1 | 0,052 |
| -03 | 32 | 36±1 | 0,075 |
| -04 | 40 | 42±1 | 0,085 |

| Привязан: заказ 17-2023-ГСВ | | |
|---|---|---|
| Гл.спец. | Абдаким Е. | |
| | | |
| | | |

Вариант

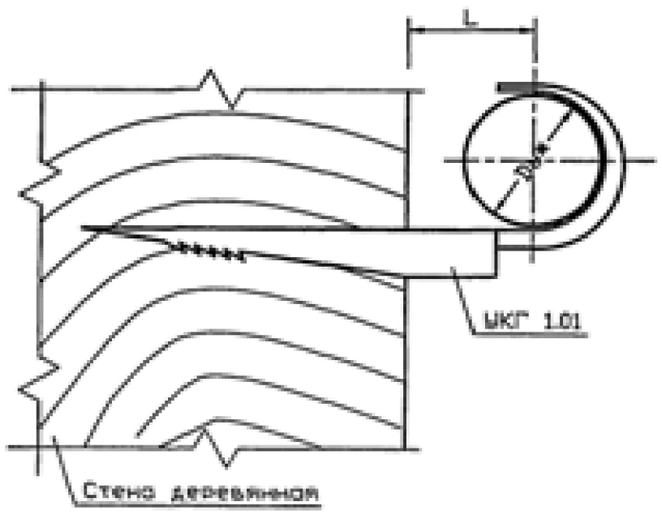


1 Масса дана без учета строительных материалов.

2 * Размеры для справок

| Изм. | Лист | N докум. | Подпись | Дата |
|---|---|---|---|---|
| Разраб. | | Василенко | | 07.05 |
| Разраб. | | Торосенко | | 07.05 |
| Пров. | | Крючков | | 07.05 |
| Н. контр. | | Понасенко | | 07.05 |
| Утв. | | Корж | | 07.05 |

# УКГ 1.00 СБ

Крепление газопровода Dу 15...40мм к кирпичной или деревянной стене. Монтажный чертеж

| Лит. | Масса | Масштаб |
|---|---|---|
| | См. табл. | — |
| Лист | Листов 1 | |

СПКБ "Газпроект"

Копировал

Формат А3