ТОО «Асад-ЛТД»

Государственная лицензия ГСЛ N19002756 от 21.01.2022г

Заказ: 03/12-2023

Заказчик: КГУ «Отдел строительства акимата города Тараза» Жамбылская область, г.Тараз

РАБОЧИЙ ПРОЕКТ

«Строительство 30 многоквартирных жилых домов в жилом массиве в конце улицы Аскарова, Жамбылская область, г.Тараз.Жилой дом №12 (с наружными сетями (электроснабжения, водоснабжение и канализация, газоснабжение) и благоустройством территорий»

Генеральный план.Водоснабжение и канализация.
Электроснабжение. Газоснабжение. Автополив.

03/12-2023-ГП,НВК,ЭСН,ГСВ

Том 2

Альбом 1

г.Шымкент - 2023 г.

ТОО «Асад-ЛТД»

Государственная лицензия ГСЛ N19002756 от 21.01.2022г

Заказ: 03/12-2023

Заказчик: КГУ «Отдел строительства акимата города Тараза» Жамбылская область, г.Тараз

РАБОЧИЙ ПРОЕКТ

«Строительство 30 многоквартирных жилых домов в жилом массиве в конце улицы Аскарова, Жамбылская область, г.Тараз.Жилой дом №12 (с наружными сетями (электроснабжения, водоснабжение и канализация, газоснабжение) и благоустройством территорий»

Генеральный план.Водоснабжение и канализация.
Электроснабжение. Газоснабжение. Автополив.

03/12-2023-ГП,НВК,ЭСН,ГСВ

Том 2

Альбом 1

Директор ТОО «Асад-ЛТД» Ақжолов Ә.

Главный инженер проекта Утелбаев Е.

г.Шымкент - 2023 г.

ВЕДОМОСТЬ ССЫЛОЧНЫХ ДОКУМЕНТОВ

Обозначение	Наименование	Примечание
СН РК 3.01-11-2013	"Градостроительство. Планировка и застройка	
	городских и сельских населенных пунктов"	
СН РК 3.01-105-2013	Благоустройству территорий населенных пунктов	
СП РК 3.06-101-2012	ПРОЕКТИРОВАНИЕ ЗДАНИЙ И СООРУЖЕНИЙ С УЧЕТОМ ДОСТУПНОСТИ ДЛЯ	
	МАЛОМОБИЛЬНЫХ ГРУПП НАСЕЛЕНИЯ. ОБЩИЕ ПОЛОЖЕНИЯ	
ГОСТ 21. 508-93	ПРАВИЛА ВЫПОЛНЕНИЯ РАБОЧЕЙ ДОКУМЕНТАЦИИ ГЕНЕРАЛЬНЫХ ПЛАНОВ	
	ПРЕДПРИЯТИЙ, СООРУЖЕНИЙ И ЖИЛИЩНО-ГРАЖДАНСКИХ ОБЪЕКТОВ	

ВЕДОМОСТЬ РАБОЧИХ ЧЕРТЕЖЕЙ ОСНОВНОГО КОМПЛЕКТА МАРКИ ГП.

Лист	Наименование	Примечание
1	Общие данные.	
2	Разбивочный план. М 1:500	
3	План организации рельефа. М 1:500	
4	Сводный план инжинерних сетей. М 1:500	
5	План благоустройства территории. М 1:500	
6	Ж\б арычный лоток тип 1.	
6.1	Ж/Б плита для перекрытия арочных лотков	
7	План земляных масс 5/1	
8	Сводный ведомост материалов 5/1	

Рабочий проект"Строительство 30 многоквартирных жилых домов в жилом массиве в конце улицы Аскарова, Жамбылская область, г.Тараз"
разработан в соответствии с действующими на территории Республики Казахстан нормами и правилами в области строительного проектирования и обеспечивает безопасную эксплуатацию объекта при соблюдении предусмотренных проектом мероприятий.

Главный инженер проекта:_____Утелбаев_____
подпись фамилия дата

ОБЩИЕ ДАННЫЕ

Настоящий проект разработан на основании АПЗ № KZ64VUA00794424 от 28.11.2022г, постановления акимата Постановление акимата города Тараз №6366 от 18.11.2022 , и задания на проектирование согласованного с заказчиком. Чертежи генерального плана разработаны на основании топографической съемки выполненной ТОО «Инжинерний изискание» в 2023 году М1:500, в соответствии с требованиями СН РК 3.01-11-2013 «Градостроительство. Планировка и застройка городских и сельских населенных пунктов».

ГЕНПЛАН УЧАСТКА СТРОИТЕЛЬСТВА.

Данным проектом предусматривается строительство "Строительство 30 многоквартирных жилых домов в жилом массиве в конце улицы Аскарова, Жамбылская область, г.Тараз".

Местонахождение участка г. Тараз в конце улицы Аскарова. Согласно госакту строительство 30 многоквартирных жилых домов выделено ------- га . Подъезды и подходы к участку и к проектируемому зданию решены с улицы. Покрытие проездов и пешеходных дорожек приняты асфальтобетонным, бетонным и плиточным. Вокруг здания предусмотрено устройство бетонной отмостки. Взаимное расположение и посадка здании выполнена с учетом рельефа местности, розы ветров, инсоляции и соблюдением требований по размещению жилых зданий.

ВЕРТИКАЛЬНАЯ ПЛАНИРОВКА

Вертикальная планировка решена с учетом прилегающей територрии и необходимости водоотвода. Отвод сточных и ливневых вод, решен поверхностный от зданий по тротуарному покрытию на проезды и далее за территорию.

ВЫНОС ОБЪЕКТА В НАТУРУ СЛЕДУЕТ ПРИНЯТЬ ПО СОГЛАСОВАНИЮ С ОРГАНИЗАЦИЕЙ ВЫПОЛНИВШЕЙ ТОПОГРАФИЧЕСКУЮ СЪЕМКУ, ПРЕДСТАВИТЕЛЯ ПРОЕКТНОЙ ОРГАНИЗАЦИИ И ГОРОДСКОЙ АРХИТЕКТУРЫ.

ОХРАНА ОКРУЖАЮЩЕЙ СРЕДЫ

Проектом предусмотрены мероприятия по использованию плодородного слоя почвы, выполненные в соответствии со СН РК 3.01-105-2013 "Благоустройство территорий населенных пунктов". Проектируемые деревья и кустарники являются защитой от шума и пыли.

БЛАГОУСТРОЙСТВО ТЕРРИТОРИИ

В благоустройстве территории проектируемого объекта предусмотрены: устройство асфальтобетонных проездов и тротуаров, устройство малых архитектурных форм и озеленение территории многолетними травами, кустарниками и деревьями. Сортамент кустарников и деревьев подобран с учетом климата, почвы. Места рассады выбраны по требованиям пожарной безопасности и сохранения нормативного расстояния до подземных инженерных сетей.

Изм.	Кол.уч.	Лист	N°док.	Подпись	Дата	04/12-2023-ГП		
						"Строительство 30 многоквартирных жилых домов в жилом массиве в конце улицы Аскарова, Жамбылская область, г.Тараз.Жилой дом №12 (с наружными сетями (электроснабжения, водоснабжение и канализация, газоснабжение) и благоустройством территорий"		
						Генеральный план	Стадия	Лист	Листов
							РП	1	
ГИП		Утелбаев				Общие данные	ТОО "Асад-ЛТД" г.Шымкент- 2023г.	
Разработал		Кадыркулов		Кадыр				
Н.контр.		Колдасов						

Формат А3

инв. Nподл. | подпись и дата | взам. инв.N

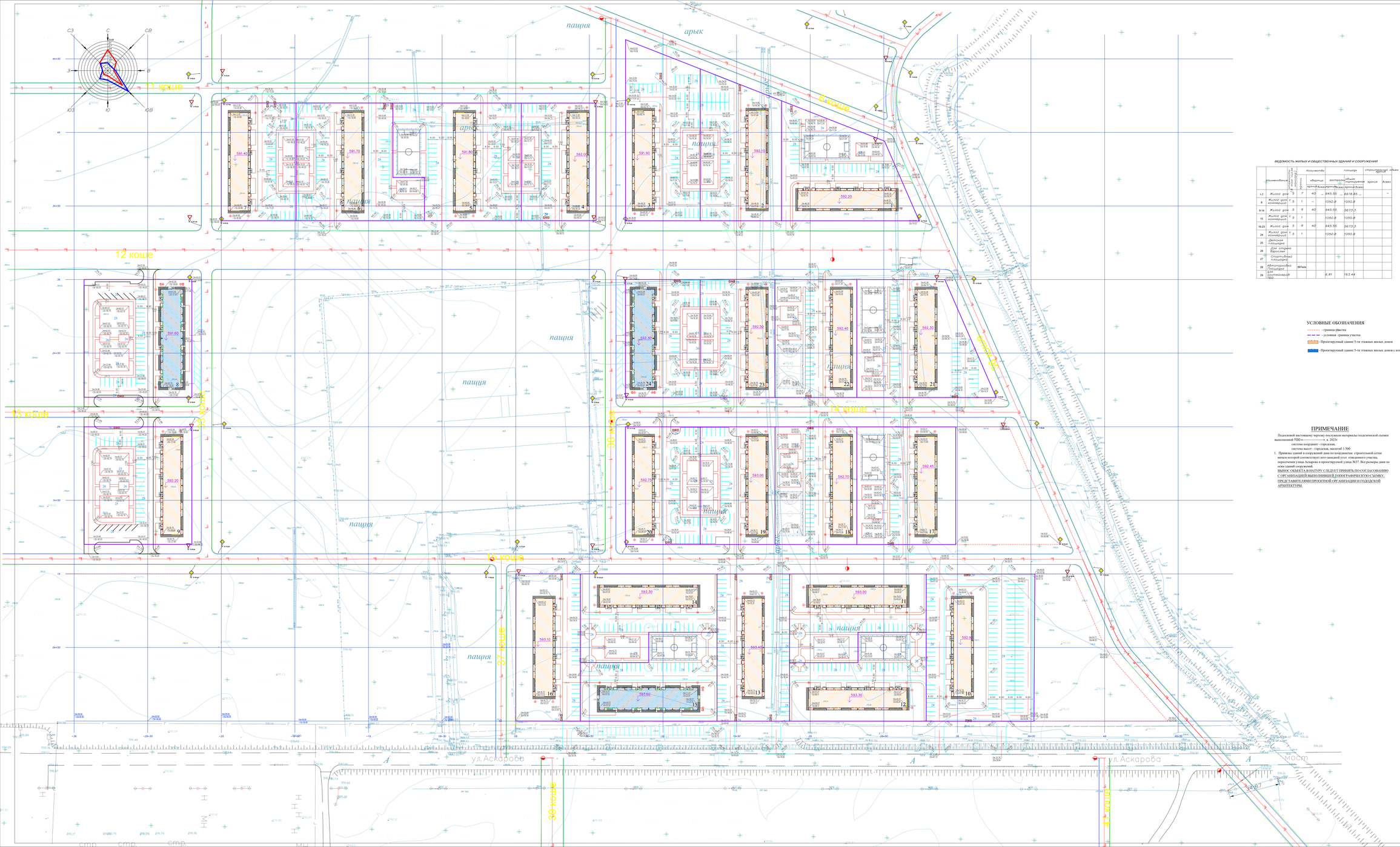

ВЕДОМОСТЬ ЖИЛЫХ И ОБЩЕСТВЕННЫХ ЗДАНИЙ И СООРУЖЕНИЙ

	Наименование	Этажность	Количество квартир	Количество квартир	площадь квартир	площадь общественных помещений	строительный объем здания	
				всего				всего
1-7	Жилой дом	5	7	40	945.50	6418.89	–	–
8	Жилой дом коммерческий	5	1	–	1050.8	1050.8		
9-14	Жилой дом	5	6	40	945.50	5673.3		
15	Жилой дом коммерческий	5	1		1050.8	1050.8		
16-23	Жилой дом	5	6	40	945.50	5673.3		
24	Жилой дом коммерческий	5	1		1050.8	1050.8		
25	Детский площадка							
26	Для отдыха взрослых							
27	Спортивная площадка							
28	Автопарковка Площадка	86чмм						
29	для автотранспорта			6.81	163.4			

УСЛОВНЫЕ ОБОЗНАЧЕНИЯ

- - - -

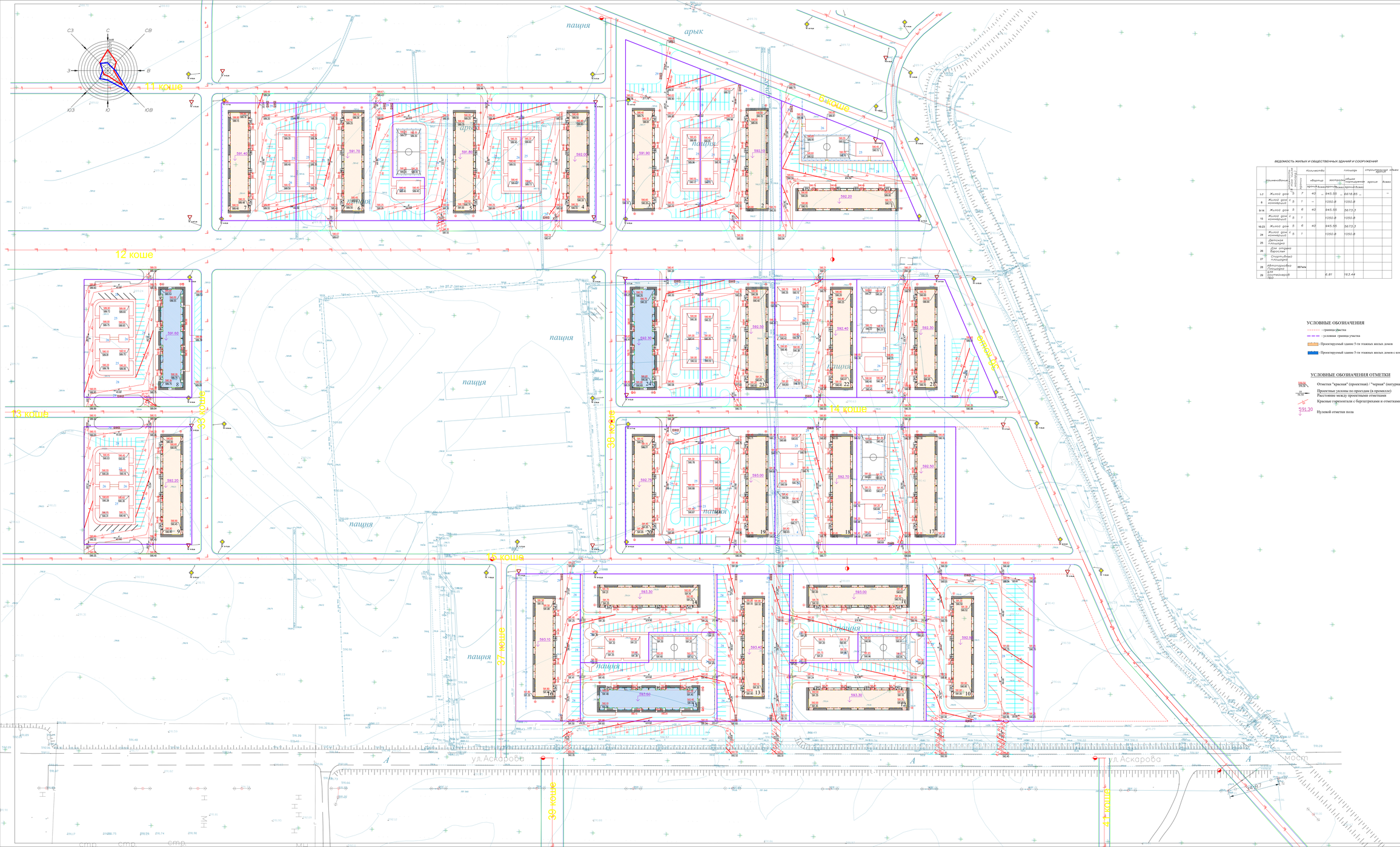

ВЕДОМОСТЬ ЖИЛЫХ И ОБЩЕСТВЕННЫХ ЗДАНИЙ И СООРУЖЕНИЙ

	Наименование	Кол-во этажей	Количество		площадь		строительный объем	
			квартир		жилая	общая	здания	
			здания	всего	квартиры	квартиры		всего
1-7	Жилой дом	5	7	40	945.55	6618.85	–	–
8	Жилой дом коммерческ	5	1	–	1050.8	1050.8		
9-14	Жилой дом	5	6	40	945.55	5673.3		
15	Жилой дом коммерческ	5	1		1050.8	1050.8		
16-23	Жилой дом	5	6	40	945.55	5673.3		
24	Жилой дом коммерческ	5	1		1050.8	1050.8		
25	Детская площадка							
26	Для отдыха взрослых							
27	Спортивная площадка							
28	Автопарковка Площадка	86чмм						
29	для мусоросборников				6.81	163.44		

УСЛОВНЫЕ ОБОЗНАЧЕНИЯ

- граница участка
- условная граница участка
- Проектируемый здание 5-ти этажных жилых домов
- Проектируемый здание 5-ти этажных жилых домов с коммерческим этажом

УСЛОВНЫЕ ОБОЗНАЧЕНИЯ ОТМЕТКИ

- 590.00 / 591.00 — Отметка "красная" (проектная) / "черная" (натурная)
- 0.020 / 590.90 — Проектные уклоны по проездам (в промиле)
- 25 — Расстояние между проектными отметками
- Красные горизонтали с бергштрихами и отметками
- 591.30 — Нулевой отметки пола

								04/12-2023-ГП	
Изм.	Кол.уч.	Лист	N док.	Подпись	Дата	"Строительство 20 многоэтажных жилых домов в квартал восемь к юго-востоку от г.Кара-Жыгач по ул.Аскарова Жалбакиева области, г.Кара-Жыгач для ЖСК(11 подъездов) с нарушением сетевых (коммуникационных) инженерных и транспортных, коммуникаций в Кара-Суйского городского округа"				
Проверил		Учебная				Генеральный план	Стадия	Лист	Листов
Разраб.		Корнусов					РП	3	
Гл.инж.		Козыков				План организации рельефа М 1 : 500	ТОО "Аскар-ЛТД" г.Шымкент- 2023г.		

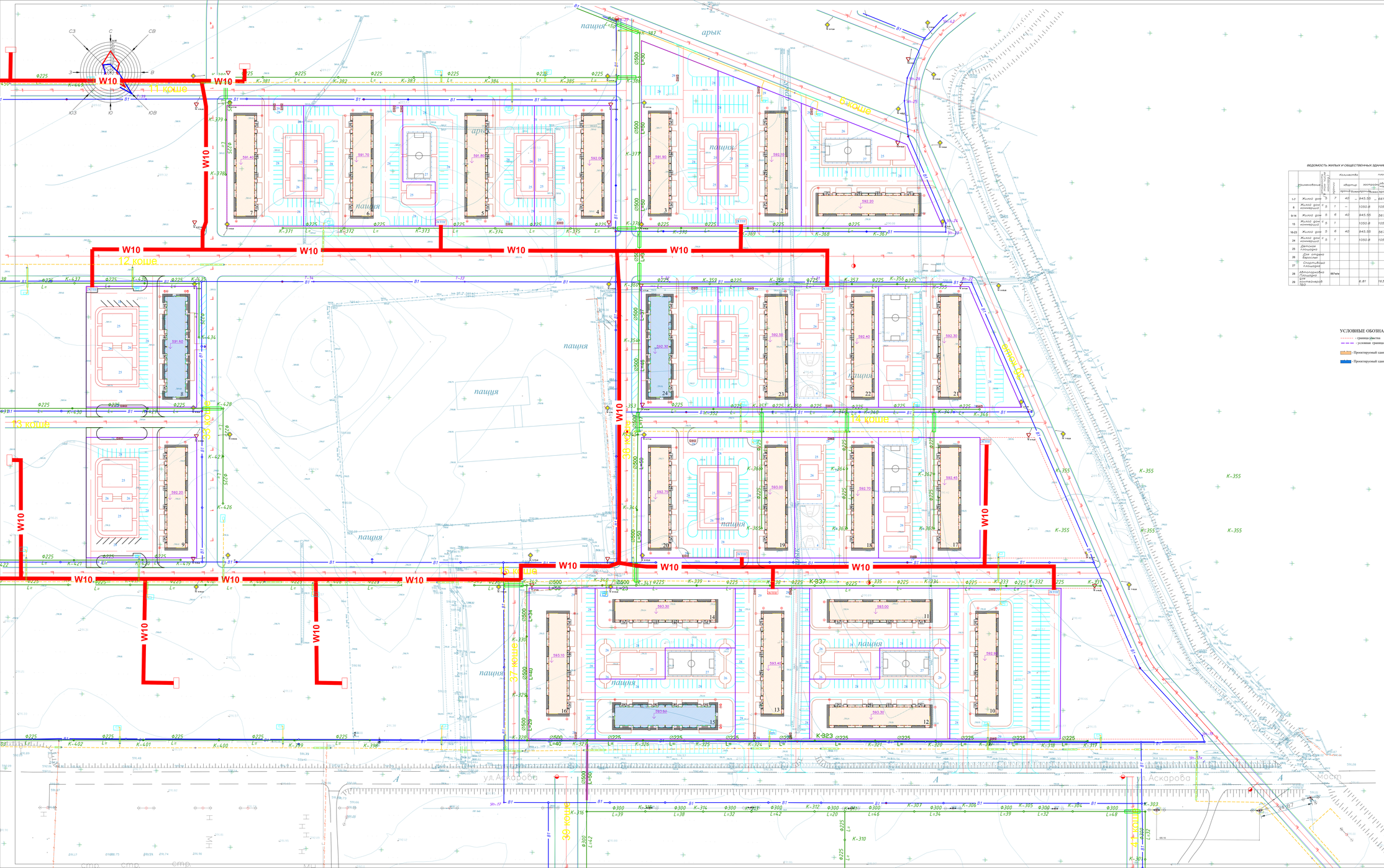

ВЕДОМОСТЬ ЖИЛЫХ И ОБЩЕСТВЕННЫХ ЗДАНИЙ И СООРУЖЕНИЙ

	Наименование	Кол-во этажей	Количество		площадь		строительный объем	
			квартир		жилая			
			в одном	всего	в одной квартире	всего	одного	всего
1-7	Жилой дом	5	7	40	945.55	6618.85	–	–
8	Жилой дом коммерческ	5	1	–	1050.8	1050.8		
9-14	Жилой дом	5	6	40	945.55	5673.3		
15	Жилой дом коммерческ	5	1		1050.8	1050.8		
16-23	Жилой дом	5	6	40	945.55	5673.3		
24	Жилой дом коммерческ	5	1		1050.8	1050.8		
25	Детский площадка							
26	Для отдыха взрослых							
27	Спортивная площадка							
28	Автопарковка Площадка	86чел						
29	для автотранспорта				6.81	163.44		

УСЛОВНЫЕ ОБОЗНАЧЕНИЯ

- граница участка
- условная граница участка
- Проектируемый здание 5-ти этажных жилых домов
- Проектируемый здание 5-ти этажных жилых домов с коммерческим этажом

					04/12-2023-ГП		
Изм.	Кол.уч.	Лист	N док.	Подпись	Дата	"Строительство 10 многоэтажных жилых домов в квартале ограниченном ул.Аскарова, ул.Ташенова, ул.Ташенова в городе Шымкент Жамбылская область, г.Тараз Жилой дом №12 с нарушением сетевой (электроснабжение, водоснабжение и канализация, теплоснабжение и благоустройство территории"		
Проверил		Учебная				Генеральный план	Стадия: РП; Лист: 4; Листов:
Разраб.		Корнусов					
Н.контр.		Бозаков				Сводный план инженерных сетей М 1 : 500	ТОО "Аяла-ЛТД" г.Шымкент- 2023г.

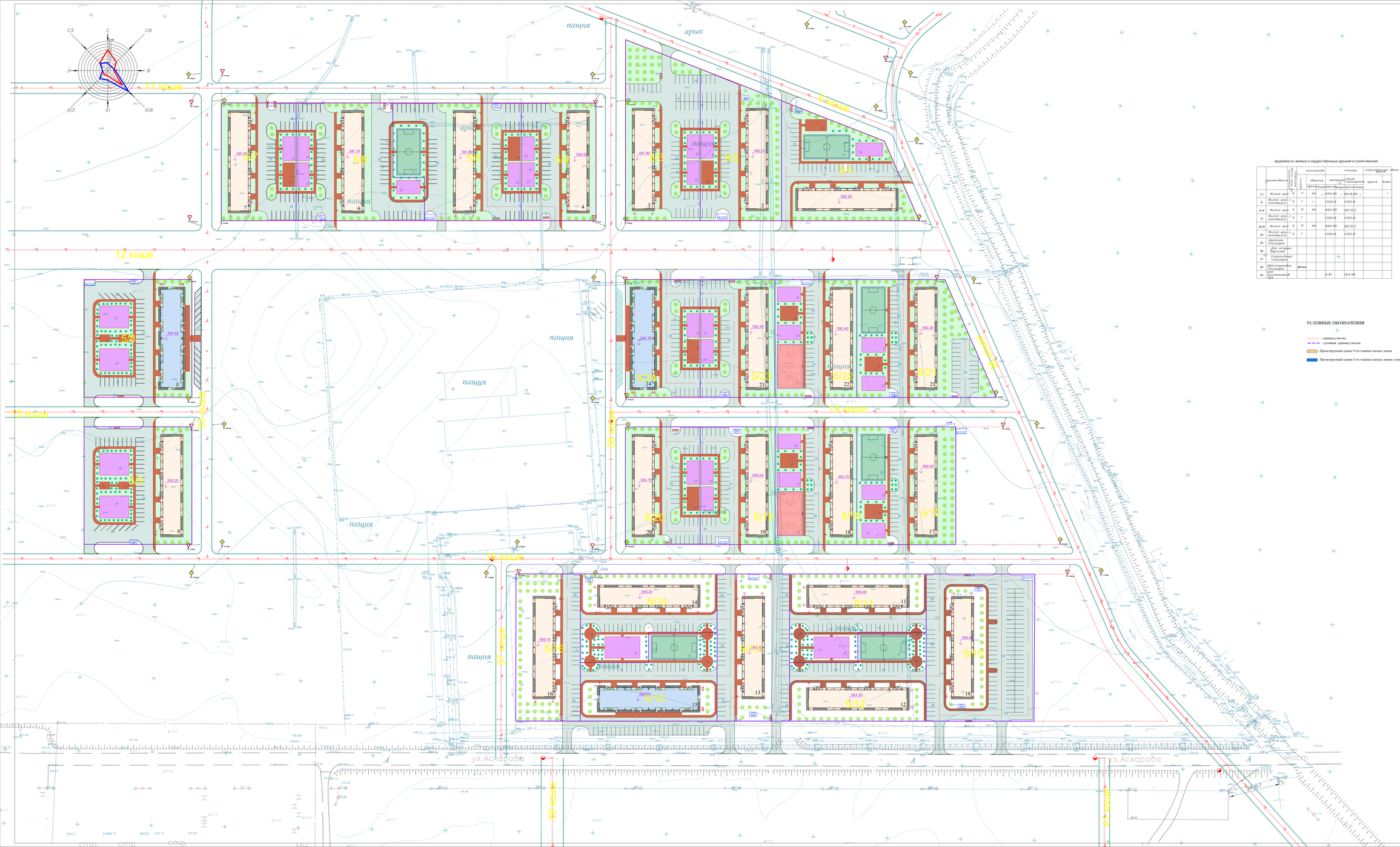

ВЕДОМОСТЬ ЖИЛЫХ И ОБЩЕСТВЕННЫХ ЗДАНИЙ И СООРУЖЕНИЙ

Поз.	Наименование	Этажность	Кол-во этажей	Количество		площадь		строительный объем	
				квартир		общая площадь квартир		здания	
				секция	всего	секция	всего		всего
1-7	Жилой дом	5	7	40	—	945.55	6618.85	—	—
8	Жилой дом коммерческий	5	1	—		1050.8	1050.8		
9-14	Жилой дом	5	6	40		945.55	5673.3		
15	Жилой дом коммерческий	5	1			1050.8	1050.8		
16-23	Жилой дом	5	6	40		945.55	5673.3		
24	Жилой дом коммерческий	5	1			1050.8	1050.8		
25	Детская площадка								
26	Для отдыха взрослых								
27	Спортивная площадка								
28	Автопарковка Площадка	86чмм							
29	для мотоциклов				6.81		163.44		

УСЛОВНЫЕ ОБОЗНАЧЕНИЯ

- граница участка
- условная граница участка
- Проектируемый здание 5-ти этажных жилых домов
- Проектируемый здание 5-ти этажных жилых домов с коммерческим этажом

					04/12-2023-ГП		
Изм.	Кол.уч.	Лист	N док.	Подпись	Дата	"Строительство 20 многоквартирных жилых домов в жилом массиве в новом улице Аскарова, Жамбылская область, г.Таразский рай.№2(1) в окружении сетевых (электроснабжение, водоснабжение и канализация, теплоснабжение и благоустройство территории)"	
Проверил		Учебная				Генеральный план	Стадия: РП; Лист: 5
Разраб.		Корнусов				План благоустройства М 1 : 500	ТОО "Аксай-ЛТД" г.Шымкент- 2023г.
Н.контр.		Бозаков					

Лоток железобетонный арычный

ВИД по А–А

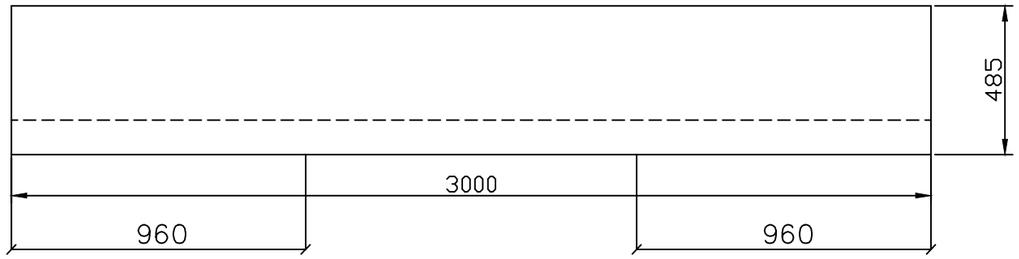

ВИД по Б–Б

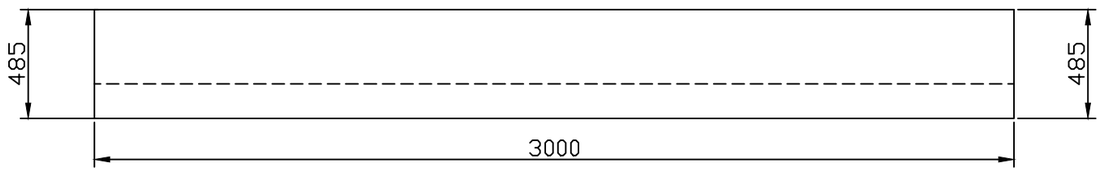

Армирование лотка

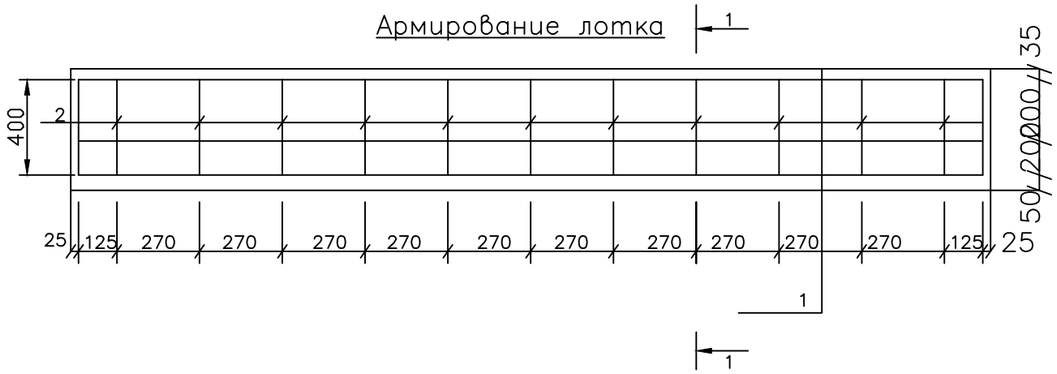

Лоток

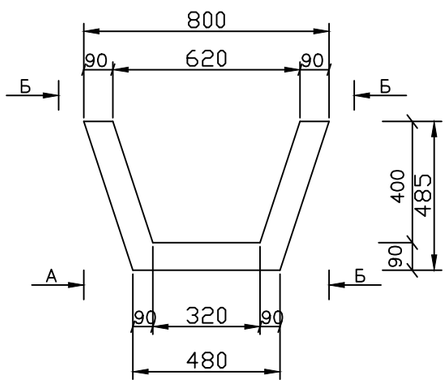

1–1

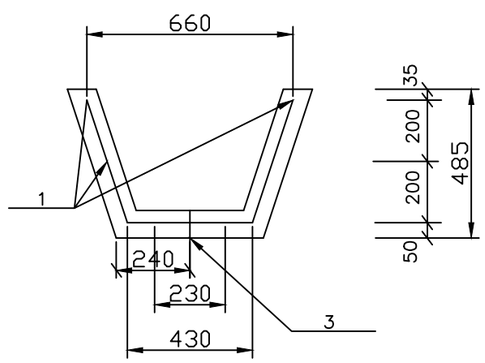

поз 3

Спецификация монолитной конструкций

N/п	Обозначение	Наименование	Кол.	Масса ед. кг.	Примечание (общ. вес)
		Лоток Тип 1		775	
		Сборочные единицы и детали			
1	Данный лист	ГОСТ 5781–91 AIII–10 L=2950	6	1.82	10.92
2	Данный лист	ГОСТ 5781–91 AIII–8 L=2950	11	0.51	5.61
		Петля			
3		ГОСТ 5781–91 AI–8 L=330	2	0.13	0.26
		Материалы:			
		Бетон кл. В 15 м3	0.33		

Ведомость расхода стали на элемент

Марка элемента	Изделия арматурные									Всего
	Арматура класса									
	A I				A III					
	ГОСТ 5781–91				ГОСТ 5781–91					
	8	–	–	итого	8	10	–	–	итого	
Плита	0.26			0.26	5.61	10.92			16.53	16.79

Изм.	Кол.	Лист	N Док	Подпис.	Дата.	04/12-2023-ГП
						"Строительство 30 многоквартирных жилых домов в жилом массиве в конце улицы Аскарова, Жамбылская область, г.Тараз.Жилой дом №12 (с наружными сетями (электроснабжения, водоснабжение и канализация, газоснабжение) и благоустройством территорий"
ГИП		Утелбаев				Железобетонные конструкции — Стадия: РП; Лист: 6; Листов:
Разработал		Кадыркулов				Ж\б арычный лоток тип 1.
Н.контр.		Колдасов				ТОО "Асад-ЛТД" г.Шымкент- 2023г.

Плита жлезобетонная для перекрытия арочных лотков

План плиты

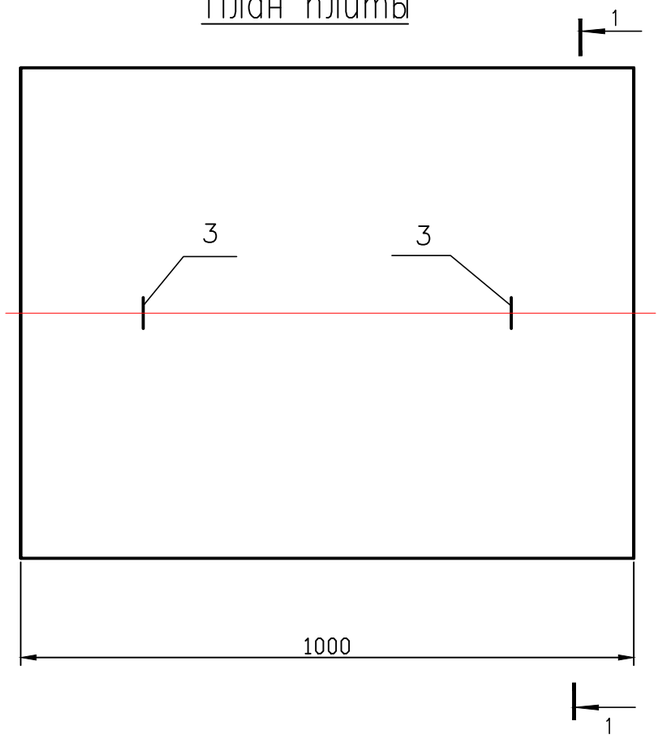

1 – 1

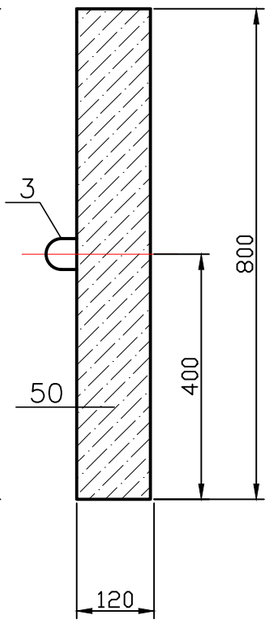

Армирование плиты

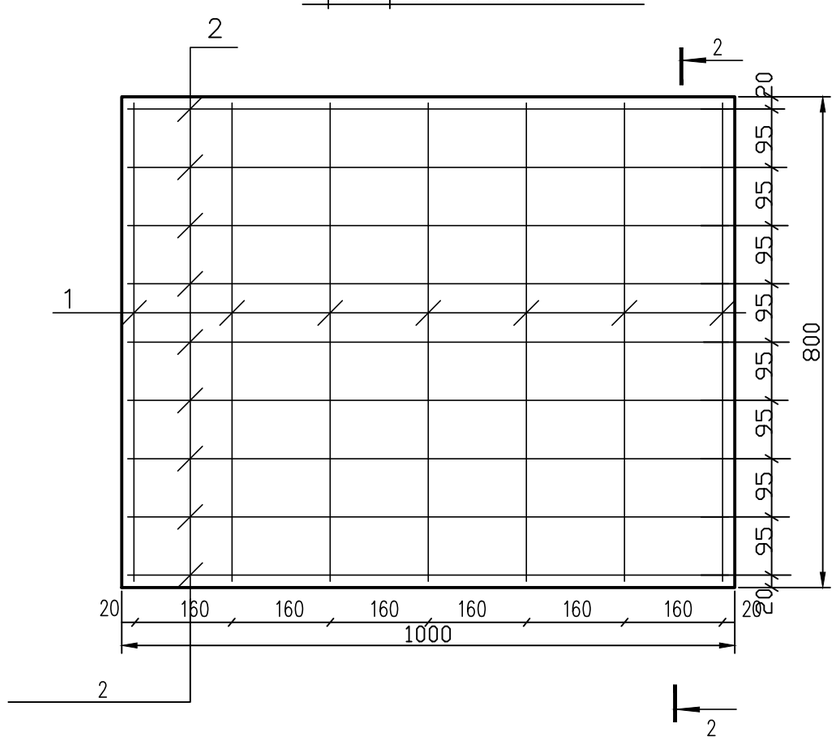

2 – 2

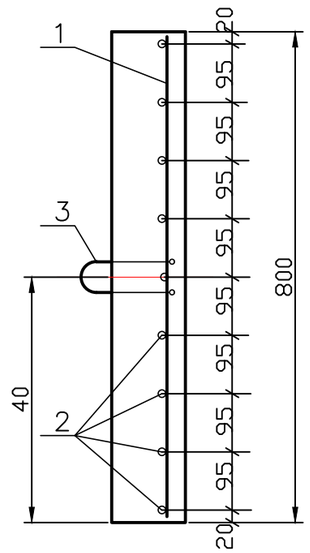

Спецификация материалов на плиты

N/п	Обозначение	Наименование	Кол.	Масса ед. кг.	Примечание (общ. вес)
		Плита			
		Сборочные единицы и детали			
1	ГОСТ 5781–91	12А III L=970	7	0.86	6.02
2	ГОСТ 5781–91	12А III L=770	9	0.68	6.12
		Петля			
3	ГОСТ 5781–91	8А I L=480	2	0.19	0.38
		Материалы:			
		Бетон кл. В 15 м3	0.096		

Ведомость расхода стали на элемент

Марка элемента	Изделия арматурные									Всего
	Арматура класса									
	А I				А III					
	ГОСТ 5781–91				ГОСТ 5781–91					
	8	–	–	итого	12	–	–	–	итого	
Плита	0.38			0.38	12.14				12.14	12.52

Изм.	Кол.	Лист	N док.	Подп.	Дата
ГИП		Утелбаев			
Разработал		Кадыркулов			
Н.контр.		Колдасов			

04/12-2023-ГП

"Строительство 30 многоквартирных жилых домов в жилом массиве в конце улицы Аскарова, Жамбылская область, г.Тараз.Жилой дом №12 (с наружными сетями (электроснабжения, водоснабжение и канализация, газоснабжение) и благоустройством территорий"

Железобетонные конструкции

Стадия	Лист	Листов
РП	6.1	

Ж/Б плита для перекрытия арочных лотков

ТОО "Асад-ЛТД"
г.Шымкент- 2023г.