ТОО «Асад-ЛТД»

Государственная лицензия ГСЛ N19002756 от 21.01.2022г

Заказ: 03/9-2023

Заказчик: КГУ «Отдел строительства акимата города Тараза» Жамбылская область, г.Тараз

РАБОЧИЙ ПРОЕКТ

«Строительство 30 многоквартирных жилых домов в жилом массиве в конце улицы Аскарова, Жамбылская область, г.Тараз.Жилой дом №10 (с наружными сетями (электроснабжения, водоснабжение и канализация, газоснабжение) и благоустройством территорий»

Генеральный план.Водоснабжение и канализация.
Электроснабжение. Газоснабжение. Автополив.

03/9-2023-ГП,НВК,ЭСН,ГСВ

Том 2

Альбом 1

г.Шымкент - 2023 г.

ТОО «Асад-ЛТД»

Государственная лицензия ГСЛ N19002756 от 21.01.2022г

Заказ: 03/9-2023

Заказчик: КГУ «Отдел строительства акимата города Тараза» Жамбылская область, г.Тараз

РАБОЧИЙ ПРОЕКТ

«Строительство 30 многоквартирных жилых домов в жилом массиве в конце улицы Аскарова, Жамбылская область, г.Тараз.Жилой дом №10 (с наружными сетями (электроснабжения, водоснабжение и канализация, газоснабжение) и благоустройством территорий»

Генеральный план.Водоснабжение и канализация.
Электроснабжение. Газоснабжение. Автополив.

03/9-2023-ГП,НВК,ЭСН,ГСВ

Том 2

Альбом 1

Директор ТОО «Асад-ЛТД» Ақжолов Ә.

Главный инженер проекта Утелбаев Е.

г.Шымкент - 2023 г.

ВЕДОМОСТЬ ССЫЛОЧНЫХ ДОКУМЕНТОВ

Обозначение	Наименование	Примечание
СН РК 3.01-11-2013	"Градостроительство. Планировка и застройка	
	городских и сельских населенных пунктов"	
СН РК 3.01-105-2013	Благоустройству территорий населенных пунктов	
СП РК 3.06-101-2012	ПРОЕКТИРОВАНИЕ ЗДАНИЙ И СООРУЖЕНИЙ С УЧЕТОМ ДОСТУПНОСТИ ДЛЯ	
	МАЛОМОБИЛЬНЫХ ГРУПП НАСЕЛЕНИЯ. ОБЩИЕ ПОЛОЖЕНИЯ	
ГОСТ 21. 508-93	ПРАВИЛА ВЫПОЛНЕНИЯ РАБОЧЕЙ ДОКУМЕНТАЦИИ ГЕНЕРАЛЬНЫХ ПЛАНОВ	
	ПРЕДПРИЯТИЙ, СООРУЖЕНИЙ И ЖИЛИЩНО-ГРАЖДАНСКИХ ОБЬЕКТОВ	

ВЕДОМОСТЬ РАБОЧИХ ЧЕРТЕЖЕЙ ОСНОВНОГО КОМПЛЕКТА МАРКИ ГП.

Лист	Наименование	Примечание
1	Общие данные.	
2	Разбивочный план. М 1:500	
3	План организации рельефа. М 1:500	
4	Сводный план инжинерних сетей. М 1:500	
5	План благоустройства территории. М 1:500	
6	Ж\б арычный лоток тип 1.	
6.1	Ж/Б плита для перекрытия арочных лотков	
7	План земляных масс 5/1	
8	Сводный ведомост материалов 5/1	

ОБЩИЕ ДАННЫЕ

Настоящий проект разработан на основании АПЗ № KZ64VUA00794424 от 28.11.2022г, постановления акимата Постановление акимата города Тараз №6366 от 18.11.2022 , и задания на проектирование согласованного с заказчиком. Чертежи генерального плана разработаны на основании топографической съемки выполненной ТОО «Инжинерний изискание» в 2023 году М1:500, в соответствии с требованиями СН РК 3.01-11-2013 «Градостроительство. Планировка и застройка городских и сельских населенных пунктов».

ГЕНПЛАН УЧАСТКА СТРОИТЕЛЬСТВА.

Данным проектом предусматривается строительство "Строительство 30 многоквартирных жилых домов в жилом массиве в конце улицы Аскарова, Жамбылская область, г.Тараз".

Местонахождение участка г. Тараз в конце улицы Аскарова. Согласно госакту строительство 30 многоквартирных жилых домов выделено ------- га . Подъезды и подходы к участку и к проектируемому зданию решены с улицы. Покрытие проездов и пешеходных дорожек приняты асфальтобетонным, бетонным и плиточным. Вокруг здания предусмотрено устройство бетонной отмостки. Взаимное расположение и посадка здании выполнена с учетом рельефа местности, розы ветров, инсоляции и соблюдением требований по размещению жилых зданий.

ВЕРТИКАЛЬНАЯ ПЛАНИРОВКА

Вертикальная планировка решена с учетом прилегающей територрии и необходимости водоотвода. Отвод сточных и ливневых вод, решен поверхностный от зданий по тротуарному покрытию на проезды и далее за территорию.

ВЫНОС ОБЪЕКТА В НАТУРУ СЛЕДУЕТ ПРИНЯТЬ ПО СОГЛАСОВАНИЮ С ОРГАНИЗАЦИЕЙ ВЫПОЛНИВШЕЙ ТОПОГРАФИЧЕСКУЮ СЪЕМКУ, ПРЕДСТАВИТЕЛЯ ПРОЕКТНОЙ ОРГАНИЗАЦИИ И ГОРОДСКОЙ АРХИТЕКТУРЫ.

ОХРАНА ОКРУЖАЮЩЕЙ СРЕДЫ

Проектом предусмотрены мероприятия по использованию плодородного слоя почвы, выполненные в соответствии со СН РК 3.01-105-2013 "Благоустройство территорий населенных пунктов". Проектируемые деревья и кустарники являются защитой от шума и пыли.

БЛАГОУСТРОЙСТВО ТЕРРИТОРИИ

В благоустройстве территории проектируемого объекта предусмотрены: устройство асфальтобетонных проездов и тротуаров, устройство малых архитектурных форм и озеленение территории многолетними травами, кустарниками и деревьями. Сортамент кустарников и деревьев подобран с учетом климата, почвы. Места рассады выбраны по требованиям пожарной безопасности и сохранения нормативного расстояния до подземных инженерных сетей.

Рабочий проект"Строительство 30 многоквартирных жилых домов в жилом массиве в конце улицы Аскарова, Жамбылская область, г.Тараз"
разработан в соответствии с действующими на территории Республики Казахстан нормами и правилами в области строительного проектирования и обеспечивает безопасную эксплуатацию объекта при соблюдении предусмотренных проектом мероприятий.

Главный инженер проекта: _____ Утелбаев
подпись фамилия дата

Изм.	Кол.уч.	Лист	N°док.	Подпись	Дата
ГИП		Утелбаев			
Разработал		Кадыркулов		Кадыр	
Н.контр.		Колдасов			

03/10-2023-ГП

"Строительство 30 многоквартирных жилых домов в жилом массиве в конце улицы Аскарова, Жамбылская область, г.Тараз.Жилой дом №10(с наружными сетями (электроснабжения, водоснабжение и канализация, газоснабжение) и благоустройством территорий"

Генеральный план	Стадия	Лист	Листов
	РП	1	

Общие данные

ТОО "Асад-ЛТД" г.Шымкент- 2023г.

Взам. инв.N | подпись и дата | инв. N подл.

Формат А3

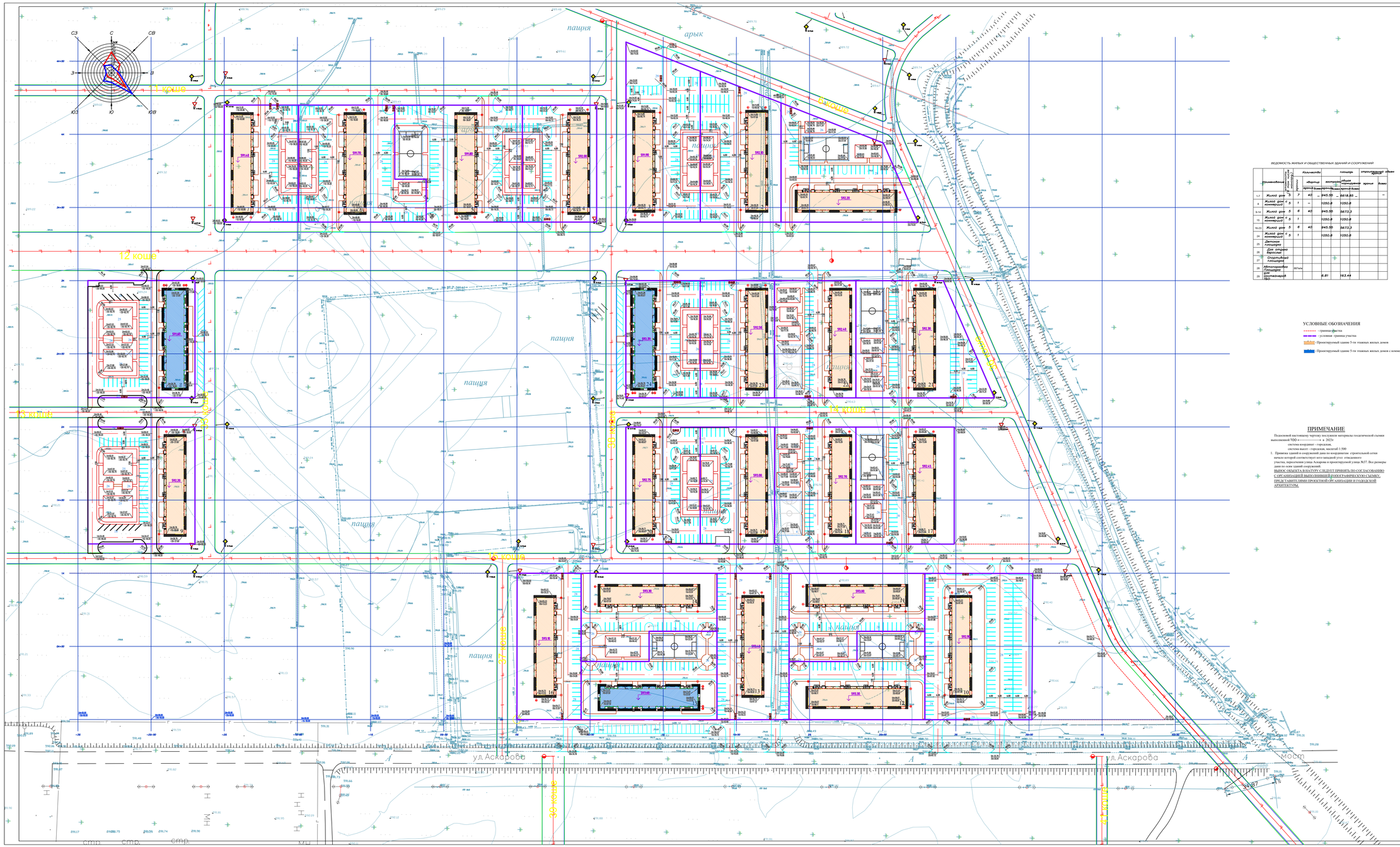

ВЕДОМОСТЬ ЖИЛЫХ И ОБЩЕСТВЕННЫХ ЗДАНИЙ И СООРУЖЕНИЙ

Поз.	Наименование	Этажность	Количество домов	Количество квартир	площадь квартир	общая площадь жилых помещений	строительный объем здания	
				квартир	всего	квартир всего	здания	всего
1-7	Жилой дом с коммерцией	5	7	40	945.00	6618.00		
8	Жилой дом с коммерцией	5	1		1050.8	1050.8		
9-14	Жилой дом	5	6	40	945.00	5673.3		
15	Жилой дом с коммерцией	5	1		1050.8	1050.8		
16-23	Жилой дом	5	8	40	945.00	5673.3		
24	Жилой дом с коммерцией	5	1		1050.8	1050.8		
25	Детская площадка							
26	Для отдыха взрослых							
27	Спортивная площадка							
28	Автопарковка гостевая							
29	Трансформаторная подстанция ТП				6.81	163.44		

УСЛОВНЫЕ ОБОЗНАЧЕНИЯ

- граница участка
- условная граница участка
- Проектируемый здание 5-ти этажных жилых домов
- Проектируемый здание 5-ти этажных жилых домов с коммерческим этажом

ПРИМЕЧАНИЕ

Подосновой настоящему чертежу послужили материалы геодезической съемки выполненный ТОО «————————» в 2023г

система координат - городская,

система высот - городская, масштаб 1:500

1. Привязка зданий и сооружений дана по координатам строительной сетки начало которой соответствует его западной угол отведенного участка, пересечения улица Аскарова и проектируемой улицы №37. Все размеры даны по осям зданий сооружений.

ВЫВОЗ ОБЪЕКТА В НАТУРУ СЛЕДУЕТ ПРИВЯЗАТЬ ПО СОГЛАСОВАНИЮ С ОРГАНИЗАЦИЕЙ ВЫПОЛНИВШЕЙ ФОТОГРАФИЧЕСКУЮ СЪЕМКУ ПРЕДСТАВИТЕЛЯМИ ПРОЕКТНОЙ ОРГАНИЗАЦИИ И ГОРОДСКОЙ АРХИТЕКТУРЫ.

Изм.	Кол.уч.	Лист	N док.	Подпись	Дата	03/10-2023-ГП
Разраб.		Особова				Генеральный план
Проверил		Бадырова				Рельефный план М 1 : 500
ГИП		Бадырова				ТОО "Агах-ЗГД" г.Шымкент - 2023г.

Стадия: Рабочий проект. Объект: Жилой дом с коммерческим этажом в квартале между улицами Аскарова, Жибек жолы, г.Туркестан Жилой дом 5ти этажный сетевой (электроснабжение, водоснабжение и канализация, газоснабжение и теплоснабжение - по отдельным проектам)

Стадия	Лист	Листов
РП	2	

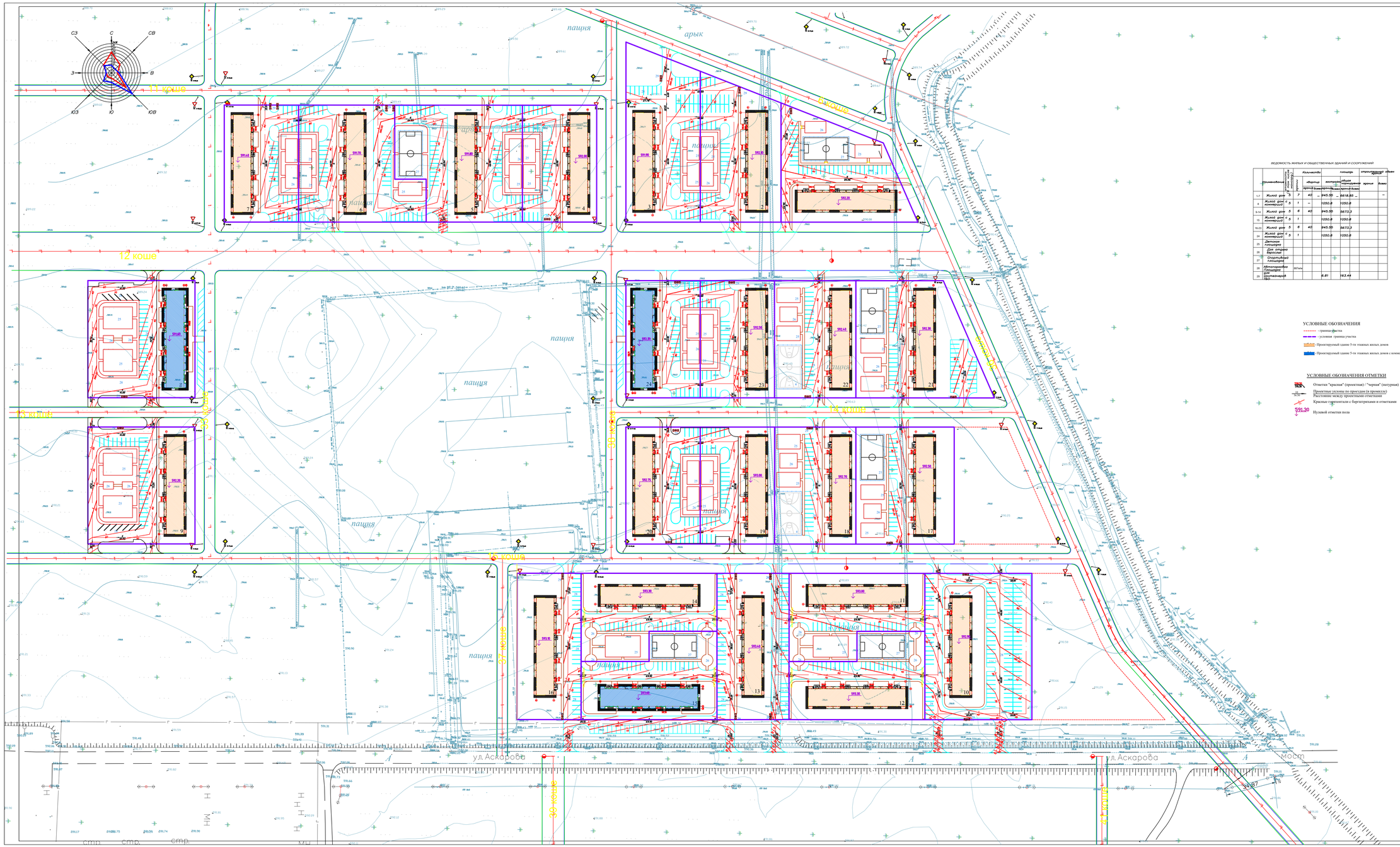

ВЕДОМОСТЬ ЖИЛЫХ И ОБЩЕСТВЕННЫХ ЗДАНИЙ И СООРУЖЕНИЙ

	Наименование	Этажность	Количество домов	Квартиры		площадь		строительный объем	
				кроме	всего	квартиры	общая строительная	арки	всего
1,7	Жилой дом	5	7	40	945.00	6618.00			
9	Жилой дом с комнатой	5	1		1050.8	1050.8			
8,14	Жилой дом	5	6	40	945.00	5673.3			
15	Жилой дом с комнатой	5	1		1050.8	1050.8			
16,23	Жилой дом	5	6	40	945.00	5673.3			
24	Жилой дом с комнатой	5	1		1050.8	1050.8			
25	Детская площадка								
26	Для отдыха взрослых								
27	Спортивная площадка								
28	Автопарковка Гостевая								
29	Трансформаторная подстанция				6.81	163.44			

УСЛОВНЫЕ ОБОЗНАЧЕНИЯ

- границы участка
- условная граница участка
- Проектируемый здание 5-ти этажных жилых домов
- Проектируемый здание 5-ти этажных жилых домов с аммиачным этажом

УСЛОВНЫЕ ОБОЗНАЧЕНИЯ ОТМЕТКИ

- Отметка "красная" (проектная) / "черная" (натурная)
- Проектные уклоны по проездам (в промилле)
- Расстояние между проектными отметками
- Красные горизонтали с бергштрихами и отметками
- 591.30 Нулевой отметки пола

						03/10-2023-ГП		
						Строительство Жилого дома с объектами инфраструктуры в селе Ак-Суу, Кадамжайский район, Байсалинский айыл аймагы, Байсалинского сельского самоуправления, включая объекты в аренду, государственного и муниципального значения, Баткенской области		
Изм.	Кол.уч.	Лист	N док.	Подпись	Дата	Генеральный план	Стадия	Лист	Листов
Проверил			Усубаев				ПП	3	
Разраб.			Кадыралиев			План организации рельефа М 1 : 500			
ГИП			Усубаев				ТОО "Агма-ЗТД" г.Шымкент - 2023г.		

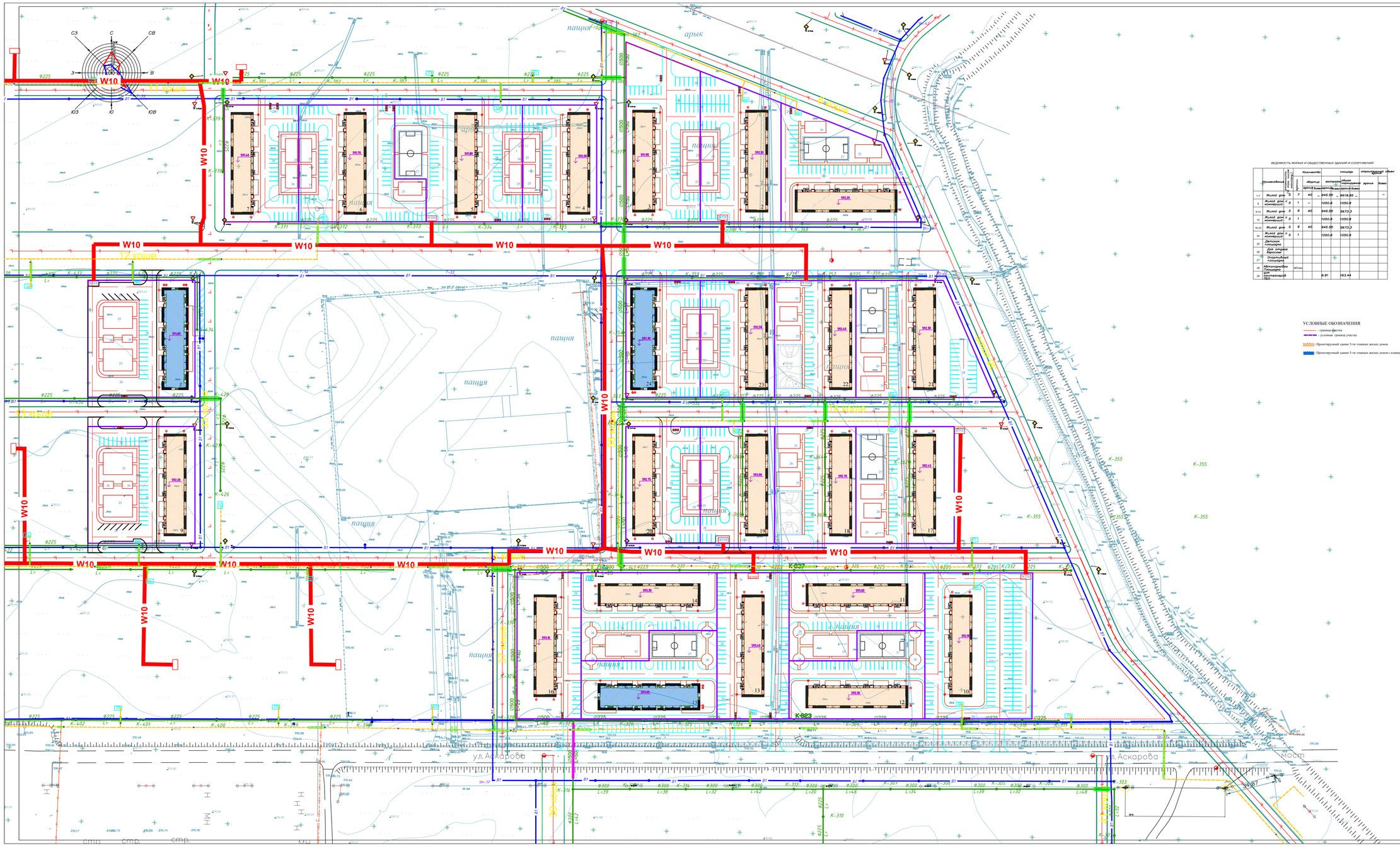

ВЕДОМОСТЬ ЖИЛЫХ И ОБЩЕСТВЕННЫХ ЗДАНИЙ И СООРУЖЕНИЙ

	Наименование	Этажность	Количество квартир		площадь общая квартирная		строительный объем здания	
1-7	Жилой дом с коммерцией	5	7	40	945.00	6618.00		
8	Жилой дом с коммерцией	5	1	1	1050.8	1050.8		
9-14	Жилой дом	5	6	40	945.00	5673.3		
15	Жилой дом с коммерцией	5	1		1050.8	1050.8		
16-23	Жилой дом	5	8	40	945.00	5673.3		
24	Жилой дом с коммерцией	5	1		1050.8	1050.8		
25	Детская площадка							
26	Для отдыха взрослых							
27	Спортивная площадка							
28	Автопарковка (гостевая)	шт/м						
29	Контейнерная площадка				6.81	163.44		

УСЛОВНЫЕ ОБОЗНАЧЕНИЯ

- граница участка
- условная граница участка
- Проектируемый здание 5-ти этажных жилых домов
- Проектируемый здание 5-ти этажных жилых домов с коммерческим этажом

Изм.	Кол.уч.	Лист	N док.	Подпись	Дата		
Разраб.		Особых					
Проверил		Бадыркулов					
ГИП		Ташмухамбетов					
Н.контр.		Ахмедов					

03/10-2023-ПП

Строительство жилых домов с коммерческими помещениями в квартале Восточная Кокшетау, Акмолинская область, г.Кокшетау,Жилой массив Восточная, сетевая (электроснабжение, водоснабжение и канализация, газоснабжение) и инженерная подготовка территории

Генеральный план

Сводный план инженерных сетей
М 1 : 500

Стадия	Лист	Листов
ПП	4	

ТОО "Аста-ЗГД"
г.Шымкент - 2023г.

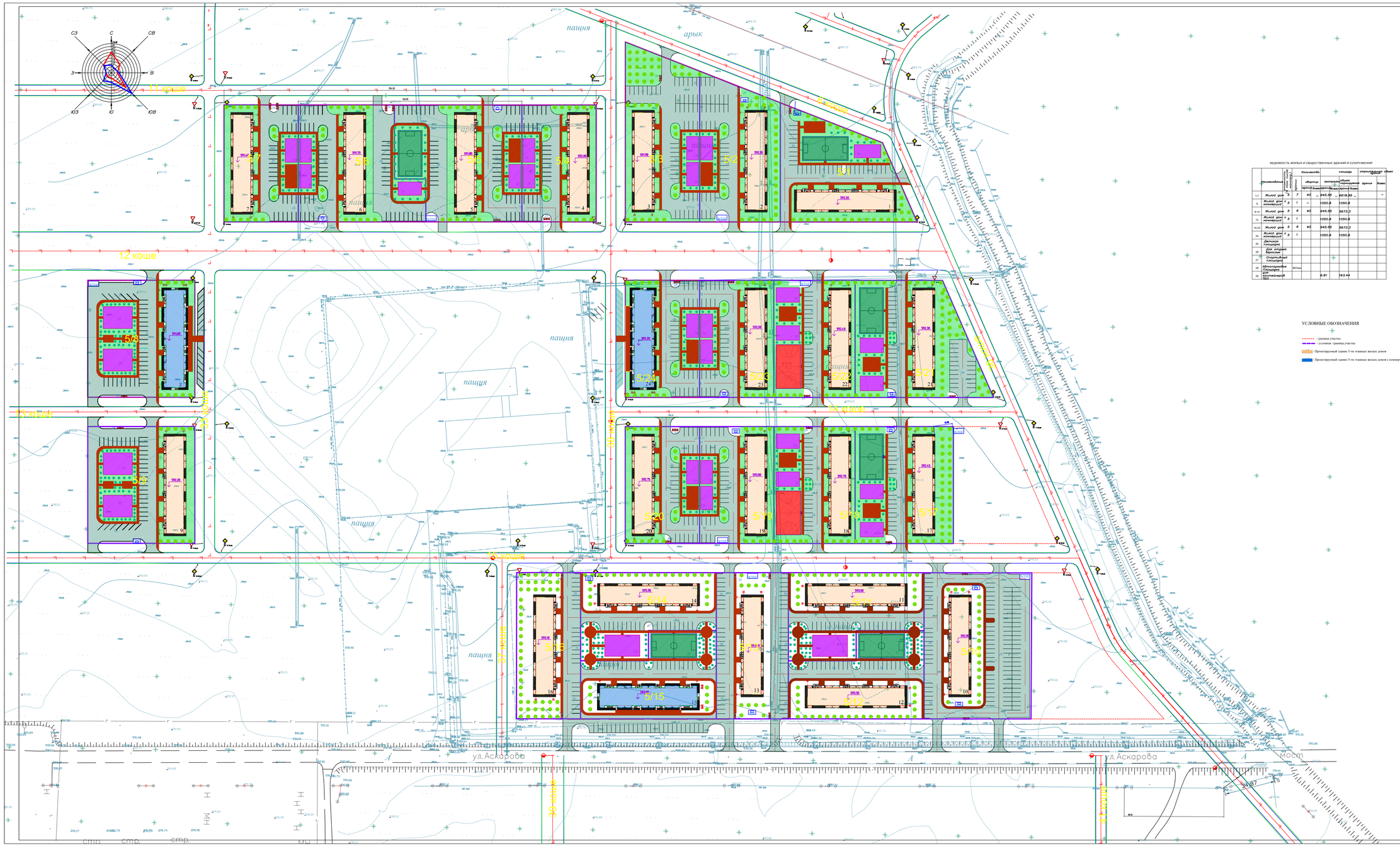
пашня
арык
11 коше
12 коше
13 коше
14 коше
30 коше
27 коше
ул. Аскарова
мост
5/1
5/2
5/3
5/4
5/5
5/6
5/7
5/8
5/9
5/10
5/11
5/12
5/13
5/14
5/15
5/16
5/17
5/18
5/19
5/20
5/21
5/22
5/23
5/24
5/25
5/26
5/27
5/28
5/29
5/30
5/31
5/32
5/33
5/34
5/35
5/36
5/37
5/38
5/39
5/40

Лоток железобетонный арычный

ВИД по А–А

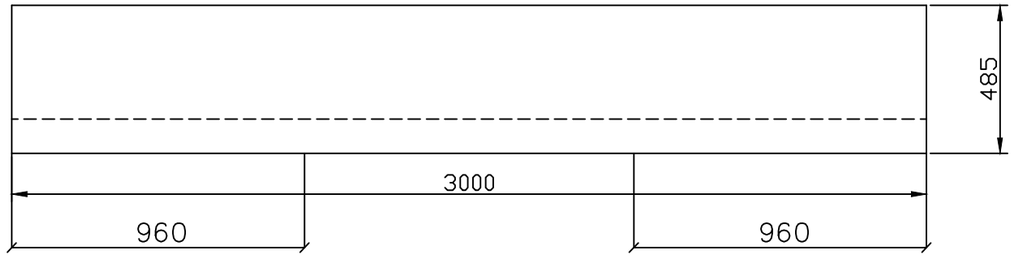

ВИД по Б–Б

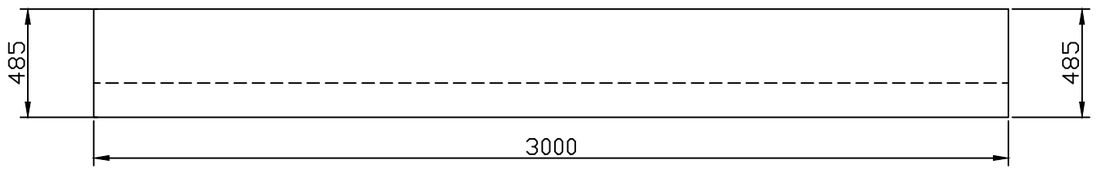

Армирование лотка

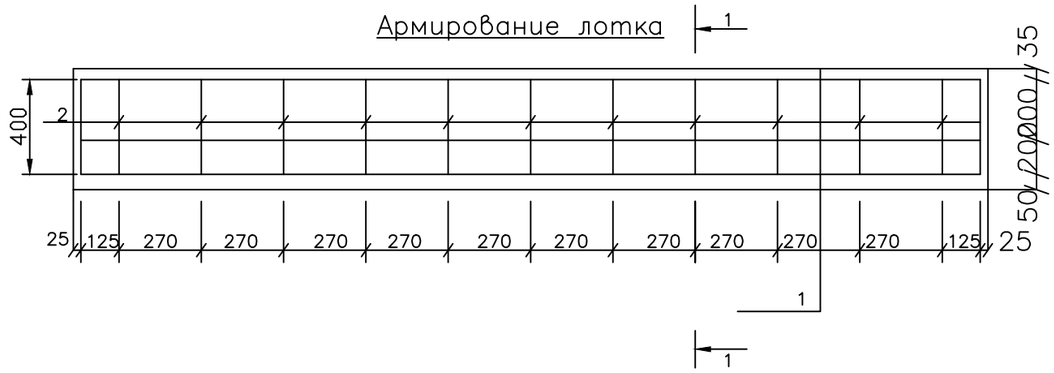

Лоток

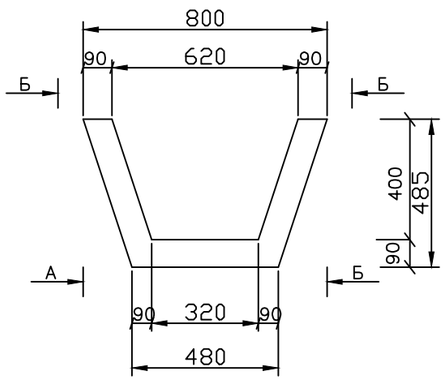

1–1

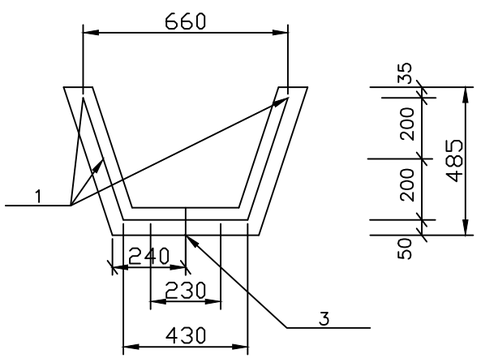

поз 3

Спецификация монолитной конструкций

N/п	Обозначение	Наименование	Кол.	Масса ед. кг.	Примечание (общ. вес)
		Лоток Тип 1		775	
		Сборочные единицы и детали			
1	Данный лист	ГОСТ 5781–91 AIII–10 L=2950	6	1.82	10.92
2	Данный лист	ГОСТ 5781–91 AIII–8 L=2950	11	0.51	5.61
		Петля			
3		ГОСТ 5781–91 AI–8 L=330	2	0.13	0.26
		Материалы:			
		Бетон кл. В 15 м3	0.33		

Ведомость расхода стали на элемент

Марка элемента	Изделия арматурные									Всего
	Арматура класса									
	A I				A III					
	ГОСТ 5781–91				ГОСТ 5781–91					
	8	–	–	итого	8	10	–	–	итого	
Плита	0.26			0.26	5.61	10.92			16.53	16.79

Изм.	Кол.	Лист	NДок	Подпис.	Дата.	03/10-2023-ГП		
						"Строительство 30 многоквартирных жилых домов в жилом массиве в конце улицы Аскарова, Жамбылская область, г.Тараз.Жилой дом №10(с наружными сетями (электроснабжения, водоснабжение и канализация, газоснабжение) и благоустройством территорий"		
						Железобетонные конструкции	Стадия	Лист	Листов
ГИП		Утелбаев					РП	6	
Разработал		Кадыркулов				Ж\б арычный лоток тип 1.	ТОО "Асад-ЛТД" г.Шымкент- 2023г.		
Н.контр.		Колдасов							

Плита жзлезобетонная для перекрытия арочных лотков

План плиты

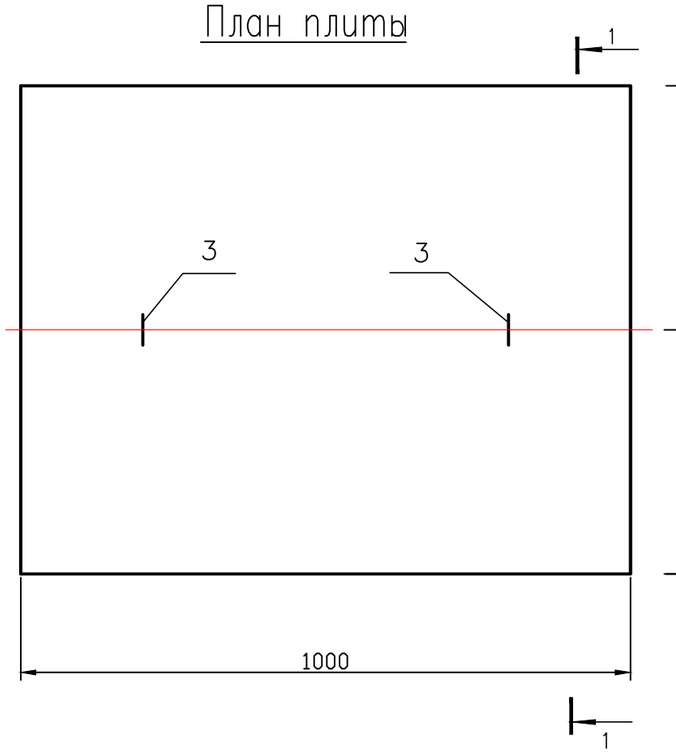

1 – 1

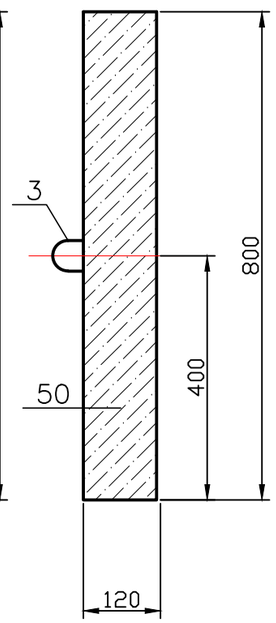

Армирование плиты

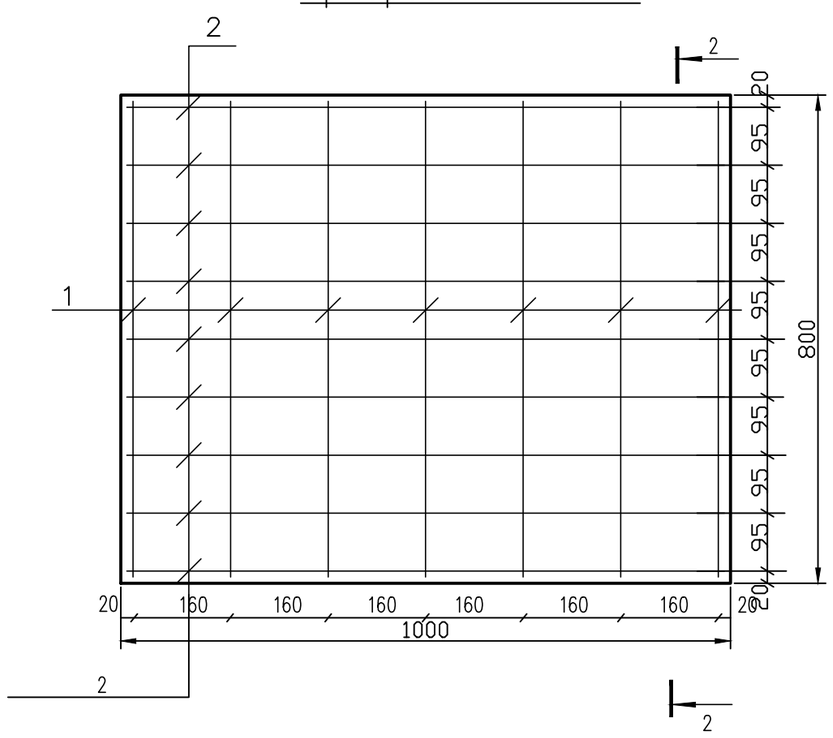

2 – 2

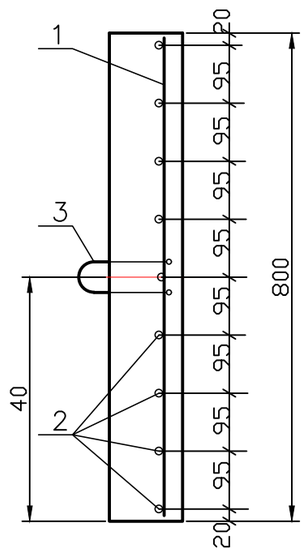

Спецификация материалов на плиты

N/п	Обозначение	Наименование	Кол.	Масса ед. кг.	Примечание (общ. вес)
		Плита			
		Сборочные единицы и детали			
1	ГОСТ 5781–91	12А III L=970	7	0.86	6.02
2	ГОСТ 5781–91	12А III L=770	9	0.68	6.12
		Петля			
3	ГОСТ 5781–91	8А I L=480	2	0.19	0.38
		Материалы:			
		Бетон кл. В 15 м3	0.096		

Ведомость расхода стали на элемент

Марка элемента	Изделия арматурные									Всего
	Арматура класса									
	А I				А III					
	ГОСТ 5781–91				ГОСТ 5781–91					
	8	–	–	итого	12	–	–	–	итого	
Плита	0.38			0.38	12.14				12.14	12.52

Изм.	Кол.	Лист	N док.	Подп.	Дата
ГИП		Утелбаев			
Разработал		Кадыркулов			
Н.контр.		Колдасов			

03/10-2023-ГП

"Строительство 30 многоквартирных жилых домов в жилом массиве в конце улицы Аскарова, Жамбылская область, г.Тараз.Жилой дом №10(с наружными сетями (электроснабжения, водоснабжение и канализация, газоснабжение) и благоустройством территорий"

Железобетонные конструкции

Стадия	Лист	Листов
РП	6.1	

Ж/Б плита для перекрытия арочных лотков

ТОО "Асад-ЛТД" г.Шымкент- 2023г.