ТОО «Асад-ЛТД»

Государственная лицензия ГСЛ N19002756 от 21.01.2022г

Заказ: 03/9-2023

Заказчик: КГУ «Отдел строительства акимата города Тараза» Жамбылская область, г.Тараз

РАБОЧИЙ ПРОЕКТ

«Строительство 30 многоквартирных жилых домов в жилом массиве в конце улицы Аскарова, Жамбылская область, г.Тараз.Жилой дом №10 (с наружными сетями (электроснабжения, водоснабжение и канализация, газоснабжение) и благоустройством территорий»

Газоснабжение

03/9-2023-ГСВ

Том 2

Альбом 7

г.Шымкент - 2023 г.

ТОО «Асад-ЛТД»

Государственная лицензия ГСЛ N19002756 от 21.01.2022г

Заказ: 03/9-2023

Заказчик: КГУ «Отдел строительства акимата города Тараза» Жамбылская область, г.Тараз

РАБОЧИЙ ПРОЕКТ

«Строительство 30 многоквартирных жилых домов в жилом массиве в конце улицы Аскарова, Жамбылская область, г.Тараз.Жилой дом №10 (с наружными сетями (электроснабжения, водоснабжение и канализация, газоснабжение) и благоустройством территорий»

Газоснабжение

03/9-2023-ГСВ

Том 2

Альбом 7

Директор ТОО «Асад-ЛТД» Ақжолов Ә.

Главный инженер проекта Утелбаев Е.

г.Шымкент - 2023 г.

Общие указания

Газоснабжение жилого дома разработано на основании технических условий №11-гор-2022-00001066 от 11.09.2022 года, выданные ТОО "КазТрансГаз Аймак".
СН РК4.03-01-2011 «Газораспределительные системы».

Газоснабжение проектируемого жилого дома запроектировано от внутри квартального газопровода низкого давления, проложенного по фасаду здания.

Все кухни оборудуются;
-4-х конфорочными газовыми плитами типа ПГ-4. Расход газа 1.2м3/ч (по паспорту)
Настенный котел Protherm JAGUAR 11.
-Расхода газа на ГВС 2,73м3/ч (по паспорту)
-Расхода газа на отопление 1,39м3/ч (по паспорту)

Расчет часового расхода газа без учетом коэффициента одновременности; 1.2+2,73+1,39 =5,32 м3/ч, общий 40*5,32=212,8м3/ч,

Расчет часового расхода газа с учетом коэффициента одновременности на ПГ-4 и ГВС 1,2+2,73=3,93м3/ч
3,93*0.227=0,89м3/ч. 0,89*40=35,6м3/ч

Расчетный часового расхода газа на отопление в среднем 1,39м3/ч
Общие расход газа на 1 квартиру 0,89+1,39=2,28м3/ч
Общие расход газа на 40 квартиру 2,28*40=91,2м3/ч

Газопроводы запроектированы из стальных водогазопроводных труб по ГОСТ 3262-75* с толщиной стенки не менее 2мм.

Трубопроводы прокладываются открыто.

В местах пересечения стен, перегородок и плит перекрытий газопроводы проложить в футлярах из стальных труб большего диаметра.

Крепление газопровода к стене осуществляется с помощью крючьев.

Для учета расхода газа в каждой квартире перед газовыми приборами на высоте 1,6м устанавливается счетчик газовый бытовой G-4.

На вертикальных подводках к газовым приборам на высоте 1,5м от пола, а так же на каждом стояке , устанавливаются отключающие устройства.

Работы по монтажу и испытанию вести строго в соответствии с требованиями СН РК 4.03-01-2011 "Газораспределительные системы" и СП РК 3.02-101-2012"Здания жилые многоквартирные".

По окончании строительно-монтажных работ и испытаний газопровод окрасить масляной краской за 2раза.
Монтаж и испытания газопроводов вести в соответствии с требованиями СН РК 4.03-01-2011 "Газораспределительные системы".

После монтажа газопровод низкого давления испытать на герметичность в течении 1 часа давлением 0,01 МПа, и на прочность в течении 1 часа давлением 0,1 МПа согласно приложение 8 требований по безопасности объектов систем газоснабжения от 9 октября 2017 года № 673

Бытовая система автоматического контроля загазованности САКЗ-МК-2-1 предназначена для непрерывного автоматического контроля содержания опасных концентраций газа метана (Н4) и угарного газа (СО) в атмосфере помещений.

Система выдаёт световой и звуковой сигнал в случае возникновения в контролируемом помещении недопустимой концентрации газа. Одновременно, при аварийной ситуации, происходит перекрытие трубопровода подачи газа запорным газовым клапаном.

МОНТАЖНЫЕ УКАЗАНИЯ

При монтажных работах необходимо выполнять следующие требования:

1. Сварку труб производить в соответствии с «Инструкцией по ручной электродуговой сварке труб из углеродистых и низколегированных сталей». Сварку производить электродами МР3С по ГОСТ 9467-75.
2. Монтаж трубопроводов выполнять в соответствии СН РК 4.03-01-2011.
3. Изготовление деталей и узлов трубопроводов производить из труб соответствующего сортамента и материала, указанного в спецификации.
4. Разделка концов кромок труб и деталей трубопровода, а так же зазоры при сварке принимаются по серии.
5. Монтаж, испытание и приемка в эксплуатацию газопроводов должны выполняться специализированными организациями в строгом соответствии с ранее указанными нормами.
6. Газопроводы прокладываются из водогазопроводных труб, ГОСТ 3262-75. Материал труб сталь Вст3сп2, ГОСТ 380-94.
7. Для защиты от коррозии газопровод и опоры покрываются двумя слоями грунтовки типа ГФ-024 и двумя слоями эмали ПФ-115. Цвет применяемой эмали желтый, должен соответствовать ГОСТ 14202-69.

Рабочий проект разработан в соответствии с действующими на территории Республики Казахстан нормами и правилами и предусматривает мероприятия, обеспечивающие взрыво-пожаро- безопасность, исключающие вредные воздействия на окружающую среду и воздушный бассейн, а также предупреждающие чрезвычайные ситуации природного и техногенного характера.

Главный инженер проекта: _____ Утелбаев Е.

Согласовано:

ОВ	Абдаким Е.	
ВК	Шекербеков Н.	
ЭО	Усенбекова Г.	

Взам. инв. N | Подпись и дата | Инв. N подл.

Ведомость рабочих чертежей основного комплекта марки ГСВ

Лист	Наименование	Примечание
1	Общие данные	
2	План систем газопровода на отм. 0.000.	
3	Экспликация помещений	
4	План систем газопровода на отм. +3.000,+6.000,...,+12.000.	
5	Экспликация помещений	
6	Схема систем газопровода	
7	Расчетная схема внутреннего газопровода. Исходные данные и результаты расчета газоснабжения	
8	Установочный чертеж газовых приборов и счетчиков	

Ведомость ссылочных и прилагаемых документов марки ГСВ

Обозначение	Наименование	Примечание
	Ссылочные документы	
С. 5.905-18.05	Узлы и детали крепления газопроводов	
С. 5.905-20.07 вып.1	Установка газовых приборов и аппаратов в жилых и коммунально-бытовых зданиях	
С. 5.905-25.05 вып.1	Оборудование, узлы, детали наружных и внутренних газопроводов	
	Прилагаемые документы	
17-2023-ГСВ.СО	Спецификация оборудования, изделий и материалов	2 лист

Основные технические показатели

Наименование	Кол.	Примечание
Удельный вес газа	1,87	кг/нм3
Давление газа перед бытовыми газовыми приборами Min	183,5	мм вод. ст.
Давление газа перед бытовыми газовыми приборами Max	264,82	мм вод. ст.

Ведомость основных комплектов.

Обозначение	Наименование	Примечание
17-2023-ГСВ	Газоснабжение. Внутренние устройства.	8-листов

03/10-2023-ГСВ

"Строительство 30 многоквартирных жилых домов в жилом массиве в конце улицы Аскарова, Жамбылская область, г.Тараз.Жилой дом №10 (с наружными сетями (электроснабжения, водоснабжение и канализация, газоснабжение) и благоустройством территорий"

Изм.	Кол.уч.	Лист	№ док.	Подпись	Дата
ГИП		Утелбаев Е.			
Проверил		Утелбаев Е.			
Разработал		Абдаким Е.			
Норм.контр.		Магутова			

Жилой дом.	Стадия	Лист	Листов
	РП	1	6
Общие данные	ТОО "Асад-ЛТД" г. Шымкент 2023г.		

План первого этажа на отм. 0.000

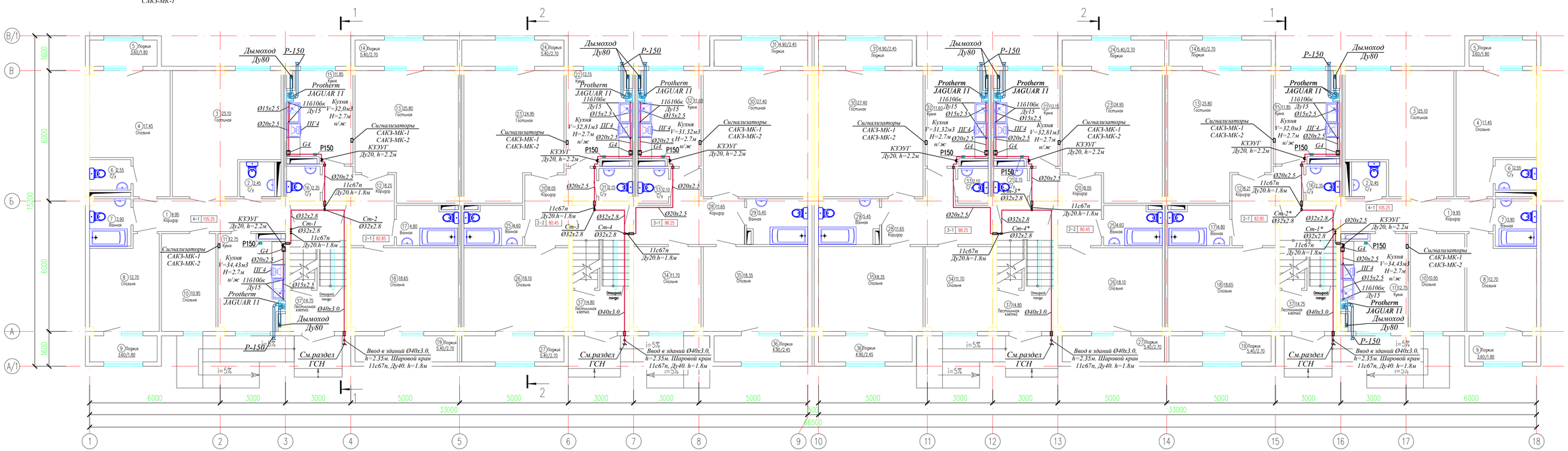

Изм.	Кол.уч.	Лист	№ док.	Подпись	Дата
ГИП		Утелбаев Е.			
Проверил		Утелбаев Е.			
Разработал		Абдаким Е.			
Норм.контр.		Магутова			

03/10-2023-ГСВ

"Строительство 30 многоквартирных жилых домов в жилом массиве в конце улицы Аскарова, Жамбылская область, г.Тараз.Жилой дом №10 (с наружными сетями (электроснабжение, водоснабжение и канализация, газоснабжение) и благоустройством территории"

Жилой дом.

Стадия	Лист	Листов
РП	2	

План систем газопровода на отм. 0,000.

ТОО "Асад-ЛТД" г. Шымкент 2023г.

Согласовано

Взам. инв. N

Подп. и дата

Инв. N подл.

Копировал

Формат А4–3

Экспликация помещений

Номер поме-щения	Наименование	Площадь, м2	Приме-чание (м2)
4-х комнатная квартира (Тип квартиры 4-1) 2 шт.			
1	Коридор	9.95	
2	С/у	2.45	
3	Гостинная	25.10	
4	Спальня	17.45	
5	Лоджия	1.80	
6	С/у	2.55	
7	Ванная	3.90	
8	Спальня	12.70	
9	Лоджия	1.80	
10	Спальня	10.95	
11	Кухня	12.75	
	Жилая площадь	66.20	
	Общая площадь без летних помещ	97.80	
	Общая площадь	101.40	
2-х комнатная квартира (Тип квартиры 2-1) 2 шт.			
12	Коридор	8.20	
13	Гостинная	25.80	
14	Лоджия	2.70	
15	Кухня	11.85	
16	С/у	2.35	
17	Ванная	4.80	
18	Спальня	18.65	
19	Лоджия	2.70	
	Жилая площадь	44.45	
	Общая площадь без летних помещ	71.65	
	Общая площадь	77.05	
2-х комнатная квартира (Тип квартиры 2-2) 2 шт.			
20	Коридор	8.05	
21	С/у	2.15	
22	Кухня	12.15	
23	Гостинная	24.95	
24	Лоджия	2.70	

Экспликация помещений

Номер поме-щения	Наименование	Площадь, м2	Приме-чание (м2)
25	Ванная	4.60	
26	Спальня	18.10	
27	Лоджия	2.70	
	Жилая площадь	43.05	
	Общая площадь без летних помещ	70.0	
	Общая площадь	75.40	
3-х комнатная квартира (Тип квартиры 3-1) 2 шт.			
28	Коридор	11.65	
29	Ванная	5.40	
30	Гостинная	27.40	
31	Лоджия	2.45	
32	Кухня	11.60	
33	С/у	2.10	
34	Спальня	11.70	
35	Спальня	18.35	
36	Лоджия	2.45	
	Жилая площадь	57.45	
	Общая площадь без летних помещ	88.20	
	Общая площадь	93.10	
37	Лестничная клетка x4	14.75	
Общая площадь этажа		752.90	
Общая площадь квартир		693.90	

Согласовано

Взам. инв. N

Подп. и дата

Инв. N подл.

Изм.	Кол.уч.	Лист	№ док.	Подпись	Дата
ГИП		Утелбаев Е.			
Проверил		Утелбаев Е.			
Разработал		Абдаким Е.			
Норм.контр.		Магутова			

03/10-2023-ГСВ

"Строительство 30 многоквартирных жилых домов в жилом массиве в конце улицы Аскарова, Жамбылская область, г.Тараз.Жилой дом №10 (с наружными сетями (электроснабжения, водоснабжение и канализация, газоснабжение) и благоустройством территорий"

Жилой дом.

Стадия	Лист	Листов
РП	3	

Экспликация помещений

ТОО "Асад-ЛТД"
г. Шымкент 2023г.

Копировал

Формат А3

План типового этажа

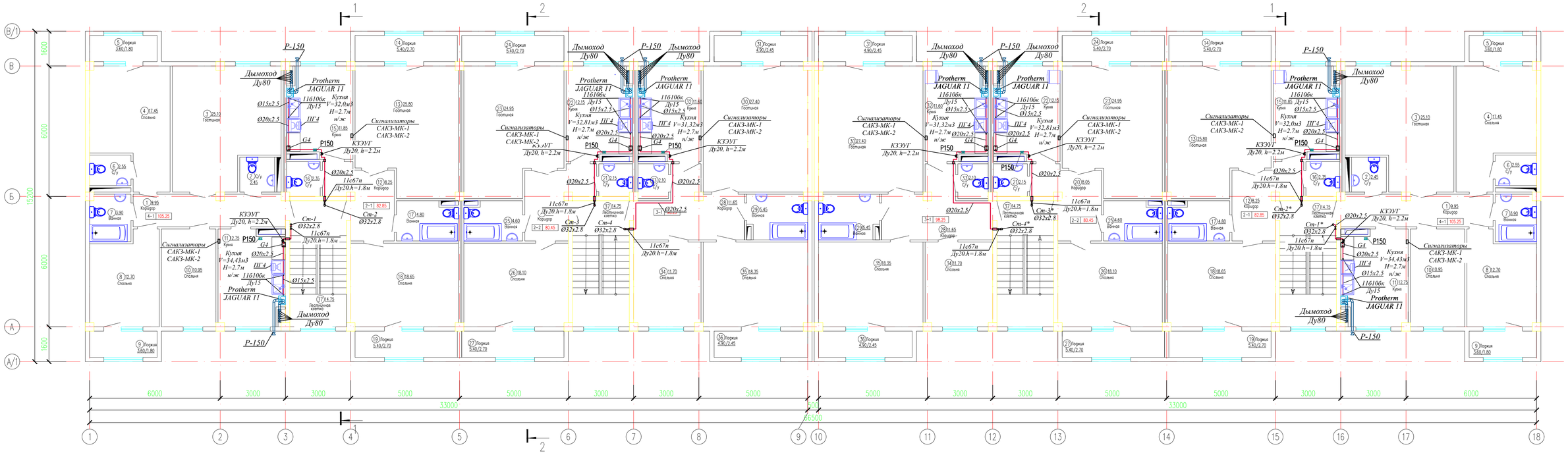

Изм.	Кол.уч.	Лист	№ док.	Подпись	Дата
ГИП		Утелбаев Е.			
Проверил		Утелбаев Е.			
Разработал		Абдаким Е.			
Норм.контр.		Магутова			

03/10-2023-ГСВ

"Строительство 30 многоквартирных жилых домов в жилом массиве в конце улицы Аскарова, Жамбылская область, г.Тараз.Жилой дом №10 (с наружными сетями (электроснабжение, водоснабжение и канализация, газоснабжение) и благоустройством территории"

Жилой дом.

Стадия	Лист	Листов
РП	4	

План систем газопровода на отм.+3,000,+6,000,...,+12,000.

ТОО "Асад-ЛТД" г. Шымкент 2023г.

Согласовано

Взам. инв. N

Подп. и дата

Инв. N подл.

Копировал

Формат А4–3

Экспликация помещений

Номер поме-щения	Наименование	Площадь, м2	Приме-чание (м2)
4-х комнатная квартира (Тип квартиры 4-1) 2 шт.			
1	Коридор	9.95	
2	С/у	2.45	
3	Гостинная	25.10	
4	Спальня	17.45	
5	Лоджия	1.80	
6	С/у	2.55	
7	Ванная	3.90	
8	Спальня	12.70	
9	Лоджия	1.80	
10	Спальня	10.95	
11	Кухня	12.75	
	Жилая площадь	66.20	
	Общая площадь без летних помещ	97.80	
	Общая площадь	101.40	
2-х комнатная квартира (Тип квартиры 2-1) 2 шт.			
12	Коридор	8.20	
13	Гостинная	25.80	
14	Лоджия	2.70	
15	Кухня	11.85	
16	С/у	2.35	
17	Ванная	4.80	
18	Спальня	18.65	
19	Лоджия	2.70	
	Жилая площадь	44.45	
	Общая площадь без летних помещ	71.65	
	Общая площадь	77.05	
2-х комнатная квартира (Тип квартиры 2-2) 2 шт.			
20	Коридор	8.05	
21	С/у	2.15	
22	Кухня	12.15	
23	Гостинная	24.95	
24	Лоджия	2.70	

Экспликация помещений

Номер поме-щения	Наименование	Площадь, м2	Приме-чание (м2)
25	Ванная	4.60	
26	Спальня	18.10	
27	Лоджия	2.70	
	Жилая площадь	43.05	
	Общая площадь без летних помещ	70.0	
	Общая площадь	75.40	
3-х комнатная квартира (Тип квартиры 3-1) 2 шт.			
28	Коридор	11.65	
29	Ванная	5.40	
30	Гостинная	27.40	
31	Лоджия	2.45	
32	Кухня	11.60	
33	С/у	2.10	
34	Спальня	11.70	
35	Спальня	18.35	
36	Лоджия	2.45	
	Жилая площадь	57.45	
	Общая площадь без летних помещ	88.20	
	Общая площадь	93.10	
37	Лестничная клетка x4	14.75	
Общая площадь этажа		752.90	
Общая площадь квартир		693.90	

Согласовано

Взам. инв. N

Подп. и дата

Инв. N подл.

Изм.	Кол.уч.	Лист	№ док.	Подпись	Дата
ГИП		Утелбаев Е.			
Проверил		Утелбаев Е.			
Разработал		Абдаким Е.			
Норм.контр.		Магутова			

03/10-2023-ГСВ

"Строительство 30 многоквартирных жилых домов в жилом массиве в конце улицы Аскарова, Жамбылская область, г.Тараз.Жилой дом №10 (с наружными сетями (электроснабжения, водоснабжение и канализация, газоснабжение) и благоустройством территорий"

Жилой дом.

Стадия	Лист	Листов
РП	5	

ТОО "Асад-ЛТД"
г. Шымкент 2023г.

Копировал

Формат А3

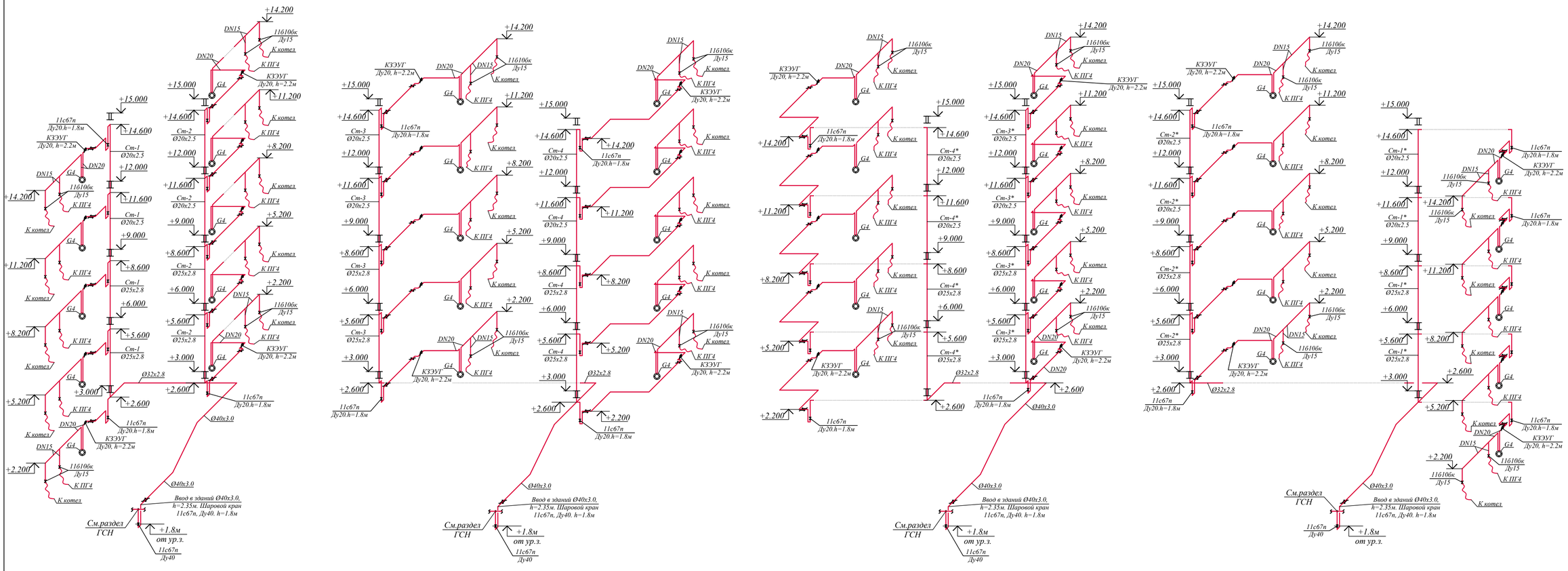

						03/10-2023-ГСВ
Изм.	Кол.уч.	Лист	№ док.	Подпись	Дата	"Строительство 30 многоквартирных жилых домов в жилом массиве в конце улицы Аскарова, Жамбылская область, г.Тараз.Жилой дом №10 (с наружными сетями (электроснабжение, водоснабжение и канализация, газоснабжение) и благоустройством территорий"
ГИП		Утелбаев Е.				Жилой дом. — Стадия: РП; Лист: 6; Листов:
Проверил		Утелбаев Е.				
Разработал		Абдаким Е.				Схема систем газопровода — ТОО "Асад-ЛТД" г. Шымкент 2023г.
Норм.контр.		Магутова				

Расчетная схема внутреннего газопровода

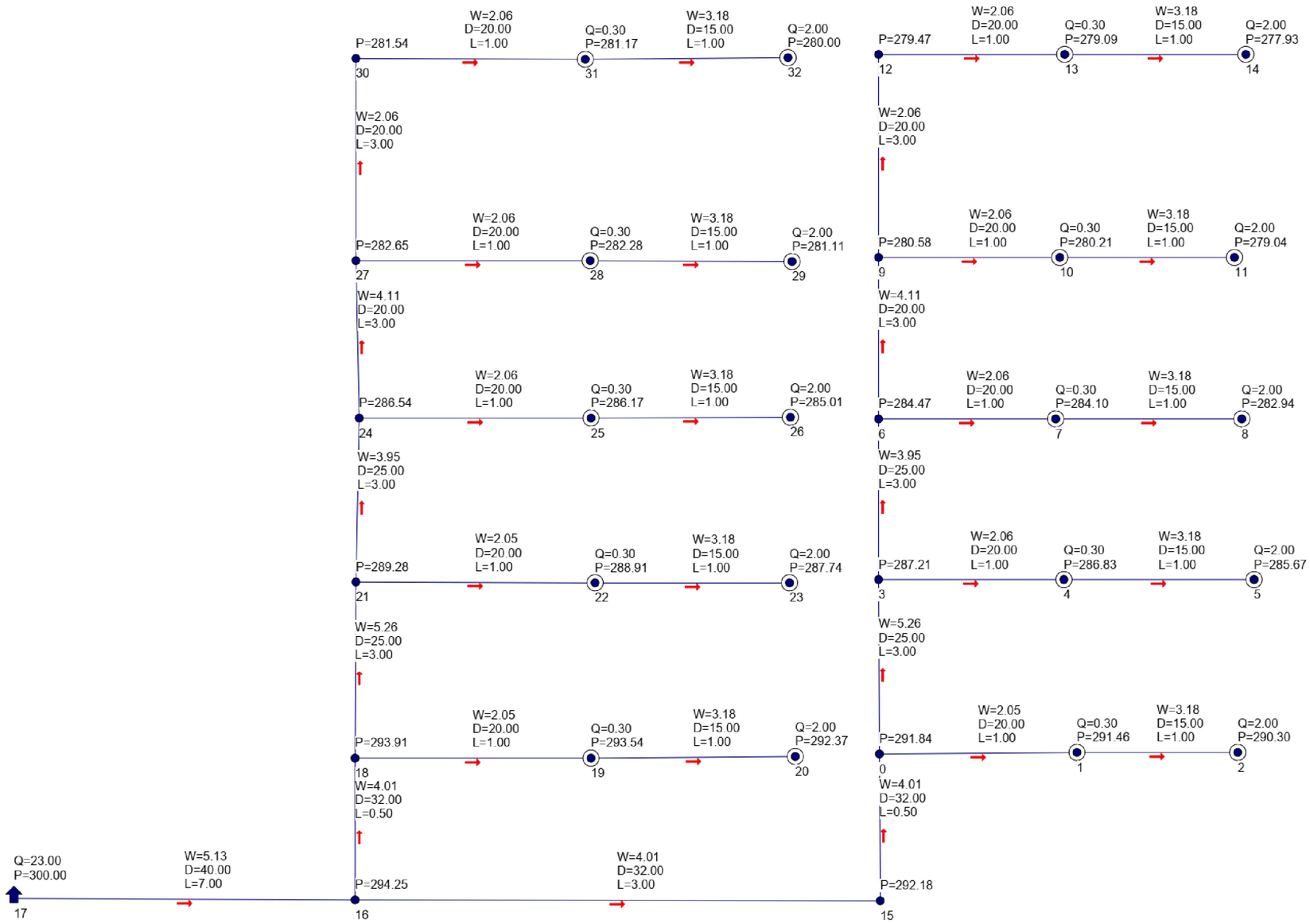

Наименование схемы 5-этажка низкое на 2 стояка.txt
Исходные данные и результаты расчета

Источники, потребители, узлы

Номер	Тип	Расход	Давление	Наименование
0	узел	0.00	291.84	
1	потребитель	0.30	291.46	
2	потребитель	2.00	290.30	
3	узел	0.00	287.21	
4	потребитель	0.30	286.83	
5	потребитель	2.00	285.67	
6	узел	0.00	284.47	
7	потребитель	0.30	284.10	
8	потребитель	2.00	282.94	
9	узел	0.00	280.58	
10	потребитель	0.30	280.21	
11	потребитель	2.00	279.04	
12	узел	0.00	279.47	
13	потребитель	0.30	279.09	
14	потребитель	2.00	277.93	
15	узел	0.00	292.18	
16	узел	0.00	294.25	
17	источник		300.00	
18	узел	0.00	293.91	
19	потребитель	0.30	293.54	
20	потребитель	2.00	292.37	
21	узел	0.00	289.28	
22	потребитель	0.30	288.91	
23	потребитель	2.00	287.74	
24	узел	0.00	286.54	
25	потребитель	0.30	286.17	
26	потребитель	2.00	285.01	
27	узел	0.00	282.65	
28	потребитель	0.30	282.28	
29	потребитель	2.00	281.11	
30	узел	0.00	281.54	
31	потребитель	0.30	281.17	
32	потребитель	2.00	280.00	

Участки

Нач	Кон	Длина	Диаметр	Поток	Перепад	Рн	Рк	Материал
0	1	1	20	2.30	0.37	291.84	291.46	сталь
1	2	1	15	2.00	1.16	291.46	290.30	сталь
0	3	3	25	9.20	4.63	291.84	287.21	сталь
3	4	1	20	2.30	0.37	287.21	286.83	сталь
4	5	1	15	2.00	1.16	286.83	285.67	сталь
3	6	3	25	6.90	2.73	287.21	284.47	сталь
6	7	1	20	2.30	0.37	284.47	284.10	сталь
7	8	1	15	2.00	1.16	284.10	282.94	сталь
6	9	3	20	4.60	3.89	284.47	280.58	сталь
9	10	1	20	2.30	0.37	280.58	280.21	сталь
10	11	1	15	2.00	1.16	280.21	279.04	сталь
9	12	3	20	2.30	1.11	280.58	279.47	сталь
12	13	1	20	2.30	0.37	279.47	279.09	сталь
13	14	1	15	2.00	1.16	279.09	277.93	сталь
15	0	0.5	32	11.50	0.35	292.18	291.84	сталь
16	15	3	32	11.50	2.07	294.25	292.18	сталь
17	16	7	40	23.00	5.75	300.00	294.25	сталь
16	18	0.5	32	11.50	0.35	294.25	293.91	сталь
18	19	1	20	2.30	0.37	293.91	293.54	сталь
19	20	1	15	2.00	1.16	293.54	292.37	сталь
18	21	3	25	9.20	4.63	293.91	289.28	сталь
21	22	1	20	2.30	0.37	289.28	288.91	сталь
22	23	1	15	2.00	1.16	288.91	287.74	сталь
21	24	3	25	6.90	2.73	289.28	286.54	сталь
24	25	1	20	2.30	0.37	286.54	286.17	сталь
25	26	1	15	2.00	1.16	286.17	285.01	сталь
24	27	3	20	4.60	3.89	286.54	282.65	сталь
27	28	1	20	2.30	0.37	282.65	282.28	сталь
28	29	1	15	2.00	1.16	282.28	281.11	сталь
27	30	3	20	2.30	1.11	282.65	281.54	сталь
30	31	1	20	2.30	0.37	281.54	281.17	сталь
31	32	1	15	2.00	1.16	281.17	280.00	сталь

Условные обозначения

— *Г1* — *Проектируемый газ-д низкого давления P=0.003МПа*

Источник (или точка подключения)

D *Диаметр газопровода, мм*

L *Длина газопровода, м*

Q *Часовой расход газа, м³/час*

P *Давление газа, мм.вод.ст.*

Потребитель газа

Изм.	Кол.уч.	Лист	№ док.	Подпись	Дата
ГИП		Утелбаев Е.			
Проверил		Утелбаев Е.			
Разработал		Абдаким Е.			
Норм.контр.		Магутова			

03/10-2023-ГСВ

"Строительство 30 многоквартирных жилых домов в жилом массиве в конце улицы Аскарова, Жамбылская область, г.Тараз.Жилой дом №10 (с наружными сетями (электроснабжения, водоснабжение и канализация, газоснабжение) и благоустройством территорий"

Жилой дом.

Стадия	Лист	Листов
РП	7	

Расчетная схема внутреннего газопровода.Исходные данные и результаты расчета газоснабжения

ТОО "Асад-ЛТД" г. Шымкент 2023г.

Копировал Формат А2

Система автоматического контроля загазованности
САКЗ-МК-2-1 DN 20 (бытовая) CO+CH4

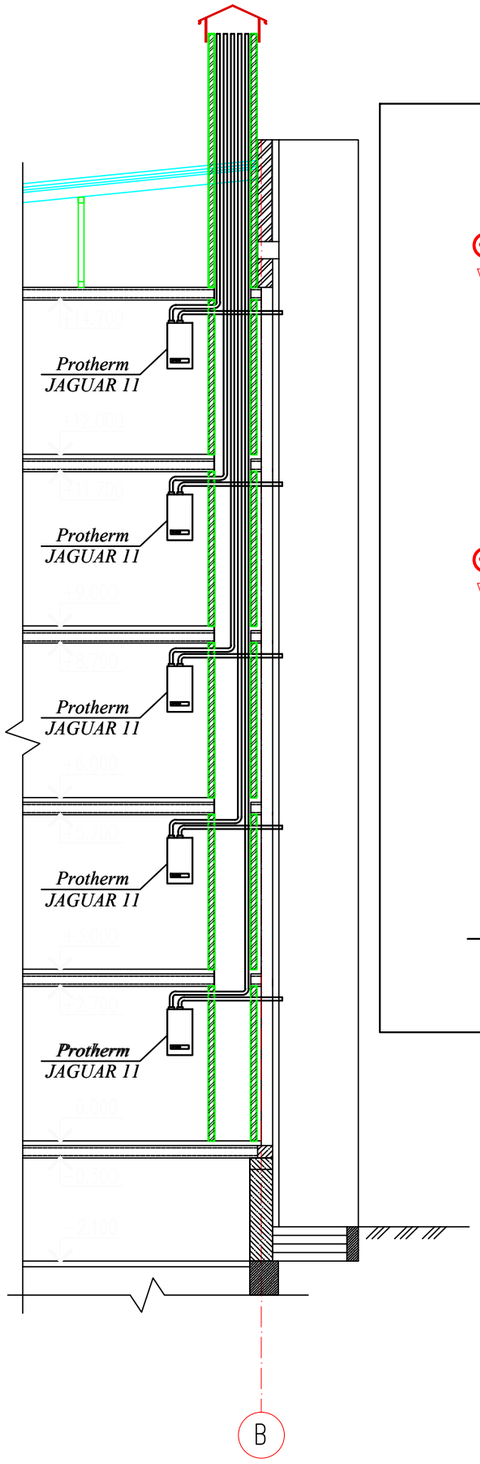

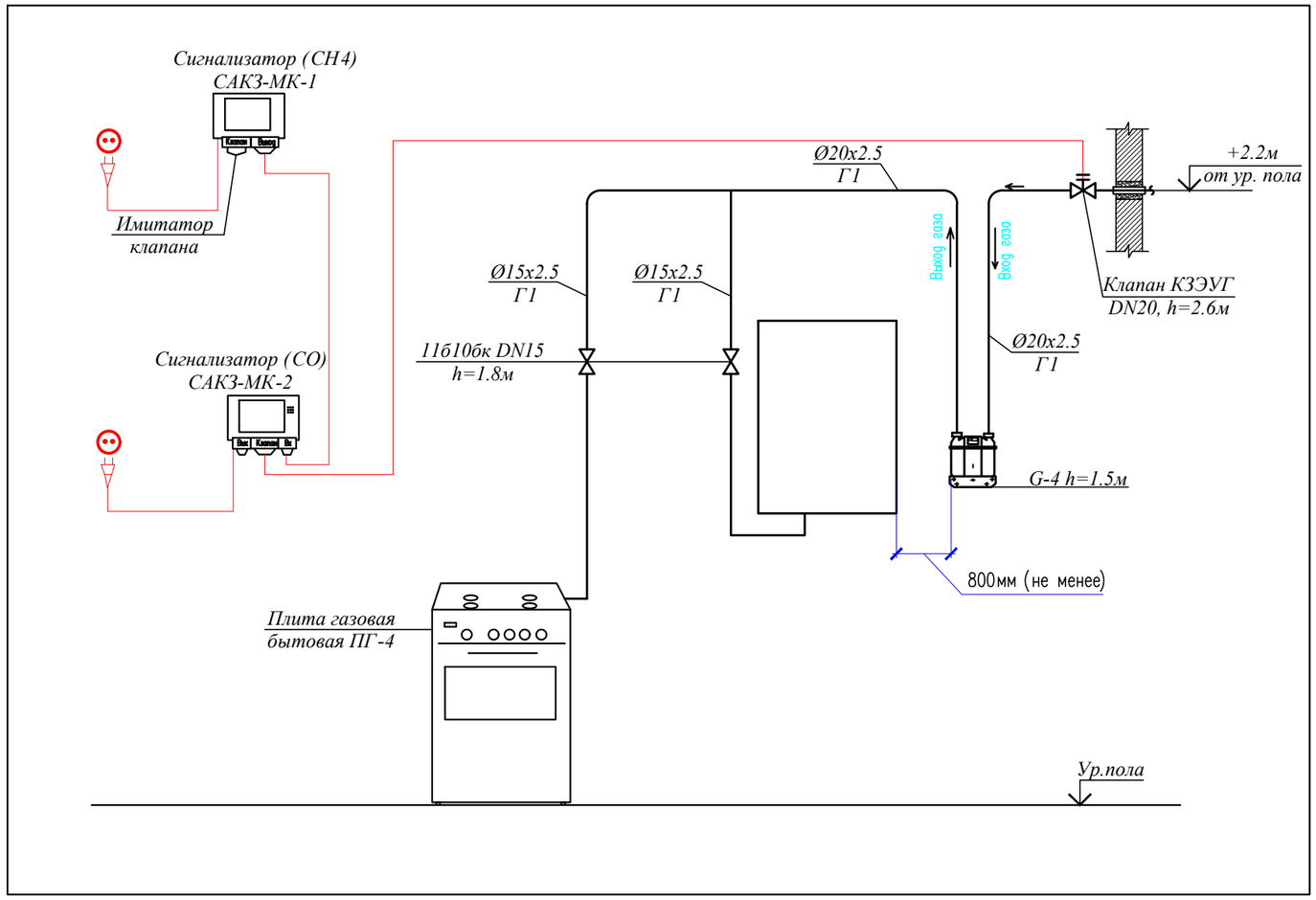

Прокладка газопровода в футляре
через стену

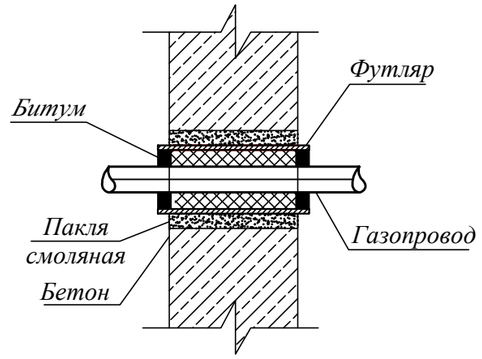

Прокладка газопровода в футляре
через перекрытие

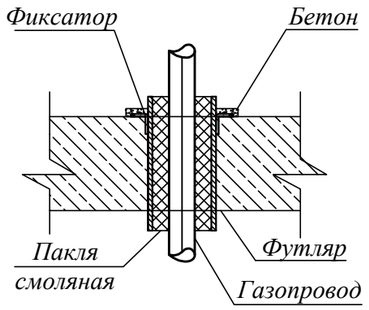

Изм.	Кол.уч.	Лист	№ док.	Подпись	Дата	03/10-2023-ГСВ
						"Строительство 30 многоквартирных жилых домов в жилом массиве в конце улицы Аскарова, Жамбылская область, г.Тараз.Жилой дом №10 (с наружными сетями (электроснабжения, водоснабжение и канализация, газоснабжение) и благоустройством территорий"
ГИП		Утелбаев Е.				Жилой дом. — Стадия: РП; Лист: 8; Листов:
Проверил		Утелбаев Е.				
Разработал		Абдаким Е.				Установочный чертеж газовых приборов и счетчиков
Норм.контр.		Магутова				ТОО "Асад-ЛТД" г. Шымкент 2023г.

Поз	Наименование и техническая характеристика	Обозначение документа, опросного листа	Код оборудования, изделия, материала.	Завод-изготовитель	Единица измерения	Количество	Масса единицы, кг	Примечание
1	Счетчик газа G-4, Ду20	G-4		"Krom Schroder", Германия	шт.	40	3,2	Qmin-0.4м3/ч Qmax-6.0м3/ч
2	Плита газовая бытовая ПГ-4,Тип: газовая, 220в, 1ф, 0,1кВт	ДАРИНА 1D GM141 007 W			шт.	40	40	
3	Система автоматического контроля загазованности САКЗ-МК-2-1 DN 20 (бытовая)	САКЗ-МК-2-1			шт.	40	1.1	
	-сигнализатор СЗ-1							
	-сигнализатор СЗ-2							
	-Клапан запорный с электромагнитным управлением газовый КЗЭУГ-Ду20							
	-соединительные кабели с разъемами.							
4	Труба стальная водогазопроводная	Труба 40х3.0 ГОСТ 3262-75*			м	30,0	3,26	
5	Труба стальная водогазопроводная	Труба 32х2.8 ГОСТ 3262-75*			м	12,0	2,64	
6	Труба стальная водогазопроводная	Труба 25х2.8 ГОСТ 3262-75*			м	48,0	2,02	
7	Труба стальная водогазопроводная	Труба 20х2.5 ГОСТ 3262-75*			м	363,0	1,45	
8	Труба стальная водогазопроводная	Труба 15х2.5 ГОСТ 3262-75*			м	92,0	1.08	
9	Переход К-40х3.0-32х2,8-09Г2С	ГОСТ 17378-2001			шт.	4	0.19	
10	Переход К-32х2.8-25х2,8-09Г2С	ГОСТ 17378-2001			шт.	8	0.13	
11	Переход К-25х2.8-20х2,5-09Г2С	ГОСТ 17378-2001			шт.	8	0.12	
12	Переход К-20х2.5-15х2,5-09Г2С	ГОСТ 17378-2001			шт.	40	0.05	
13	Отвод П90° 40 09-Г2С ГОСТ 17375-2001	ГОСТ 17375-2001	-		шт.	14	0,26	
14	Отвод П90° 32 09-Г2С ГОСТ 17375-2001	ГОСТ 17375-2001	-		шт.	8	0,19	
15	Отвод П90° 20 09-Г2С ГОСТ 17375-2001	ГОСТ 17375-2001	-		шт.	380	0,08	
16	Отвод П90° 15 09-Г2С ГОСТ 17375-2001	ГОСТ 17375-2001	-		шт.	40	0,06	

Изм.	Кол.уч.	Лист	№ док.	Подпись	Дата
ГИП		Утелбаев Е.			
Проверил		Утелбаев Е.			
Разработал		Абдаким Е.			
Норм.контр.		Магутова			

03/09-2023-ГСВ.СО

«Строительство 30 многоквартирных жилых домов в жилом массиве в конце улицы Аскарова, Жамбылская область, г.Тараз. Жилой дом №9»

Жилой дом.	Стадия	Лист	Листов
	РП	1	2
Спецификация	ТОО "Асад-ЛТД" г. Шымкент 2023г.		

Поз	Наименование и техническая характеристика	Обозначение документа, опросного листа	Код оборудования, изделия, материала.	Завод-изготовитель	Единица измерения	Количество	Масса единицы, кг	Примечание
17	Кран пружинный муфтовый Ру 0,01МПа , t до 50°С Ду 15	11б10бк1			шт.	80	0.7	
18	Кран шаровый приварной с ручным управлением Ру 1,6 МПа, t до 180°С Ду 20	11с67п			шт.	40	2.8	
19	Кран шаровый приварной с ручным управлением Ру 1,6 МПа, t до 180°С Ду 40	11с67п			шт.	4	7.5	
20	Прокладка газопровода ст. Ø40х3.0 в ст. футляре Ø76х3.5, через стену L=0.25м	5.905-25.05 УГ 8.00			шт.	4	1.56	
21	Прокладка газопровода ст. Ø20х2.5 в ст. футляре Ø45х3.0, через стену L=0.25м	5.905-25.05 УГ 8.00			шт.	40	0.78	
22	Прокладка газопровода ст. Ø20х2.5 в ст. футляре Ø45х3.0, через стену L=0.15м	5.905-25.05 УГ 8.00			шт.	30	0.47	
23	Прокладка газопровода ст. Ø25х2.8 в ст. футляре Ø57х2.0, через перекрытие L=0.34м	5.905-25.05 УГ 9.00			шт.	16	1.5	
24	Прокладка газопровода ст. Ø20х2.5 в ст. футляре Ø45х2.0, через перекрытие L=0.34м	5.905-25.05 УГ 9.00			шт.	16	1.3	
25	Крепление газопровода Ø15х2.5 к стене УКГ 1.00-01	серия 5.905-18.05 вып.1			шт.	80	0,030	
26	Крепление газопровода Ø20х2.5 к стене УКГ 1.00-00	серия 5.905-18.05 вып.1			шт.	80	0.037	
	ВЕДОМОСТЬ ОБЪЕМОВ РАБОТ ГСВ							
1	Испытание газ-да на прочность и герметичность				м	545,0		
2	Защита газопровода от отмосферной каррозии покрытием							
	состоящим из 2-х слоев гтунтовки и 2-х слоев эмали ПФ-115				м2	44,66		

Серия 5.905-25.05 вып. 1, часть 1

Обозначение	Рис.	Условный проход Dy*, мм	D x S*	L*, мм	L1*, мм	Масса, кг
УГ 9.00	1	20	45x2.0	500	–	2.0
-01	2			340	35±2	1.3
-02	1	25	57x2.0	500	–	2.7
-03	2			340	40±2	1.5
-04	1	32	76x2.5	500	–	4.2
-05	2			340	45±2	2.9
-06	1	40	76x2.5	500	–	3.8
-07	2			340	60±2	2.9
-08	1	50	89x2.5	500	–	5.1
-09	2			340	80±2	3.6
-10	1	65	108x3.0	500	–	7.0
-11	2			340	90±2	4.8
-12	1	80	127x3.0	500	–	8.9
-13	2			340	110±2	6.2
-14	1	100	159x3.5	500	–	13.9
-15	2			340	160±2	9.35
-16	1	125	159x3.5	500	–	11.2
-17	2			340	160±2	11.7
-18	1	150	219x4.0	500	–	24.0
-19	2			340	220±2	16.0
-20	1	200	273x6.0	500	–	32.5
-21	2			340	275±2	22.0
-22	1	250	325x4.5	500	–	35.2
-23	2			340	325±2	24.0
-24	1	300	377x4.0	500	–	37.7
-25	2			340	380±2	25.1
-26	1	400	530x5.0	500	–	97.4
-27	2			340	530±2	59.0
-28	1	500	630x7.0	500	–	134.0
-29	2			340	630±2	91.6

Рис.1

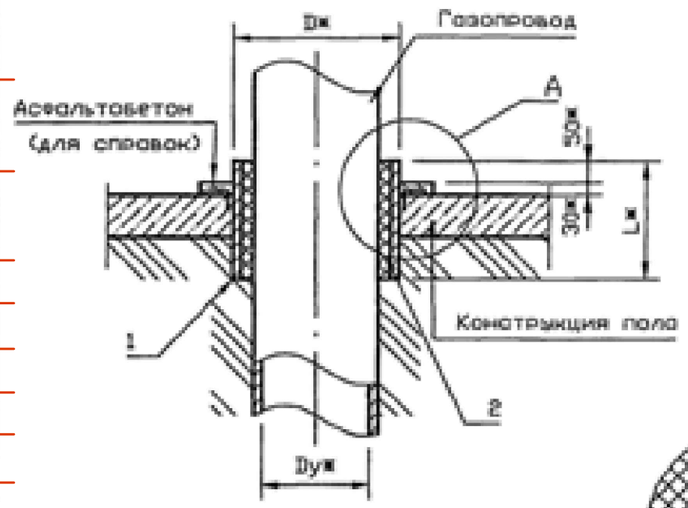

1-1

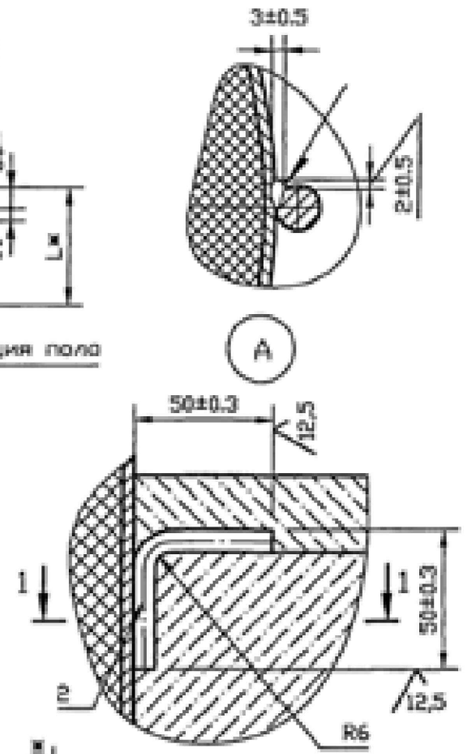

Рис.2

Остальное см. Рис.1

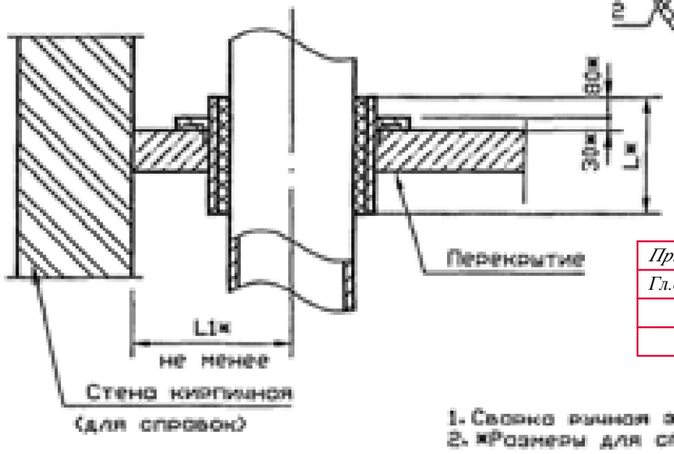

1. Сварка ручная электродуговая.
2. *Размеры для справок

Привязан: заказ 17-2023-ГСВ		
Гл.спец.	Абдаким Е.	

Изм.	Лист	N докум.	Подпись	Дата
Разраб.		Василенко		07.05
Разраб.		Торосенко		07.05
Пров.		Крючков		07.05
Н. контр.		Понасенко		07.05
Утв.		Корж		07.05

УГ 9.00 СБ

Прокладка газопровода в футляре через пол или через перекрытие. Сборочный чертеж

Лит.	Масса	Масштаб
	См. табл.	—
Лист	Листов 1	

СПКБ "Газпроект"

Копировал

Формат А3

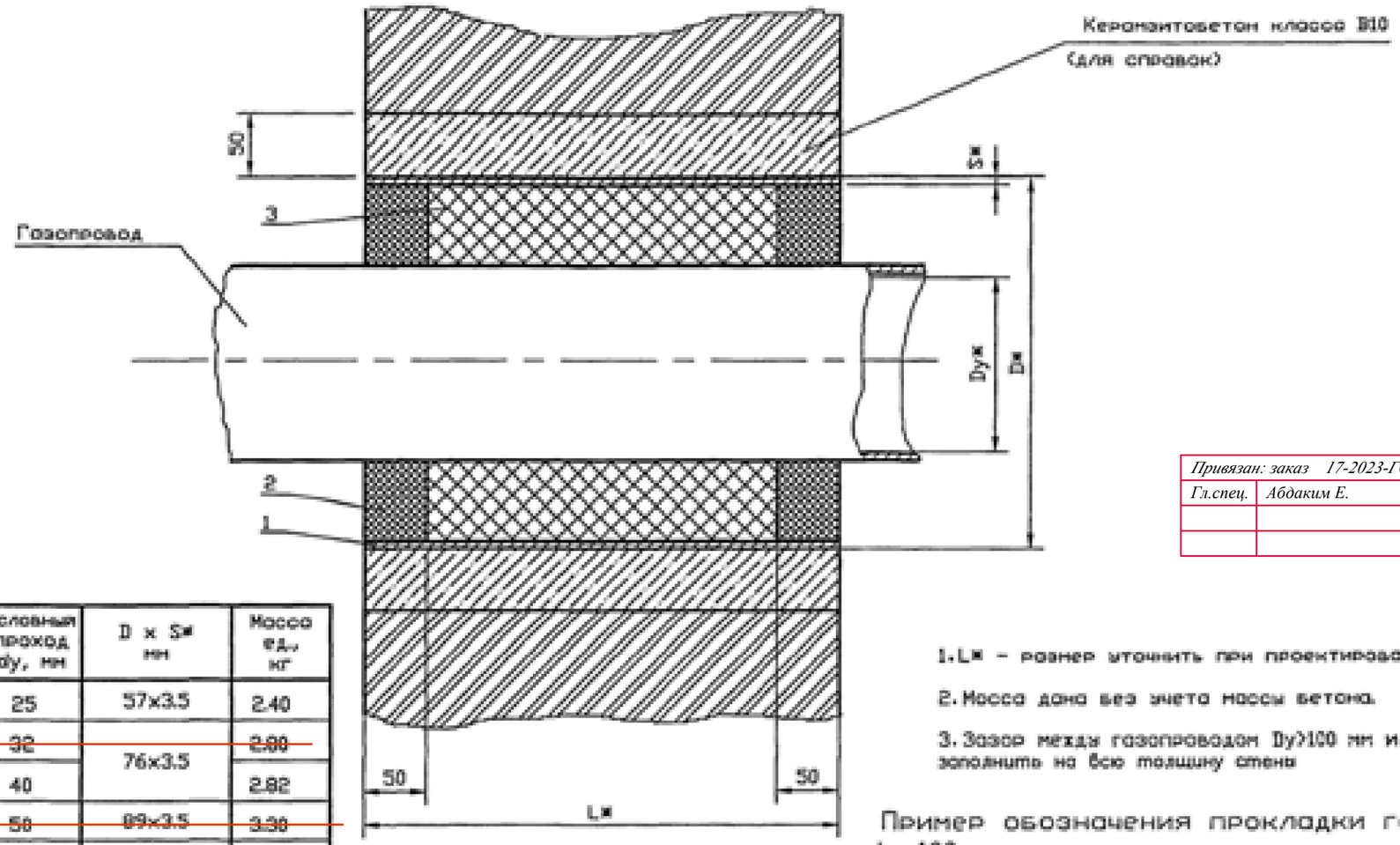

1. L* – размер уточнить при проектировании.

2. Масса дана без учета массы бетона.

3. Зазор между газопроводом Dy>100 мм и футляром заполнить на всю толщину стены

Пример обозначения прокладки газопровода dy 100 в футляре через стену толщиной 510 мм:

Поз.	Обозначение	Наименование	Кол.	Масса ед.,кг	Примечание
	5.905-25.05 вып.1 УГ 8.00-06	Футляр - 200 L=510	1	20.5	

Обозначение	Условный проход dy, мм	D x S* мм	Масса ед., кг
УГ 8.00	25	57x3.5	2.40
-01	32	76x3.5	2.80
-02	40		2.82
-03	50	89x3.5	3.38
-04	65	114x4	5.60
-05	80	159x5	10.00
-06	100	219x6	20.50
-07	150	273x6	26.30
-08	200	325x6	32.20
-09	250	377x6	32.80
-10	300	426x5	38.80
-11	400	530x6	50.54
-12	500	630x6	59.90
-13	600	720x10	104.80
-14	800	1020x8	152.40
-15	1000	1220x11	237.00

Привязан: заказ 17-2023-ГСВ

Гл.спец.	Абдаким Е.	

Изм.	Лист	N докум.	Подпись	Дата
Разраб.		Василенко		07.05
Разраб.		Тарасенко		07.05
Пров.		Крюков		07.05
Н. контр.		Панасенко		07.05
Утв.		Корх		07.05

УГ 8.00 СБ

Прокладка газопровода в футляре через стену. Сборочный чертеж

Лит.	Масса	Масштаб
	См. табл.	—
Лист	Листов 1	

СПКБ "Газпроект"

Копировал

Формат А3

Серия 5.903-18.05 вып. 1

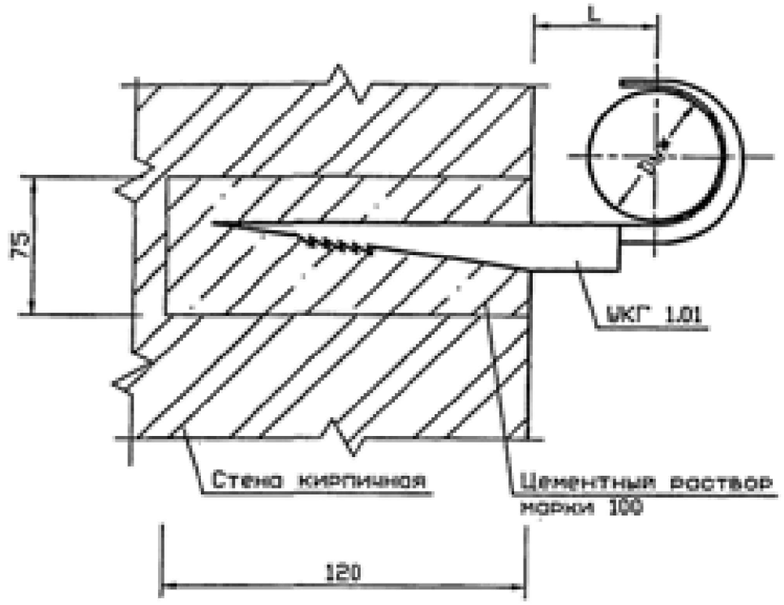

Обозначение	Условный проход Dуж, мм	L, мм	Масса ед., кг
УКГ 1.00	15	26±1	0,030
-01	20	28±1	0,037
-02	25	33±1	0,052
-03	32	36±1	0,075
-04	40	42±1	0,085

Привязан: заказ 17-2023-ГСВ

Гл.спец.	Абдаким Е.	

Вариант

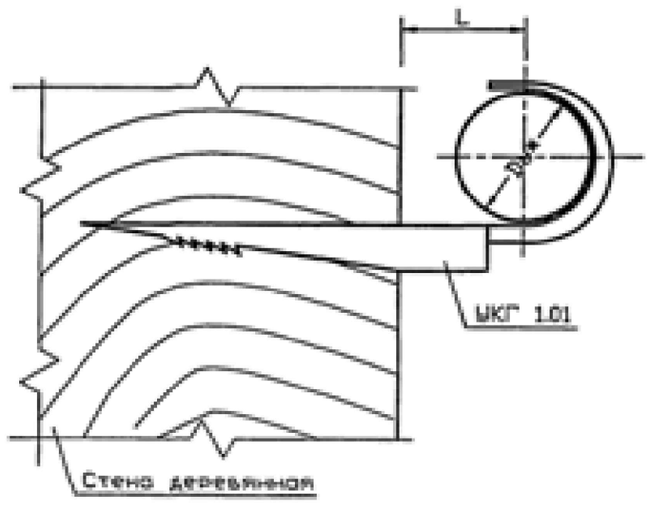

1 Масса дана без учета строительных материалов.

2 * Размеры для справок

Изм.	Лист	N докум.	Подпись	Дата
Разраб.		Василенко		07.05
Разраб.		Тарасенко		07.05
Пров.		Крючков		07.05
Н. контр.		Понасенко		07.05
Утв.		Корж		07.05

УКГ 1.00 СБ

Крепление газопровода Dу 15...40мм к кирпичной или деревянной стене. Монтажный чертеж

Лит.	Масса	Масштаб
	См. табл.	—
Лист	Листов 1	

СПКБ "Газпроект"

Копировал

Формат А3