ТОО "Строй Zapad"
ГСЛ №: 15017886

РАБОЧИЙ ПРОЕКТ

Строительство дома культуры на 100 мест в Атырауской области,
Курмангазинского района, с.Азгир.Корректировка.

Альбом 1

Архитектурно-строительные решения-(АС)

92/30-10-2024

Атырау 2025г.

ТОО "Строй Zapad "
ГСЛ №: 15017886

РАБОЧИЙ ПРОЕКТ

Строительство дома культуры на 100 мест в Атырауской области,
Курмангазинского района, с.Азгир.Корректировка.

Архитектурно-строительные решения-(АС)
92/30-10-2024

Директор ТОО
"Строй Zapad"
Гл. инженер проекта

Дисенов В.

Амангалиев А.Ж

Атырау 2025г.

Состав проекта

Заказ: 92/30-10-2024

Том 1	92/30-10-2024-ПЗ	Общая пояснительная записка
Альбом 1		Архитектурно-строительные и технологические чертежи
Раздел 1	92/30-10-2024-ТХ	Технологические решения
Раздел 2	92/30-10-2024-АС	Архетиктурно-строительные чертежи
Раздел 3	92/30-10-2024-КР	Конструктивные решения
Альбом 2		Санитарно-технически и электротехнические чертежи
Раздел 1	92/30-10-2024-ОВ	Отопление и вентиляция
Раздел 2	92/30-10-2024-ВК	Водопровод и канализация
Раздел 3	92/30-10-2024-ЭОМ	Электроосвещение
Раздел 4	92/30-10-2024-ПС	Пожарная сигнализация
Раздел 5	92/30-10-2024-ВН	Видеонаблюдение
Альбом 3		Генеральный план и наружные сети
Раздел 1	92/30-10-2024-ГП	Генеральный план
Раздел 2	92/30-10-2024-НВК	Наружные сети водоснабжения и канализации
Раздел 3	92/30-10-2024-ГСН	Газоснабжение
Раздел 4	92/30-10-2024-ЭС	Электроснабжение
Раздел 5	92/30-10-2024-НТС	Наружные тепловые сети
Раздел 6	92/30-10-2024-ТМ	Тепломеханическая часть
Альбом 4		Блочно-модульная котельная БМК-0,07МВт
Том 2		Сметная документация.
Том 3		ОВОС (Оценка воздействия на окружающую среду).
Том 4		ПОС (Проект организации строительства).
Том 5		Отчет по топографо-геодезическим изысканиям
Том 6		Отчет по геологическим изысканиям.

Согласовано

Взамен инв.№

Подпись и дата

Инв.№ подл.

Ведомость рабочих чертежей марки АС

Лист	Наименование	Примечание
1	Общие данные	2 лист
2	Фасад в осях 1-4	
3	Фасад в осях 4-1	
4	Фасад в осях А-Г	
5	Фасад в осях Г-А	
6	План фундаментов Сечения фундаментов 1-1; 2-2	
7	Сечение фундаментов 3-3; 4-4	
8	Спецификация на фундамент	
9	Кладочный план на отм.+0.000	
10	Узел 1, узел 2	
11	План перемычек	
12	План монолитного пояса	
13	Разрез 1-1	
14	Разрез 2-2	
15	Маркировочный план на отм. +0.000	
16	Экспликация полов; Ведомость отделки помещений	
17	Спецификация заполнения проемов оконных, дверных и витражных блоков	
18	План расположения деревянных балок на отм. 3.600	
19	Деревянные балки (начало)	
20	Узел крепления деревянной балки к металлической балке БМ-1	
21	План расположения деревянных элементов крыши	
22	Разрез по крыше 1-1; 2-2	
23	План кровли	
24	Узлы по крыше	
25	Слуховое окно	
26	Крыльцо №1	
27	План фундамента входной группы	
28	Крыльцо №2	
29	Крыльцо №3	
30	Крыльцо №4	
31	Крыльцо №4 продолжение	
32	План сцены. Разрезы.	
33	Узлы А и В. Спецификация.	
34	План мероприятия для доступности МГН	

Технико - экономические показатели

Наименование	Показатель
Площадь застройки, $м^2$	392,06
Общая площадь здания, $м^2$	323,5
Полезная площадь здания, $м^2$	276,65
Число этажей	1
Строительный объем, $м^3$	1566,27

Принятые в проекте решения, соответствуют требованиям экологических, санитарно-гигиенических, пр тивопожарных, других норм и стандартов Республики Казахстан в архитектурной, градостроительной и строительной деятельности и обеспечивают безопасную для жизни и здоровья людей эксплуатацию объекта при соблюдении мероприятий предусмотренных проектом.

Главный инженер проекта Амангалиев А.Ж.

СОГЛАСОВАНО

Взамен инв.№

Подпись и дата

Инв.№ подл.

Изм.	Кол.	Nдок.	Подпись	Дата
ГИП		Амангалиев		04.25
Разраб.		Серік А.		04.25

92/30-10-2024-АС

Строительство дома культуры на 100 мест в Атырауской области, Курмангазинского района, с.Азгир. Корректировка

Дом культуры на 100 мест

Стадия	Лист	Листов
РП	1	34

Общие данные

ТОО "Строй Zapad"

Формат А3

ОБЩИЕ УКАЗАНИЯ

Основанием для разработки рабочего проекта являются следующие исходные данные: Задание на проектирование , Технические условия

Рабочий проект разработан для строительства в соответстии со НТП РК 01-01-3,1(4,1)-2017,«Нагрузки и воздействия на здания. Часть 1-3.

Район строительства относится к IV Г климатическому подрайону со следующими природно-климатическими характеристиками:

-температура наружного воздуха наиболее холодной пятидневки, обеспеченностью 0.92 - (-28°С) ;
-средняя температура наиболее холодных суток - (-24.9° С);
-сейсмичность площадки - 5 баллов;
-нормативное значение веса снегового покрова - 0.8 кПа;
-нормативное значение ветрового давления -0.77 кПа;
-нормативная глубина промерзания грунта -122 см.

Грунты основания фундаментов: супесь легкая, песчанистая корияневого цвета маловлажная с прослойками глины и супеси, ожелезненная. Грунт слабозасоленный.
Грунтовые воды вскрыты на глубине 1.0-1.2 м. Воды соленые, агрессивные к бетонам.
Физико - механическая характеристика грунтов:
Y=18°, С=16 кПа, Р=19.8 кН/м3, Е=6.9 МПа

Архитектурно-планировочное решение.

Проектируемое здание -одноэтажное сложной конфигурации с размерами в осях 20,94х22,26м и пристройками с двух сторон с размерами в осях 9,88х4,94м.
Высота этажа до низа несущей конструкции перекрытия - 3,600 м.

-Класс здания по степени ответственности - II ;
- Категория по взрывопожарной и пожарной опасности – Г;
-Класс конструктивной пожарной опасности – С0;
-Классификация здания по функциональной пожарной опасности - F 2.1
-Коэффициент надежности - 0,95;
-Степень огнестойкости - III .

Конструктивные решения.

Фундамент - монолитный железобетонный ленточный из бетона кл. С16/20;
Стены наружные- из ракушеблока толщ. 390мм марки I/СОМР/350 ГОСТ4001-2013 на растворе марки М50, с устройством с наружной стороны утеплителя, из мин. плиты ПЖ=140, толщ. 80мм с последующей облицовкой из керамического кирпича ГОСТ379-2015 толщ.120мм. марки Кр-р-по 250х120х65/НФ/150/2,0/25 ГОСТ530-2012
Перегородки толщ.120мм из керамического кирпича марки Кр-р-по 250х120х65/НФ/150/2,0/25 ГОСТ530-2012 на растворе марки М50; толщ.100мм из газоблока у=600кг/м3
Кровля - металлочерепица по деревянному настилу толщ.25мм;
Крыша здания - многоскатная;
Полы- керамические, линолеум, бетонные по серии 2.244-1 вып.6
Окна - ПВХ с двухкамерным стеклопакетом, витражи из алюминиевого профиля.
Внутренние двери - МДФ.
Наружные двери - металлические.
Утеплитель -для покрытия - жесткая минплита ПЖ=150кг/м3, толщ. 120 мм.

Антикоррозионная защита.

Антикоррозионная защита строительных конструкций в проекте выполнена в соответствии с требованиями СНИП РК 2.01-01-2013 " Защита строительных конструкций от коррозии".
Под всеми фундаментами устраивается подготовка из щебня с проливкой битумом до полного насыщения (ГОСТ 6617-2021; ГОСТ 9548-74*).
Боковые поверхности фундаментов обмазать битумной мастикой в 2 слоя.
Степень очистки поверхностей стальных конструкций III по ГОСТ 9.402-2004.
Окраску производить масляными составами за 2 раза.
Все открытые металлические соединительные элементы покрыть двумя слоями грунтовки ГФ-021 по ГОСТ 25129-2020.
Грунтование конструкций первым слоем толщиной не менее 20 мкм.
Для защиты от сульфатной агрессивности грунтов и подземных вод все бетонные и железобетонные конструкции, соприкасающиеся с грунтом, выполнить из бетона на сульфатостойком портландцементе, повышенной плотности W4 и по морозостойкости F100.

Ведомость ссылочных и прилагаемых документтов

Обозначение	Наименование	Примечание
	СССЫЛОЧНЫЕ ДОКУМЕНТЫ	
СН РК 1.02-03-2020	Порядок разработки, согласования, утверждения и состав проектной	
	документации на строительство	
СН РК 5.01-02-2013	Основания зданий и сооружений	
СН РК 2.02-01-2019	Пожарная безопасность зданий и сооружений.	
СН РК 3.02-07-2014	Общественные здания и сооружения.	
СН РК 3.02-20-2011 измен. от 15.11.2018г	Культурно - зрелищные учреждения.	
СН РК 2.01-101-2013	Защита строитеьных конструкций от коррозии	
	Цементы сульфатостойкие	
	Сетки арматурные сварные для ж/б конструкций	
СН РК 1.03-00-2011*	Строительное производство. Организация строительных преприятий, зданий и сооружений	
СН РК 1.03-05-2011	Охрана труда и техника безопасности в строиельстве	

					92/30-10-2024-АС			
					Строительство дома культуры на 100 мест в Атырауской области, Курмангазинского района, с.Азгир. Корректировка			
Изм.	Кол.	Nдок.	Подпись	Дата				
ГИП		Амангалиев		04.25	Дом культуры на 100 мест	Стадия	Лист	Листов
Разраб.		Серік А.		04.25		РП	1.1	34
					Общие данные(продолжение)	ТОО "Строй Zapad"		

СОГЛАСОВАНО

Взамен инв.№

Подпись и дата

Инв.№ подл.

Формат А3

Фасад в осях 1-4

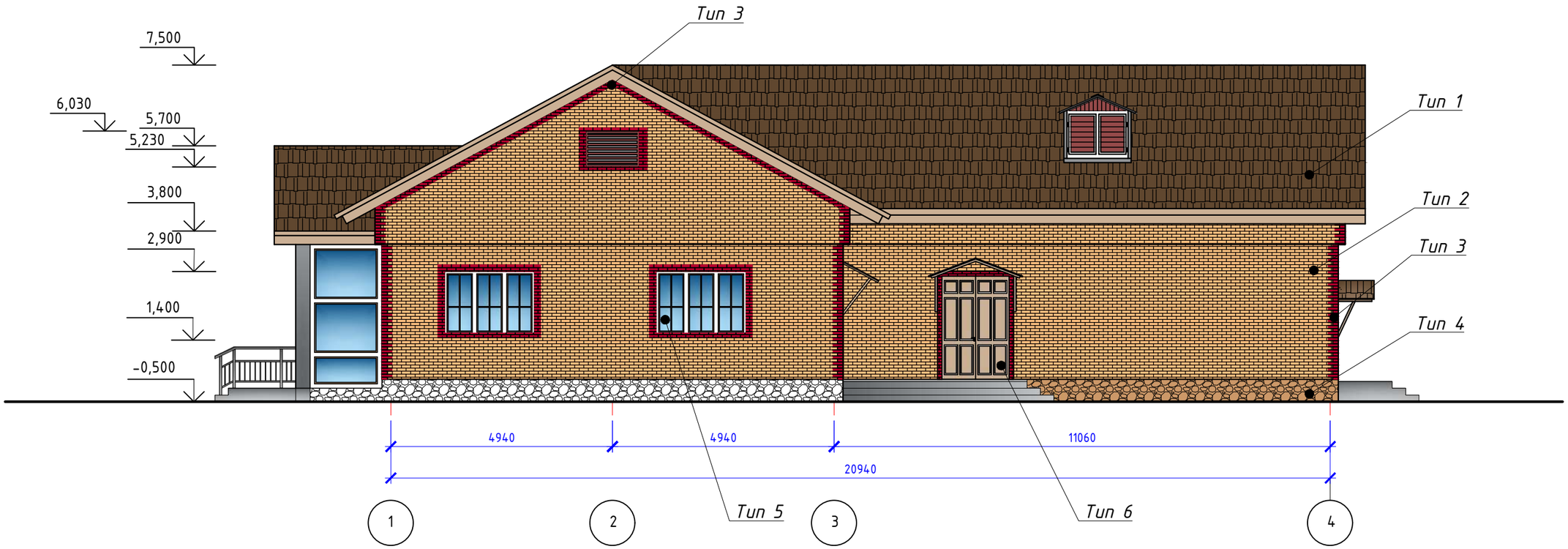

Ведомость отделки фасадов

Поз отделки	Наименование элементов фасада	Наименование материала отделки	Наименование и номер эталона цвета	Примечание
Тип 1	Кровля	Металлочерепица по деревянной обрешетке, цвет - коричневый	RAL-8011	230,9 м^2
Тип 2	Стены	Керамический облицовочный кирпич, цвет бежевый	RAL-1003	918,5 м^2
Тип 3	Декоративная отделка стен	Керамический облицовочный кирпич, цвет темнокрасный	RAL-3032	247,6 м^2
Тип 4	Цоколь	Облицовочная плитка "дикий камень", цвет темнокоричневый	RAL-1004	374,7 м^2
Тип 5	Окна, витражи	Алюминиевые пластиковые	RAL-1020	
Тип 6	Дверные блоки	Металлические; алюминиевые пластиковые	RAL-1004	

Взамен инв.№

Подпись и дата

Инв.№ подл.

Изм.	Кол.	Nдок.	Подпись	Дата	92/30-10-2024-АС		
					Строительство дома культуры на 100 мест в Атырауской области, Курмангазинского района, с.Азгир. Корректировка		
ГИП		Амангалиев		04.25	Дом культуры на 100 мест	Стадия	Лист	Листов
Разраб.		Серік А.		04.25		РП	2	34
					Фасад в осях 1-4	ТОО "Строй Zapad"		

Формат А3

Фасад в осях 4-1

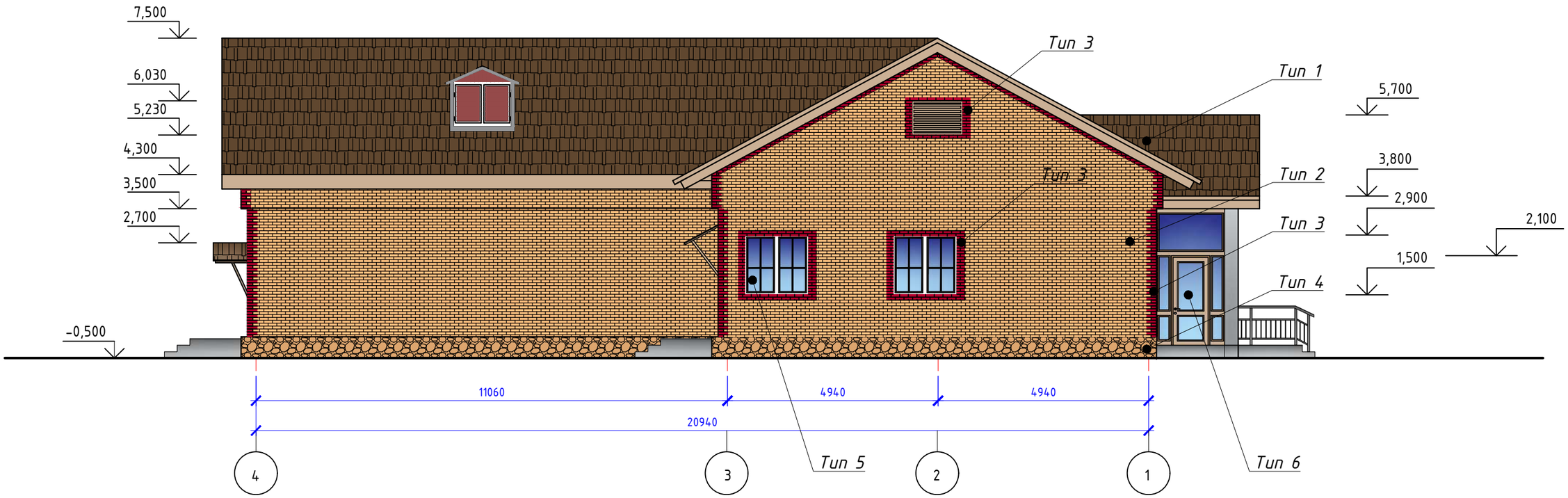

Взамен инв.№	
Подпись и дата	
Инв.№ подл.	

Изм.	Кол.	Nдок.	Подпись	Дата	92/30-10-2024-АС		
					Строительство дома культуры на 100 мест в Атырауской области, Курмангазинского района, с.Азгир. Корректировка		
ГИП		Амангалиев		04.25	Дом культуры на 100 мест	Стадия	Лист	Листов
Разраб.		Серік А.		04.25		РП	3	34
					Фасад в осях 4-1	ТОО "Строй Zapad"		

Формат А3

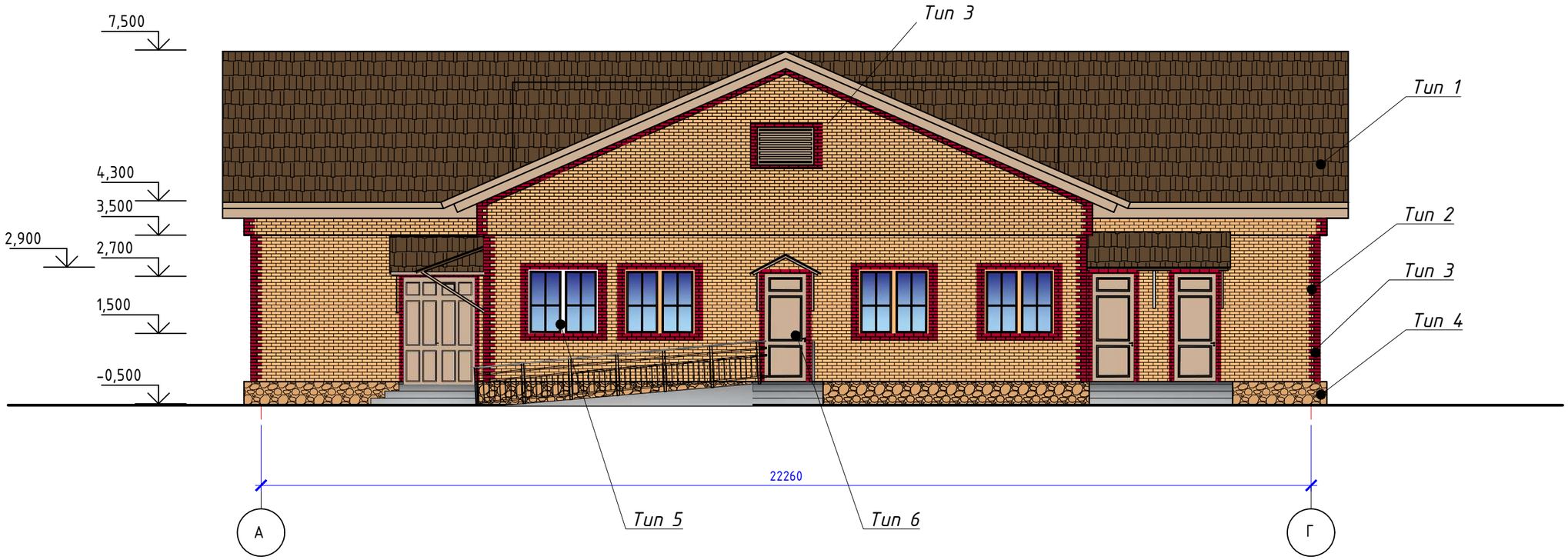

					92/30-10-2024-АС		
Изм.	Кол.	Nдок.	Подпись	Дата	Строительство дома культуры на 100 мест в Атырауской области, Курмангазинского района, с.Азгир. Корректировка		
ГИП		Амангалиев		04.25	Дом культуры на 100 мест	Стадия	Лист	Листов
Разраб.		Серік А.		04.25		РП	4	
					Фасад в осях А-Г	ТОО "Строй Zapad"		

Взамен инв.№

Подпись и дата

Инв.№ подл.

Формат А3

Фасад в осях Г-А

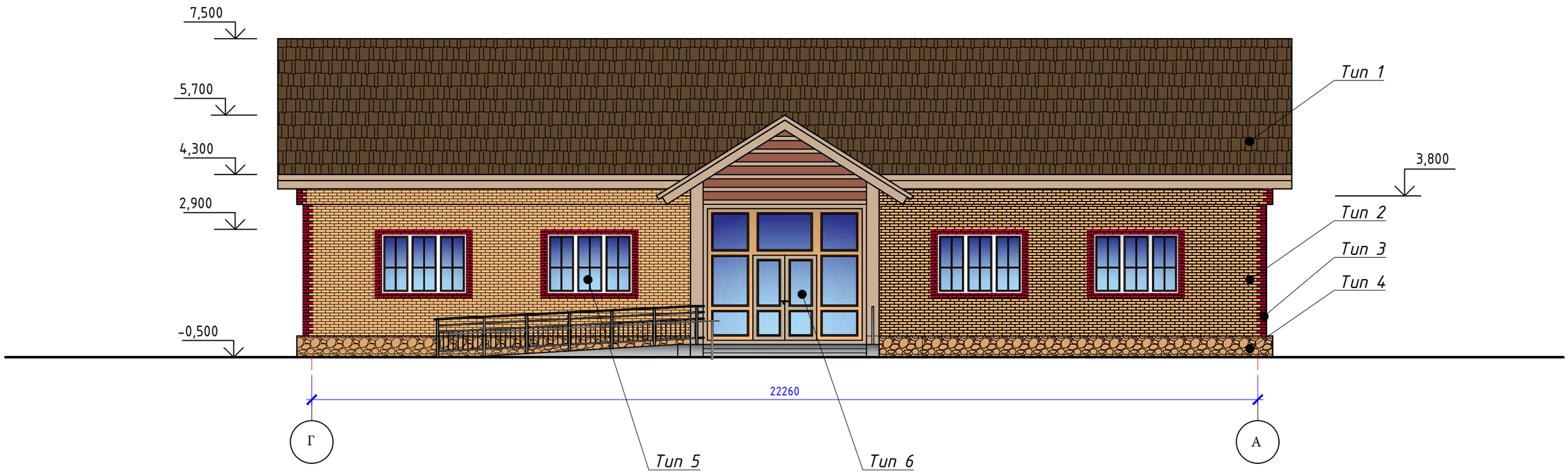

					92/30-10-2024-АС		
					Строительство дома культуры на 100 мест в Атырауской области, Курмангазинского района, с.Азгир. Корректировка		
Изм.	Кол.	№док.	Подпись	Дата			
ГИП		Амангалиев		04.25	Дом культуры на 100 мест	Стадия	Лист	Листов
Разраб.		Серік А.		04.25		РП	5	34
					Фасад в осях Г-А	ТОО "Строй Zapad"		

Взамен инв.№

Подпись и дата

Инв.№ подл.

Формат А3

План фундамента

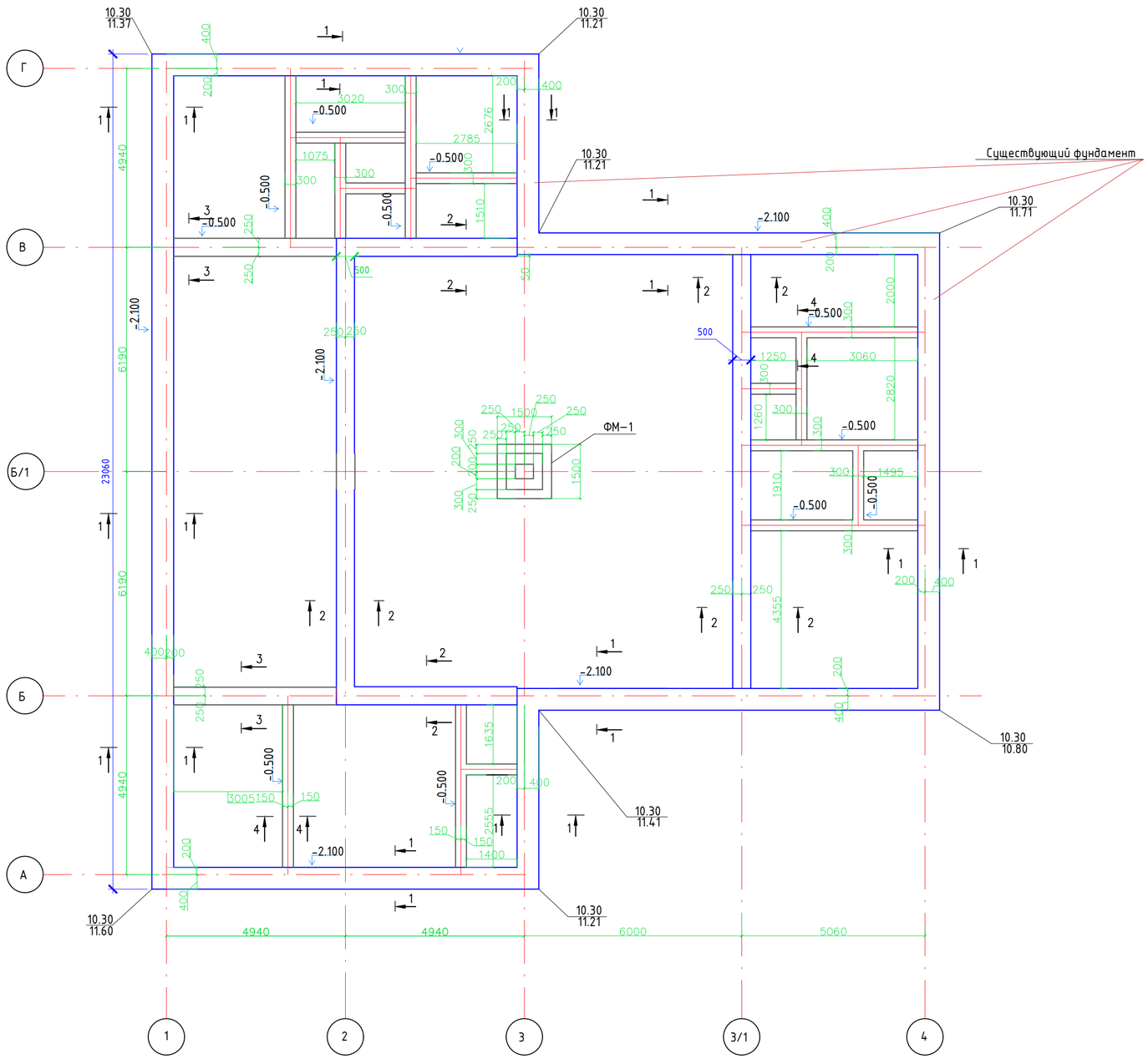

1-1

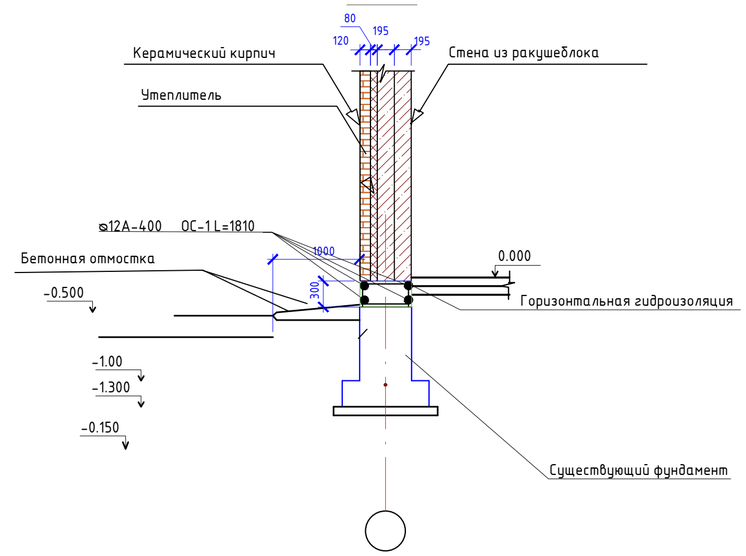

2-2

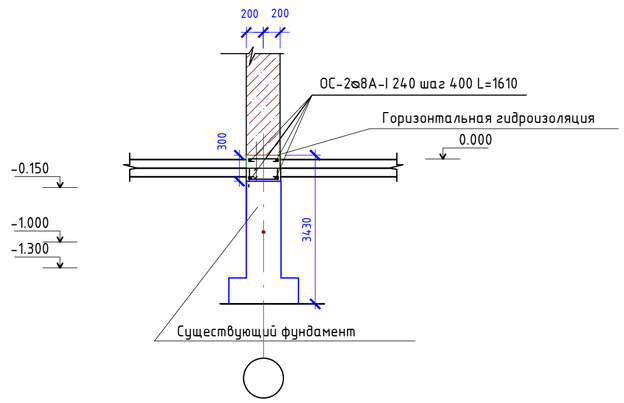

Примечание

1. За относительную отметку 0.000 принят уровень чистого пола 1 этажа, что соответствует абсолютной отметке на местности по генплану -8.100
2. Фундаменты рассчитаны на условной площадке при R=12тс/м3
3. Под фундаменты выполнить щебеночную подготовку толщиной 100мм, с проливкой горячим битумом до полного насыщения.
   На существующий фундамент выполнить бетонирование с армированием
4. Под стены выполнить ленточный монолитный железобетонный фундамент, бетон кл.С16/20 на с/с портландцементе W-4, F-100.
5. Горизонтальную гидроизоляцию выполнить на отм.-0.150 из цементно-песчанного раствора 1:1марки М300.
6. Боковые поверхности фундаментов, соприкасающиеся с грунтом, обмазать мастикой за 2 раза.
7. Вокруг здания выполнить бетонную отмостку шириной 1000 мм.

Условные обозначения-здания кн

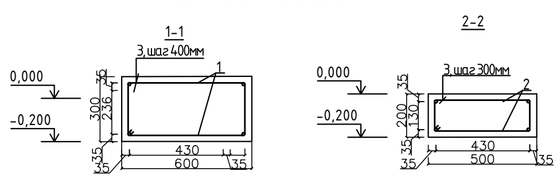

Примечание

Лист читать совместно с листом 7 (Ведомость деталей)

Изм.	Кол.	Nдок.	Подпись	Дата	92/30-10-2024-АС		
					Строительство дома культуры на 100 мест в Атырауской области, Курмангазинского района, с.Азгир. Корректировка		
ГИП		Амангалиев		04.25	Дом культуры на 100 мест	Стадия	Лист	Листов
Разраб.		Серік А.		04.25		РП	6	34
					План фундамента Сечения фундаментов 1-1; 2-2	ТОО "Строй Zapad"	

Взамен инв.№

Подпись и дата

Инв.№ подл.

Формат А2

Фундамент под перегородку Ф-3

4-4

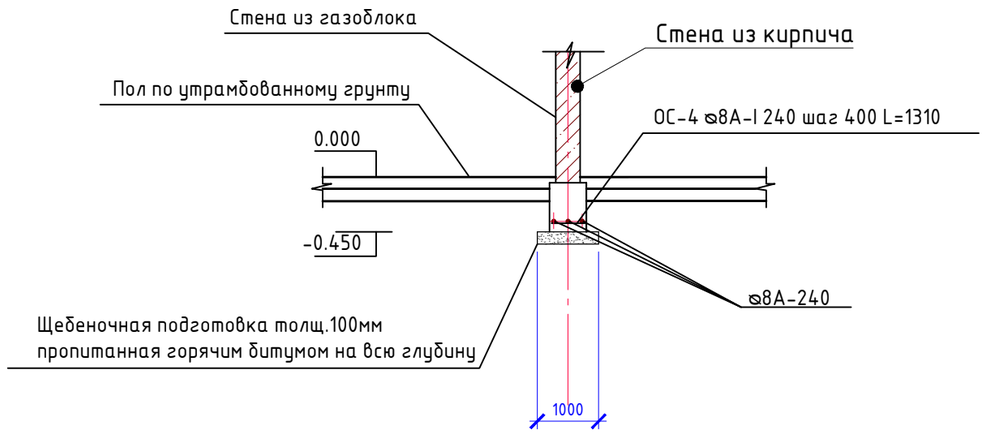

3-3

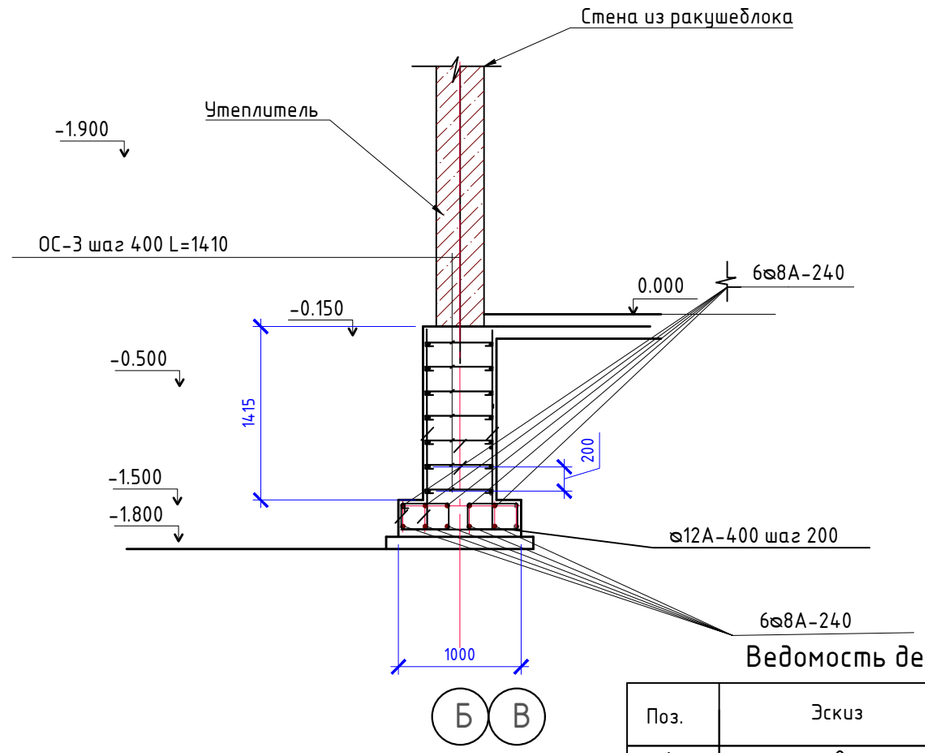

Спецификация на фундамент

Марка поз.	Обозначение	Наименование	Кол. шт.	Масса ед.кг	Примечание
		Ленточный монолитный фундамент			
		Ф-1			
	ГОСТ 34028-2016* 214-210-0201-0003	ф 12А-400 L=358,4м		0,888	1273кг
ОС-1	ГОСТ 34028-2016* 214-210-0101-0003	ф12 А-400 L=1810мм	225	1,6	360
		Ф-2			
	ГОСТ 34028-2016* 214-210-0101-0002	ф8 А-240 L=152,7м		0,395	241
ОС-2	ГОСТ 34028-2016* 214-210-0101-0002	ф8 А-240 L=1610	92	0,63	58
		Ф-3			
	ГОСТ 34028-2016* 214-210-0101-0002	ф8 А-240 L=245,7м		0,395	388,2
ОС-3	ГОСТ 34028-2016* 214-210-0101-0002	Ст.ф8 А-240 L=580	164	2,29	375,56
		Ф-4			
	ГОСТ 34028-2016* 214-210-0101-0002	ф8 А-240 L=148м		0,395	233,8
ОС-4	ГОСТ 34028-2016* 214-210-0101-0002	ф8 А-240 L=1310	125	0,51	63,75
	материал:	Бетон кл.С16/20 на с/с портландцементе	м3	32,4	45360
	СТ РК 1284-2004 211-201-0206	Щебень, м3	м3	9,84	

Ведомость деталей

Поз.	Эскиз	
1	2	3
ОС-1	530; 275; 275; 530	L=1810 мм
ОС-2	430; 275; 275; 430	L=1610 мм
ОС-3	380; 30; 30; 70; 70	L=580 мм
ОС-4	380; 275; 275; 380	L=1310 мм

Изм.	Кол.	Nдок.	Подпись	Дата	
ГИП		Амангалиев		04.25	92/30-10-2024-АС
Разраб.		Серік А.		04.25	Строительство дома культуры на 100 мест в Атырауской области, Курмангазинского района, с.Азгир. Корректировка

Дом культуры на 100 мест	Стадия	Лист	Листов
	РП	7	34
Сечения фундаментов 3-3; 4-4	ТОО "Строй Zapad"		

Взамен инв.№

Подпись и дата

Инв.№ подл.

Формат А3

ФМ-1

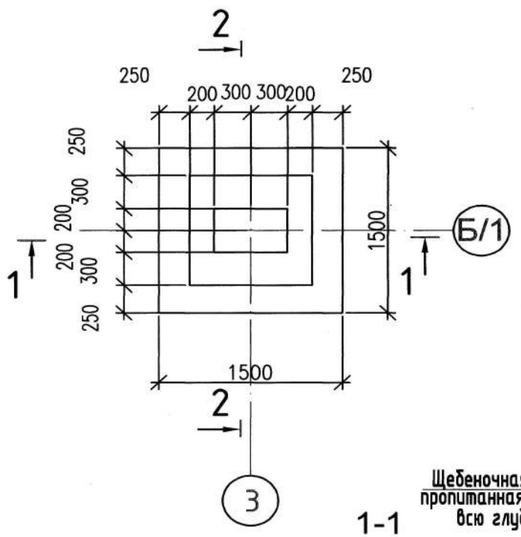

2-2

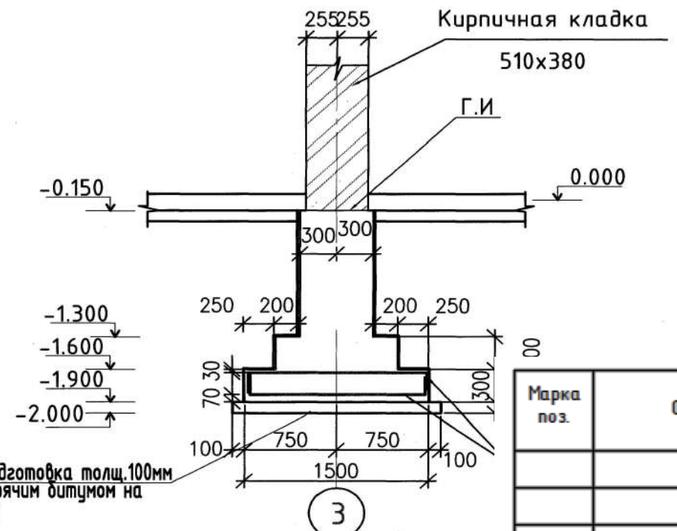

1-1

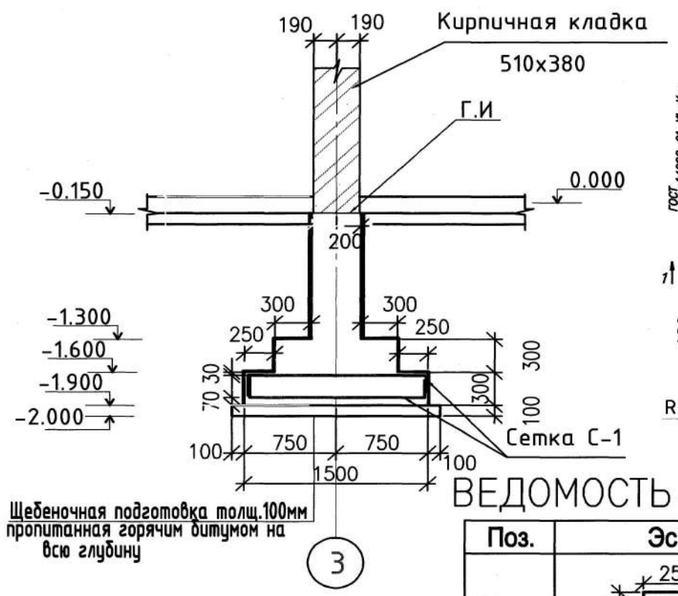

Сетка С-1

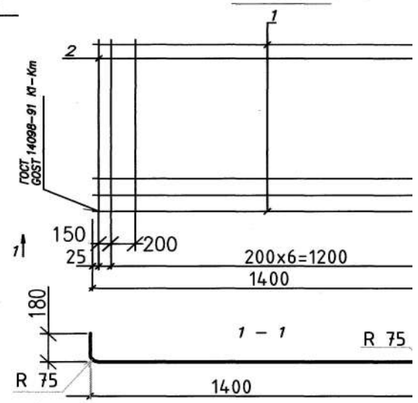

ВЕДОМОСТЬ ДЕТАЛЕЙ

Поз.	Эскиз
3	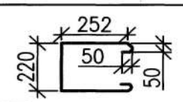
5	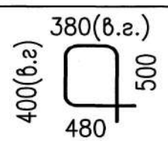
6	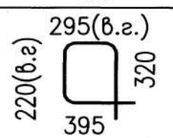

Спецификация

Марка поз.	Обозначение	Наименование	Кол. шт.	Масса ед.кг	Примечание
		Ленточный монолитный фундамент			
		ФМ-1			
		Сетка С-1	2	19,55	39,1кг
1	ГОСТ 34028-2016 214-210-0201-0003	ф12 А-400 L=1760мм	9	1,086	9,773 кг
2	ГОСТ 34028-2016 214-210-0101-0003	ф12 А-400 L=1760мм	9	1,086	9,773 кг
	ГОСТ 7473-2010 212-101-2102	Бетон кл.С16/20 W4 F100 на с/с на сульфатастойком портландцементе	1,25		м3
		Перегородки			
3	ГОСТ 34028-2016 214-210-0201-0003	ф12 А-400 п.м	174,4	0,888	154,8 кг
4	ГОСТ 34028-2016 214-210-0101-0002	ф8 А-240 L=280мм	130	0,062	8,08 кг
	ГОСТ 7473-2010 212-101-2102	Бетон кл.С16/20 W4 F100 на с/с на сульфатастойком портландцементе	6,6		м3
	ГОСТ 1284-2004 211-201-0106	Щебеночная подготовка под фундаменты щебень фракции 20-40мм R=600кг/см2	12,0		м3
	ГОСТ 30693-2000 235-201-0800	Битумно-полимерная мастика	571,0		м2
	ГОСТ 1274-201 216-201-0800	Горизонтальная гидроизоляция	100,0		м2
		из 2х слоев гидроизола			

Согласовано

Изм.	Кол.	Лист	Nдок.	Подпись	Дата
ГИП		Амангалиев			04.25
Разраб.		Серік А.			04.25

92/30-10-2024-АС

Строительство дома культуры на 100 мест в Атырауской области, Курмангазинского района, с.Азгир. Корректировка

Дом культуры на 100 мест

Стадия	Лист	Листов
РП	8	34

Спецификация на фундамент

ТОО "Строй Zapad"

Кладочный план на отм.+0.000

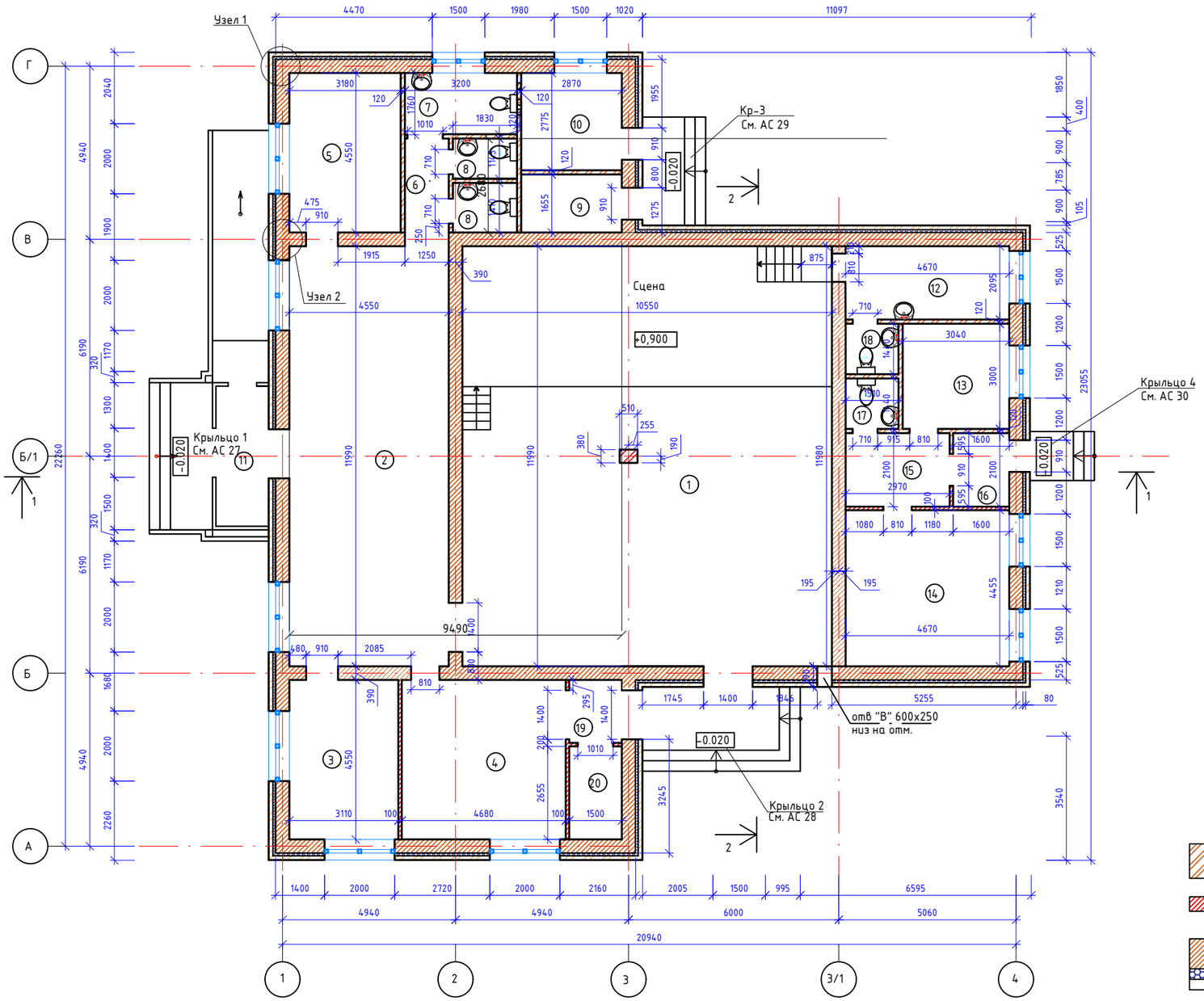

Утепления тамбура.

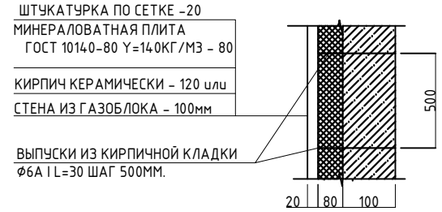

1. Ограждающие стены армировать проволочной сеткой Вр-I Ф4мм через 5 рядов кладки блоков с ячейками 50х50мм. Расход кладочной сетки - 281,0 кг.
2. Работы по кладке стен выполнять в соответствии с требованиями СП РК 5.03-107-2013;
3. За относительную отметку ±0.000 принята отметка чистого пола.
4. Привязка стен даны к осям.

ПРИМЕЧАНИЯ

Перегородки помещений с влажным и мокрым режимами из керамического кирпича марки Кр-р по 250х120х65/НФ/100/2,0/25/ ГОСТ530-2012 на растворе марки М50;

Перегородки толщиной 100мм выполнить из газоблока на растворе М50

Ограждающие наружные стены, толщиной 390мм выполнить из ракушеблока марки I/СОМП/400 ГОСТ4001-2013
с наружным утеплением плитным утеплением ПЖ-140 из минеральной ваты на базальтовой основе толщ. 80мм. ГОСТ 9573-2012. Лицевой слой кладки выполнить из из керамического кирпича марки Кр-р по 250х120х65/НФ/100/2,0/25/ ГОСТ530-2012 на растворе марки М50.

Несущие стены толщ. 390мм выполнить из ракушеблока марки I/СОМП/400 ГОСТ4001-2013

Колонна разм. 510х380мм из керамического кирпича КР-р-по 250х120х65/НФ/100/2,0/25/ ГОСТ530-2012 на растворе марки М50 с армированием через 3 ряда кирпичной кладки арматурой Ф 6 мм А240

Спецификация материалов

Марка, поз.	Обозначение	Наименование	Ед. изм.	Кол-во	Примечание
1	ГОСТ 4001-2013 (код: 213-308-0103)	Камень ракушечник I/СОМР/350	м3	198.78	Наружные стены
2	ГОСТ 530-2012 (код: 213-101-0101-0001)	Керамический кирпич облицовочный КР-р-по 250х120х65/1НФ/100/2,0/25/	м2	102.40	Перегородки
3	ГОСТ 31360-2007 (код: 213-301-0101)	Газоблок-D400 толщ. 100мм	м2	57.40	Перегородки
4	ГОСТ 21880-2011 (код: 234-201-0307)	Утеплитель - минераловатные плиты "Ursa", толщиной 80мм	м3	24.40	Наружн. стены

Изм.	Кол.	№док.	Подпись	Дата	92/30-10-2024-АС		
					Строительство дома культуры на 100 мест в Атырауской области, Курмангазинского района, с.Азгир. Корректировка		
ГИП		Амангалиев		04.25	Дом культуры на 100 мест	Стадия	Лист	Листов
Разраб.		Серік А.		04.25		РП	9	34
					Кладочный план на отм.+0.000	ТОО "СтройZapad"	

Взамен инв.№ | Подпись и дата | Инв.№ подл.

Формат А2

Узел 1
М1:10

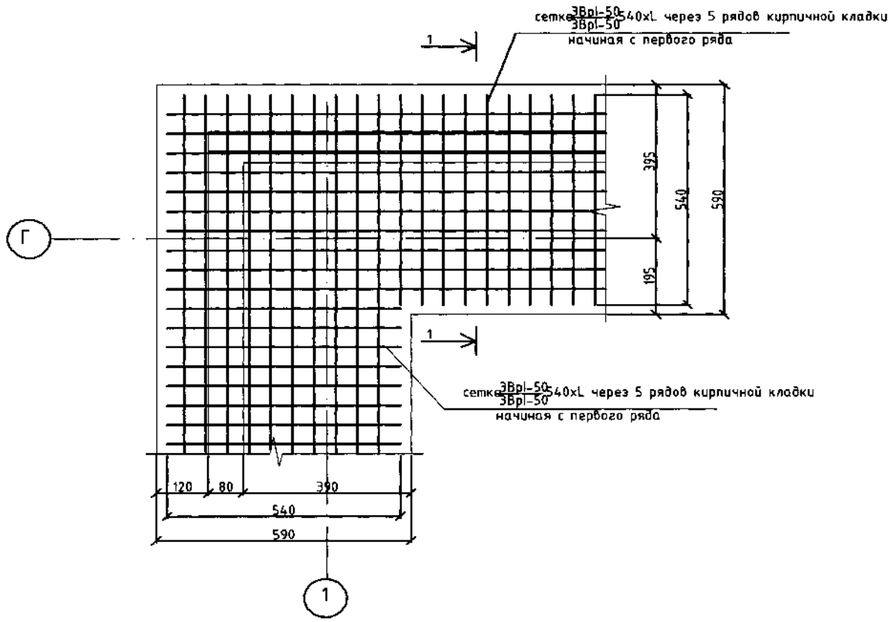

1-1

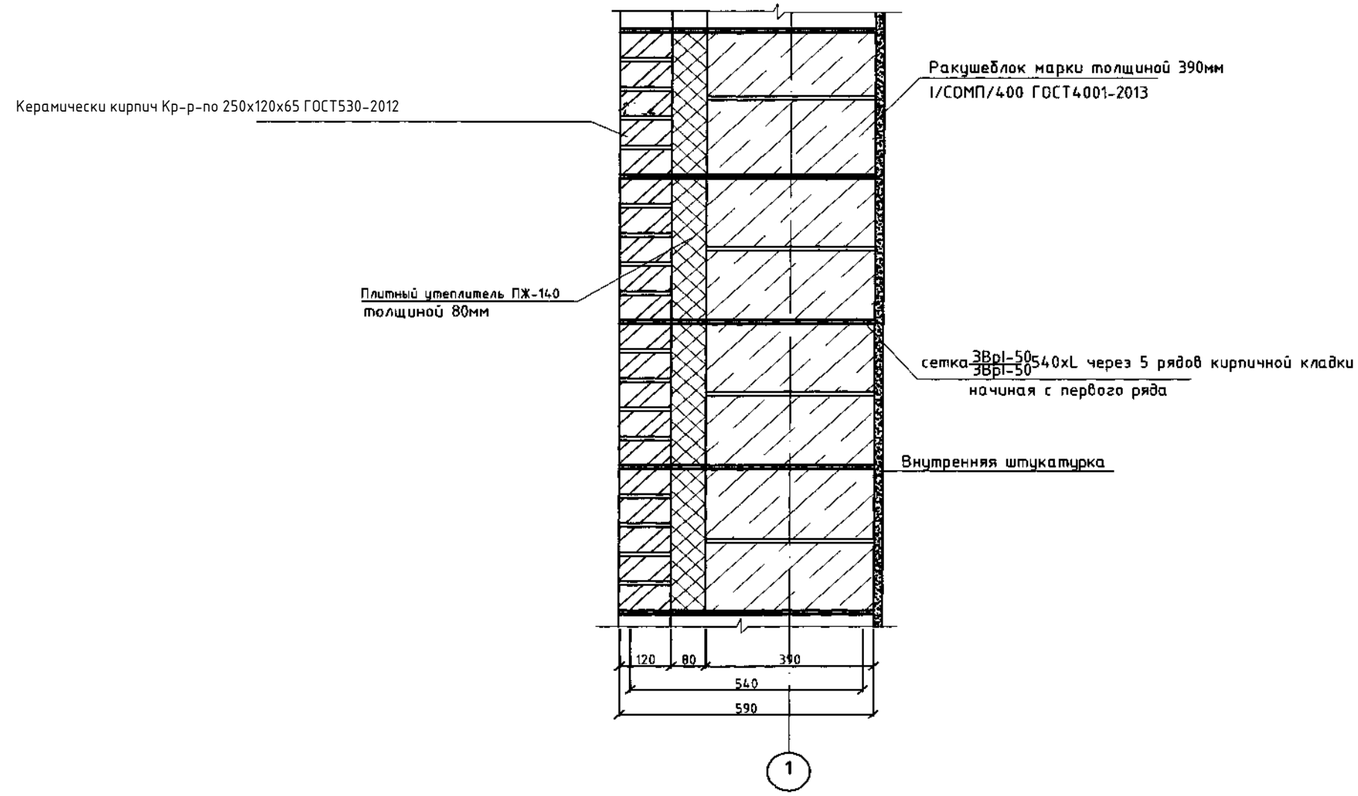

Узел 2
М1:10

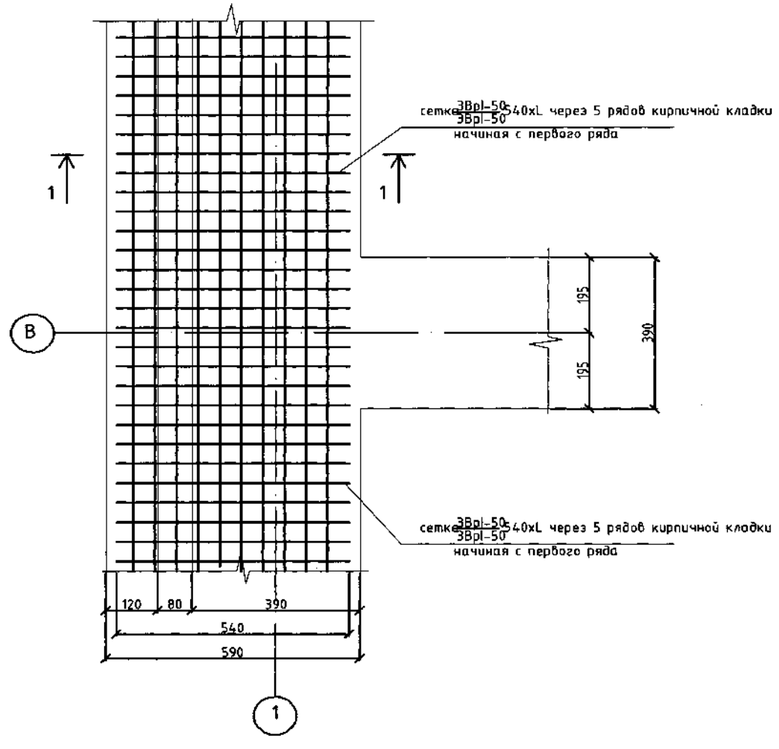

Примечание:

1.Ограждающие наружные стены, толщиной 390мм выполнить из ракушеблока марки I/СОМП/400 ГОСТ4001-2013
с наружным утеплением плитным утеплителем ПЖ-140 из минеральной ваты на базальтовой основе толщ. 80мм.

2.Лицевой слой кладки выполнить из Кр-р-по 250х120х65/НФ/150/2,0/25 ГОСТ530-2012 растворе марки М50.

3.Для связи наружной облицовочной кладки со стеной из керамического кирпича стены армировать кладочной сеткой из Вр-і Ф3 с размером ячейки 50х50мм через 5 рядов кладки, ширина кладочной сетки 540мм. Общий расход стали состовляет 4790 кг.

4.Кладку перегородок тощ. 120мм выполнять из керамического кирпича Кр-р-по 250х120х65/НФ/150/2,0/25 ГОСТ530-2012 растворе марки М50.

5.Перегородки помещений с влажным и мокрым режимами из керамического кирпича КР-р-по 250х120х65/1НФ/150/2.0/25/ ГОСТ 530-2012 на растворе М75.

Согласовано

Изм.	Кол.	Лист	Nдок.	Подпись	Дата	92/30-10-2024-АС		
						Строительство дома культуры на 100 мест в Атырауской области, Курмангазинского района, с.Азгир. Корректировка		
ГИП		Амангалиев			04.25	Дом культуры на 100 мест	Стадия	Лист	Листов
Разраб.		Серік А.			04.25		РП	10	34
						Узел1, узел2	ТОО "Строй Zapad"		

План перемычек

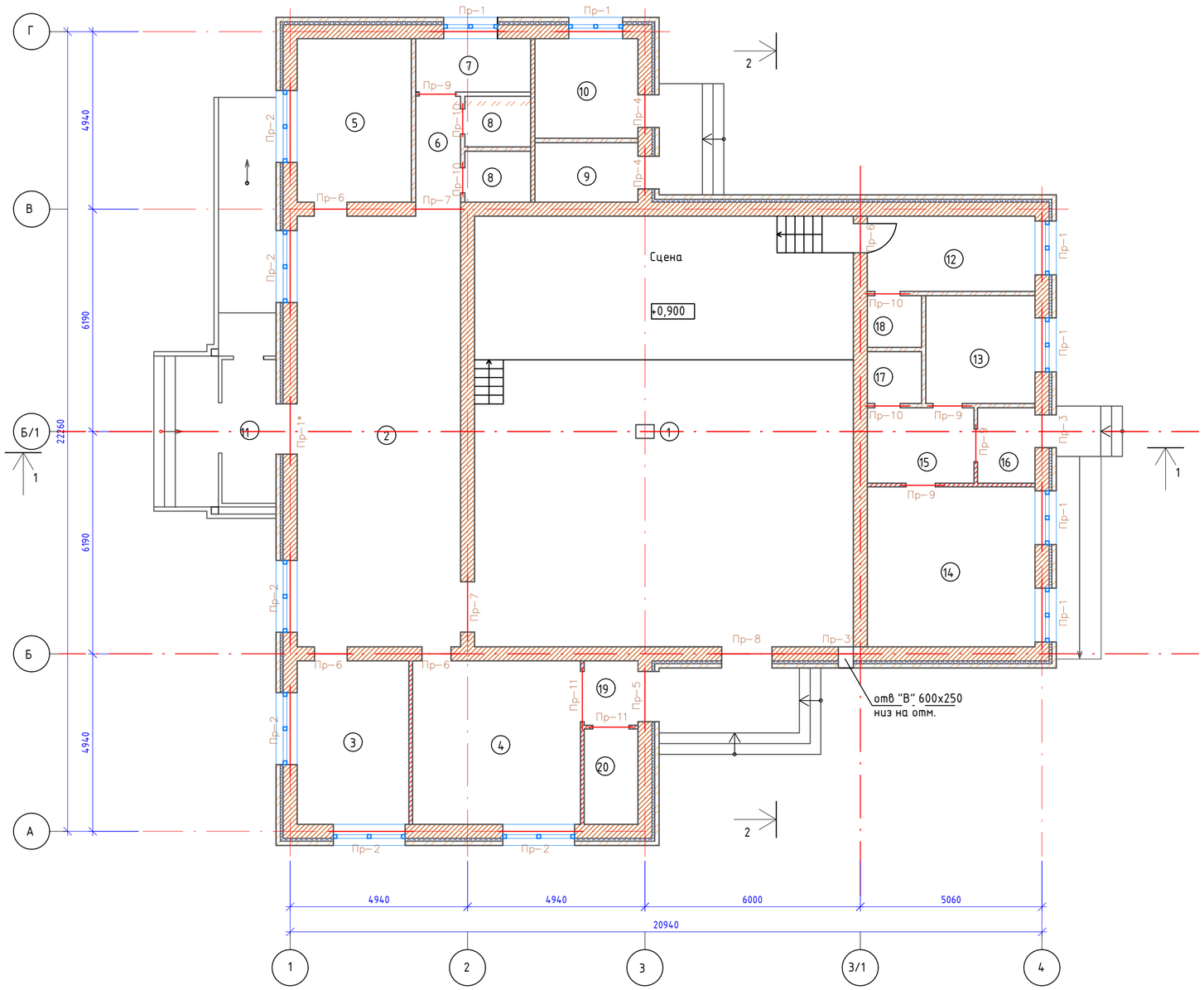

Ведомость перемычек

Марка поз.	Схема сечения	Марка поз.	Схема сечения
1	2		
ПР-1 6шт.	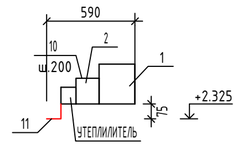	ПР-6 4шт.	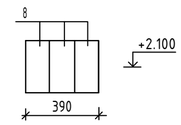
ПР-2 6шт.	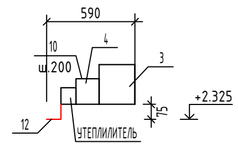	ПР-7 2шт.	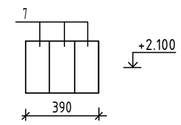
ПР-3 1шт. ПР-3* 1шт.	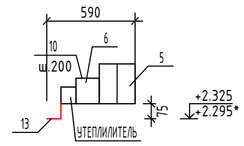	ПР-8 1шт.	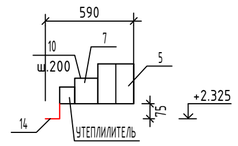
ПР-4 2шт.	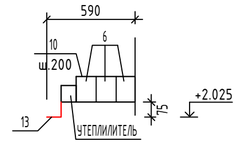	ПР-9 4шт.	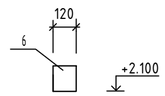
ПР-5 1шт.	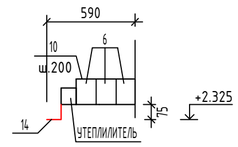	ПР-10 4шт.	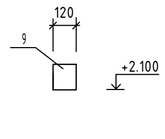
		ПР-11 1шт.	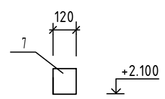

Участок опирания

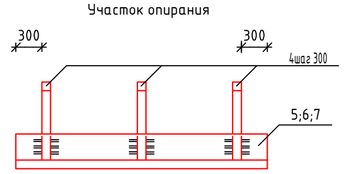

Спецификация на перемычки

# п/п	Обозначение	Наименование	Кол. шт.	Масса ед.кг.	Примечание
		Ж/б перемычки			
1	ГОСТ 948-84 222-102-0107-0005	5ПБ 21-27	6	285	
2	ГОСТ 948-84 222-102-0103-0002	2ПБ 19-3	6	81,0	
3	ГОСТ 948-84 222-102-0108-0008	5ПБ 25-37	6	338	
4	ГОСТ 948-84 222-102-0103-0005	2ПБ 22-3	6	92,0	
5	ГОСТ 948-84 222-102-0108-0002	3ПБ 13-37	6	85,0	
6	ГОСТ 948-84 222-102-0101-0002	1ПБ 13-1	12	25,0	
7	ГОСТ 948-84 222-102-0102-0006	2ПБ 17-2	11	71,0	

Спецификация на перемычки

# п/п	Обозначение	Наименование	Кол. шт.	Масса ед.кг.	Примечание
		Ж/б перемычки			
8	ГОСТ 948-84 222-102-0108-0005	3ПБ 18-37	12	119	
9	ГОСТ 948-84 222-102-0101-0001	1ПБ 10-1	4	43	
10	ГОСТ 6727-80 214-210-0601-0005	d 5 ВР-1 шаг 200мм L=720	115	0,11	
11	ГОСТ 8510-86 214-201-0302-0020	⌋ 110х70х8 L=2000	5	21,86	
12	ГОСТ 8510-86 214-201-0302-0020	⌋ 110х70х8 L=2500	6	27,32	
13	ГОСТ 8510-86 214-201-0302-0020	⌋ 110х70х8 L=1410	4	15,41	
14	ГОСТ 8510-86 214-201-0302-0020	⌋ 110х70х8 L=1900	2	20,76	

Примечание.
1. Все металлические элементы покрыть эмалью ПФ-115 по грунтовке ГФ-021 за 2 раза.
2. Сварку производить электродом Э-42 А согласно ГОСТ 9467-75.
3. Перемычки укладывать на 2 ряда кладки из полнотелого керамического кирпича марки Кр-р-р-по 250х120х65/НФ/150/2,0/25 ГОСТ530-2012 на растворе марки М50.

Изм.	Кол.	Nдок.	Подпись	Дата	92/30-10-2024-АС		
					Строительство дома культуры на 100 мест в Атырауской области, Курмангазинского района, с.Азгир. Корректировка		
ГИП		Амангалиев		04.25	Дом культуры на 100 мест	Стадия	Лист	Листов
Разраб.		Серік А.		04.25		РП	11	34
					План перемычек	ТОО "Строй Zapad"	

Взамен инв.№

Подпись и дата

Инв.№ подл.

Формат А2

План монолитного пояса

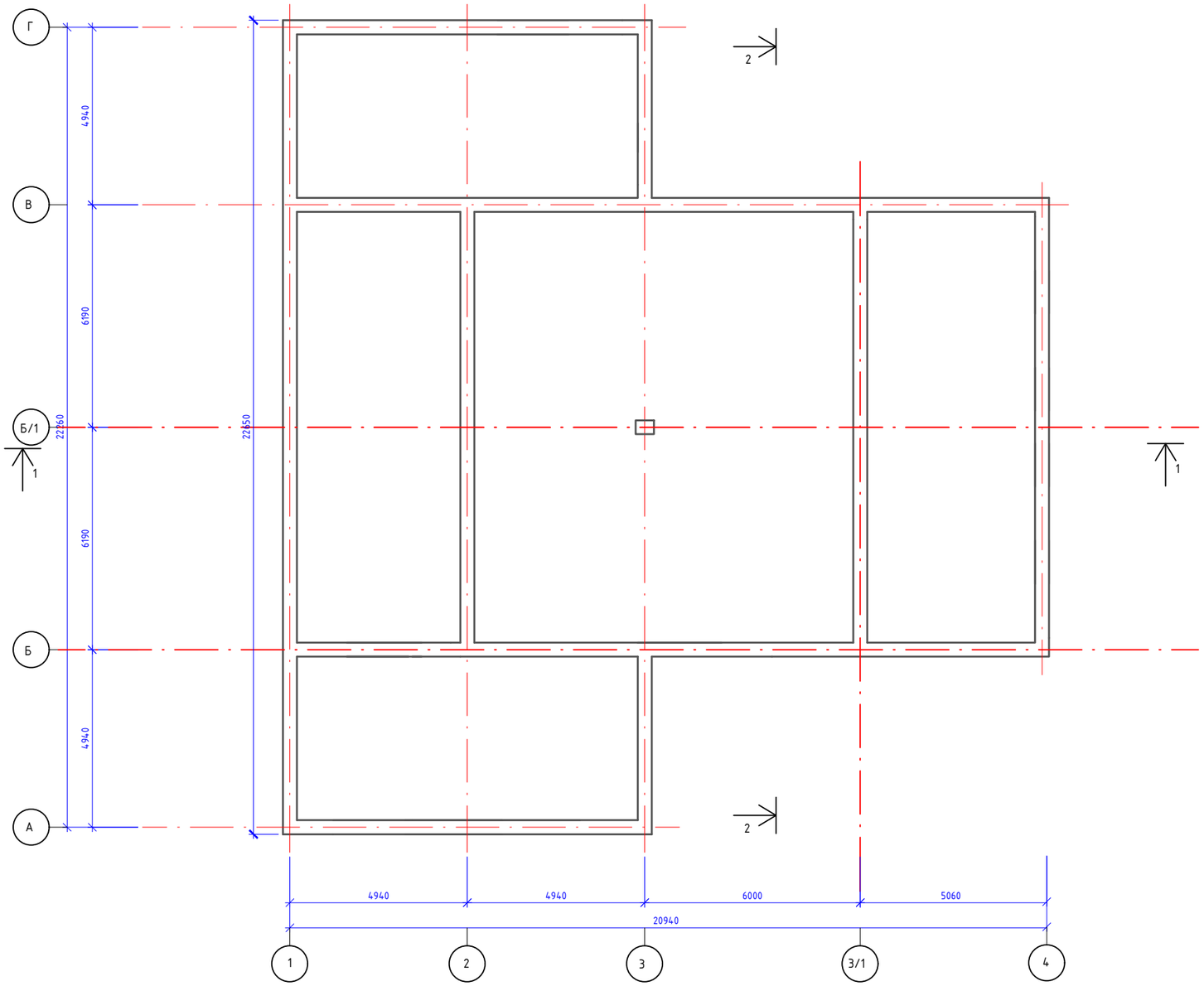

1-1

Спецификация на монолитный пояс

Поз.	Обозначение	Наименование	Кол. шт.	Масса ед.кг.	Примечание
1	ГОСТ 34028-2016 214-210-0201-0003	Ф12 А-400 L=87,96м	879	3,10	2725,00
2	ГОСТ 34028-2016 214-210-0101-0002	Ф8 А-240 L=46,08м	460	0,72	331,00
	Материалы				
	ГОСТ 7473-2010 212-101-2008	Бетон С12/15/F100/W4/СС, $м^3$	$10,5м^3$		

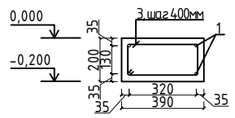

Изм.	Кол.	Nдок.	Подпись	Дата
ГИП		Амангалиев		04.25
Разраб.		Серік А.		04.25

92/30-10-2024-АС

Строительство дома культуры на 100 мест в Атырауской области, Курмангазинского района, с.Азгир. Корректировка

Дом культуры на 100 мест

Стадия	Лист	Листов
РП	12	34

План монолитного пояса

ТОО "Строй Zapad"

Взамен инв.№

Подпись и дата

Инв.№ подл.

Формат А2

Разрез 1-1.

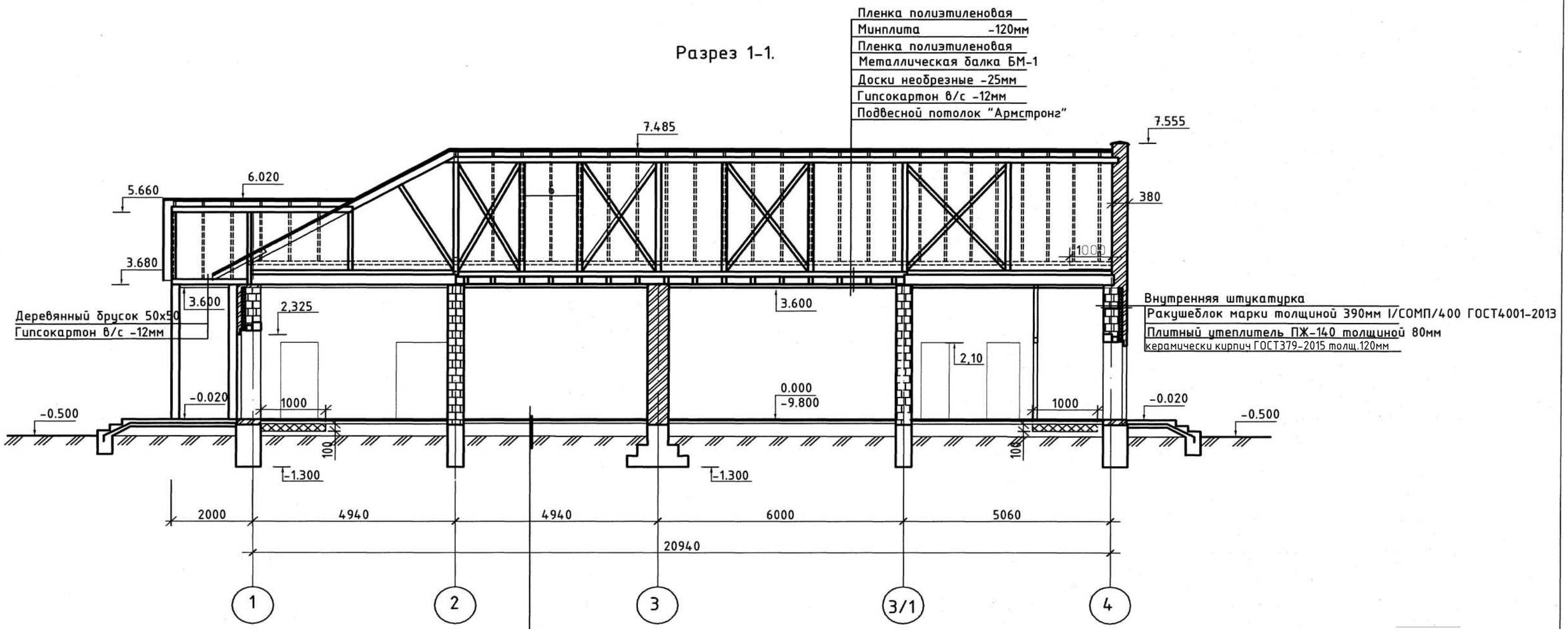

Напольная керамическая плитка с шероховатой поверхностью- 8 мм.
Прослойка и заполнение швов из ЦП раствора М150 - 20 мм.
Подстилающий слой бетон класса С 8/10 - 72 мм.
Грунт основания с утрамбованным щебнем или гравием крупностью 40-60 мм.

Спецификация

ПОЗ.	Обозначение	Наименование	Кол. шт.	Масса кг	Примечание
	ГОСТ 8486-86 215-203-0303	Доски необрезные толщ.25мм $м^2$	312,21		
	ГОСТ 8486-86 215-203-0403	Доски необрезные толщ.40мм $м^2$ хобобые	103,0		
	273-401-0103-0012	Минплита у=80кг/м3 толщ.120мм м3	40,84		
	217-207-0200	Пленка полиэтиленовая $м^2$	840,0		

Узел потолка

Доски необрезные - мм
Пленка полиэтиленовая
Минплита базальт -120мм
Пленка полиэтиленовая
Доски необрезные -25мм
Гипсокартон в/с -12мм
Подвесной потолок "Армстронг"

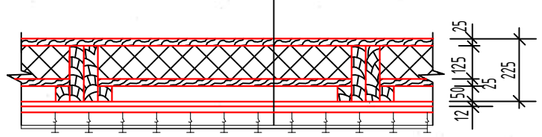

Согласовано

Изм.	Кол.	Лист	Nдок.	Подпись	Дата
ГИП		Амангалиев			04.25
Разраб.		Серік А.			04.25

92/30-10-2024-АС

Строительство дома культуры на 100 мест в Атырауской области, Курмангазинского района, с.Азгир. Корректировка

Дом культуры на 100 мест

Стадия	Лист	Листов
РП	13	34

Разрез 1-1

ТОО "Строй Zapad"

Разрез 2-2.

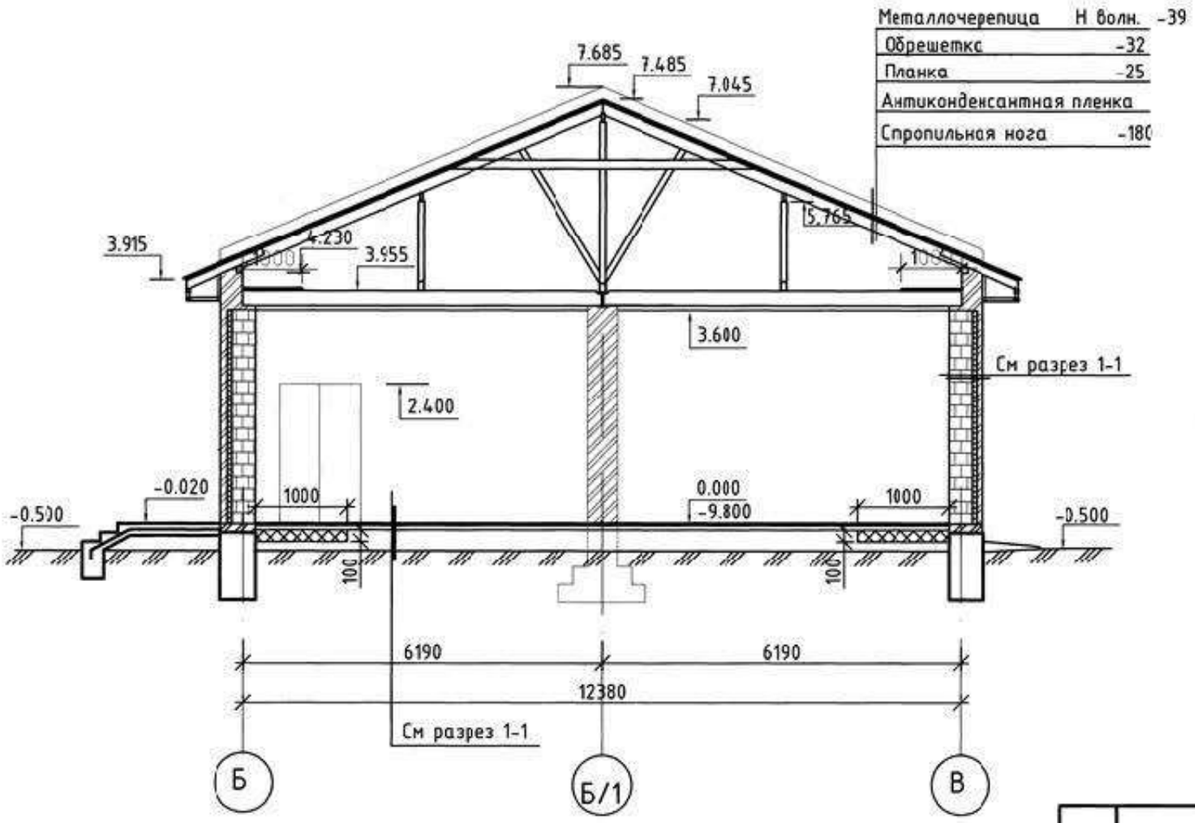

Деталь температурного армирования

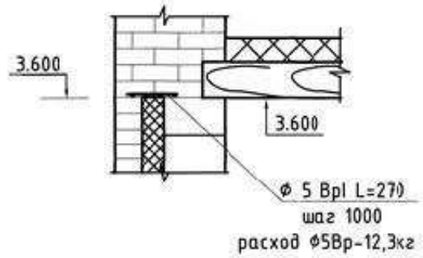

Спецификация

Поз.	Обозначение	Наименование		Всего	Масса ед., кг	Примечание
	ГОСТ 10923-93 235-101-0100	Рубероид	м2	85,0		
	ГОСТ 3282-74 214-209-0112	5 Врl L=270	шт.	85		
	ГОСТ 3282-74 214-209-0112	5 Врl	п.м	340		
	273-401-0101-0005	Минплита	м3	8,5		

Примечание:

1. По периметру здания в прикарнизной части крыши полосой 1м уложить слой рубероида от увлажнения и инфильтрации по верху утеплителя.
2. По периметру здания в примыкании полов к наружным стенам уложить слой утеплителя т.100мм марки "Isover KL-E-100" В местах укладки утеплителя грунт утрамбовать до проектной отметки.

Изм.	Кол.	Nдок.	Подпись	Дата	92/30-10-2024-АС		
					Строительство дома культуры на 100 мест в Атырауской области, Курмангазинского района, с.Азгир. Корректировка		
ГИП		Амангалиев		04.25	Дом культуры на 100 мест	Стадия	Лист	Листов
Разраб.		Серік А.		04.25		РП	14	34
					Разрез 2-2	ТОО "Строй Zapad"	

Взамен инв.№

Подпись и дата

Инв.№ подл.

Формат А3

Маркировочный план на отм. +0.000

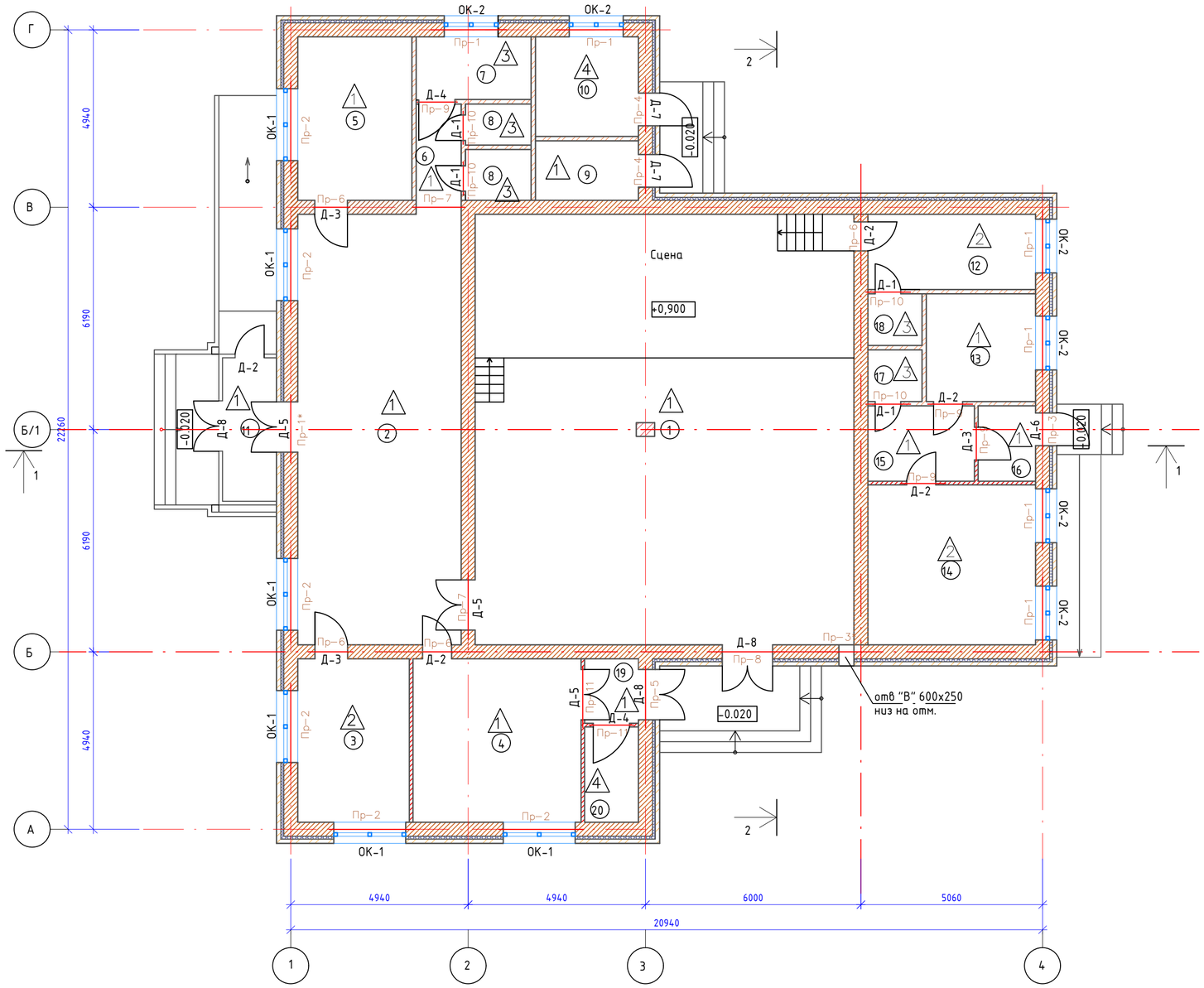

Номер на плане	Наименование	Площадь м²
1	Зрительный зал	126,5
2	Холл	54,5
3	Администрация	14,1
4	Игровая	21,3
5	Гардероб	14,5
6	Коридор	3,8
7	Санузел для МГН	5,6
8	Санузел	2,1 . 2,6 х 2 шт
9	Кладовая	4,7
10	Тепловой узел	7,9
11	Тамбур	6
12	Гримерная	9,7
13	Книгахранилище	9,2
14	Читальный зал	20,8
15	Комната ожидания	6,2
16	Тамбур	3,3
17	Санузел	2,1
18	Санузел	2,1
19	Тамбур	2,6
20	Электрощитовая	3,9
	Итого:	323,5

Примечание

Смотреть вместе с план полов.

Изм.	Кол.	Nдок.	Подпись	Дата
ГИП		Амангалиев		04.25
Разраб.		Серік А.		04.25

92/30-10-2024-АС

Строительство дома культуры на 100 мест в Атырауской области, Курмангазинского района, с.Азгир. Корректировка

Дом культуры на 100 мест	Стадия	Лист	Листов
	РП	15	34

Маркировочный план на отм. +0.000

ТОО "Строй Zapad"

Взамен инв.№

Подпись и дата

Инв.№ подл.

Формат А2

Экспликация полов

Номер поме-щения	Тип пола	Схема пола или тип пола по серии	Данные элементов пола (наименование, толщина, основание и др.)	Площадь, м² 1 эт.	Всего площадь, м²
1;2;4;5;6;9;11;13;15;16;19	1	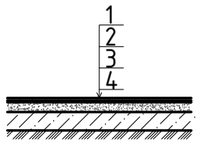	1. Напольная керамическая плитка с шероховатой поверхностью- 8 мм. 2. Прослойка и заполнение швов из ЦП раствора М150 - 20 мм. 3. Подстилающий слой бетон классаС8/10 - 72 мм. 4. Грунт основания с утрамбованным щебнем или гравием крупностью 40-60 мм.	252,6	252,6
3;12;14	2	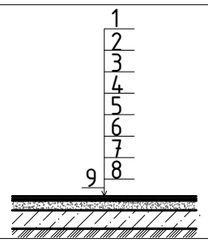	1. Линолеум на теплоизолирующей основе - 3,6мм 2. Прослойка из клеящей мастики 3. Выравнив. стяжка из легкого бет. кл.В7,5, Y=1000-1200кг/м3 -10мм 4. Бетонная стяжка кл.С8/10-50 мм. 5. Утеплитель из керамзитового гравия 600 кг/м3 - 100 мм 6. Полиэтиленовая пленка 7. Бетонная подготовка из бетона кл.С8/10 - 50 мм 8. Щебень, пропитанный битумом - 50 мм 9. Утрамбованный грунт	44,65	44,65
7;8;17;18	3	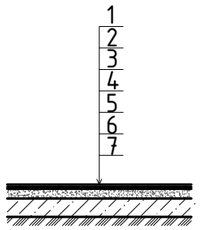	1. Напольная керамическая плитка с шероховатой поверхностью- 11 мм. 2. Прослойка и заполнение швов из ц.п. раствора М150 - 15 мм. 3. Стяжка из ц.п. раствора М150 - 20мм 4. Гидроизоляционный слой 5. Стяжка из ц.п. раствора М150 по уклону -20мм 6. Подстилающий слой бетон класса С8/10 - 80 мм. 7. Грунт основания с утрамбованным щебнем или гравием крупностью 40-60 мм.	14,50	14,50
10;20	4	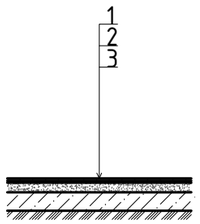	1. Бетон кл.С12/15 -20мм 5. Бетонная подготовка из бетона кл.С8/10 - 80 мм 6. Грунт основания с утрамбованным щебнем или гравием крупностью 40-60мм	11,8	11,8
Плинтус для полов из керамической плитки - Плитка керамическая h=50мм п.м.				175,25	175,25
Плинтус для полов из линолеума - Пластиковый профиль п.м.				26,86	26,86

Примечание:

1. Производство работ вести в соответсвии с требованиями СН. РК 2.04-05-2014, СП РК 2.04-105-2014 "Изоляционные и отделочные работы".
2. При отделке применять только высококачественные материалы.
3. Все внутренние отделочные работы выполнять по завершении монтажа санитарно-технических систем.
4. Для внутренних стен и перегородок выполнять высококачественную штукатурку.
5. Помещения ориентированные на север, восток окрашиваются в светлые тона, на юг, запад в светлые холодные тона.

Ведомость отделки помещений

Наименован. поме-щений	Вид отделки: Потолок Площ.	Потолок Вид отделки	Стены,перегородки, колон. Площ.	Стены,перегородки, колон. Вид отделки	Примечание
1 этаж					
1,2,3,4,5, 12,13,14, 15.	276,65	Подвесной потолок "Армстронг"	585,44	Высококачественная штукатурка с последующей покраской водоэмульсионной краской	
11,16,19,20.	15,8	ГВЛ водоэмульсионная окраска	74,92	Высококачественная штукатурка с последующей покраской водоэмульсионной краской	
6,10	11,6	ГВЛ водоэмульсионная окраска	60,13 23,10 37,03	Высококачественная штукатурка окраска масляной краской Водоэмульсионная краска	до высоты 1,5м h-2,1м
7,8,9,17, 18	18,46	ГВЛ водоэмульсионная окраска	141,97 55.0 85,66	Высококачественная штукатурка Отделка панели плиткой на высоту Водоэмульсионная краска	h=1.5м h-2,1м

СОГЛАСОВАНО

Взамен инв.№

Подпись и дата

Инв.№ подл.

Изм.	Кол.	Nдок.	Подпись	Дата
ГИП		Амангалиев		04.25
Разраб.		Серік А.		04.25

92/30-10-2024-АС

Строительство дома культуры на 100 мест в Атырауской области, Курмангазинского района, с.Азгир. Корректировка

Дом культуры на 100 мест

Стадия	Лист	Листов
РП	16	34

Экспликация полов
Ведомость отделки помещений

ТОО "СтройZapad"

Формат А3

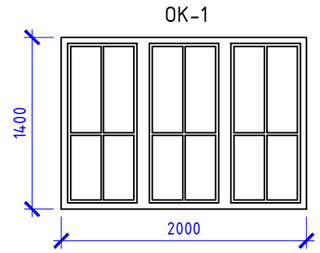

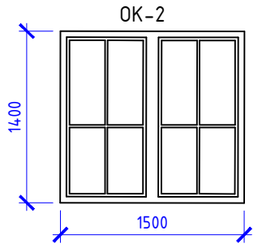

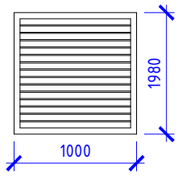

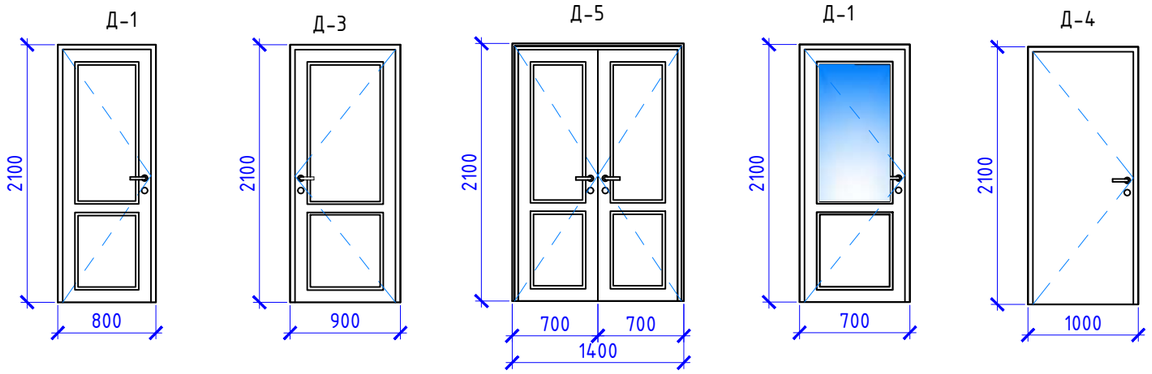

Схема витража В-1

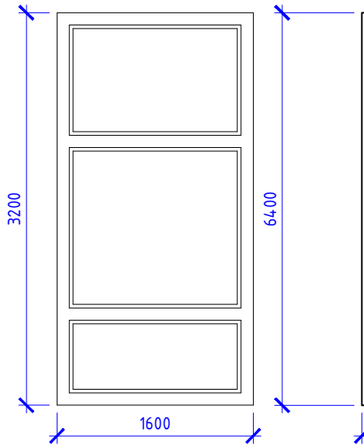

Схема витража В-2

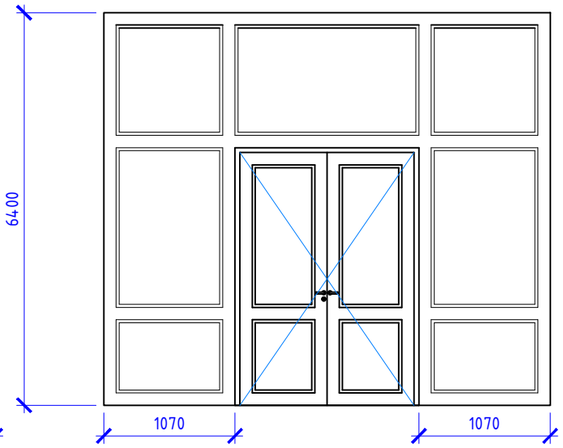

Схема витража В-3

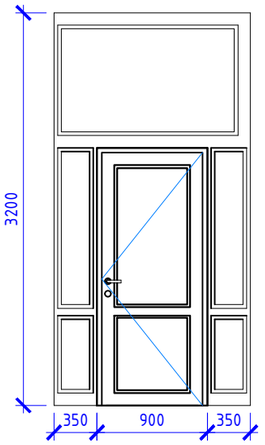

Примечание:

1. Производство работ вести в соответсвии с требованиями СН. РК 2.04-05-2014, СП РК 2.04-105-2014 "Изоляционные и отделочные работы".
2. Крепление и заделку пластиковых оконных блоков выполнять по ГОСТу 30971-2012.
3. Основные размеры блоков уточняются фирмой изготовителем после выполнения кладочных и монтажных работ.
4. Все швы заделываются монтажной пеной.

Окна - ПВХ с двойным стеклопакетом в комплекте - доска подоконная из ПВХ профилей шириной 200мм, маскитные сетки -(223-503-0401), отлив оконный из ПВХ профилей шириной 200мм -(223-501-0207).
Внутренние двери - МДФ.

Наружные двери - металлические.
Витражи из алюминиевого профиля.

Спецификация элементов заполнения оконных и дверных проемов

Поз.	Обозначение	Наименование	Кол-во по фасадам					Масса ед., кг	Приме-чание
			1-4	4-1	А-Г	Г-А	Все-го		
		Оконные блоки							
ОК-1	ГОСТ 30674-99 223-102-0609	ОП В2 1360-1960(4М1-12-4М1)	2	-	-	4	6		в комплекте подоконная доска с маскитной сеткой
ОК-2	ГОСТ 30674-99 223-102-0508	ОП В2 1360-1960(4М1-12-4М1)	-	2	4	-	6		в комплекте подоконная доска с маскитной сеткой
		Внутренние дверные блоки из МДФ							
Д-1	СТ РК 943-92 223-201-0102	ДГ 21-07	-	-	-	-	4		
Д-2	СТ РК 943-92 223-201-0102	ДГ 21-08	-	-	-	-	5		
Д-3	СТ РК 943-92 223-201-0108	ДГ 21-09	-	-	-	-	6		
Д-4	ГОСТ 30970-2014 223-203-0103	ДПЗ ОП 21-10	-	-	-	-	2		
Д-5	СТ РК 943-92 223-201-0105	ДГ 21-13П	-	-	-	-	2		
		Наружные дверные блоки							
Д-6	ГОСТ 23747-2015 223-205-1101	ДМА 21-09	-	-	1	-	1		
Д-7	ГОСТ 23747-2015 223-205-1101	ДМА 21-09	-		2	-	2		
Д-8	ГОСТ 23747-2015 223-205-1105	ДМА 21-13	1	-	1	1	3		
		Витраж							
В-1	ГОСТ 25116-82 223-301-0108	3200(h)x1600	1	-	-	-	1		
В-2	ГОСТ 25116-82 223-301-0208	3200(h)x3640	-	-	-	1	1		с дверью
В-3	ГОСТ 25116-82 223-301-0207	3200(h)x1600	-	1	-	-	1		с дверью
		Пароизоляция,гидроизоляция и уплотнение оконных блоков.							
	ГОСТ 30547-97	Пленка бутиловая ПСУЛ	53,16						пог.м
	ГОСТ 30547-97	Пленка бутиловая диффузионная	73,68						пог.м
	ГОСТ 30547-97	Пленка бутиловая гидроизоляционная	20,52						пог.м

Изм.	Кол.	Nдок.	Подпись	Дата	92/30-10-2024-АС			
					Строительство дома культуры на 100 мест в Атырауской области, Курмангазинского района, с.Азгир. Корректировка			
ГИП		Амангалиев		04.25	Дом культуры на 100 мест	Стадия	Лист	Листов
Разраб.		Серік А.		04.25		РП	17	34
					Спецификация заполнения проемов оконных, дверных и витражных блоков	ТОО "Строй Zapad"		

Взамен инв.№

Подпись и дата

Инв.№ подл.

Формат А3

План расположения деревянных балок на отм. 3.600

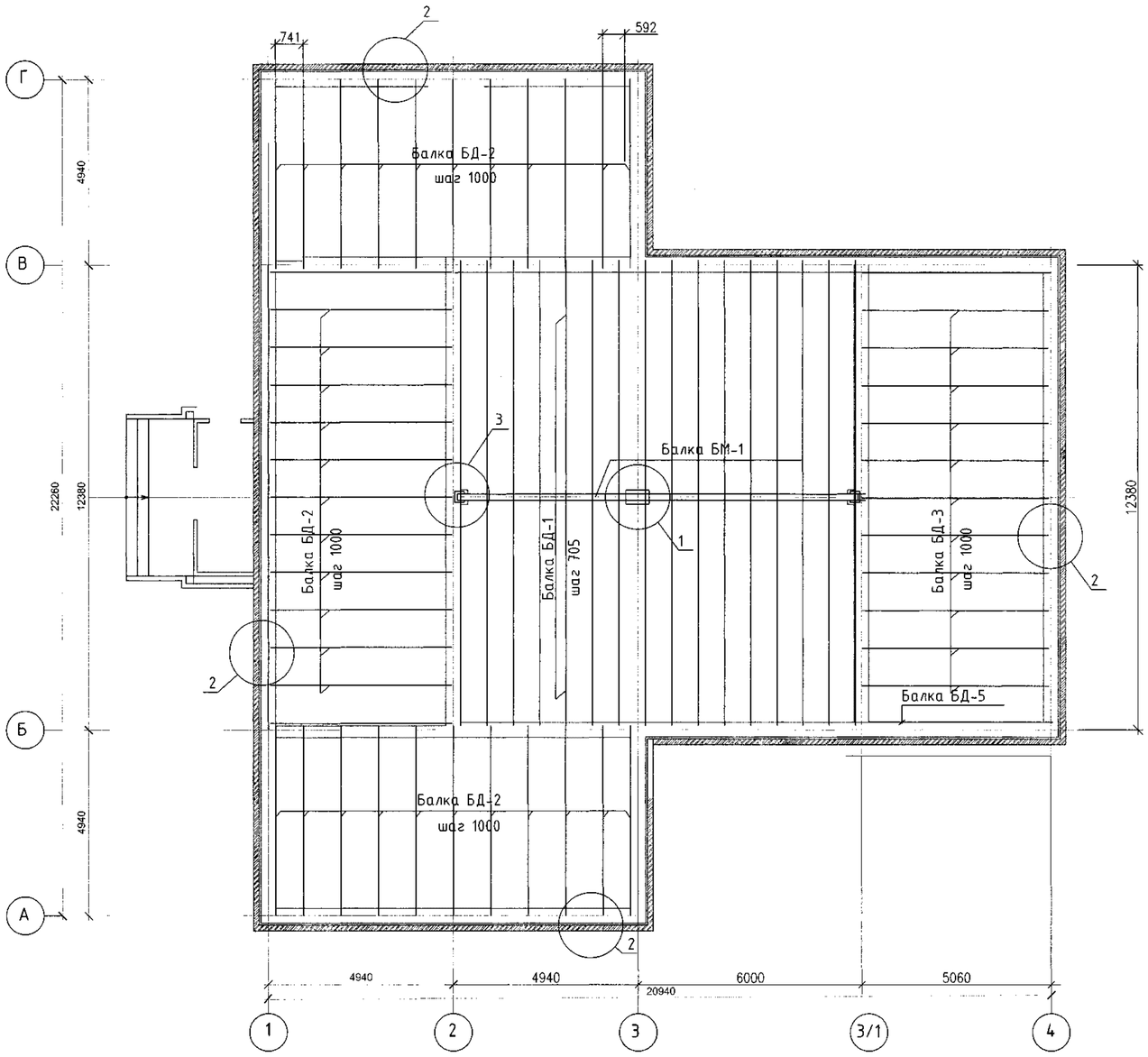

					92/30-10-2024-АС		
					Строительство дома культуры на 100 мест в Атырауской области, Курмангазинского района, с.Азгир. Корректировка		
Изм.	Кол.	Nдок.	Подпись	Дата			
ГИП		Амангалиев		04.25	Дом культуры на 100 мест	Стадия	Лист	Листов
Разраб.		Серік А.		04.25		РП	18	34
					План расположения деревянных балок на отм.3.600	ТОО "Строй Zapad"		

Деревянные балки перекрытия БД- 1

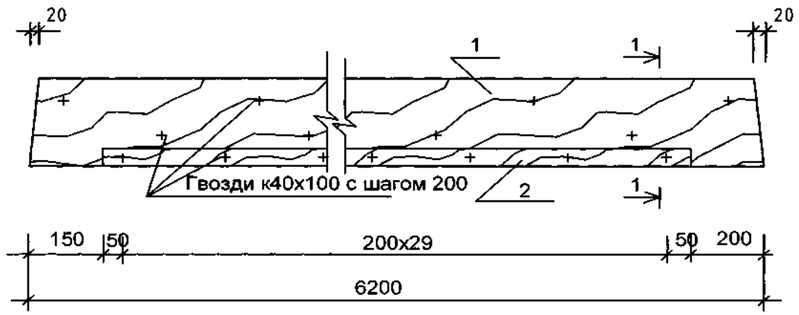

1-1

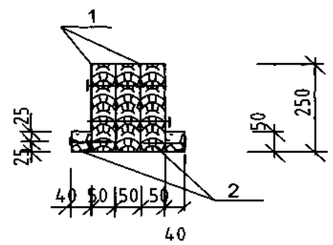

Деревянные балки перекрытия БД -2

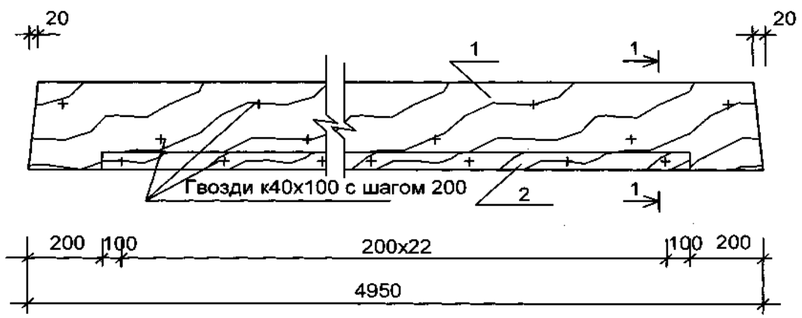

3-3

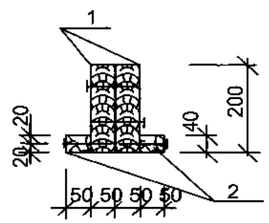

Деревянные балки перекрытия БД -3

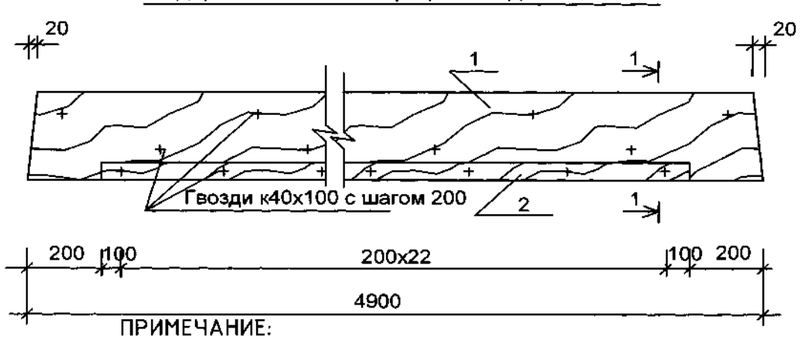

1-1

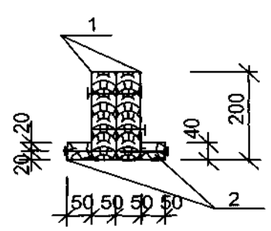

ПРИМЕЧАНИЕ:

1. Материал деревянных конструкций - сосна 2 сорта, влажность не более 25%.
2. Деревянные элементы пропитать водным раствором антисептика типа огнебиозащитных пропиток "Огнеда-ПО-Д" ; "Олимп".
3. Все металлические поверхности балки и деталей покрыть антикоррозийной краской ПФ 115(ГОСТ 6465-76)за 2 раза, по грунтовке ГФ-021(25129-2020) за 2раза.
4. Балки, соприкасающиеся с кладкой обернуть 2 слоями толя.

Спецификация материалов

Позиция	Обозначение		Наименование	Кол-во	Масса ед. кг	Примечание
			Деревянные балки			
			БД-1			
1	ГОСТ -8486-86	251-201-0100	Балка 3х50х250 L=6200	32	0,233	7,46 м³
2	ГОСТ -8486-86	251-201-0100	Черепной брусок 50х40 L=6200	60	0,012	0,74 м³
	ГОСТ 283-75	217-108-0100	Гвозди к40х100	3328		шт
			БД-2			м³
1	ГОСТ -8486-86	251-201-0100	Балка 2х50х200 L=4950	35	0,099	3,47 м³
2	ГОСТ -8486-86	251-201-0100	Черепной брусок 50х40 L=4950	64	0,0099	0,63 м³
	ГОСТ 283-75	217-108-0100	Гвозди к40х100	2838		шт
			БД-3			
1	ГОСТ -8486-86	251-201-0100	Балка 2х50х200	13	0,099	3,47 м³
2	ГОСТ -8486-86	251-201-0100	Черепной брусок 50х40 L=4900	24	0,0099	0,63 м³
	ГОСТ 283-75	217-108-0100	Гвозди к40х100	1058		шт
			Металлическая балка			
			БМ-1	1	622,6	
1	ГОСТ 8240-97	214-207-0103-0002	] 24 L=11040	2	265,18	530,36кг
2	ГОСТ 19903-2015	214-101-0100	— 80х160х5	32	0,5	16кг
3	ГОСТ 19903-2015	214-101-0100	— 140х218х6	2	1,44	2,88кг
4	ГОСТ 19903-2015	214-101-0100	— 310х160х6	1	2,34	2,34кг
5	ГОСТ 8510-86	214-201-0202-0002	L 40х40х3 L=680	2	1,26	2,52кг
6	ГОСТ 19903-2015	214-101-0100	— 310х100х3	60	0,73	43,8кг
ОП-1	ГОСТ 19903-2015	214-101-0100	— 245х380х12	2	8,95	17,9кг
ОП-2	ГОСТ 19903-2015	214-101-0100	— 280х310х10	1	6,80	6,80кг
	ГОСТ 28778-90		Болт самоанкерующийся распорный БСР М 16х150	8	0,192	1,54кг
			Материалы			
А-1	ГОСТ 103-2006		— 40х3 L=900мм	128	0,85	108,8кг

Согласовано

Взамен инв.№

Подпись и дата

Инв.№ подл.

Изм.	Кол.	Лист	Nдок.	Подпись	Дата
ГИП		Амангалиев			04.25
Разраб.		Серік А.			04.25

92/30-10-2024-АС

Строительство дома культуры на 100 мест в Атырауской области, Курмангазинского района, с.Азгир. Корректировка

Дом культуры на 100 мест

Стадия	Лист	Листов
РП	19	34

Деревянные балки (начало)

ТОО "Строй Zapad"

Узел крепления деревянной балки к металлической балке

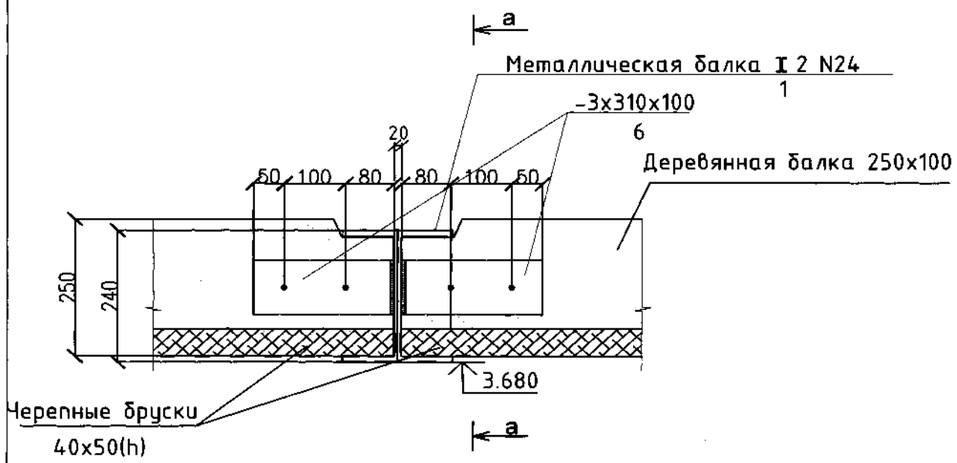

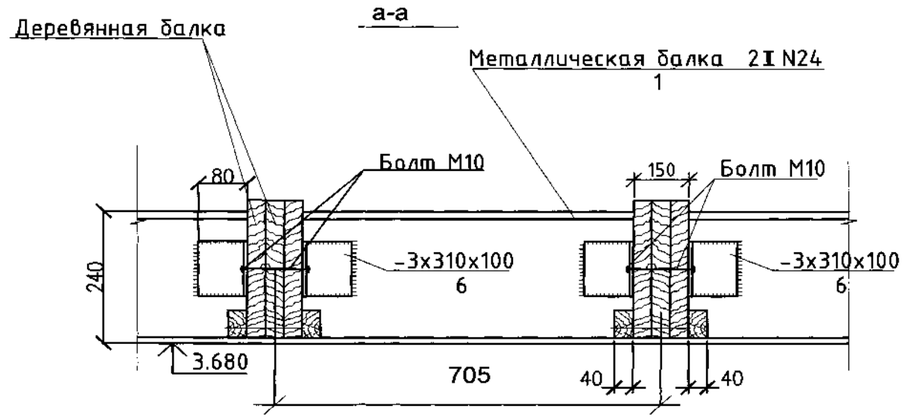

1 М 1:10

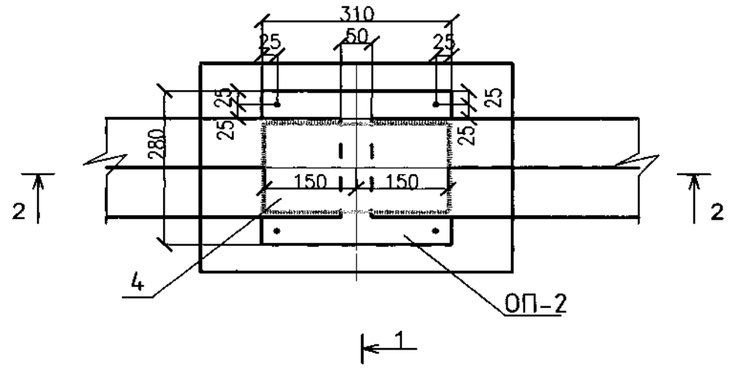

АНКЕР А1(поз.7)

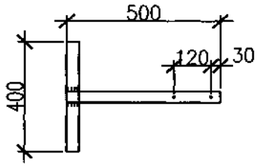

1-1

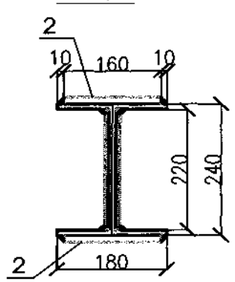

2-2

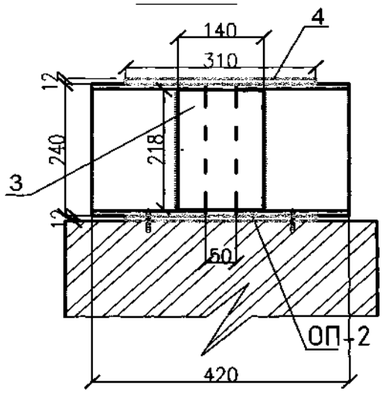

БМ – 1
М 1:25

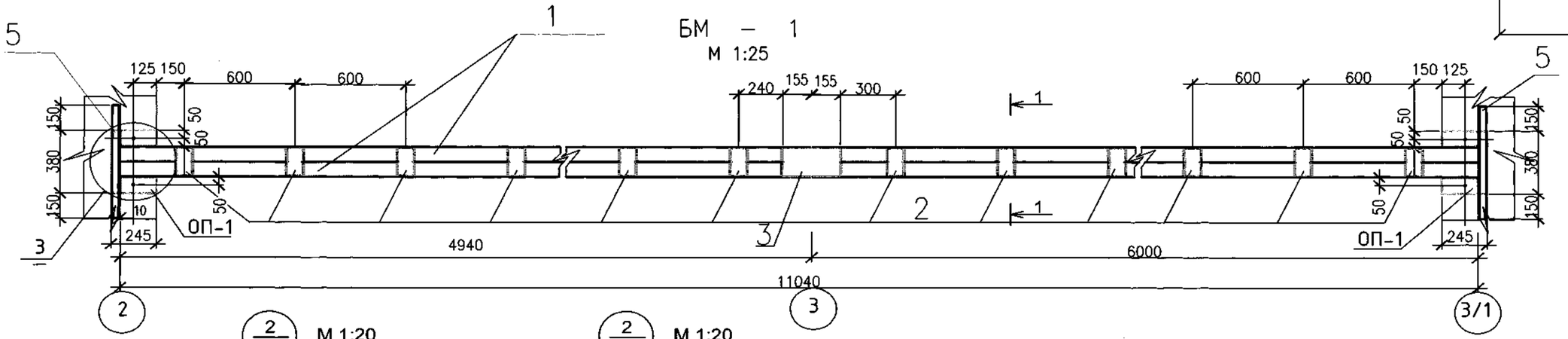

2 М 1:20

1-1

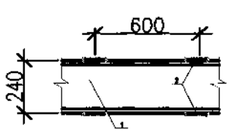

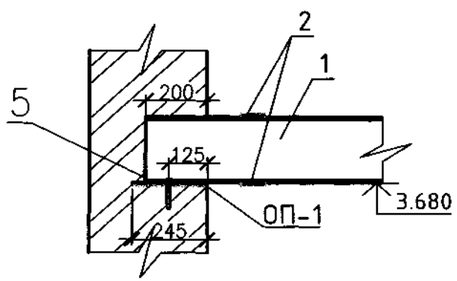

2 М 1:20

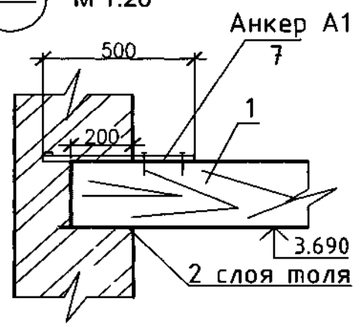

Изм.	Кол.	Лист	Nдок.	Подпись	Дата	92/30-10-2024-АС		
						Строительство дома культуры на 100 мест в Атырауской области, Курмангазинского района, с.Азгир. Корректировка		
ГИП		Амангалиев			04.25	Дом культуры на 100 мест	Стадия	Лист	Листов
Разраб.		Серік А.			04.25		РП	20	34
						Узел крепления деревянной балки к металлической балки БМ-1	ТОО "Строй Zapad"		

Согласовано

Взамен инв.№

Подпись и дата

Инв.№ подл.

План расположения деревянных элементов крыши

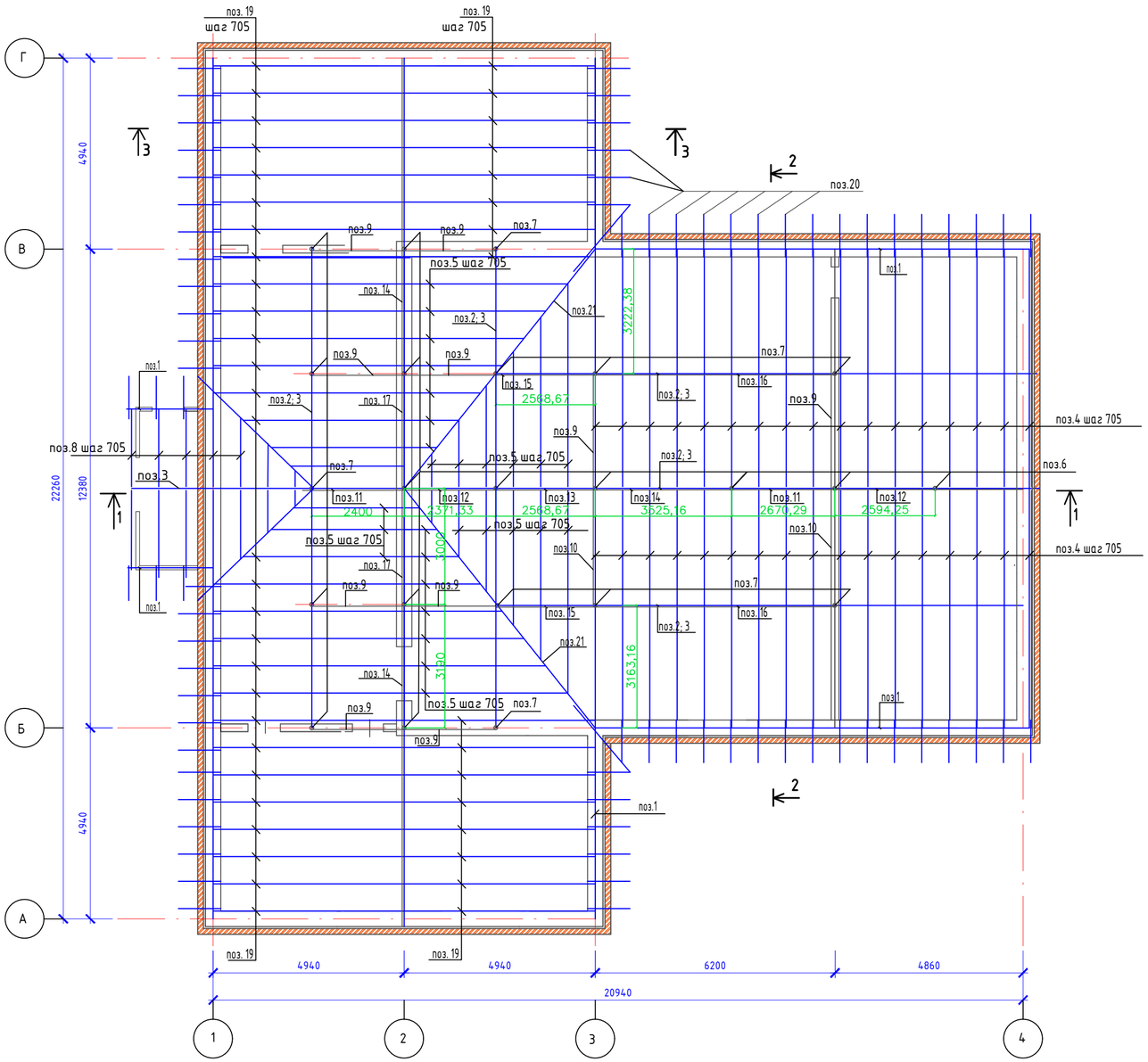

Спецификация деревянных элементов крыши

Поз.	Обозначение		Наименование	Кол.	Объем м3	Примеч.
1	ГОСТ8486-86	215-202-0402	Мауэрлат 150х100 п.м.	54,40	0,816	
2	ГОСТ8486-86	215-202-0402	Лежень 150х100 п.м.	80,46	1,21	
3	ГОСТ8486-86	215-201-0102	Верхний прогон 100х100 п.м.	100,42	1,0	
4	ГОСТ8486-86	215-201-0202	Стропила 50х180 L=7700	34	2,36	
5	ГОСТ8486-86	215-201-0202	Стропила 50х180 п.м.	196,12	1,77	
6	ГОСТ8486-86	215-201-0102	Стойка 2х50х100 L=3600	10	0,36	
7	ГОСТ8486-86	215-201-0102	Стойка 2х50х100 L=2000	13	0,26	
8	ГОСТ8486-86	215-201-0202	Стропила 50х180 L=3400	10	0,31	
9	ГОСТ8486-86	215-201-0102	Подкос 2х50х100 L=3980	12	0,48	
10	ГОСТ8486-86	215-201-0102	Подкос 2х50х100 L=4020	2	0,08	
11	ГОСТ8486-86	215-201-0102	Связь 2х50х100 L=4000	4	0,16	
12	ГОСТ8486-86	215-201-0102	Связь 2х50х100 L=4050	4	0,162	
13	ГОСТ8486-86	215-201-0102	Связь 2х50х100 L=4000	2	0,08	
14	ГОСТ8486-86	215-201-0102	Связь 2х50х100 L=4700	4	0,188	
15	ГОСТ8486-86	215-201-0102	Связь 2х50х100 L=3250	4	0,130	
16	ГОСТ8486-86	215-201-0102	Связь 2х50х100 L=6500	4	0,260	
17	ГОСТ8486-86	215-201-0102	Связь 2х50х100 L=4400	2	0,088	
18	ГОСТ8486-86	215-201-0102	Затяжка 2х50х100 L=7600	2	0,152	
19	ГОСТ8486-86	215-201-0202	Стропила 50х180 L=6850	49	3,021	
20	ГОСТ8486-86	215-201-0102	Кобылка 50х100 L=1200	85	0,51	
21	ГОСТ8486-86	215-201-0102	Диагональная нога 80х150 L=10000	4	0,48	
22	ГОСТ8486-86	215-201-0202	Накладка 32х130х320	34	0,045	
23	ГОСТ8486-86	215-201-0202	Накладка 32х150х250	34	0,041	
24	ГОСТ8486-86	215-201-0102	Прокладка 50х100х150	230	0,17	
25	ГОСТ8486-86	215-201-0202	Накладка 32х250х320	34	0,087	
26	ГОСТ8486-86	215-201-0102	Прокладка 50х200х320	17	0,054	
27	ГОСТ8486-86	215-203-0302	Деревянный настил толщ.25мм	м3	11,75	
			Элементы карниза			
	ГОСТ8486-86	215-202-0702	Брус 50х100		0,224	
	ГОСТ8486-86	215-202-0402	Ветровая доска толщ.19мм		0,41	17,67м2
		224-101-0304	Металлочерепица	м2	490,10	
	ГОСТ 14918-2020	214-105-0102	Оцинкованная кровельная сталь δ=0,8мм		0,035	44,18м2
	Лист АС-25		Слуховое окно	1		

Взамен инв.№

Подпись и дата

Инв.№ подл.

Изм.	Кол.	Nдок.	Подпись	Дата	92/30-10-2024-АС			
					Строительство дома культуры на 100 мест в Атырауской области, Курмангазинского района, с.Азгир. Корректировка			
ГИП		Дисенов В.		04.25	Дом культуры на 100 мест	Стадия	Лист	Листов
Разраб.		Серік А.		04.25		РП	21	34
					План расположения деревянных элементов крыши	ТОО "Строй Zapad"		

Формат А2

Разрез 1-1.

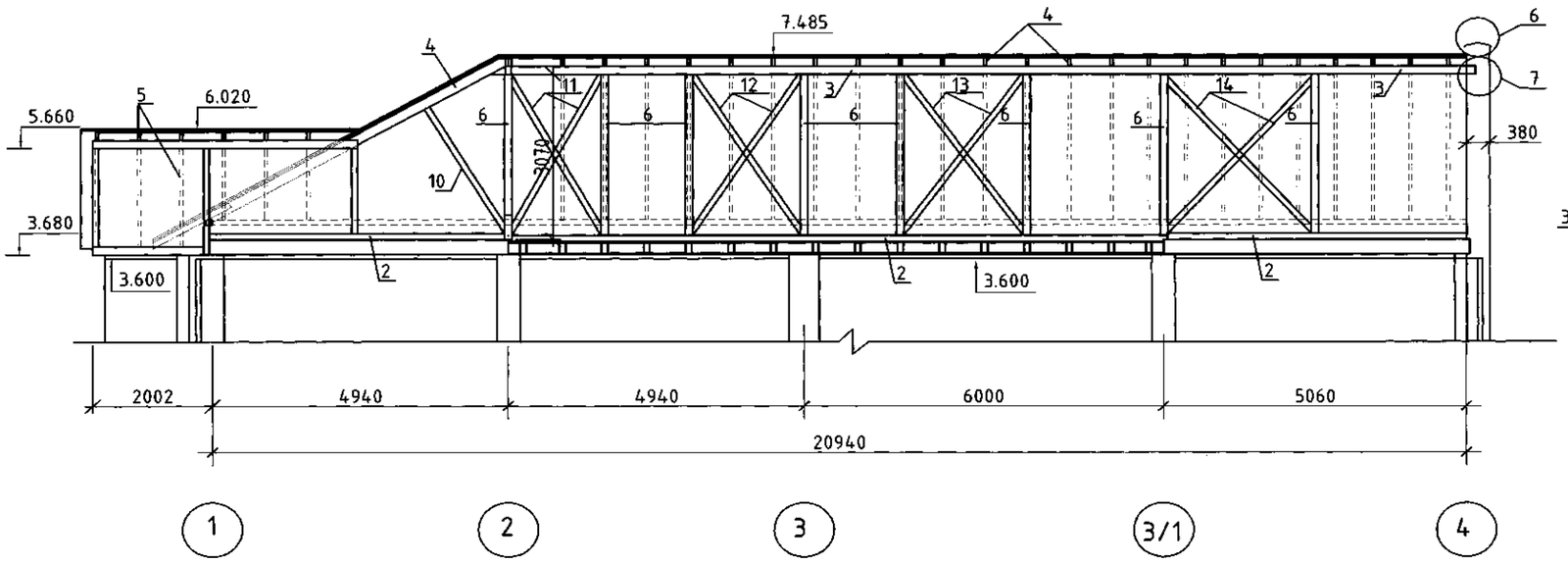

Разрез 3-3.

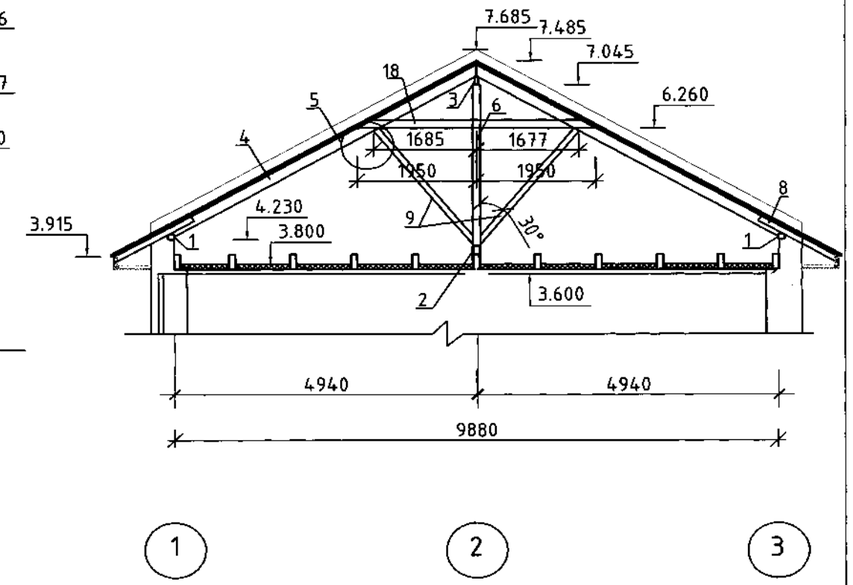

Разрез 2-2.

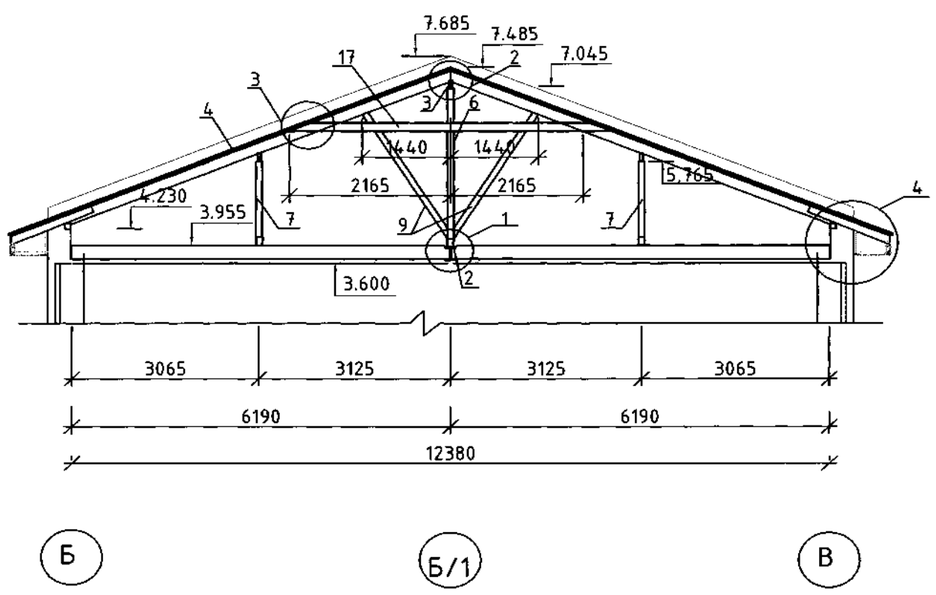

1. ОСНОВНЫЕ НЕСУЩИЕ КОНСТРУКЦИИ КРОВЛИ: СТРОПИЛА, ПРОГОНЫ, ПОДКОСЫ, ВЫПОЛНИТЬ ИЗ ДРЕВЕСИНЫ ХВОЙНЫХ ПОРОД ПРЯМОУГОЛЬНОГО СЕЧЕНИЯ 2-ГО СОРТА.
2. ДРЕВЕСИНА ДОЛЖНА УДОВЛЕТВОРЯТЬ ТРЕБОВАНИЯМ ГОСТ 18486-86* И ГОСТ 9463 ВЛАЖНОСТЬ ДРЕВЕСИНЫ НЕ ДОЛЖНА ПРЕВЫШАТЬ 20%.
3. ВСЕ ДЕРЕВЯННЫЕ КОНСТРУКЦИИ КРЫШИ, ПОКРЫТЬ ОГНЕЗАЩИТНОЙ СУПЕРФОСФАТНОЙ ОБМАЗКОЙ, КОТОРАЯ ИЗГОТАВЛИВАЕТСЯ СТРОИТЕЛЬНОЙ ОРГАНИЗАЦИЕЙ ПО РЕЦЕПТУ: 1. СУПЕРФОСФАТ ГОСТ 5956-78; 2. ВОДА-30%.
4. СТРОПИЛЫ ЧЕРЕЗ ОДНУ КРЕПИТЬ СКРУТКОЙ ИЗ ПРОВОЛОКИ 2Ф4 (ГОСТ 3282-74*) К ЕРШУ В ШВЕ КЛАДКИ.
5. ВСЕ ИЗДЕЛИЯ ИЗ ДЕРЕВА, СОПРИКАСАЮЩИЕСЯ С КИРПИЧНОЙ КЛАДКОЙ, ИЗОЛИРОВАТЬ ДВУМЯ СЛОЯМИ ТОЛЯ.
6. ДАННЫЙ ЛИСТ СМОТРИ СОВМЕСТНО С ЛИСТАМИ АС-24.1; 26.1; 27.1

Согласовано

Взамен инв.№

Подпись и дата

Инв.№ подл.

Изм.	Кол.	Лист	Nдок.	Подпись	Дата	92/30-10-2024-АС		
						Строительство дома культуры на 100 мест в Атырауской области, Курмангазинского района, с.Азгир. Корректировка		
ГИП		Амангалиев			04.25	Дом культуры на 100 мест	Стадия: РП	Лист: 22 / Листов: 34
Разраб.		Серік А.			04.25			
						Разрез по крыше 1-1; 2-2	ТОО "Строй Zapad"	

План кровли М1:100

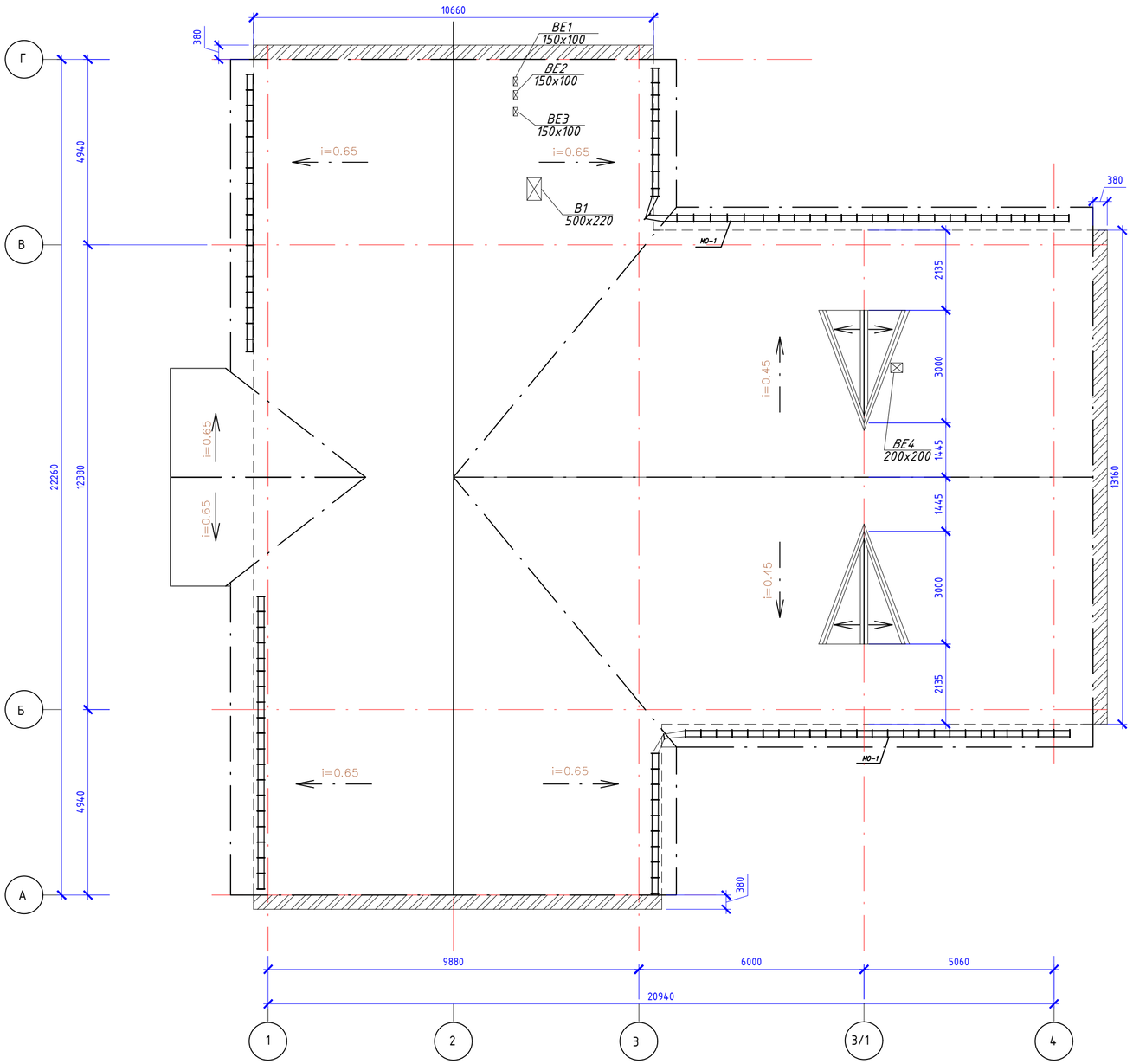

СПЕЦИФИКАЦИЯ КОНСТРУКТИВНЫХ ЭЛЕМЕНТОВ

N п.п.	Обозначение	Наименование	Кол.	Масса ед.,кг	Примеч.
		Металлическое ограждение МО-1	162	п.м	
1	ГОСТ 34028-2016 214-210-0101-0002	Ф14А-I L=1250	1	1,513	1,513
2	ГОСТ 34028-2016 214-210-0101-0002	Ф10А-I п.м.	2	0,617	1,234
3	ГОСТ 103-2006	-70х4 L=100	2	0,22	0,44
	ГОСТ ISO 8992-2015 217-101-0401	Болт М8 L=80	4	0,0366	0,1464

Металлическое ограждение МО-1

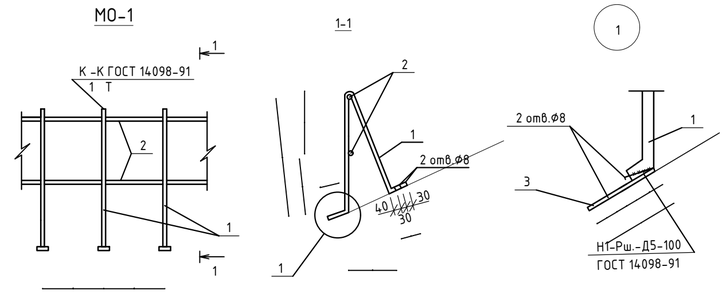

Примечание:

1. Кровля здания выполняется из металлочерепицы толщиной 0,7мм.
2. Карниз выполняется из профнастила толщиной 0,6 мм белого цвета (С10-1000-0,6).
3. Листы металлочерепицы крепятся к обрешетке шурупами 1-5х70. 0,16 ГОСТ1144-80
По краю полотенкровли в каждую волну, на остальных участках через волну
4. Привязку на плане кровли вентиляционных труб (ВК), труб канализации (КС) см. чертежи "ВК"и"АС".
5. Сварку металлических изделий производить электродами э-42, высота шва 4-6мм.
Длина сварных швов по длине свариваемых элементов.
6. Свариваемые элементы должны быть очищены от грязии ржавчины.
7. Все метталические поверхности после изготовления покрыть грунтовкой ГФ-021 толщиной 0,15мм по ГОСТ 25129-82* с последующей покраской эмалью ПФ-133 за 2 раза (ГОСТ 962-82*)
8. Данный лист читать совместно с листами АС-25
9. По длине скатов листы металлочерепицы укладываются с нахлестом не менее 200мм, по ширине нахлест равен одной волне.

Изм.	Кол.	Nдок.	Подпись	Дата	92/30-10-2024-АС		
					Строительство дома культуры на 100 мест в Атырауской области, Курмангазинского района, с.Азгир. Корректировка		
ГИП		Амангалиев		04.25	Дом культуры на 100 мест	Стадия	Лист	Листов
Разраб.		Серік А.		04.25		РП	23	34
					План кровли	ТОО "Строй Zapad"	

Взамен инв.№ | Подпись и дата | Инв.№ подл.

Формат А2

УЗЕЛ 1

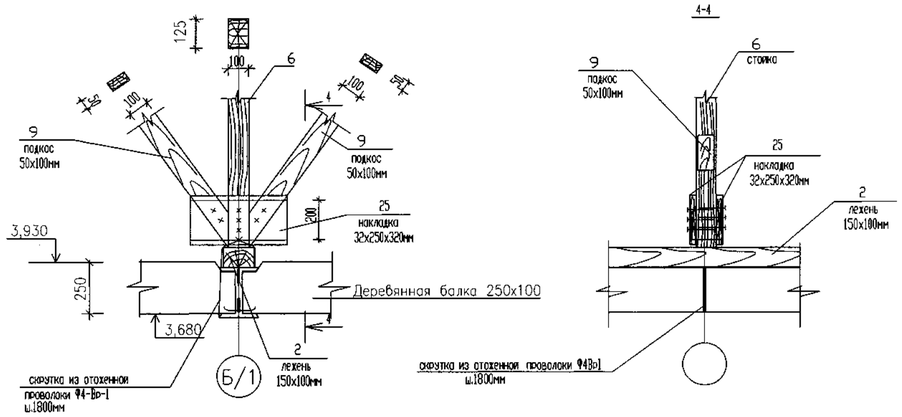

УЗЕЛ 2

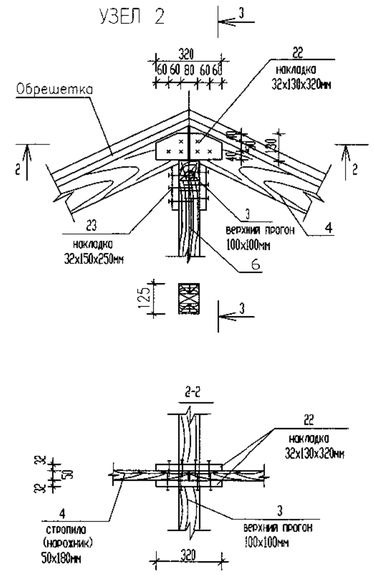

УЗЕЛ 3

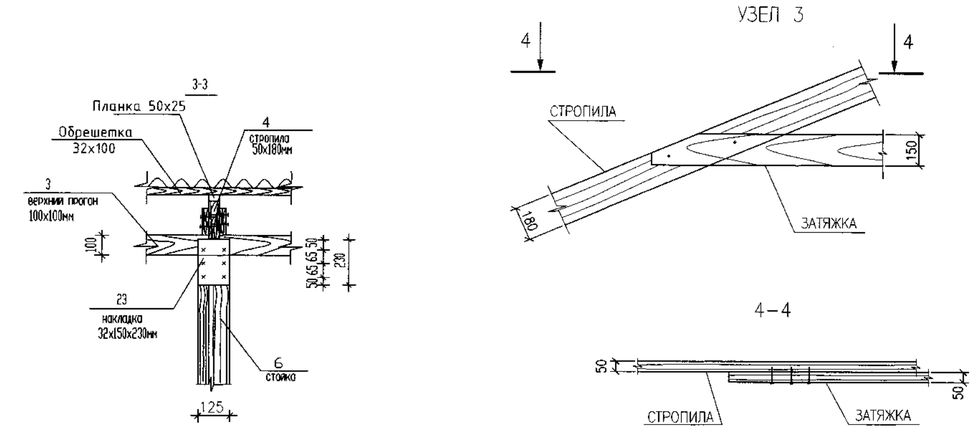

УЗЕЛ 4

МЕТАЛЛОЧЕРЕПИЦА	Н волн.	-39
ОБРЕШЕТКА		-32
ПЛАНКА		-25
АНТИКОНДЕНСАТНАЯ ПЛЕНКА "ЮТАКОН".		
СТРОПИЛЬНАЯ НОГА		-180

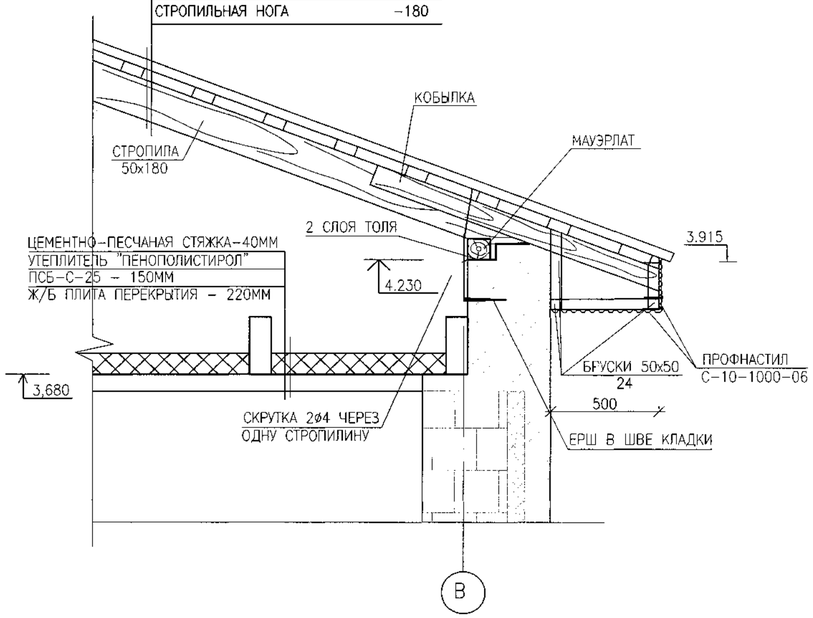

УЗЕЛ 5

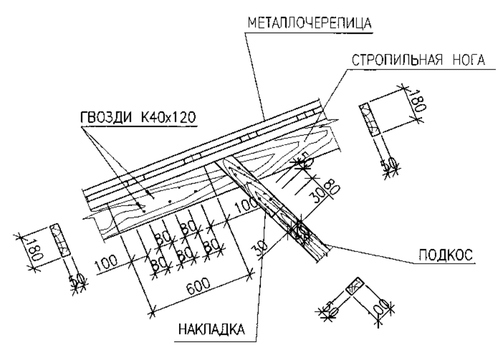

УЗЕЛ 6

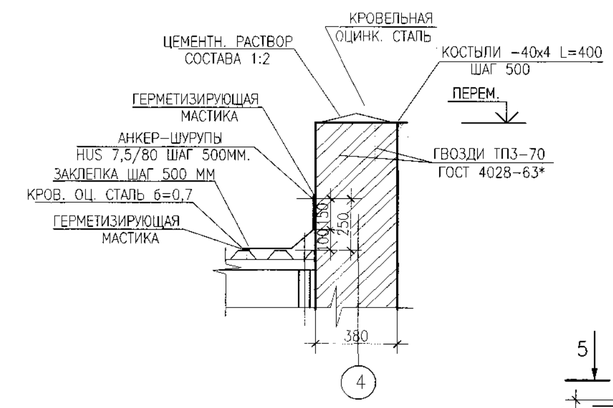

УЗЕЛ 7

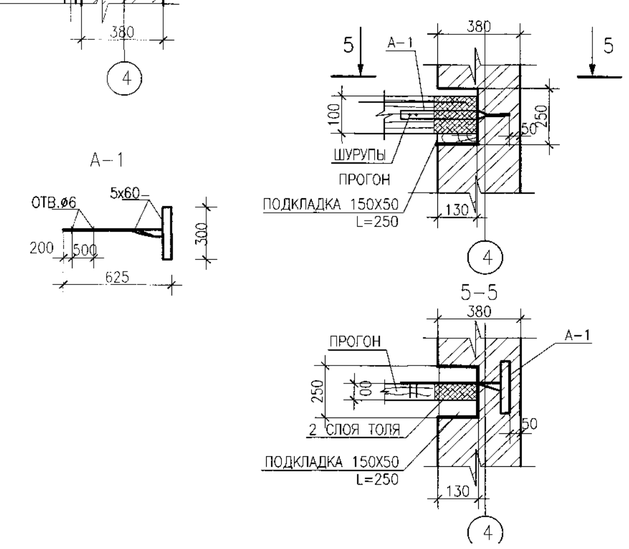

Узел соединения прогонов

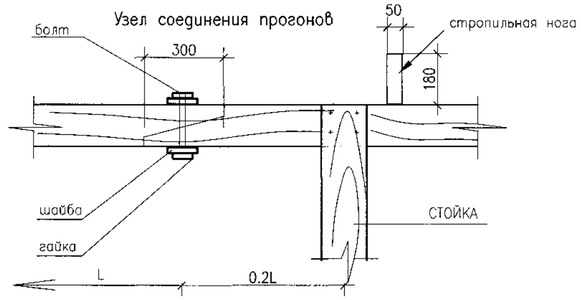

Изм.	Кол.	Лист	Nдок.	Подпись	Дата
ГИП		Амангалиев			04.25
Разраб.		Серік А.			04.25

92/30-10-2024-АС

Строительство дома культуры на 100 мест в Атырауской области, Курмангазинского района, с.Азгир. Корректировка

Дом культуры на 100 мест

Стадия	Лист	Листов
РП	24	34

Узлы по крыше

ТОО "Строй Zapad"

Взамен инв.№ | Подпись и дата | Инв.№ подл.

ВИД СПЕРЕДИ
М:20

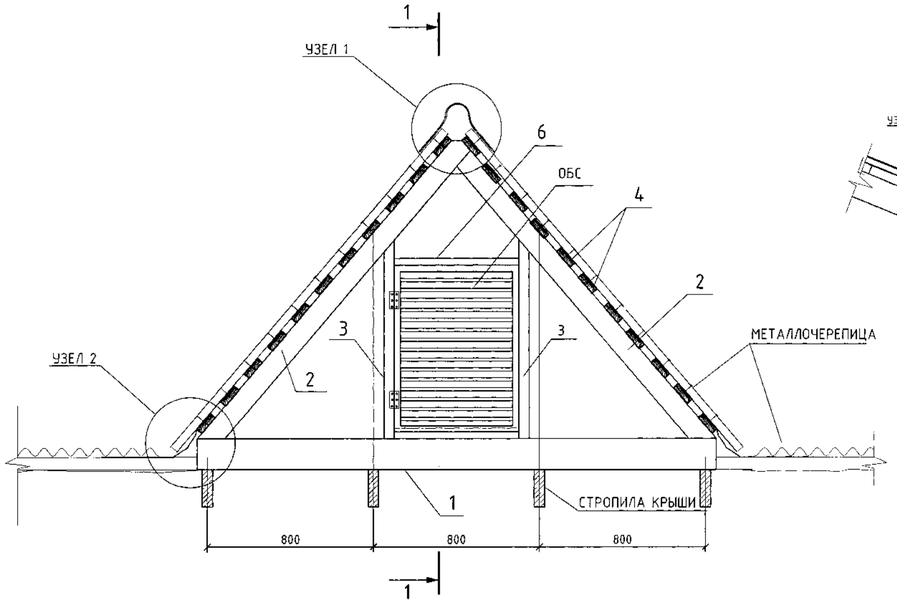

РАЗРЕЗ 1-1
М:20

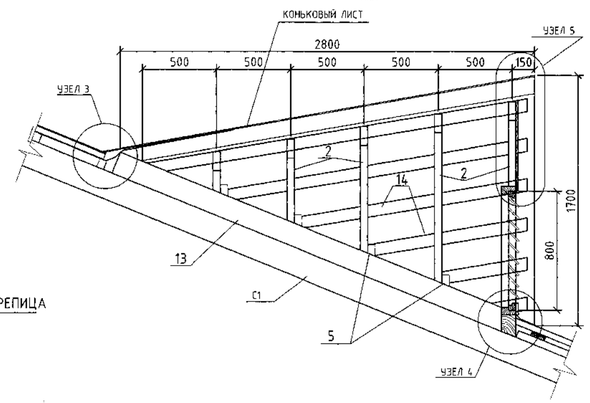

СПЕЦИФИКАЦИЯ

МАРКА, ПОЗИЦИЯ	НАИМЕНОВАНИЕ	СЕЧЕНИЕ ММ	ДЛИНА ММ	ЕД. ИЗМ.	КОЛ-ВО	РАСХОД ДРЕВЕСИНЫ М.КБ.	
						НА 1 ЭЛЕМ.	ОБЩИЙ
1	РИГЕЛЬ БЛОКА ОКНА	150x100	2400	ШТ.	1	0.036	0.036
2	СТРОПИЛА	50x100	-	М.П.	13,0		0.065
3	СТОЙКА ОКОННОГО БЛОКА	100x50	905	ШТ.	2	0.0045	0.01
4	РАЗРЕЖЕННЫЙ ДЕРЕВ. БРУС	100x32	-	М.П.	23		0.068
5	ОПОРНЫЙ БРУС	50x70	100	ШТ.	8	0.0004	0.0032
6	КОРОБКА	50x100	-	М.П.	1.6		0.008
7	ЖАЛЮЗИ	13x94		ШТ	9		0.009
8	ПЕРЕПЛЕТ	47x74		М.П.	2.7		0.0094
9	ПЕТЛИ ПНЦ 85 ГОСТ 5088-78			ШТ.	2		
10	ЗАДВИЖКИ ЗТ ГОСТ 5087-80			ШТ.	2		
11	ШУРУПЫ ГОСТ 1145-80*			ШТ.	30		
12	ОБШИВКА ИЗ СТРОГАНЫХ ДОСОК	13x94		М.П.	10.2		0.013
13	ДИАГОНАЛЬНАЯ НОГА	100x150	3500	ШТ.	2	0.05	0.10
						ВСЕГО:	0.4

СПЕЦИФИКАЦИЯ

МАРКА, ПОЗ.	ОБОЗНАЧЕНИЕ	НАИМЕНОВАНИЕ	КОЛ. ШТ	МАССА ЕД.КГ	ПРИМЕЧ.
	СТ РК 2083-2011	МЕТАЛЛОЧЕРЕПИЦА	5,70		$м^2$
		КОНЬКОВЫЙ ЛИСТ МЕТАЛЛОПРОФИЛЯ	2,8		ПОГ. М
	ГОСТ 14918-2020	ОЦИНКОВАННАЯ СТАЛЬ δ=0,8	5.2		$м^2$
	ГОСТ 1144-80	ШУРУПЫ 1-5x30.0.16	0,16		КГ.

УЗЕЛ 3
М:10

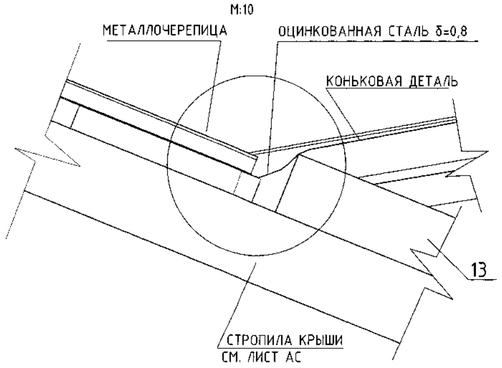

УЗЕЛ 1
М:5

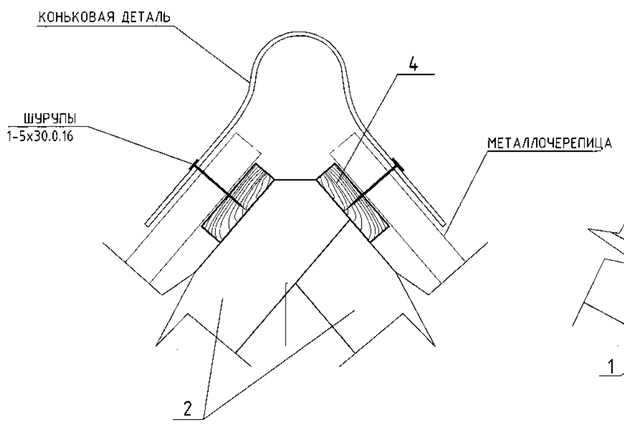

УЗЕЛ 4
М:10

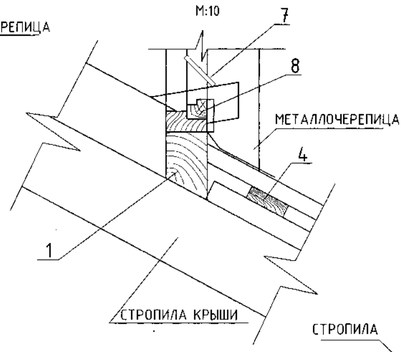

УЗЕЛ 5
М:10

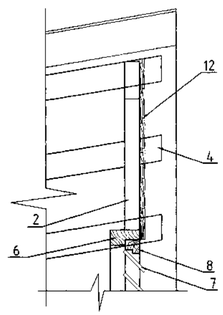

ОКОННЫЙ БЛОК СЛУХОВОГО ОКНА
М:10

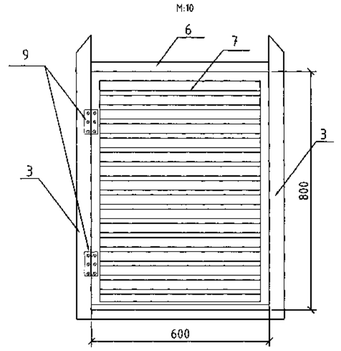

УЗЕЛ 2
М:10

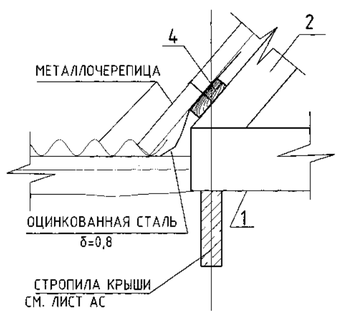

ЛЕСТНИЦА Л1

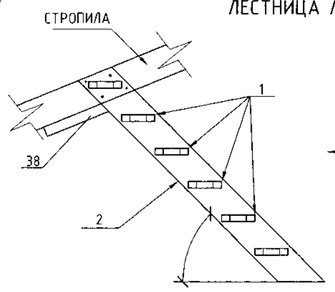

ВИД А

ВИД А

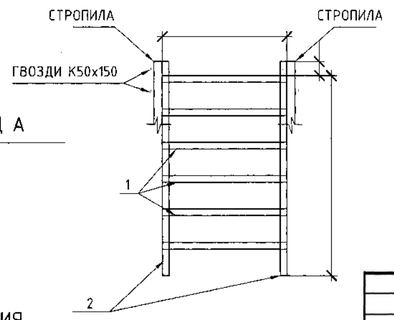

ДАННЫЙ ЛИСТ СМОТРИ С ЛИСТОМ ПЛАНА КРОВЛИ.

СПЕЦИФИКАЦИЯ

МАРКА, ПОЗ.	НАИМЕНОВАНИЕ	СЕЧЕНИЕ ММ.	ДЛИНА ММ.	КОЛ. ШТ.	РАСХОД ДРЕВЕСИНЫ ЕД. $м^3$	ОБЩ. РАСХ. ДРЕВЕСИНЫ $м^3$
	ЛЕСТНИЦА Л1	-	-	2	0,066	0,2
1	ДОСКА	40x200	750	6	0,006	0,036
2	ДОСКА	40x200	1920	2	0,015	0,03

Изм.	Кол.	Лист	Nдок.	Подпись	Дата	92/30-10-2024-АС			
						Строительство дома культуры на 100 мест в Атырауской области, Курмангазинского района, с.Азгир. Корректировка			
ГИП		Амангалиев			04.25	Дом культуры на 100 мест	Стадия	Лист	Листов
Разраб.		Серік А.			04.25		РП	25	34
						Слуховое окно	ТОО "Строй Zapad"		

Взамен инв.№ | Подпись и дата | Инв.№ подл.

План входной группы

Крыльцо №1

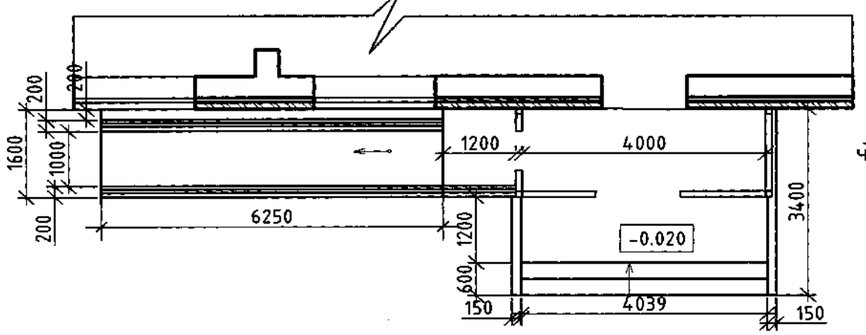

1 - 1

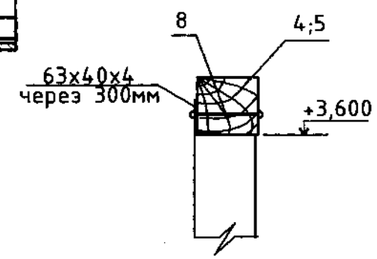

Монтажная схема М 1:50

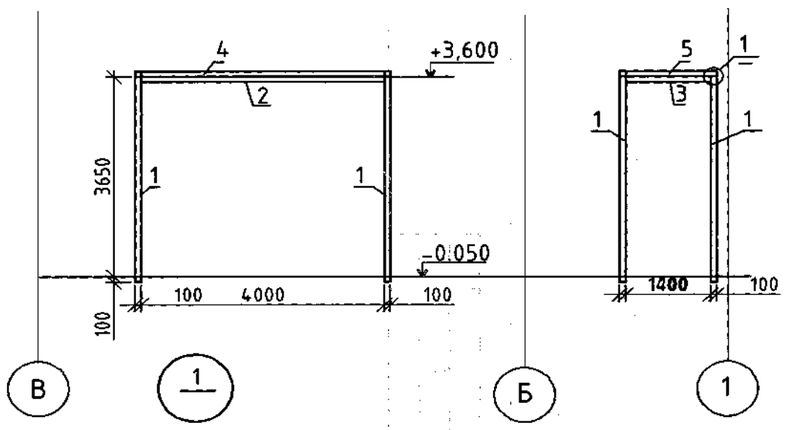

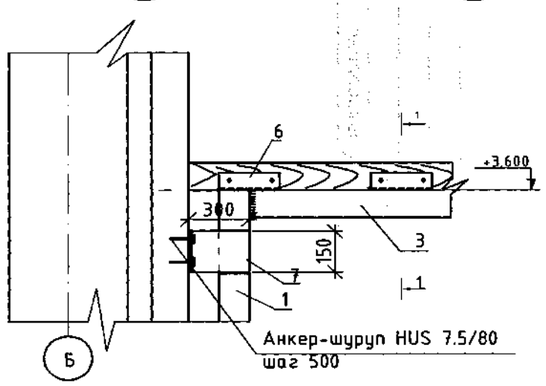

Монтажный план М 1:50

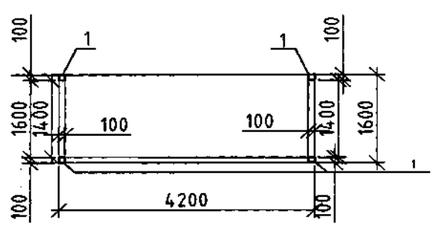

Спецификация

ПОЗ.	Обозначение	Наименование	Кол. шт.	Масса кг	Примечание
1	ГОСТ 30245-2012	□100x5 L=4200мм	4	69,75	279.0 кг
2	ГОСТ 30245-2012	□100x5 L=4000мм	1	59,2	59,2 кг
3	ГОСТ 30245-2012	□100x5 L=1400мм	2	20,72	41,44 кг
		МАТЕРИАЛЫ			
4	ГОСТ 8486-86 215-202-0903	Деревянный брус 100x100 L=4200мм	1	0,042	$м^3$
5	ГОСТ 8486-86 215-202-0903	Деревянный брус 100x100 L=1500мм	2	0,015	$м^3$
6	ГОСТ 8510-93 214-201-0302-0001	∟63x40x4 через 300мм L=200мм	16	0,63	10,08 кг
7	ГОСТ 19903-2015 214-101-0100	– 300x5 L=150мм	6	1.766	10,6 кг
8	ГОСТ 7786-81 217-101-0401	Болт Ф12мм L=140мм	28	0,108	30,24 кг

Разрез 1-1

плитка керамическая с нескользкой поверхностью -10мм
цементно-песчаный раствор - 15мм
Бетон кл. С12/15, F100 с армированием сеткой 6А III 100x100 - 100мм
Бетон кл С 8/10 80мм
Уплотненная песчано-гравийная смесь по утрамбованному грунту

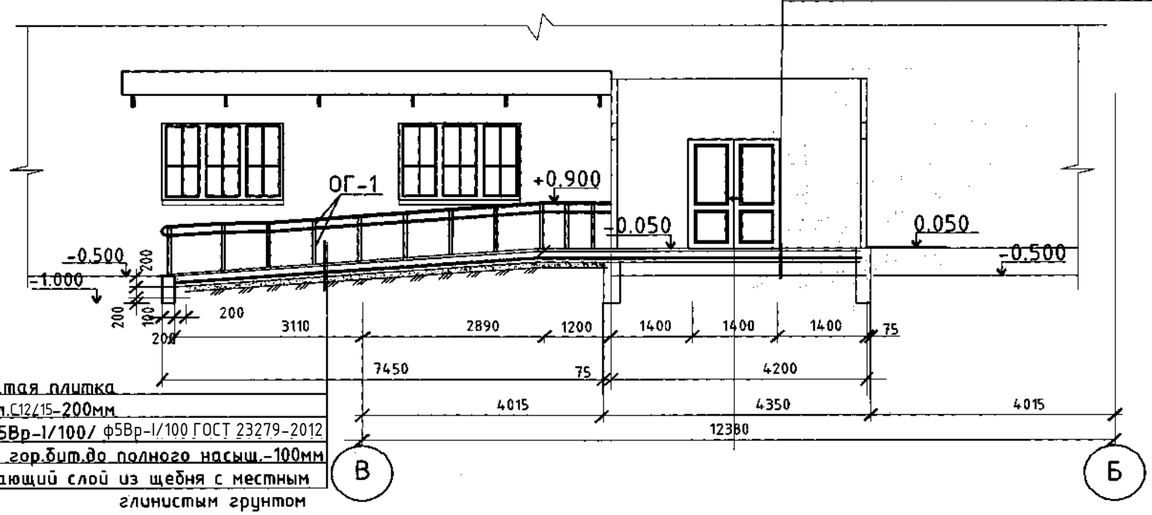

1. Шероховатая плитка
2. Бетон кл.С12/15-200мм
3. Сетка ф5Вр-I/100/ ф5Вр-I/100 ГОСТ 23279-2012
4. Щебень,пропит. гор.бит.до полного насыщ.-100мм
5. Подстилающий слой из щебня с местным глинистым грунтом

Согласовано

Взамен инв.№

Подпись и дата

Инв.№ подл.

Изм.	Кол.	Лист	Nдок.	Подпись	Дата
ГИП		Амангалиев			04.25
Разраб.		Серік А.			04.25

92/30-10-2024-АС

Строительство дома культуры на 100 мест в Атырауской области, Курмангазинского района, с.Азгир. Корректировка

Дом культуры на 100 мест

Стадия	Лист	Листов
РП	26	34

Крыльцо №1

ТОО "Строй Zapad"

План фундаментов входной группы

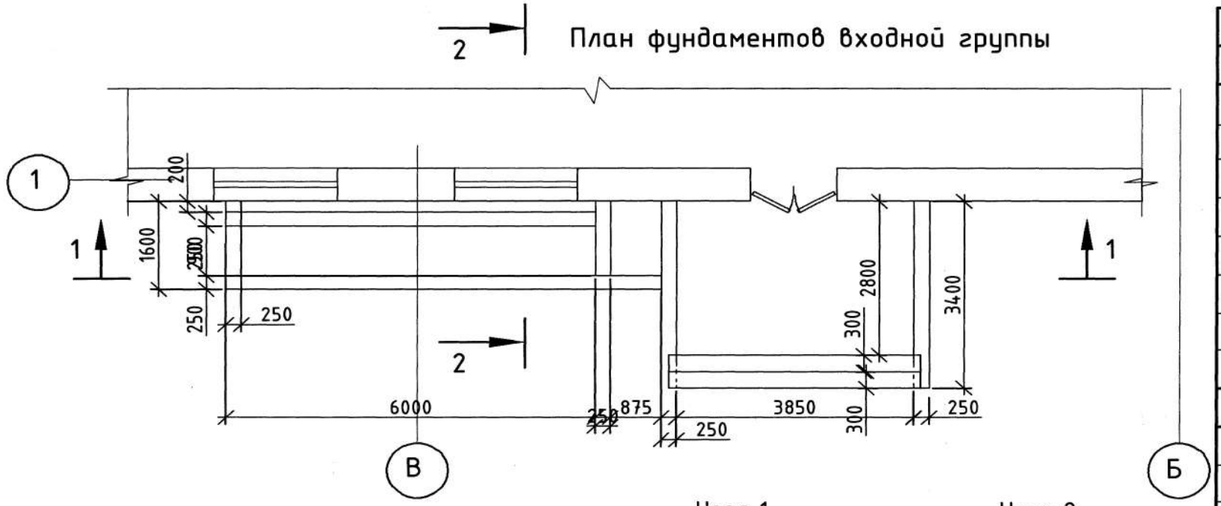

Узел 1

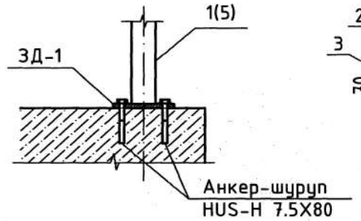

Узел 2

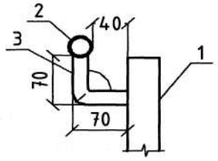

Разрез 2-2
М 1:25

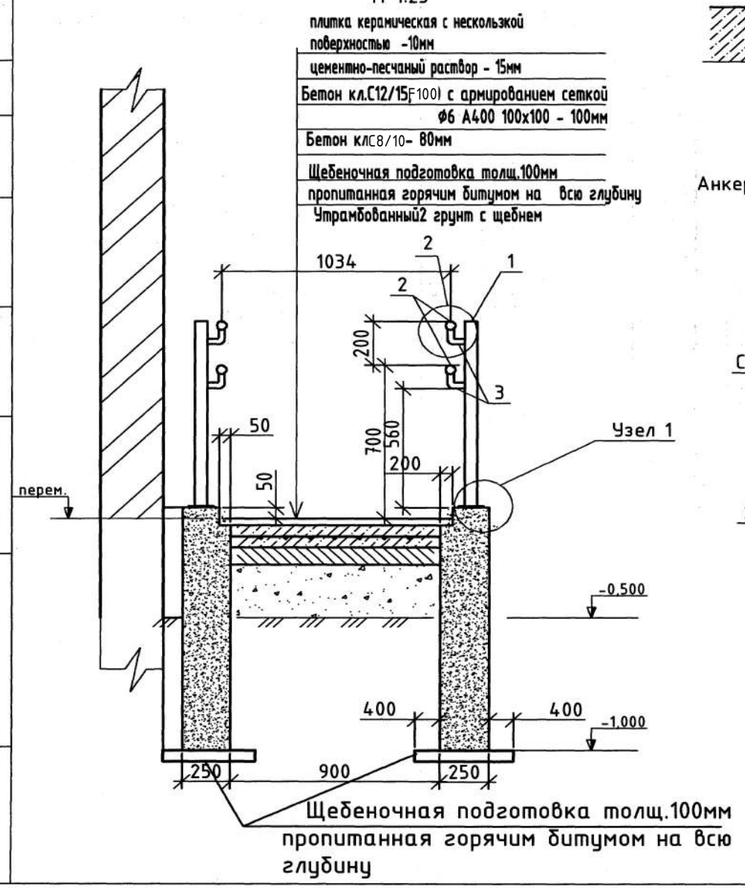

ЗД-1

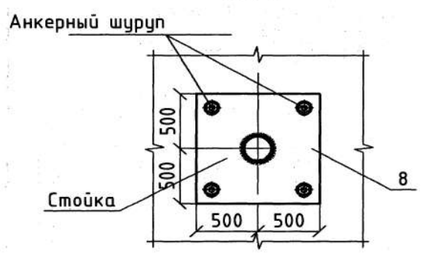

ОК

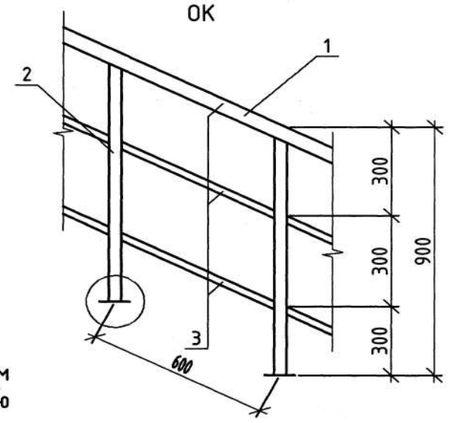

Спецификация материалов

Позиция	Обозначение		Наименование	Кол-во	Масса ед. кг	Примечание
			Главный вход			
			Керамическая плитка с нескользкой поверхностью	13,0		$м^2$
	ГОСТ 7473-2010	212-101-0600	Бетон кл.С 12/15 F100 с армированием	2,48		$м^3$
	ГОСТ 34028-2016	214-210-0201-0001	сетка 240 100х100 / 6А240х100			
	ГОСТ 7473-2010	212-101-0100	Бетон кл.С8/10 - 80мм	1,16		$м^3$
	СТ РК 1284-2004	211-201-0206	Щебеночная подготовка под фундаменты	2,1		$м^3$
			щебень фракции 20-40мм R=600кг/см2			
			толщиной 100мм			
МР	Серия 1.100.2-5 вып.1		Решетка РН-7,5-1	1	15,17	
			Пандус 1			
	ГОСТ 34028-2016	214-210-0201-0001	Сетка 4С Ф6А 240 100х100 / Ф6А240 100х100 м2	11,5		$м^2$
	ГОСТ 7473-2010	212-101-0600	Бетон кл.С 12/15 м3	4,0		
	ГОСТ 7473-2010	212-101-0100	Бетон кл.С 8/10 м3	0,7		
	СТ РК 1284-2004	211-201-0206	Щебеночная подготовка под фундаменты			
			щебень фракции 20-40мм R=600кг/см2	1,5		$м^3$
			толщиной 100мм			
			Ограждение пандуса			
1	ГОСТ 10704-91	241-417-0100	Труба Ф51х3 п.м.	16,2	3.55	57,51
2	ГОСТ 10704-91	241-417-0100	Труба Ф40х3 п.м.	22,1	2.74	60,55
3	ГОСТ 10704-91	241-417-0100	Труба Ф25х2 п.м.	42,2	1.13	47,68
ЗД-1	ГОСТ 19903-2015	214-101-0100	- 100х100х8 шт	24	0,63	15,12
			Анкер-шуруп HUS-H 7,5х80	96		

Примечание

1. Данный лист смотреть совместно с листами АС-10 .
2. Фундаменты под крыльца выполнять из бетона С12/15 на сульфатостойком цементе, W4 .
3. Фундаменты укладывать щебеночную подготовку 100мм пропитанную горячим битумом на всю глубину.
4. Все бетонные поверхности, соприкасающиеся с грунтом, обмазываются горячим битумом за 2 раза.
5. Металлические поверхности до их монтажа покрыть эмалью ПФ-115 по грунтовке ГФ 021 ГОСТ 25129-2020 за 2 раза.
6. Сварку производить электродами Э-42А согласно ГОСТ9467-75.
7. Ерши поз.3 устанавливать в просверленные гнезда Ф 10 мм.
8. Высота сварных швов - по наименьшей толщине свариваемых элементов, длина швов - по длине свариваемых элементов.
9. Крепление профнастила - с помощью самонарезных винтов.

Изм.	Кол.	Лист	Nдок.	Подпись	Дата	92/30-10-2024-АС		
						Строительство дома культуры на 100 мест в Атырауской области, Курмангазинского района, с.Азгир. Корректировка		
ГИП		Амангалиев			04.25	Дом культуры на 100 мест	Стадия	Лист	Листов
Разраб.		Серік А.			04.25		РП	27	34
						План фундамента входной группы	ТОО "Строй Zapad"		

Согласовано

Взамен инв.№

Подпись и дата

Инв.№ подл.

План крыльца №2

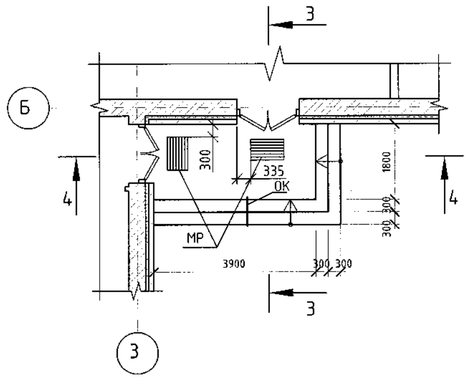

Ограждение крыльца ОК

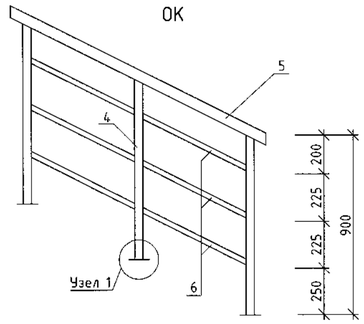

Узел 1

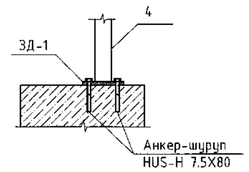

ЗД-1

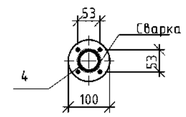

План фундаментов крыльца N2

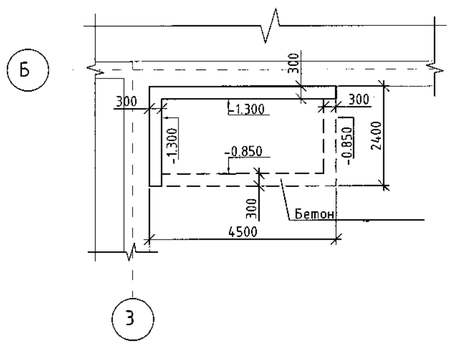

Разрез 3-3 (4-4)

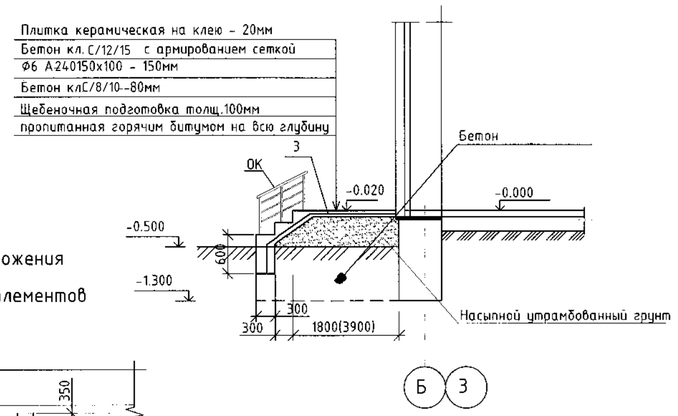

Схема расположения металлических элементов

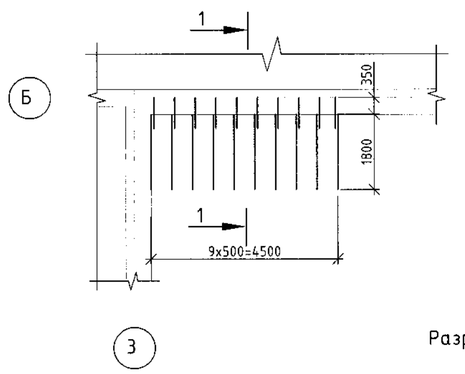

Козырек входа №2

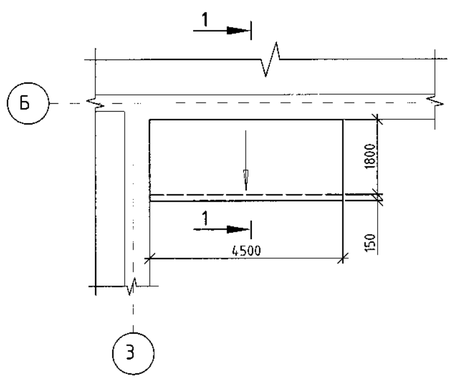

Разрез 1-1

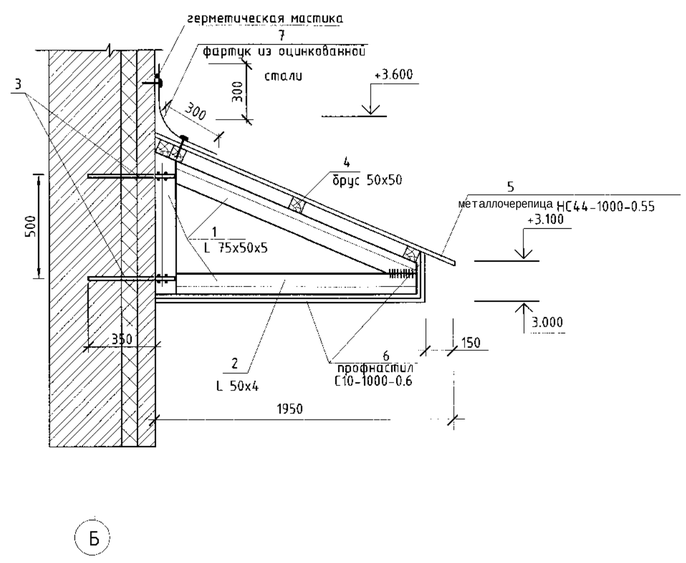

Спецификация

поз обоз.	Обозначение	Наименование	кол-во	масса ед.кг	примечан.
		Крыльцо входа N2	1		
	ГОСТ 7473-2010 212-101-0600	Бетон С 12/15 W4. F100 $м^3$	4.4		
3	ГОСТ 34028-2016 214-210-0201-0001	Сетка Ф6А240 100х100 Ф6А240 100х100 $м^2$	15,0	48,0	
	ГОСТ 7473-2010 212-101-0600	Бетон С 12/15 W4. F100 $м^3$	2,4		
	ГОСТ 7473-2010 212-101-0600	Бетон кл. С 8/10 $м^3$	1,28		
	ГОСТ 17608-2017	Плитка керамическая на клею $м^2$	14,0		
		Решетка для вытирания ног			
МР	Серия 1.100.2-5.1	РН-7.7-1	2	15.17	
		ОК	1		
4	ГОСТ 10704-91 241-417-0100	Труба Ф51х3 хромировать п.м.	2,7	3.55	9,58
5	ГОСТ 10704-91 241-417-0100	Труба Ф40х3 хромировать п.м.	0,9	2.74	2,46
6	ГОСТ 10704-91 241-417-0100	Труба Ф25х2 хромировать п.м.	2,1	1.13	2,37
ЗД-1	ГОСТ 19903-2015 214-101-0100	- Ф100х8 хромировать	3	0.628	1,88
	Каталог HILTI	Анкер-шуруп HUS-H 7,5х80	12		
		Козырек входа 2	1		
1	ГОСТ 8510-86 214-201-0102-0019	L 75х50х5 L= 4170	10	19,97	
3	ГОСТ 34028-2016 214-210-0201-0003	ф 12 А400 (А-III) L= 425	20	0.262	
4	ГОСТ8486-86 215-202-0702	брус 50х50 п.м	13,5		
5	224-101-0304	Металлочерепица НС44-1000-0.55 м2	9,1		
6	ГОСТ 24045-2016	профнастил С 10-1000-0.6 белого цвета	10,05		
7	ГОСТ 14918-2020 214-105-0102	оцинкованная кровельная сталь т-0.7мм м2	0,81		

Примечание

1. Данный лист смотреть совместно с листами АС-10
2. Фундаменты под крыльцо выполнять из бетонаС12/15на сульфатостойком цементе, W4 .
3. Фундаменты укладывать щебеночную подготовку 100мм пропитанную горячим битумом на всю глубину.
4. Все бетонные поверхности, соприкасающиеся с грунтом, обмазываются горячим битумом за 2 раза.
5. Металлические поверхности до их монтажа покрыть лаком ПФ-115 по грунтовке ГФ 021 ГОСТ25129-2020 за 2 раза.
6. Сварку производить электродами Э-42А согласно ГОСТ9467-75.
7. Ерши поз.3 устанавливать в просверленные гнезда Ф 10 мм.
8. Высота сварных швов - по наименьшей толщине свариваемых элементов, длина швов - по длине свариваемых элементов.
9. Крепление профнастила - с помощью самонарезных винтов.

						92/30-10-2024-АС			
Изм.	Кол.	Лист	Nдок.	Подпись	Дата	Строительство дома культуры на 100 мест в Атырауской области, Курмангазинского района, с.Азгир. Корректировка			
ГИП		Амангалиев			04.25	Дом культуры на 100 мест	Стадия	Лист	Листов
Разраб.		Серік А.			04.25		РП	28	34
						Крыльцо №2	ТОО "Строй Zapad"		

Взамен инв.№ | Подпись и дата | Инв.№ подл.

План крыльцо №3

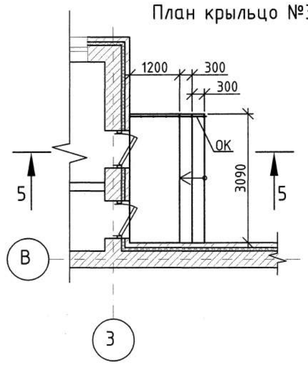

Ограждение крыльца ОК

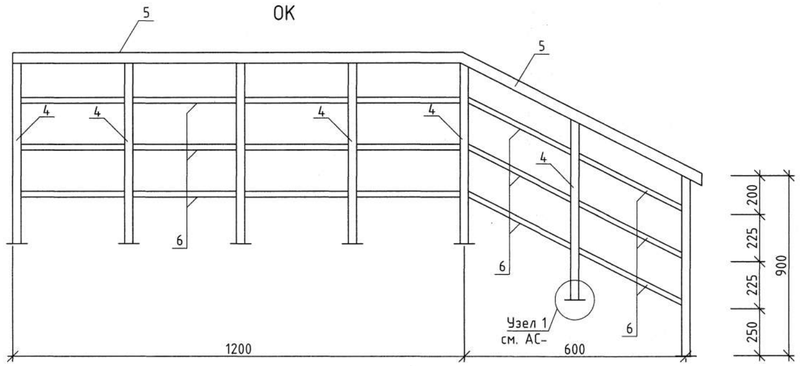

План фундаментов крыльца N3

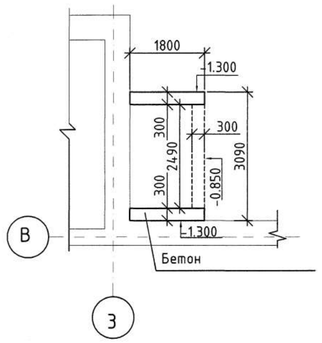

Разрез 5-5

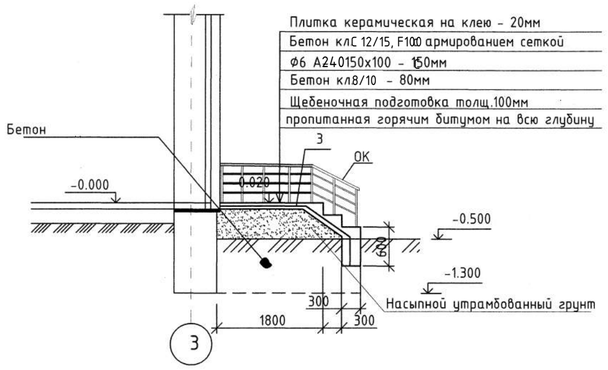

Козырек входа №3

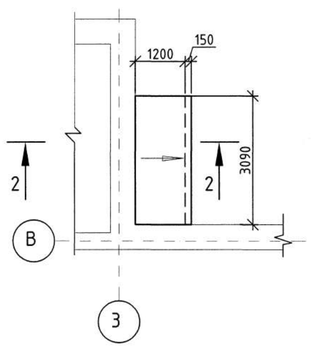

Схема расположения металлических элементов

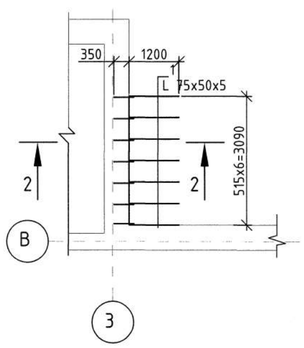

Разрез 2-2

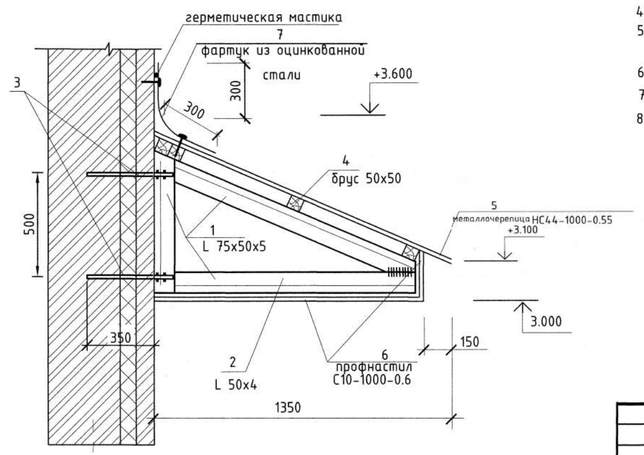

4 для козырька входа N4.

Спецификация

поз обоз.	Обозначение	Наименование	кол-во	масса ед.кг	примечан.
		Крыльцо входа N3	1		
	ГОСТ 7473-2010 212-101-0600	Бетон С 12/15 W4. F100 $м^3$	1,47		
3	ГОСТ 34028-2016 214-210-0201-0001	Сетка Ф6 А240-150х150 Ф6А240-150х150 $м^2$	7,9	23,6	
	ГОСТ 7473-2010 212-101-0600	Бетон С 12/15 W4. F100 $м^3$	1,185		
	ГОСТ 7473-2010 212-101-0600	Бетон кл.С 8/10 $м^3$	0,632		
	ГОСТ 17608-2017	Плитка керамическая на клею $м^2$	9,0		
	Серия 1.100.2-5.1	ОК	1		
4	ГОСТ 10704-91 241-417-0100	Труба Ф51х3 хромировать п.м.	6.3	3.55	22.36
5	ГОСТ 10704-91 241-417-0100	Труба Ф40х3 хромировать п.м.	1.85	2.74	5,06
6	ГОСТ 10704-91 241-417-0100	Труба Ф25х2 хромировать п.м.	18,5	1.13	20,90
ЗД-1	ГОСТ 19903-2015 214-101-0100	- Ф100х8 хромировать	7	0.628	4,396
	Каталог HILTI	Анкер-шуруп HUS-H 7,5х80	28		
		Козырек входа 3	1		
1	ГОСТ 8510-86 214-201-0102-0019	L 75х50х5 L= 4170	7	19,97	
3	ГОСТ 34028-2016 214-210-0201-0003	Ф 12 А400 (А-III) L= 425	14	0.262	
4	ГОСТ8486-86 215-202-0702	брус 50х50 п.м	12.4		
5	224-101-0304	металлочерепица НС44-1000-0.55 м2	4,34		
6	ГОСТ 24045-2016	профнастил С 10-1000-0.6 белого цвета м2	8,7		
7	ГОСТ 14918-2020 214-105-0102	оцинкованная кровельная сталь t-0.7мм м2	1,85		

Примечание

1. Данный лист смотреть совместно с листами АС-10
2. Фундаменты под крыльца выполнять из бетонаС12/15на сульфатостойком цементе, W4 .
3. Фундаменты укладывать щебеночную подготовку 100мм пропитанную горячим битумом на всю глубину.
4. Все бетонные поверхности, соприкасающиеся с грунтом, обмазываются горячим битумом за 2 раза.
5. Металлические поверхности до их монтажа покрыть лаком ПФ-115 по грунтовке ГФ 021 ГОСТ25129-2020 за 2 раза.
6. Сварку производить электродами Э-42А согласно ГОСТ9467-75.
7. Ерши поз.3 устанавливать в просверленные гнезда Ф 10 мм.
8. Высота сварных швов - по наименьшей толщине свариваемых элементов, длина швов - по длине свариваемых элементов.

Изм.	Кол.	Лист	Nдок.	Подпись	Дата	92/30-10-2024-АС			
						Строительство дома культуры на 100 мест в Атырауской области, Курмангазинского района, с.Азгир. Корректировка			
ГИП		Амангалиев			04.25	Дом культуры на 100 мест	Стадия	Лист	Листов
Разраб.		Серік А.			04.25		РП	29	34
						Крыльцо №3	ТОО "Строй Zapad"		

Взамен инв.№ | Подпись и дата | Инв.№ подл.

План фундаментов крыльца N4

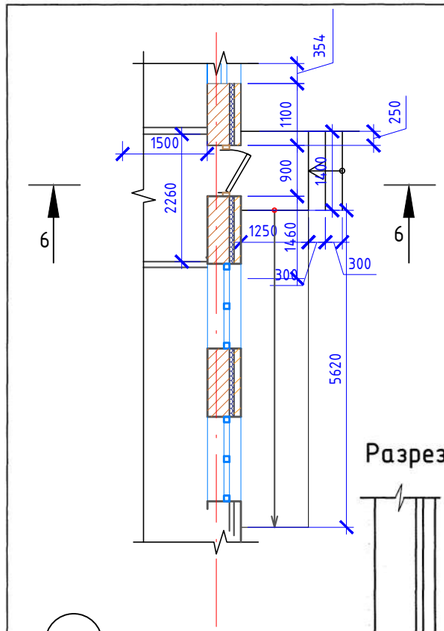

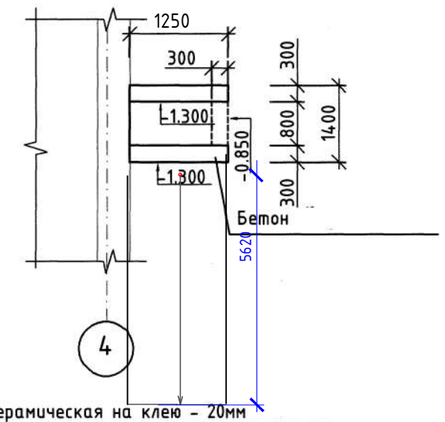

Разрез 6-6

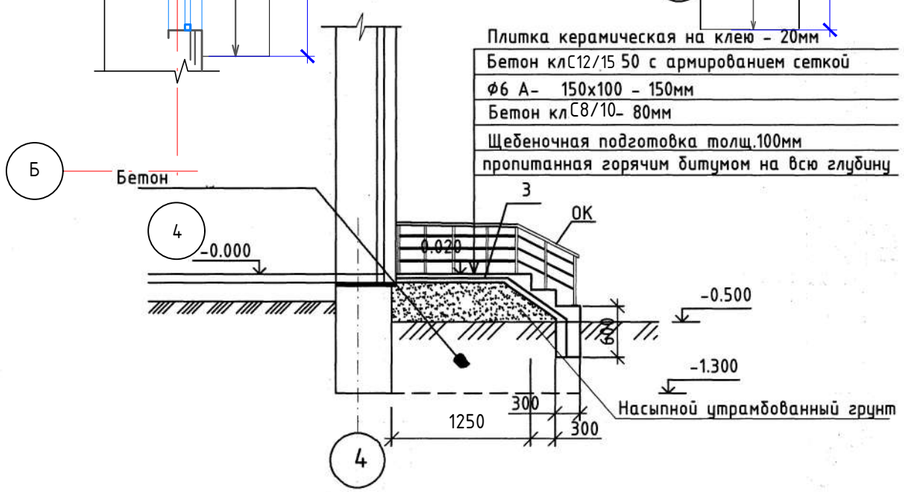

Козырек входа №4

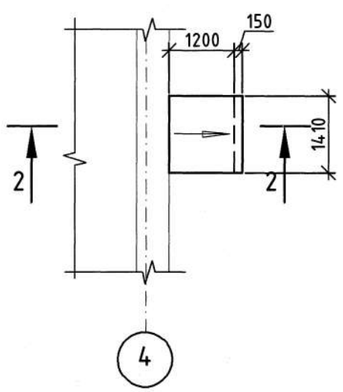

Схема расположения металлических элементов

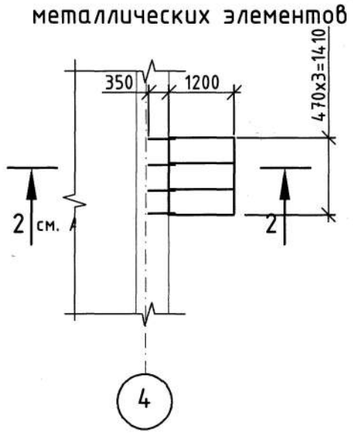

Спецификация

поз обоз.	Обозначение	Наименование	кол-во	масса ед.кг	примечан.
		Крыльцо входа N4	1		
	ГОСТ 7473-2010 212-101-0600	Бетон С12/15 W4. F100 $м^3$	1,17		
3	ГОСТ 34028-2016 214-210-0201-0001	Сетка Ф6 А240-150х150 / Ф6 А240-150х150 $м^2$	4,2	12,5	
	ГОСТ 7473-2010 212-101-0600	Бетон С12/15 W4. F100 $м^3$	0,63		
	ГОСТ 7473-2010 212-101-0600	Бетон кл С8/10 $м^3$	0,336		
	ГОСТ 17608-2017	Плитка керамическая на клею $м^2$	6,4		
		Решетка для вытирания ног			
МР	Серия 1.100.2-5.1	РН-7.7-1	1	15.17	
		Ограждение пандуса	2		
4	ГОСТ 10704-91 241-417-0100	Труба Ф51х3 хромировать п.м.	13	3.55	46,15
5	ГОСТ 10704-91 241-417-0100	Труба Ф40х3 хромировать п.м.	3,7	2.74	10,1
6	ГОСТ 10704-91 241-417-0100	Труба Ф25х2 хромировать п.м.	37	1.13	41,81
ЗД-1	ГОСТ 19903-2015 214-101-0100	- Ф100х8 хромировать	28	0.628	17,6
		Анкер-шуруп HUS-H 7,5х80	112		
		Козырек входа 4	1		
1	ГОСТ 8510-86 214-201-0102-0019	L 75х50х5 L= 4170	4	19,97	
3	ГОСТ 34028-2016 214-210-0201-0003	Ф 12 А400 (А-III) L= 425	8	0.262	
4	ГОСТ8486-86 215-202-0702	брус 50х50 п.м	4,3		
5	224-101-0304	металлочерепица НС44-1000-0.55 м2	2.5		
6	ГОСТ 24045-2016	профнастил С 10-1000-0.6 белого цвета м2	3,9		
7	ГОСТ 14918-2020 214-105-0102	оцинкованная кровельная сталь t-0.7мм м2	0,9		

1. Данный лист смотреть совместно с листами АС- 10
2. Фундаменты под крыльца выполнять из бетона С12/15 на сульфатостойком цементе, W4 .
3. Фундаменты укладывать щебеночную подготовку 100мм пропитанную горячим битумом на всю глубину.
4. Все бетонные поверхности, соприкасающиеся с грунтом, обмазываются горячим битумом за 2 раза.
5. Металлические поверхности до их монтажа покрыть лаком ПФ-115 по грунтовке ГФ 021 ГОСТ25129-2020 за 2 раза.
6. Сварку производить электродами Э-42А согласно ГОСТ9467-75.

Изм.	Кол.	Лист	Nдок.	Подпись	Дата
ГИП		Амангалиев			04.25
Разраб.		Серік А.			04.25

92/30-10-2024-АС

Строительство дома культуры на 100 мест в Атырауской области, Курмангазинского района, с.Азгир. Корректировка

Дом культуры на 100 мест

Стадия	Лист	Листов
РП	30	34

Крыльцо №4

ТОО "Строй Zapad"

Согласовано

Взамен инв.№

Подпись и дата

Инв.№ подл.

Спецификация

Поз.	Обозначение	Наименование	Кол. шт.	Масса кг.	Примеч.
		Пандус 2			
	ГОСТ 34028-2016 214-403-0101	Сетка 4С 6А240 100х100/6А240 100х100	9 м2		
	ГОСТ 7473-2010 212-101-0600	Бетон кл.С12/15 м3	1,58		
	СТ РК 1284-2004 211-201-0206	Щебень м3	1,48		

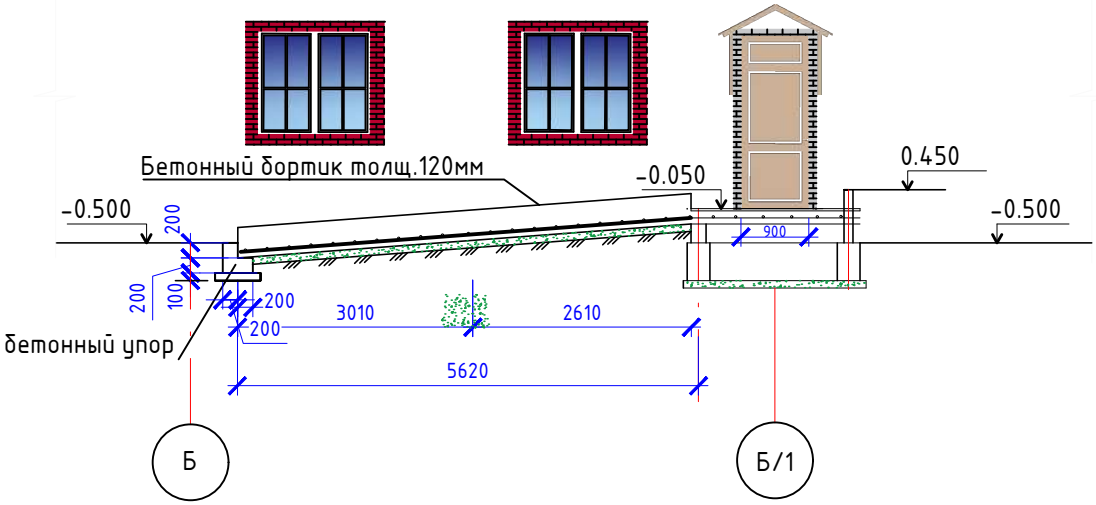

ОГ-2

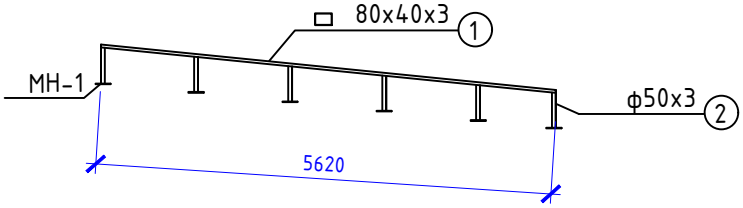

1.Все бетонные поверхности, соприкасающиеся с грунтом, обмазываются горячим битумом за 2 раза.
2. Металлические поверхности до их монтажа покрыть лаком ПФ-115 по грунтовке ГФ 021 ГОСТ 10704-91

Изм.	Кол.	Nдок.	Подпись	Дата	92/30-10-2024-АС		
					Строительство дома культуры на 100 мест в Атырауской области, Курмангазинского района, с.Азгир. Корректировка		
ГИП		Амангалиев		04.25	Дом культуры на 100 мест	Стадия	Лист	Листов
Разраб.		Серік А.		04.25		РП	31	34
					Крыльцо №4 продолжение	ТОО "Строй Zapad"		

взам.инв.№

подпись и дата

инв. N подл.

Формат А4

План сцены

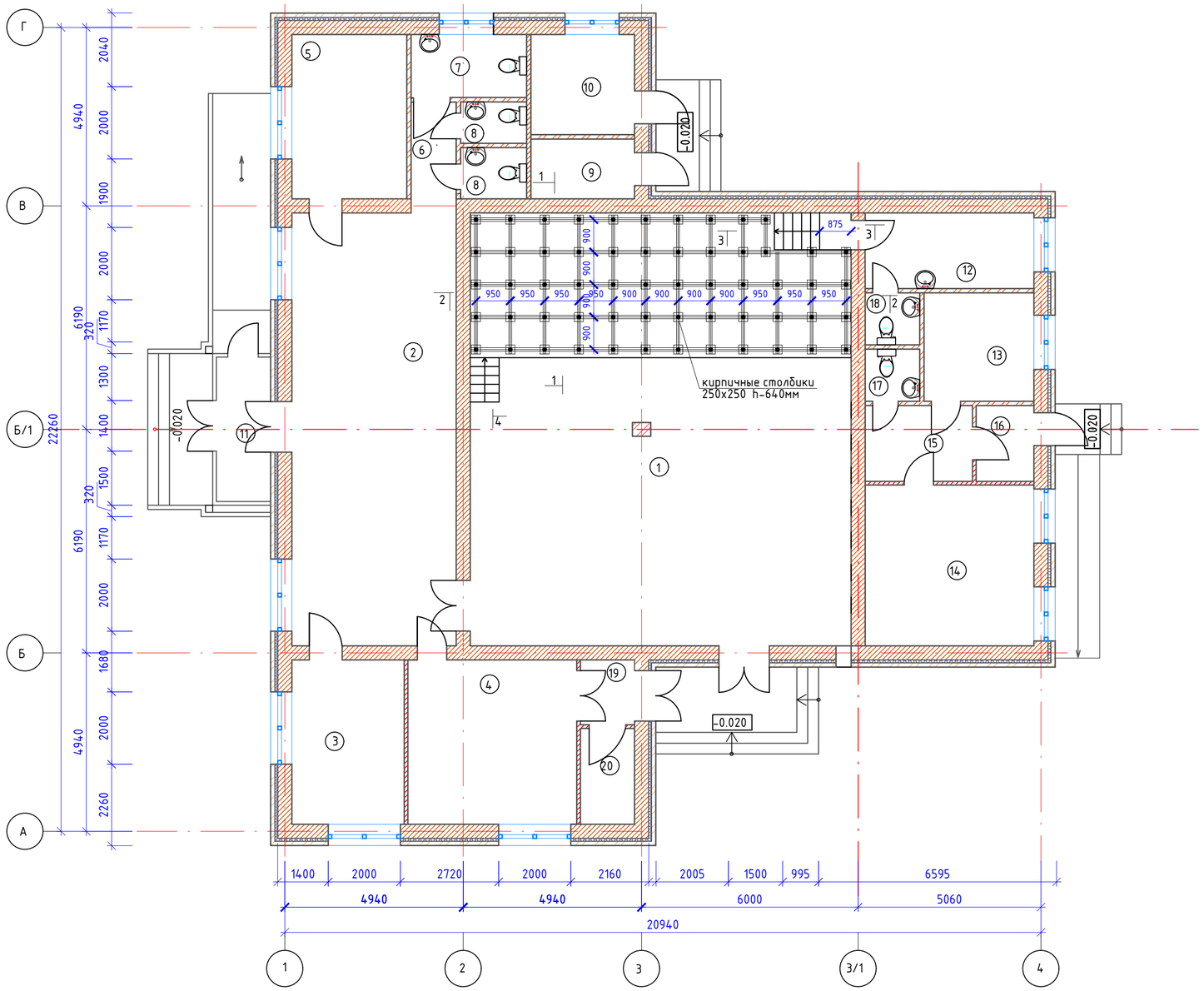

1–1

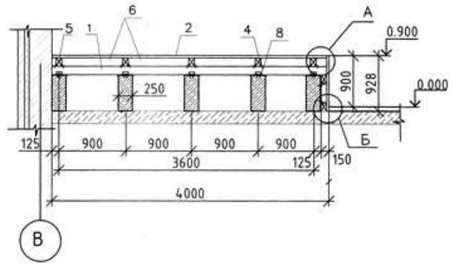

2–2

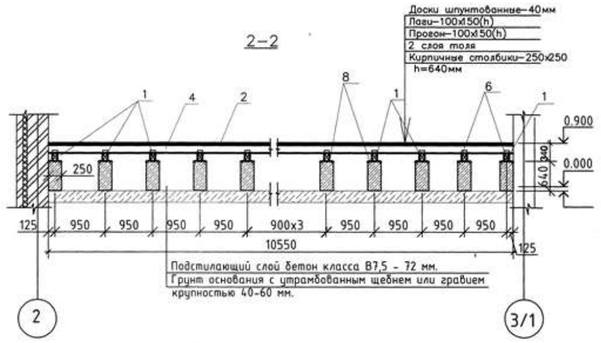

3–3

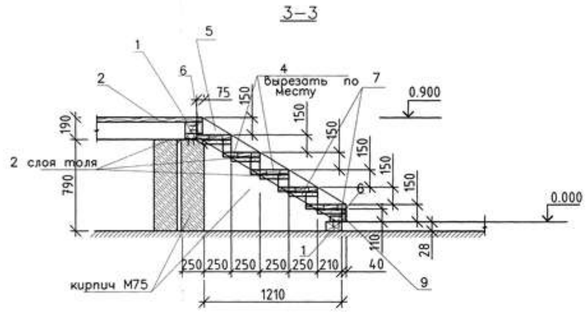

4–4

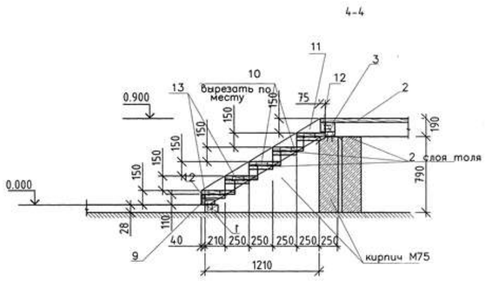

Примечание:

1. Кирпичные столбики и стенки выполнить из керамического полнотелого кирпича марки Кр-р-по 250х120х65/НФ/150/2,0/25 ГОСТ530-2012 на растворе марки М50;
2. Все деревянные элементы подвергнуть глубокой пропитке антипиренами
3. Все стальные элементы окрасить эмалью ПФ
4. Смотреть вместе с листом 33

Изм.	Кол.	№док.	Подпись	Дата	92/30-10-2024-АС		
					Строительство дома культуры на 100 мест в Атырауской области, Курмангазинского района, с.Азгир. Корректировка		
ГИП		Амангалиев		04.25	Дом культуры на 100 мест	Стадия	Лист	Листов
Разраб.		Серік А.		04.25		РП	32	34
					План сцены. Разрезы.	ТОО "Строй Zapad"		

Взамен инв.№

Подпись и дата

Инв.№ подл.

Формат А2

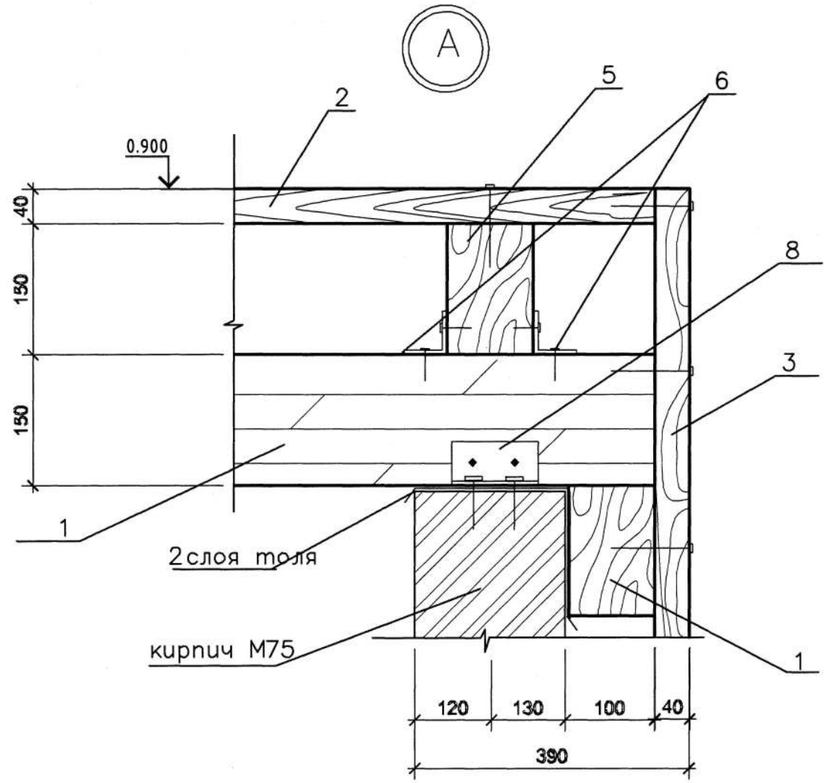

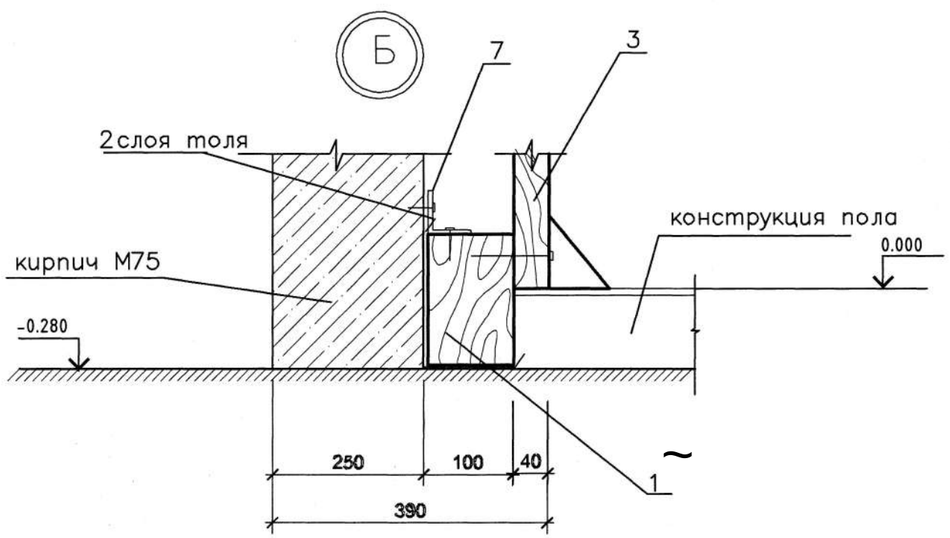

Спецификация

Поз.	Обозначение	Наименование	Кол. шт.	Масса кг.	Примеч.
		Сцена			
1	ГОСТ 8486-86*	Лага 100х150(h) п.м.	90.0	-	1.35 м3
2	ГОСТ 8486-86*	Доска, 94х40(h) шпунтованая,	41.25	-	м2
3	ГОСТ 8486-86*	Вагонка, 40х230, L - 900 мм.	9.5	-	м2
4	ГОСТ 8486-86*	Доска 40х380, L -1.1 м	10	-	0.17 м3
5	ГОСТ 8486-86*	Доска 50х170х1550	4	-	0.05 м3
6	ГОСТ 8509-93	L 50х5, L=100мм шт.	140	0.38	53.20 кг
7	ГОСТ 8509-93	L 50х5, L=150мм шт.	20	0.94	8.8 кг
8	ГОСТ 8510-86	L 75х60х5, L=100мм шт.	126	0.48	60.48 м3
		Саморез универсальный с потай-	600		шт.
		ной головкой 4,5х80			
		Шуруп 7,5х52	550		шт.
		Саморез универсальный с полу-	1550		шт.
		круглой головкой 4,0х60			
	ГОСТ 530-2012	КР-р-по 250х120х65/1НФ/75/2,0/50.	3.11		м3
	ГОСТ 10923-2006	Толь	19.0		м2
9	ГОСТ 8486-86*	Вагонка, 40х230,	13		м.п.
		Лестница деревянная ЛС-1			
10	ГОСТ 8486-86*	Доска 40х380, L =1.6м	5		0.12 м3
11	ГОСТ 8486-86*	Доска 50х170х1550	2		0.03 м3
12	ГОСТ 8509-93	L 50х5, L=100мм шт.	4	0.38	1.52 кг
13	ГОСТ 8509-93	L 50х5, L=150мм шт.	10	0.94	9.40кг

Изм.	Кол.	Лист	Nдок.	Подпись	Дата
ГИП		Амангалиев			04.25
Разраб.		Серік А.			04.25

92/30-10-2024-АС

Строительство дома культуры на 100 мест в Атырауской области, Курмангазинского района, с.Азгир. Корректировка

Дом культуры на 100 мест

Стадия	Лист	Листов
РП	33	34

Узлы А и Б. Сепицификация.

ТОО "Строй Zapad"

Согласовано

Взамен инв.№

Подпись и дата

Инв.№ подл.

План мероприятия для доступности МГН

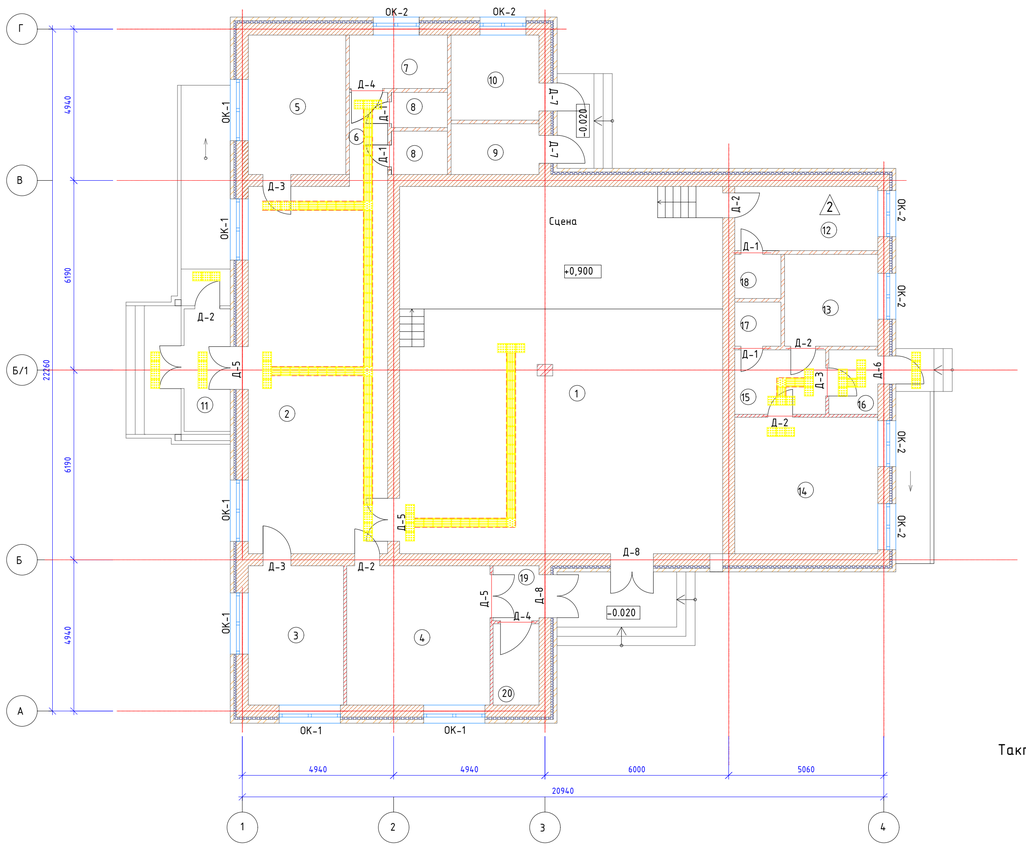

Спецификация

Поз.	Обозначение	Наименование	Кол-во	Масса ед,кг	Примечание
1	522-101-0220-0002	Тактильная пиктограмма "Туалет для инвалидов"	1	шт	
2	522-101-0220-0002	Тактильная пиктограмма "Вход в помещение"	2	шт	
3	522-101-0220-0002	Тактильная пиктограмма "Выход из помещения"	2	шт	
4	522-101-0220-0002	Тактильная пиктограмма "Доступность"	1	шт	
5	522-101-0220-0002	Тактильная пиктограмма для вызова персонала	2	шт	
6	541-801-8703-0001	Кнопка для вызова персонала	3	шт	
7	522-101-0220-0002	Тактильная пиктограмма с графиком работы со шрифтом Брайля	1	шт	
8	522-101-0220-0002	Тактильная мнемосхема санузла размером 150х200мм	1	шт	
9	251-104-0102	Тактильные плитки с конусами в линейном порядке	52	шт	
10	251-104-0102	Тактильные плитки (продольные рифы)	98	шт	
11	251-104-0102	Тактильные плитки с конусами в шахматном порядке	5	шт	
12	251-103-0401	Тактильные наклейки на ручки с внутренней стороны	2	шт	
13	251-103-0401	Контрастная лента для маркировки ступеней, желтая-простая, 100х1000	10	м	
14	541-801-8703-0001	Беспроводная система вызова помощи	2	компл.	
15	274-401-0202-0002	Поручень для унитаза (откидной)	2	шт	
16	274-401-0202-0001	Угловой поручень для унитаза	1	шт	
17	274-401-0202-0003	Поручень для раковины для инвалидов настенный усиленный, ручка Ф32 мм	1	шт	

Экспликация помещений

Номер на плане	Наименование	Площадь м²
1	Зрительный зал	126,5
2	Холл	54,5
3	Администрация	14,1
4	Игровая	21,3
5	Гардероб	14,5
6	Коридор	3,8
7	Санузел для МГН	5,6
8	Санузел	2,1 . 2,6 х 2 шт
9	Кладовая	4,7
10	Тепловой узел	7,9
11	Тамбур	6
12	Гримерная	9,7
13	Книгохранилище	9,2
14	Читальный зал	20,8
15	Комната ожидания	6,2
16	Тамбур	3,3
17	Санузел	2,1
18	Санузел	2,1
19	Тамбур	2,6
20	Электрощитовая	3,9
	Итого:	323,5

Ведомость тактильных знаков

Марка позиция	Размер зн. мм	Наименования
	300х300	Тактильная плитка (рифы)запрещающих дальнейшее движение
	300х300	Тактильная плитка (рифы)направление движение
	300х300	Тактильная плитка (рифы)запрещающих дальнейшее движение с осторожностью
	200х200	Тактильная пиктограмма "Доступность"
	200х200	Тактильная пиктограмма "Вход в помещение"
	200х200	Тактильная пиктограмма "Выход из помещение"
	300х400	Табличка режим работы с шрифтом брайля
	200х200	Тактильная пиктограмма "Кнопка вызова персонала"
	200х200	Тактильная пиктограмма "Туалет для инвалидов"
	300х400	**Тактильно-рельефные схемы эвакуации**
		Пути передвижения МГН

Тактильная адаптация для слепых и слабовидящих входной группы в здание
Входная группа Крыльцо 1

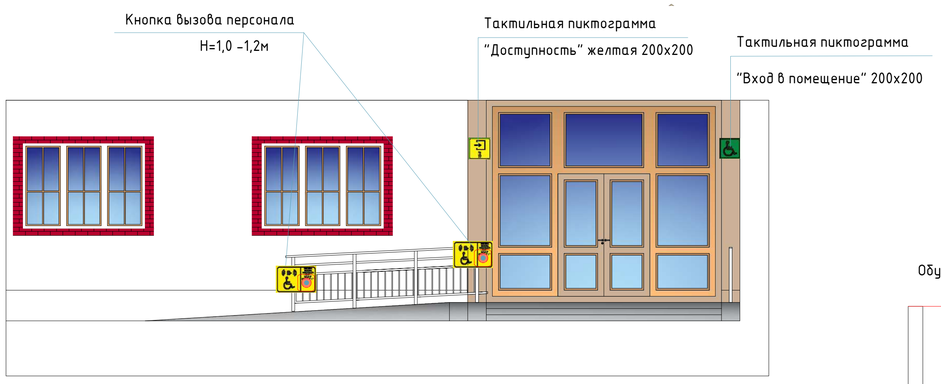

Адаптация лестниц для МГН

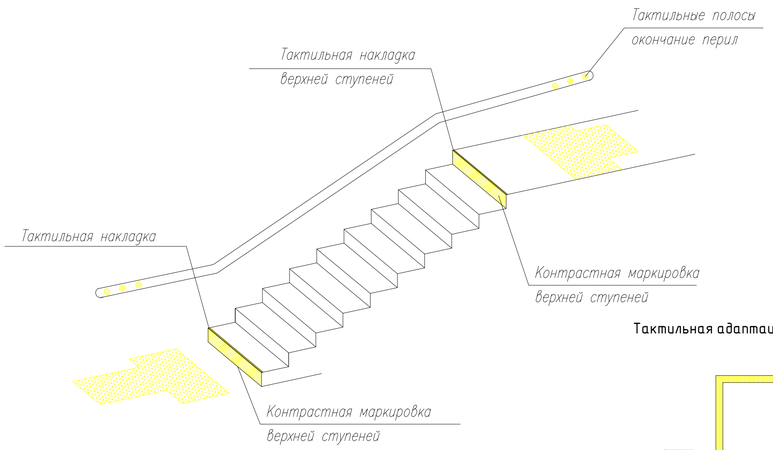

Тактильная адаптация санузла

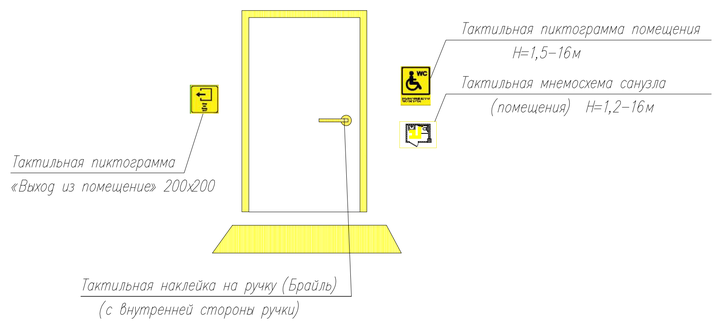

Обустройства санитарных узлов с учетом доступности для МГН

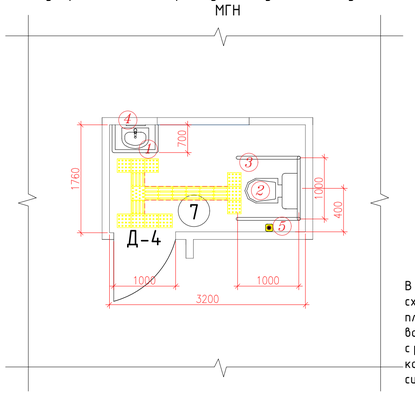

Список оборудования для санитарного узла:
1.Раковина
2.Унитаз
3.Поручни
4.Зеркало
5.Кнопка вызова помощи

В здание предусмотрено тактильно-рельефная схема эвакуаций. Схемы выполняются на основе планов эвакуации, адаптированных для восприятия слабовидящими и незрячими людьми: с рельефным контуром, шрифтом Брайля, контрастными цветами и тактильными символами.

Сечение А-А
Обустройства санитарных узлов с учетом доступности для МГН

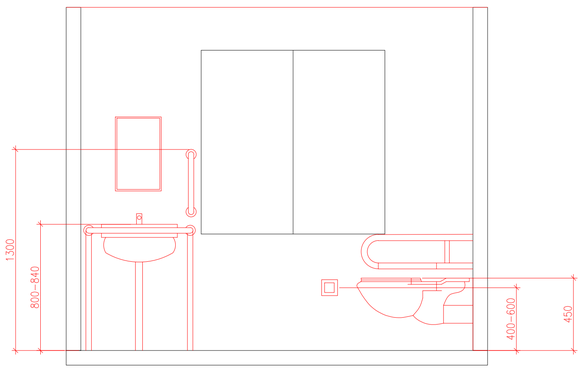

Изм.	Кол.	Nдок.	Подпись	Дата	92/30-10-2024-АС		
					Строительство дома культуры на 100 мест в Атырауской области, Курмангазинского района, с.Азгир. Корректировка		
ГИП		Дисенов В.		04.25	Дом культуры на 100 мест	Стадия	Лист	Листов
Разраб.		Серік А.		04.25		РП	34	34
					План мероприятия для доступности МГН	ТОО "СтройZapad"		

Согласовано

Взам.инв.№

подпись и дата

инв. N подл.

Формат А1