ТОО "Строй Zapad"
ГСЛ №: 15017886

РАБОЧИЙ ПРОЕКТ

Строительство дома культуры на 100 мест в Атырауской области,
Курмангазинского района, с.Азгир.Корректировка.

Санитарно-технические и электрические
чертежи. Альбом 3
92/30-10-2024

Атырау 2024г.

ТОО "Строй Zapad"
ГСЛ №: 15017886

РАБОЧИЙ ПРОЕКТ

Строительство дома культуры на 100 мест в Атырауской области,
Курмангазинского района, с.Азгир.Корректировка.

Электроосвещение (ЭОМ).
92/30-10-2024

Директор ТОО
"СтройZapad"
Гл. инженер проекта

Дисенов В.

Амангалиев А.Ж

Атырау 2024г.

Состав проекта

Заказ: 92/30-10-2024

Том 1	92/30-10-2024-ПЗ	Общая пояснительная записка
Альбом 1		Архитектурно-строительные и технологические чертежи
Раздел 1	92/30-10-2024-ТХ	Технологические решения
Раздел 2	92/30-10-2024-АС	Архетиктурно-строительные чертежи
Раздел 3	92/30-10-2024-КР	Конструктивные решения
Альбом 2		Санитарно-технически и электротехнические чертежи
Раздел 1	92/30-10-2024-ОВ	Отопление и вентиляция
Раздел 2	92/30-10-2024-ВК	Водопровод и канализация
Раздел 3	92/30-10-2024-ЭОМ	Электроосвещение
Раздел 4	92/30-10-2024-ПС	Пожарная сигнализация
Раздел 5	92/30-10-2024-ВН	Видеонаблюдение
Альбом 3		Генеральный план и наружные сети
Раздел 1	92/30-10-2024-ГП	Генеральный план
Раздел 2	92/30-10-2024-НВК	Наружные сети водоснабжения и канализации
Раздел 3	92/30-10-2024-ГСН	Газоснабжение
Раздел 4	92/30-10-2024-ЭС	Электроснабжение
Раздел 5	92/30-10-2024-НТС	Наружные тепловые сети
Раздел 6	92/30-10-2024-ТМ	Тепломеханическая часть
Альбом 4		Блочно-модульная котельная БМК-0,07МВт
Том 2		Сметная документация.
Том 3		ОВОС (Оценка воздействия на окружающую среду).
Том 4		ПОС (Проект организации строительства).
Том 5		Отчет по топографо-геодезическим изысканиям
Том 6		Отчет по геологическим изысканиям.

Согласовано

Взамен инв.№

Подпись и дата

Инв.№ подл.

Ведомость рабочих чертежей основного комплекта

Лист	Наименование	Примечание
1	Общие данные (начало)	
2	Общие данные (окончание)	
3	Принципиальная схема ВРУ	
4	Принципиальная схема ЩО-1	
5	Однолинейная схема щита вентиляции	
6	Экспликация помещений. Марка и количество светильников отм. 0.000	
7	**План электроосвещения**	
8	**План расположения сетей электроосвещения на отм. 0.000 М1:100**	
9	**План розеточной сети**	
10	**План электроснабжения водонагревателя "Аристон" М 1:100**	
11	**План заземления**	
12	**План молниезащиты М 1:100**	
13	**Заземлители**	

Ведомость ссылочных и прилагаемых документов

Обозначение	Наименование	Примечание
СН РК 2.04-01-2011	Естественное и искусственное освещение	
ПУЭ РК 2015г с изм. 2017-12-25	Правила устройства электроустановок Республики Казахстан	
ГОСТ 21.210-2014	СПДС.Условные графические изображения электрооборудования и проводок на планах	
СН РК 4.04-07-2019	Электротехнические устройства	
ГОСТ 21.608-2014	СПДС. Правила выполнения рабочей документации внутреннего электрического освещения	
ГОСТ 21.613-2014	СПДС. Правила выполнения рабочей документации силового электрооборудования	
СП РК 2.04-104-2012* с изм. 2021-12-08	Естественное и искусственное освещение	
СП РК 4.04-106-2013* с изм. 2019-11-06	Электрооборудование жилых и общественных зданий. Правила проектирования	
СП РК 2.04-103-2013 с изм. 2019-11-06	Свод правил РК устройство молниезащиты зданий и сооружений	
N541-IV от 13.01.2012 ЗРК	Об энергосбережении и повышении энергоэффиктивности	
N393 от 31.03.2018	Об утверждении нормативных значений мощности в электрических сетях индивидуальных предпринимателей и юридических лиц	
	Прилагаемые документы	
92/30-10-2024-ЭОМ.СО	Спецификация оборудования, изделия и материалы	4
92/30-10-2024-ЭОМ.ОР	Ведомость объемов строительных и монтажных работ	2

Основные показатели

N	Наименование	Ед. изм.	числовые значения
1	Напряжение на вводе	В	380/220
2	Категория электроснабжения		III
3	Расчетная мощность	кВт	67.61
4	Расчетный ток	А	110.1
5	Коэффицент мощности		0.93

Согласовано

Инженер АС	СерікА.	
Гл.инец. ВК.	Кушабаев	
Инженер ОВ	Кушабаев	

Взам.инв.N

Подпись и дата

Инв.N подл.

Проект разработан в соответствии с действующими нормами и правилами и предусматривают мероприятия, обеспечивающие взрывобезопасность, пожаробезопасность при эксплуатации здания.

Главный инженер проекта Амангалиев А.Ж.

Изм.	Кол.уч.	Лист	N*док.	Подп.	Дата
ГИП		Амангалиев			04.25
Разраб.		Ораз А.			04.25

92/30-10-2024-ЭОМ

Строительство дома культуры на 100 мест в Атырауской области, Курмангазиинского района, с. Азгир. Корректировка

Дом культуры на 100 мест

СТАДИЯ	ЛИСТ	ЛИСТОВ
РП	1	13

Общие данные (Начало)

ТОО "СтройZapad"

Общие указания.

I. Электроснабжение.

Дом культуры по степени надежности эл. снабжения относится ко III категории. Электроснабжение осуществляется от внешней питающей сети взаиморезервируемыми фидерами при напряжении 380/220В.

II. Электрооборудование.

Электрооборудование дома культуры разработано на основании правил устройств электроустановок (ПУЭ РК-2015), СП РК 4.04-106-2013*, СН РК 2.04-01-11.
В основу рабочих чертежей эл. оборудования положены архитектурно-строительные и санитарно-технические части проекта. Условные обозначения выполнены по ГОСТ 21.210-2014.

III. Вводно-распределительные щиты.

Потребителями эл. энергии являются осветительные и электроприемники.
В качестве вводного и распределительного устройства для дома культуры приняты щиты типа ЩРУн-3/24зо-1 36 с автоматическими выключателями типа S231, S233, C60 и счетчик учета Фобос-3.
Высота установки над полом этажных щитов 1.8м (до верху).

IV. Электроосвещение.

Проектом предусматривается рабочее, аварийное освещение.
Для электроосвещения административного здания, применены светодиодные светильники типа ДП001-30-002, OD LED 8, Диора-6.
Для управления освещением предусмотрено индивидуальными выключателями, установленными у входа на высоте 1.0м (до низу).
Штепсельные розетки с заземляющим контактом устанавливаются на 0,5м от приборов отопления на высоте 0.3м (до низу).
Величина освещенности указана на планах.
Расчет внутреннего освещения используется метод коэффицента использования светового потока.

V. Питающая и групповая сеть.

Питающие линии в дома культуры выполняется кабелем марки ВВГнг в слое штукатурки.
Групповая осветительная сеть в помещениях дома культуры выполняется кабелем ВВГнг 3х1,5мм, в слое штукатурки.
Групповая сеть в помещениях дома культуры на розетки выполняется кабелем марки ВВГнг 3х2,5мм в слое штукатурки.

VI. Заземление.

Для защиты обслуживающего персонала от поражения электрическим током предусматривается устройство заземления.
Заземление выполняется согласно требований раздел 7 ПУЭ РК-15.
Заземление оборудования выполняется полосовой сталью и выводится на контур заземления.
Нулевая (PEN) жила питающего кабеля от трансформаторной п/ст. подключается к шинам PE и N вводного устройства. Шина PE вводного главной заземляющей ст. полосой 40х4мм. шины (Г.З.Ш.) и соединяется с контуром повторного наружного заземления. К шине PE вводного устройства, для создания основной системы уравнивания потенциалов, кроме PE-жил, внутридомовых питающих линий подключаются:
-металлические трубы коммуникаций входящих в здание;
К шине PE щитка кроме PE жил групповых эл. линий подключаются трубы водоснабжения соединение ст. полосой 40х4мм), теплоснабжения, газоснабжения.
Соединение и присоединение проводников систем уравнивания потенциалов производить согласно ПУЭ РК раздел 7, п.1.7.39-1.7.44
Электропроводка должна обеспечивать возможность легкого распознания по всей длине проводников по цветам. (ПУЭ 2.1.31.)
Условные обозначения выполнены по ГОСТ 21.614-88.

VII. Молниезащита.

Молниезащита административного здания обеспечивает перехват молнии и отвод ее в землю, защищая как строения от пораженний и пожаров, так и людей, находящихся внутри или снаружи здания.
В качестве молниеприемника используется круглая сталь d-6мм проложенная по периметру здания и по крыше ввиде сетки.
Токоотводы выполнить ст. d-8, от металлического проводника методом сварки, которые проложить по зданию и в земле к контуру заземления.
Контур заземления выполняется ст. d-16 в земле.

Согласовано		
Инженер АС	Серік А.	
Гл.спец. ВК	Кушабаев	
Инженер ОВ	Кушабаев	

Взам.инв.N

Подпись и дата

Инв.N подл.

Изм.	Кол.уч.	Лист	N°док.	Подп.	Дата	92/30-10-2024-ЗОМ		
						Строительство дома культуры на 100 мест в Атырауской области, Курмангазиинского района, с. Азгир. Корректировка		
ГИП		Амангалиев			04.25	Дом культуры на 100 мест	СТАДИЯ	ЛИСТ	ЛИСТОВ
Разраб.		Ораз А.			04.25		РП	2	13
						Общие данные (Окончание)	ТОО "СтройZapad"		

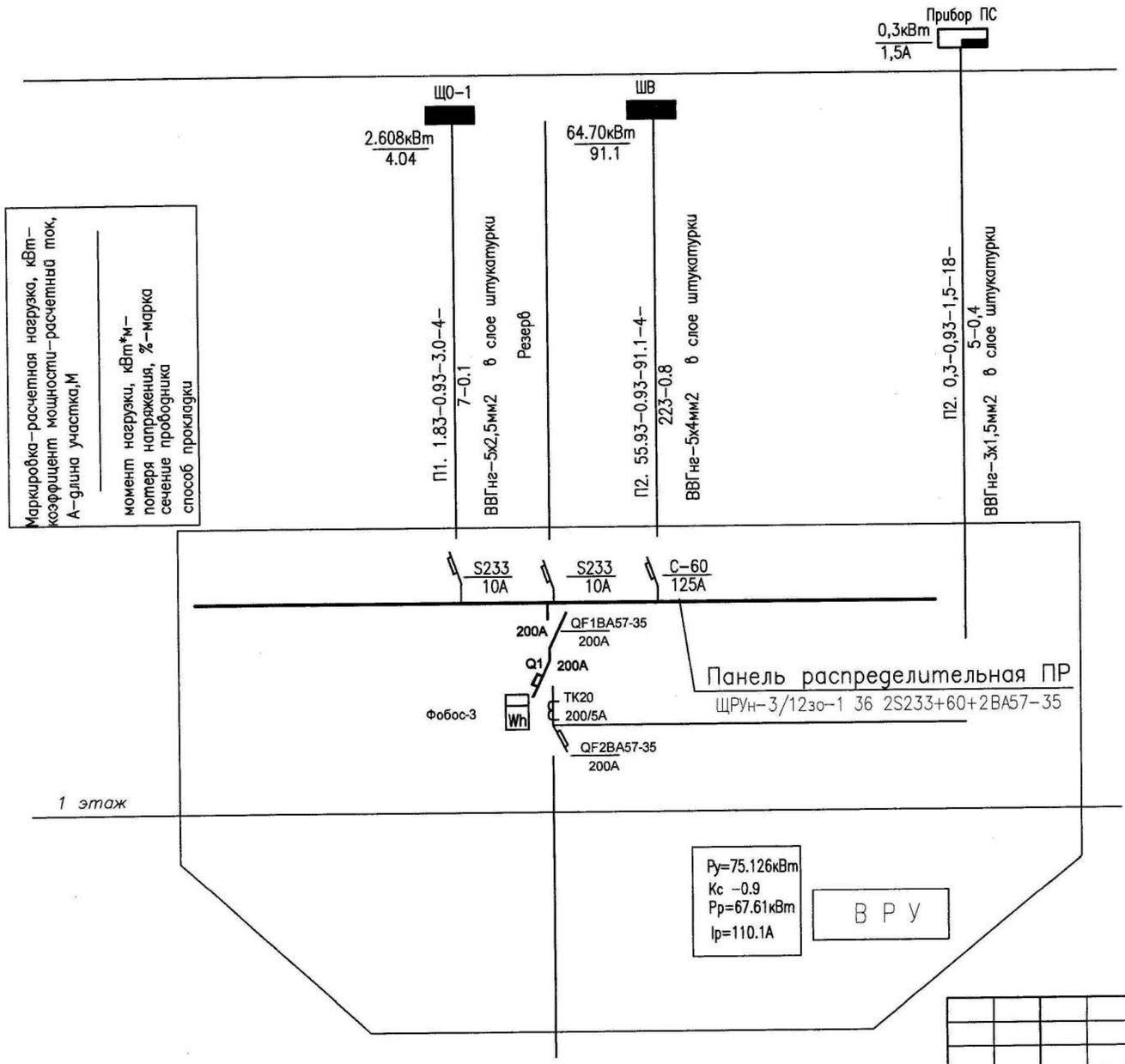

Изм.	Кол.уч.	Лист	N°док.	Подп.	Дата
ГИП		Амангалиев			04.25
Разраб.		Ораз А.			04.25

92/30-10-2024-ЭОМ

Строительство дома культуры на 100 мест в Атырауской области, Курмангазиинского района, с. Азгир. Корректировка

Дом культуры на 100 мест

СТАДИЯ	ЛИСТ	ЛИСТОВ
РП	3	13

Принципмальная схема ВРУ

ТОО "СтройZapad"

Формат А3

Гл.арх.
Гл.спец. ВК.
Гл.спец.
Взам. инв.?
Подпись и дата
Инв.? подл.

Источник питания	
Аппарат на вводе номер; тип; ток расцепителя или номинальный или номинальный тип ток, А	
Распределительный пункт	Обозначение, тип Напряжение Руст.,кВт. Iрас.,А
Аппарат на линии номер; тип; ток расцепителя или плавкой вставки	
Пускатель магнитный, тип, ток нагревательного элемента, А	
Маркировка–расчетная нагрузка, кВт–коэффициент мощности–расчетный ток, А–длина участка,М момент нагрузки, кВт*м–потеря напряжения, %–марка сечение проводника способ прокладки	

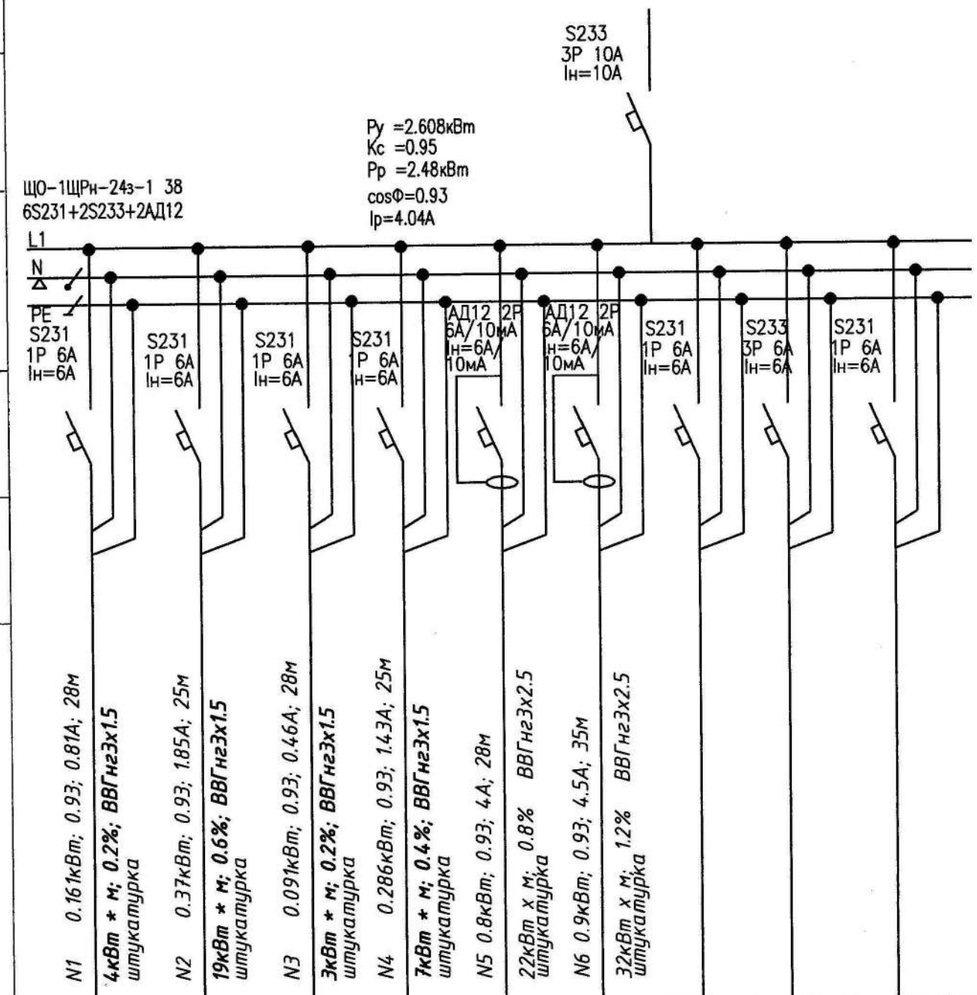

Наименование потребителя, назначение линии	Раб освещ. Nпом.12–18	Раб освещ. Nпом.1	Раб освещ. Nпом.5–10	Раб освещ. Nпом.2–4, 11,19,20	Розет. гр. Nпом2–5, 20	Розет. гр. Nпом1,9,10 12–14	Резерв	Резерв	Резерв	
Установленная мощность, кВт	0.161	0.37	0.091	0.286	0.8	0.9				
Расчетный ток А	0.81	1.85	0.46	1.43	4.0	4.5				

Согласовано:
Гл.арх.
Гл.спец.
Гл.спец.

Взам. инв.?
Подпись и дата
Инв.? подл.

Изм.	Кол.уч.	Лист	N*док.	Подп.	Дата
ГИП		Амангалиев			04.25
Разраб.		Ораз А.			04.25

92/30-10-2024-ЭОМ

Строительство дома культуры на 100 мест в Атырауской области, Курмангазинского района, с.Азгир. Корректировка

Дом культуры на 100 мест

СТАДИЯ	ЛИСТ	ЛИСТОВ
РП	4	13

Принципиальная схема щита ЩО–1

ТОО "СтройZapad"

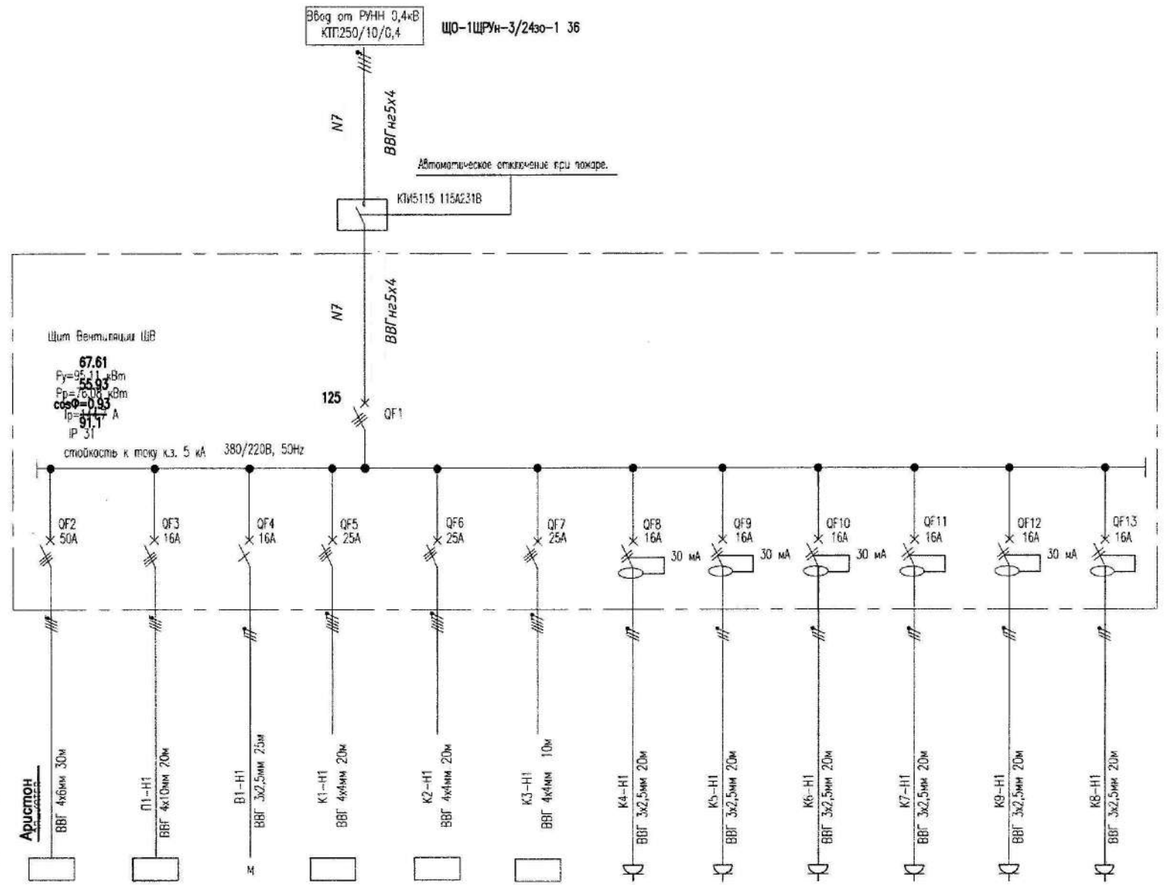

Источник питания													
Вводной выключатель	I ном I тепл. расц.												
Питающая сеть	Маркировка-марка-сечение,мм^2- длина,м Pp, кВт-Sp, кВА- Ip, А												
Шина	U ном I ном												
Фидерный выключатель	I ном I тепл. расц.												
Распределительная сеть	Маркировка-марка-сечение,мм^2- длина,м	ВВГ 4х6мм 30м	ВВГ 4х10мм 20м	ВВГ 3х2,5мм 25м	ВВГ 4х4мм 20м	ВВГ 4х4мм 20м	ВВГ 4х4мм 10м	ВВГ 3х2,5мм 20м	ВВГ 3х2,5мм 20м	ВВГ 3х2,5мм 20м	ВВГ 3х2,5мм 20м	ВВГ 3х2,5мм 20м	ВВГ 3х2,5мм 20м
Электроприемник	Обозначение	Аристон	П1-Н1	В1-Н1	К1-Н1	К2-Н1	К3-Н1	К4-Н1	К5-Н1	К6-Н1	К7-Н1	К9-Н1	К8-Н1
	P, кВт	**1.8**	**33.70**	0,55	8,23	8,23	8,23	1,83	1,83	0,78	0,78	0,78	0,87
	I, А	**2.93**	50,05	2,5	21,8	21,8	21,8	8,3	8,3	3,5	3,5	3,5	3,9
	Наименование, назначение	**Аристон**	П1 Приточка	В1 Вытяжной вентилятор	Сплит-система колонного типа	Сплит-система колонного типа	Сплит-система колонного типа	Сплит-система	Сплит-система	Сплит-система	Сплит-система	Сплит-система	Сплит-система
	Помещение	**Тепловой узел**	Зрительный зал	Кладовая	Зрительный зал			Холл		Гардеробная	Читальный зал	Администрация	Изобаза

						92/30-10-2024-ЭОМ	
						Строительство дома культуры на 100 мест в Атырауской области, Курмангазинского района, с.Азгир. Корректировка	
Изм.	Кол.уч.	Лист	№док	Подпись	Дата		
ГИП		Аманголиев			04.25	Дом культуры на 100 мест	Стадия: РП / Лист: 5 / Листов: 13
Разраб.		Ораз А.			04.25		
						ОДНОЛИНЕЙНАЯ СХЕМА ЩИТА ВЕНТИЛЯЦИИ	ТОО " СтройZapad"

Экспликация помещений

Номер на плане	Наименование	Площадь м2	Кат. по-ме-ще-ния	Освещ. лк	Потреб-ность помеще-ния φ, лм х Кз	Свет овой пот ок	Кол. све-светиль-ников LED	Марка
1	Зрительный зал	126,5	Д	200	30288	2700	12*30 2*5	ДП001-30-002 LEDДБА EXIT GLASS
2	Холл	54,5	Д	150	9810	2700	4*30 1*5	ДП001-30-002 LEDДБА EXIT GLASS
3	Администрация	14,15	Д	300	5094	2700	2*30	ДП001-30-002
4	Игровая	21,3	Д	200	5112	2700	2*30 1*5	ДП001-30-002 LEDДБА EXIT GLASS
5	Гардероб	14,4	Д	150	2592	2700	1*30 1*5	ДП001-30-002 LEDДБА EXIT GLASS
6	Коридор	3,8	Д	75	324	700	1*6	Диора-6
7	Санузел для МГН	4,7	Д	75	423	700	1*6	Диора-6
8	Санузел	2,1/ 2,6 2- шт	Д	75	225	700	1*6	Диора-6
9	Кладовая уборочного инвентаря	4,76	В	75	428	700	1*6	Диора-6
10	Тепловой узел	7,9	Д	75	720	700	1*6 1*8	Диора-6 Dora Light 8
11	Тамбур	6	Д	50	354	2700	1*30 1*5 2*8	ДП001-30-002 LEDДБА EXIT GLASS Dora Light 8
12	Гримерная	9,7	В	300	3492	2700	1*30	ДП001-30-002
13	Книгахранилище	9,2	Д	150	1692	700	2*6 1*5	Диора-6 LEDДБА EXIT GLASS
14	Читальный зал	20,8	Д	300	7488	2700	3*30 1*5	ДП001-30-002 LEDДБА EXIT GLASS
15	Ожидальная	6,2	Д	150	1116	2700	1*30	ДП001-30-002
16	Тамбур	3,3	Д	50	198	700	1*6 1*5 1*8	Диора-6 LEDДБА EXIT GLASS Dora Light 8
17	Санузел	2,1	Д	75	180	700	1*6	Диора-6
18	Санузел	2,1	Д	75	180	700	1*6	Диора-6
19	Тамбур	2,6	Д	50	156	700	1*6 1*5 1*8	Диора-6 LEDДБА EXIT GLASS Dora Light 8
20	Электрощитовая	3,9	Д	75	360	700	1*6 1*5	Диора-6 LEDДБА EXIT GLASS
	Итого:	323,5						

Согласовано:
Гл.арх.
Гл.спец.

ВЗАМ. ИНВ. N°
ПОДП. И ДАТА
ИНВ. N° ПОДП.

Изм.	Кол.уч.	Лист	N°док.	Подп.	Дата
ГИП		Амангалиев			04.25
Разраб.		Ораз А.			04.25

92/30-10-2024-ЭОМ

Строительство дома культуры на 100 мест в Атырауской области, Курмангазинского района, с.Азгир. Корректировка

Дом культуры на 100 мест	СТАДИЯ	ЛИСТ	ЛИСТОВ
	РП	6	13

Экспликация помещений
Марка и количество светильников
отм. 0.000

ТОО
" СтройZapad"

План электроосвешения

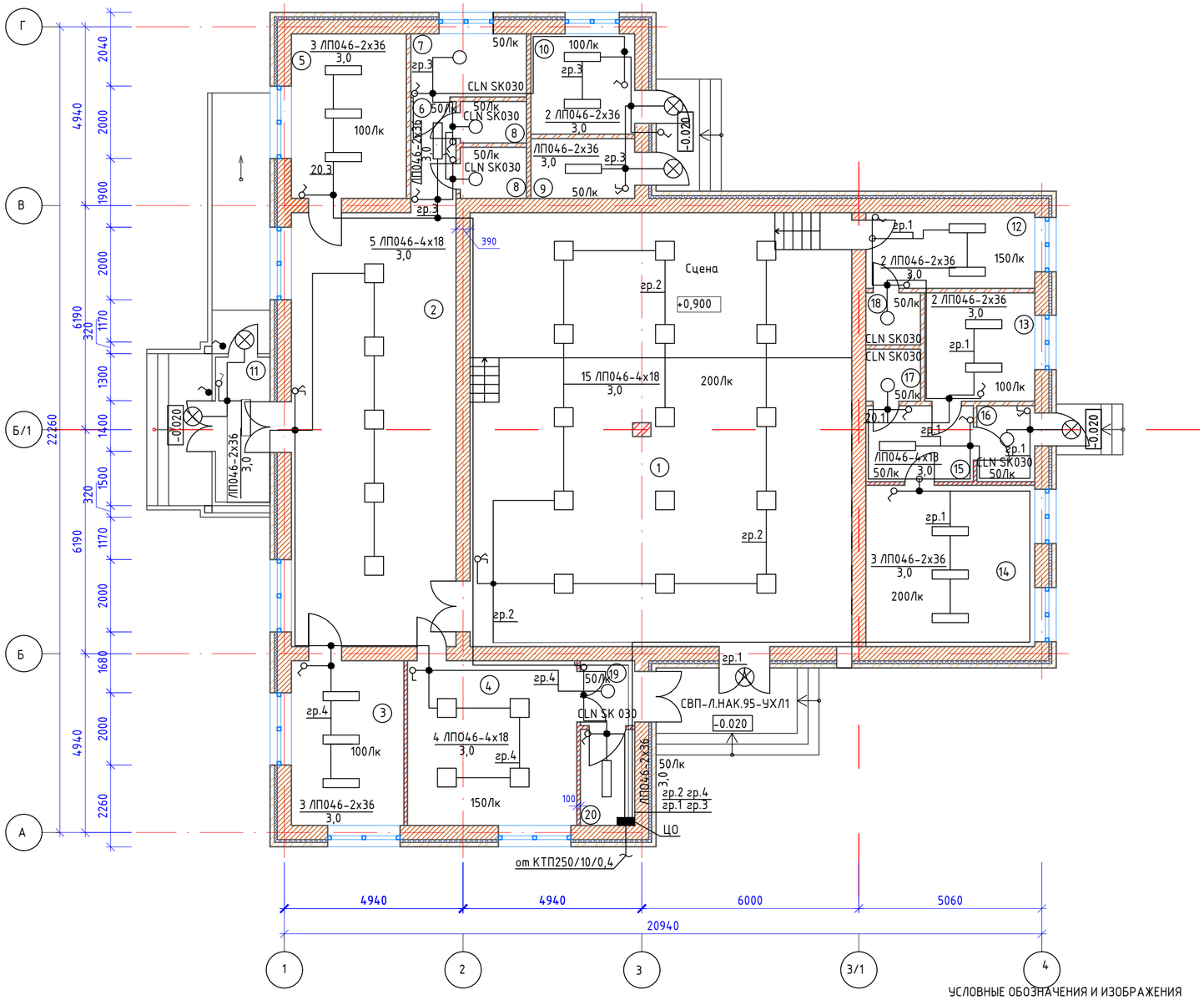

Номер на плане	Наименование	Площадь м²
1	Зрительный зал	126,5
2	Холл	54,5
3	Администрация	14,1
4	Игровая	21,3
5	Гардероб	14,5
6	Коридор	3,8
7	Санузел для МГН	5,6
8	Санузел	2,1 . 2,6 х 2 шт
9	Кладовая	4,7
10	Тепловой узел	7,9
11	Тамбур	6
12	Гримерная	9,7
13	Книгахранилище	9,2
14	Читальный зал	20,8
15	Комната ожидания	6,2
16	Тамбур	3,3
17	Санузел	2,1
18	Санузел	2,1
19	Тамбур	2,6
20	Электрощитовая	3,9
	Итого:	323,5

ПРИМЕЧАНИЯ

1. За отметку 0.000 принят уровень чистого пола здания.
2. Осветительные и розеточные сети выполняются кабелями марки ВВГ по стенам в кабель – каналах на отм. +2.500.
3. Высота установки выключателей – 1,5 м, штепсельных розеток – 0,8 м.
4. Заземление светильников и розеток выполняется третьей жилой кабеля.
5. Заземление светильников и розеток выполняется третьей жилой кабеля.
6. Щиты навесного исполнения устанавливаются на уровне 1,5 м от пола.

Спецификация

Поз.	Обозначение	Наименование		Кол-во	Масса ед.кг.	Примечание
	ОЩВ-12-М-УХП4	Щиток освещения	шт	1		
	ЛП046-2х36	Светильник с люминисцентными лампами	шт	23		
	ЛП046-4х18-701	Светильник с люминисцентными лампами	шт	24		
	CLN SK 030	Светильник потолочный с энергосберегающей лампой	шт	7		
	СВП-Л.НАК.95-УХЛ1	Светильник с лампой накаливания	шт	6		
	Inspiria	Выключатель однополосый норм. исп.	шт	17		
	11-1601-03	Выключатель однополос. влагозащищенный	шт	4		
	Inspiria	выключатель двухполос. норм. исп.	шт	3		
	GDL1	Коробка распределительная	шт	30		
	ВВГ-0.66 ГОСТ 31996-2012	Кабель силовой с медными жилами гибкий, сеч. 3х1,5мм²	шт	400		
		Кабель - канал 100х60	м	50		
		Кабель - канал 25х16	м	150		

УСЛОВНЫЕ ОБОЗНАЧЕНИЯ И ИЗОБРАЖЕНИЯ

Обозначение	Наименование
	Щиток освещения
	Светильник с люминисцентными лампами Светильник пылевлагозащищенном исполнении
	Светильник нормальном исполнении
	Линия рабочего освещения
150Лк	Освещенность, лк
	Выключатель однополосный нормального исполнения
	Выключатель однополосный герметического исполнения
	Выключатель двухполосый герметического исполнения
ЛП046-2х18 / 3,0	Количество тип светильника, тип подвески Высота подвеса,м
4	Номер помещения на плане
	Коробка распределительная

Изм.	Кол.	Nдок.	Подпись	Дата	92/30-10-2024-ЭОМ		
					Строительство дома культуры на 100 мест в Атырауской области, Курмангазинского района, с.Азгир. Корректировка		
ГИП		Амангалиев		04.25	Дом культуры на 100 мест	Стадия	Лист	Листов
Разраб.		Ораз А.		04.25		РП	7	13
					План электроосвешения	ТОО " СтройZapad"	

Взамен инв.№

Подпись и дата

Инв.№ подл.

Формат А2

План расположения сетей электроснабжении на отм. 0.000 М 1:100

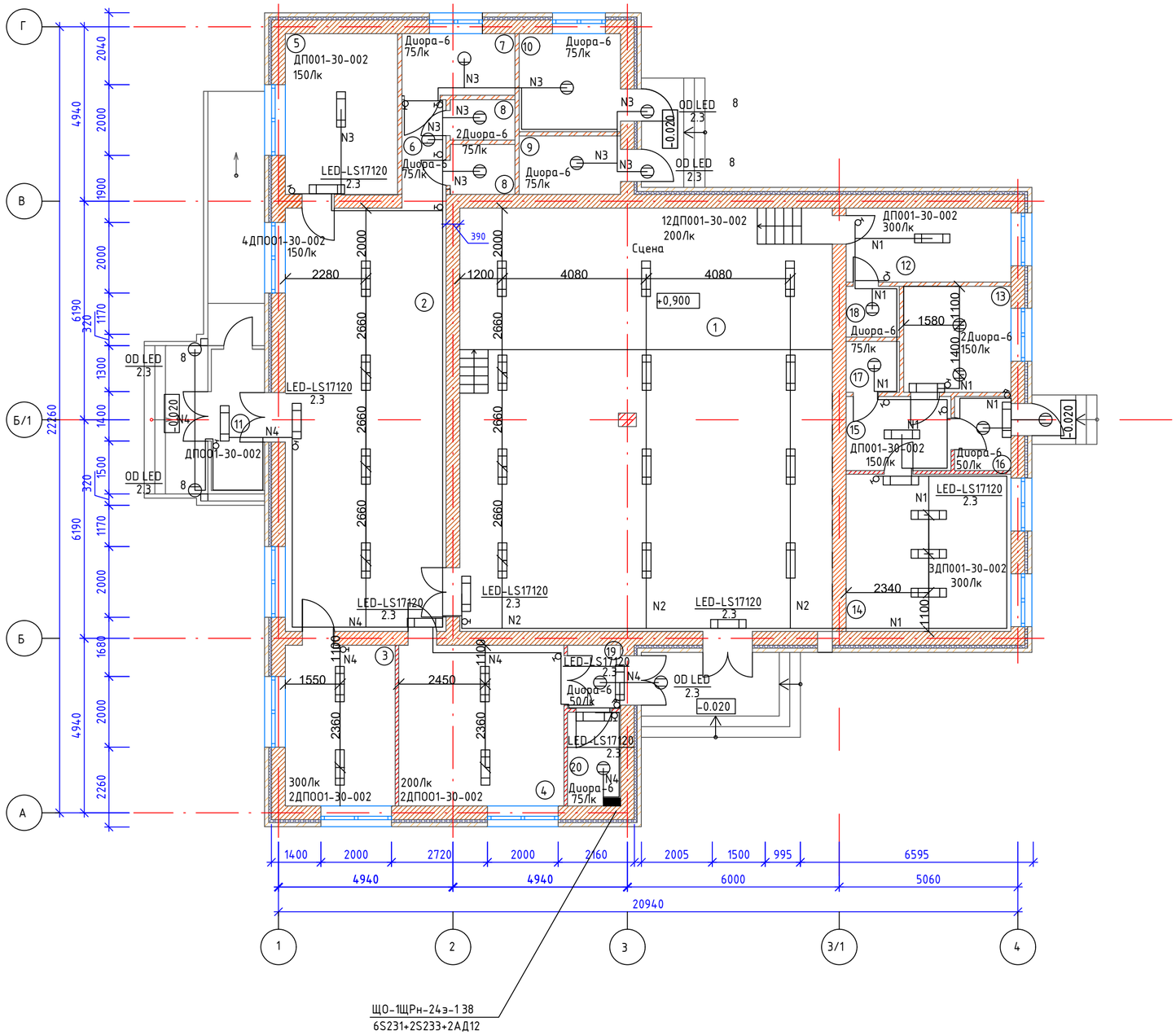

Номер на плане	Наименование	Площадь м^2
1	Зрительный зал	126,5
2	Холл	54,5
3	Администрация	14,1
4	Игровая	21,3
5	Гардероб	14,5
6	Коридор	3,8
7	Санузел для МГН	5,6
8	Санузел	2,1 . 2,6 х 2 шт
9	Кладовая	4,7
10	Тепловой узел	7,9
11	Тамбур	6
12	Гримерная	9,7
13	Книгахранилище	9,2
14	Читальный зал	20,8
15	Комната ожидания	6,2
16	Тамбур	3,3
17	Санузел	2,1
18	Санузел	2,1
19	Тамбур	2,6
20	Электрощитовая	3,9
	Итого:	323,5

Взамен инв.№

Подпись и дата

Инв.№ подл.

Изм.	Кол.	Nдок.	Подпись	Дата
ГИП		Амангалиев		04.25
Разраб.		Ораз А.		04.25

92/30-10-2024-ЭОМ

Строительство дома культуры на 100 мест в Атырауской области, Курмангазинского района, с.Азгир. Корректировка

Дом культуры на 100 мест

Стадия	Лист	Листов
РП	8	13

План расположения сетей электроснабжении на отм. 0.000 М 1:100

ТОО "СтройZapad"

Формат А2

ПЛАН
РОЗЕТОЧНОЙ СЕТИ

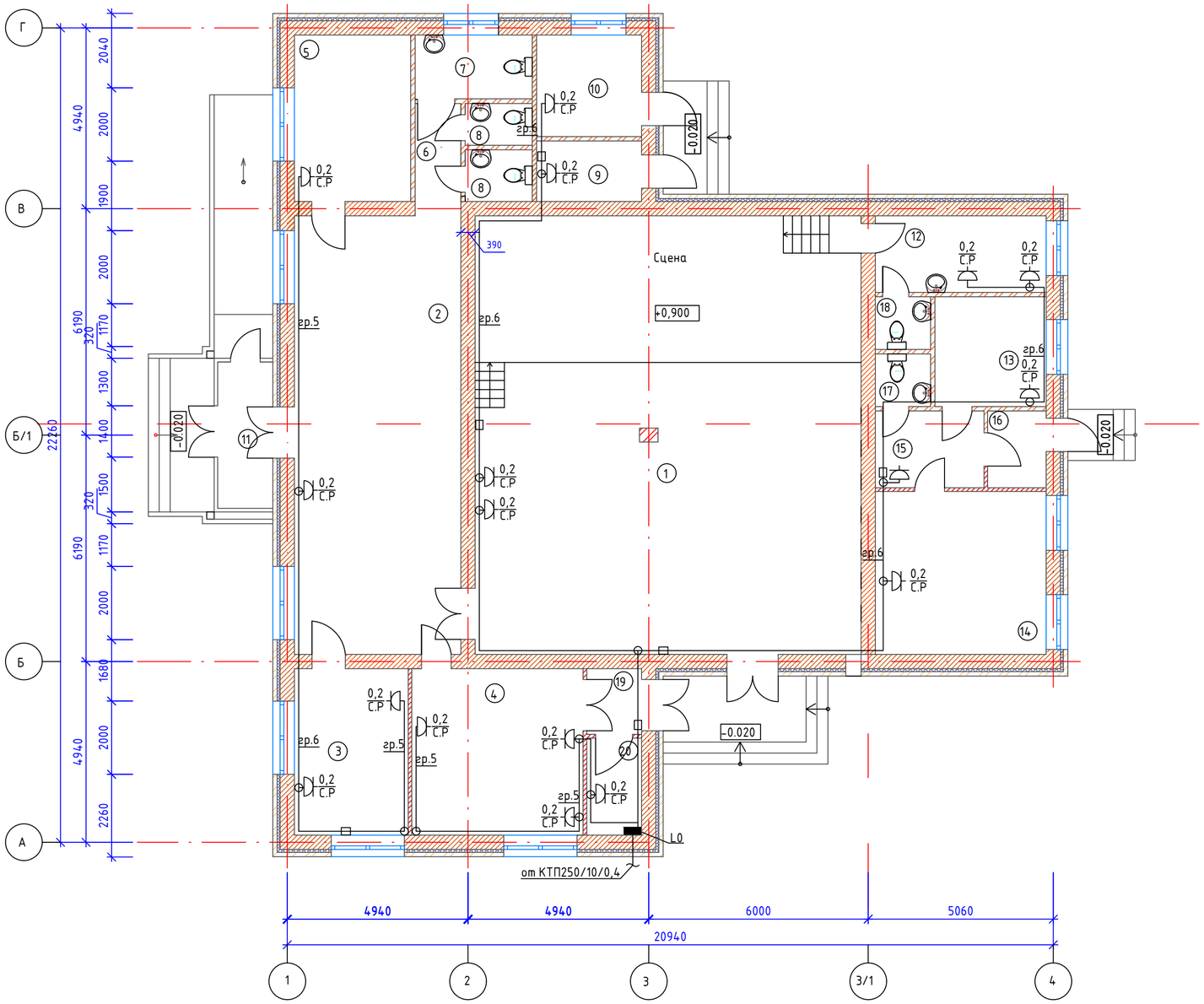

Номер на плане	Наименование	Площадь м²
1	Зрительный зал	126,5
2	Холл	54,5
3	Администрация	14,1
4	Игровая	21,3
5	Гардероб	14,5
6	Коридор	3,8
7	Санузел для МГН	5,6
8	Санузел	2,1 . 2,6 х 2 шт
9	Кладовая	4,7
10	Тепловой узел	7,9
11	Тамбур	6
12	Гримерная	9,7
13	Книгахранилище	9,2
14	Читальный зал	20,8
15	Комната ожидания	6,2
16	Тамбур	3,3
17	Санузел	2,1
18	Санузел	2,1
19	Тамбур	2,6
20	Электрощитовая	3,9
	Итого:	323,5

ПРИМЕЧАНИЯ

1. За отметку 0.000 принят уровень чистого пола здания.
2. Осветительные и розеточные сети выполняются кабелями марки ВВГ по стенам в кабель - каналах на отм. +2.500.
3. Высота установки выключателей - 1,5 м, штепсельных розеток - 0,8 м.
4. Заземление светильников и розеток выполняется третьей жилой кабеля.
5. Заземление светильников и розеток выполняется третьей жилой кабеля.
6. Щиты навесного исполнения устанавливаются на уровне 1,5 м от пола.

Спецификация

Поз.	Обозначение	Наименование		Кол-во	Масса ед.кг.	Примечание
	247-214-0103	Розетка штепсельная с завем. контактом одноместная IP20	шт	7		
	КМ41234	Коробка ответвительная	шт	15		
	ВВ-0.66 ГОСТ 31996-2012	Кабель силовой с медными жилами гибкий сеч. 3х2,5мм.	м	150		
		Кабель-канал 100х60	м	30		
		Кабель-канал 25х16	м	20		

Обозначение	Наименование
▬	Щиток освещения
	Розетка штепсельная с заземляющим контактом, одномесиная
	Кабель в каельном ГРХ канате
37 / 14,4	Наименование токоприемника / мощность, кВт
(4)	Номер помещения на плане
○	Коробка распределительная
гр.5	Номер кабеля

Изм.	Кол.	Nдок.	Подпись	Дата				
					92/30-10-2024-ЭОМ			
					Строительство дома культуры на 100 мест в Атырауской области, Курмангазинского района, с.Азгир. Корректировка			
ГИП		Амангалиев		04.25	Дом культуры на 100 мест	Стадия	Лист	Листов
Разраб.		Ораз А.		04.25		РП	9	13
					ПЛАН РОЗЕТОЧНОЙ СЕТИ	ТОО "СтройZapad"		

Взамен инв.№ | Подпись и дата | Инв.№ подл.

Формат А2

План электроснабжения водонагревателя "Аристон" М 1:100

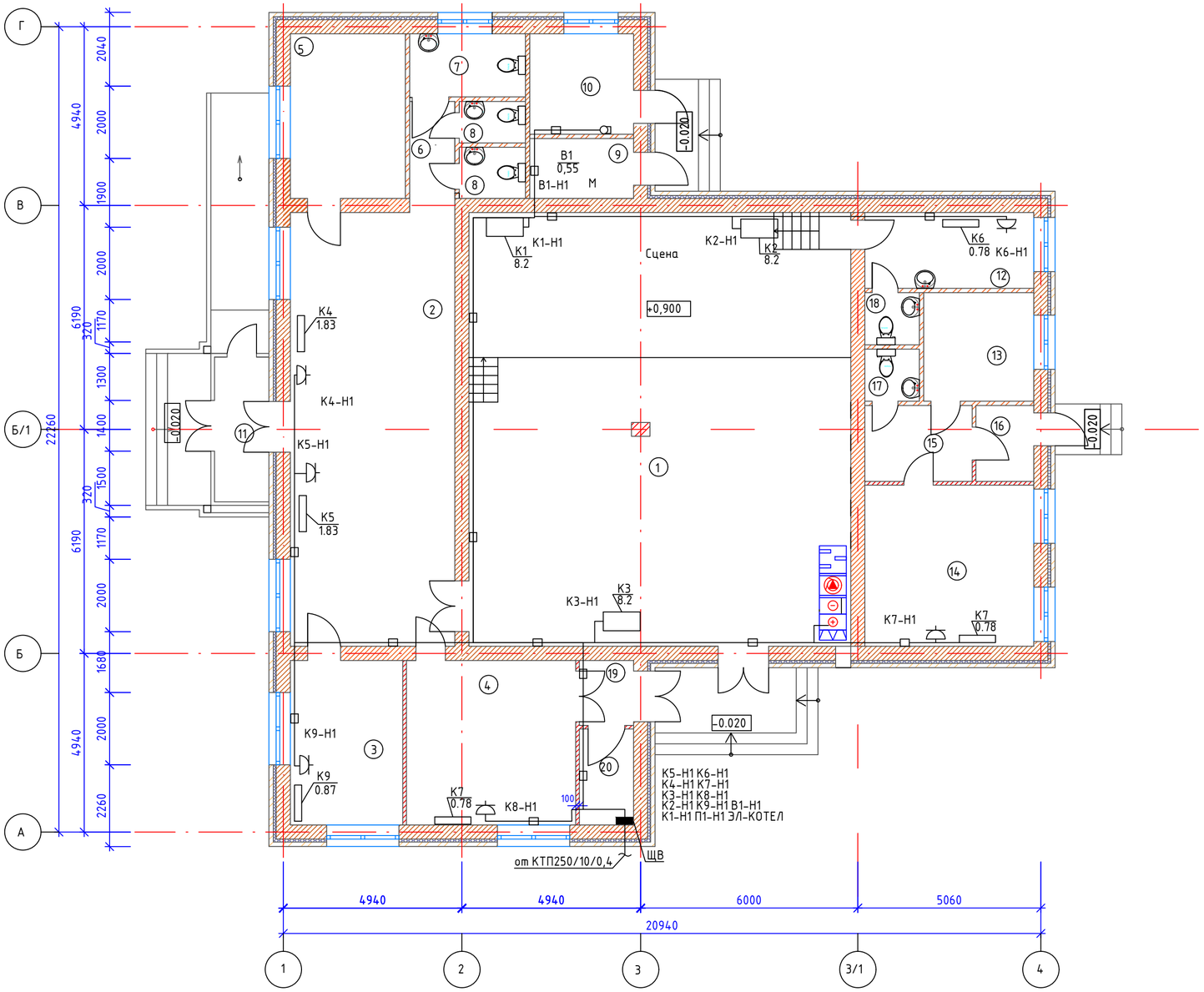

Номер на плане	Наименование	Площадь м²
1	Зрительный зал	126,5
2	Холл	54,5
3	Администрация	14,1
4	Игровая	21,3
5	Гардероб	14,5
6	Коридор	3,8
7	Санузел для МГН	5,6
8	Санузел	2,1 . 2,6 х 2 шт
9	Кладовая	4,7
10	Тепловой узел	7,9
11	Тамбур	6
12	Гримерная	9,7
13	Книгахранилище	9,2
14	Читальный зал	20,8
15	Комната ожидания	6,2
16	Тамбур	3,3
17	Санузел	2,1
18	Санузел	2,1
19	Тамбур	2,6
20	Электрощитовая	3,9
	Итого:	323,5

ПРИМЕЧАНИЯ

1. За отметку 0.000 принят уровень чистого пола здания.
2. Силовые сети выполняются кабелями марки ВВГ по стенам в кабель-каналах на отм. +2.500.
3. Щиты навесного исполнения устанавливаются на уровне 1,8 м отпола до верхней отметка щита.
4. Проход кабелей через стены и перегородки выполнить в трубах и заделать легко удаляемой массой из несгораемого материала.

УСЛОВНЫЕ ОБОЗНАЧЕНИЯ И ИЗОБРАЖЕНИЯ

Обозначение	Наименование
■	Щиток освещения
	Розетка штепсельная с заземляющим контактом, одноместная
	Кабель в кабельном ГРХ канате
П1 / 33.70	Наименование токоприемника / мощность, кВт
(4)	Номер помещения на плане

Изм.	Кол.	Nдок.	Подпись	Дата	92/30-10-2024-ЭОМ		
					Строительство дома культуры на 100 мест в Атырауской области, Курмангазинского района, с.Азгир. Корректировка		
ГИП		Амангалиев		04.25	Дом культуры на 100 мест	Стадия	Лист	Листов
Разраб.		Ораз А.		04.25		РП	10	13
					План электроснабжения водонагревателя "Аристон" М 1:100	ТОО "СтройZapad"	

Взамен инв.№ | Подпись и дата | Инв.№ подл.

Формат А2

ПЛАН ЗАЗЕМЛЕНИЯ

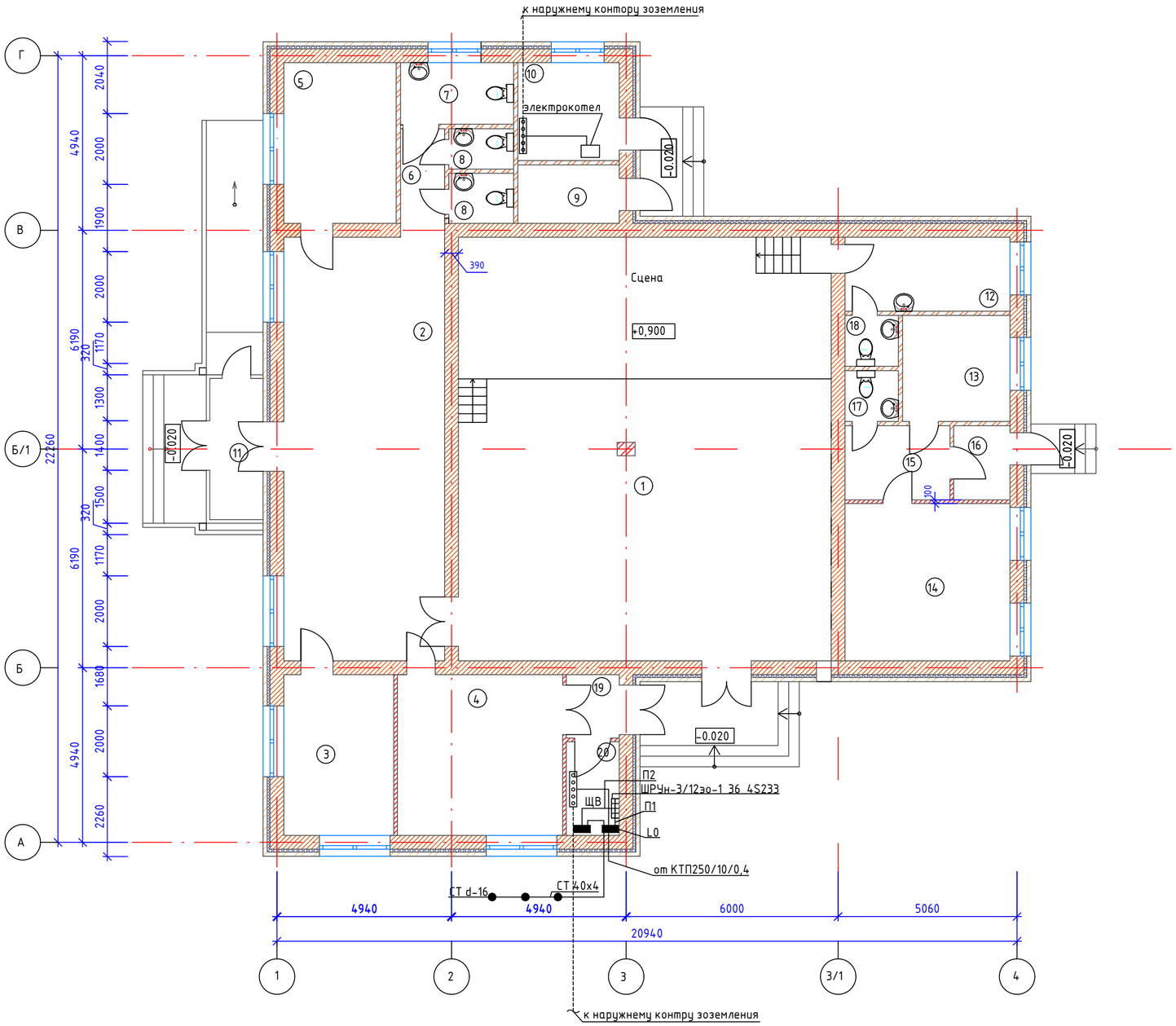

Номер на плане	Наименование	Площадь м²
1	Зрительный зал	126,5
2	Холл	54,5
3	Администрация	14,1
4	Игровая	21,3
5	Гардероб	14,5
6	Коридор	3,8
7	Санузел для МГН	5,6
8	Санузел	2,1 . 2,6 х 2 шт
9	Кладовая	4,7
10	Тепловой узел	7,9
11	Тамбур	6
12	Гримерная	9,7
13	Книгахранилище	9,2
14	Читальный зал	20,8
15	Комната ожидания	6,2
16	Тамбур	3,3
17	Санузел	2,1
18	Санузел	2,1
19	Тамбур	2,6
20	Электрощитовая	3,9
	Итого:	323,5

УСЛОВНЫЕ ОБОЗНАЧЕНИЯ И ИЗОБРАЖЕНИЯ

Обозначение	Наименование
■	Шиток освещения/вентиляция
□	Электрокотел
▭	Главная заземляющая шина
----------	Заземляющий проводник(провод медный, гибкий с ПВХ изоляцией черно - зеленого цвета сеч. 70мм²)
————	Заземляющий проводник(провод медный, гибкий с ПВХ изоляцией черно - зеленого цвета сеч. 35мм²)
○	Соединительный элемент заземления (болтовое соединение)
(4)	Номер помещения на плане

Изм.	Кол.	Nдок.	Подпись	Дата	92/30-10-2024-ЭОМ		
					Строительство дома культуры на 100 мест в Атырауской области, Курмангазинского района, с.Азгир. Корректировка		
ГИП		Амангалиев		04.25	Дом культуры на 100 мест	Стадия	Лист	Листов
Разраб.		Ораз А.		04.25		РП	11	13
					ПЛАН ЗАЗЕМЛЕНИЯ	ТОО " СтройZapad"		

Взамен инв.№ | Подпись и дата | Инв.№ подл.

Формат А2

План молниезащиты М
1:100

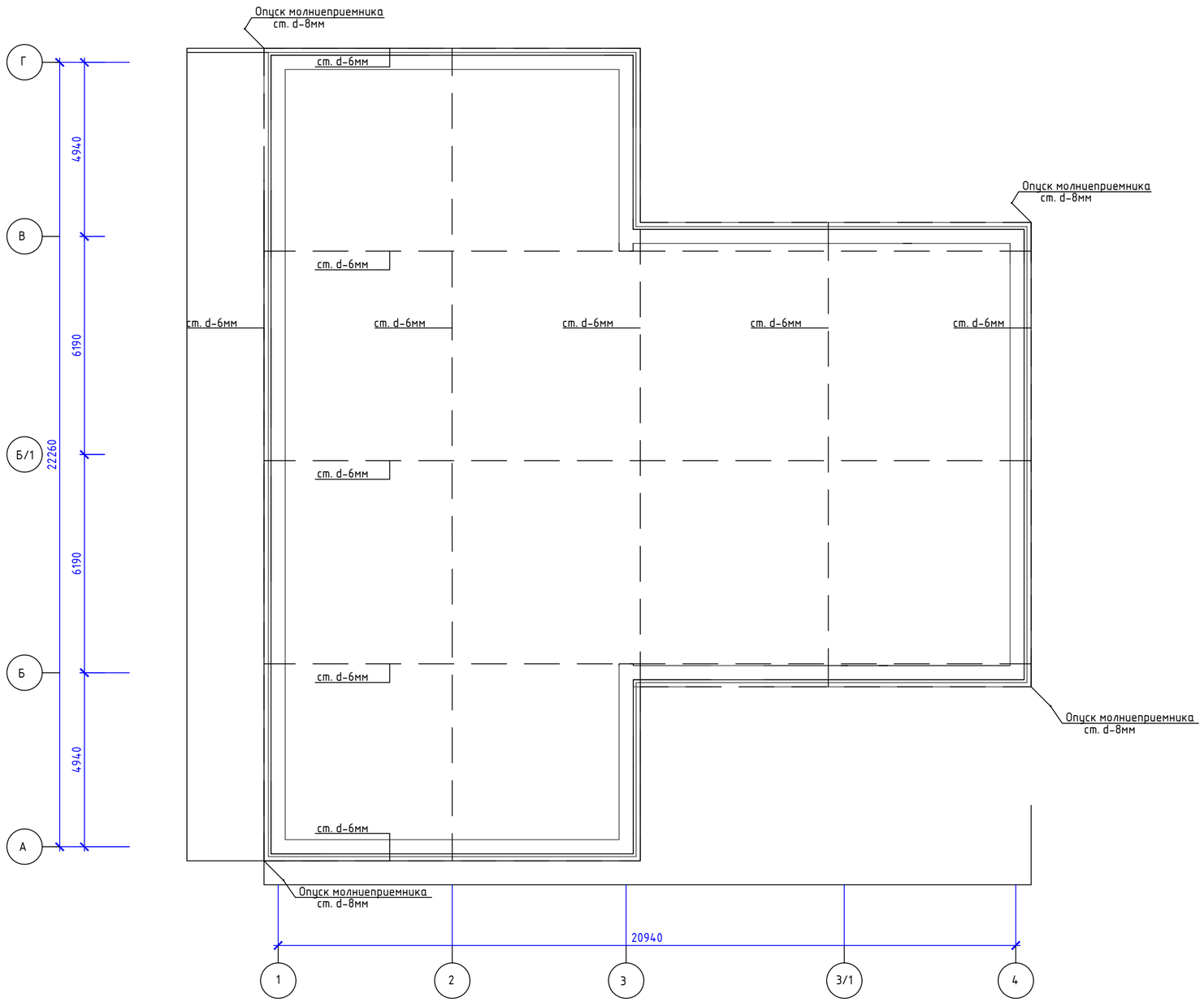

Номер на плане	Наименование	Площадь м^2
1	Зрительный зал	126,5
2	Холл	54,5
3	Администрация	14,1
4	Игровая	21,3
5	Гардероб	14,5
6	Коридор	3,8
7	Санузел для МГН	5,6
8	Санузел	2,1 . 2,6 х 2 шт
9	Кладовая	4,7
10	Тепловой узел	7,9
11	Тамбур	6
12	Гримерная	9,7
13	Книгахранилище	9,2
14	Читальный зал	20,8
15	Комната ожидания	6,2
16	Тамбур	3,3
17	Санузел	2,1
18	Санузел	2,1
19	Тамбур	2,6
20	Электрощитовая	3,9
	Итого:	323,5

ПРИМЕЧАНИЯ

Изготовление и монтаж металлоконструкций производить в соответствии с требованиями СНиП РК 5.04-18-2002 "металлические конструкции";
сварные соединения по ГОСТ 5264-80* сварка электродами Э42, швы выполнить толщиной 6 мм.
все металлоконструкции окрасить краской ПФ-115 по слою грунта ГФ-021.

Изм.	Кол.	Nдок.	Подпись	Дата	92/30-10-2024-ЭОМ		
					Строительство дома культуры на 100 мест в Атырауской области, Курмангазинского района, с.Азгир. Корректировка		
ГИП		Амангалиев		04.25	Дом культуры на 100 мест	Стадия	Лист	Листов
Разраб.		Ораз А.		04.25		РП	12	13
					План молниезащиты М 1:100	ТОО "СтройZapad"		

Взамен инв.№
Подпись и дата
Инв.№ подл.

Формат А2

Искуственный заземлитель и стакан для осмотра места сварки

вертикального и горизонтального электродов контура заземления

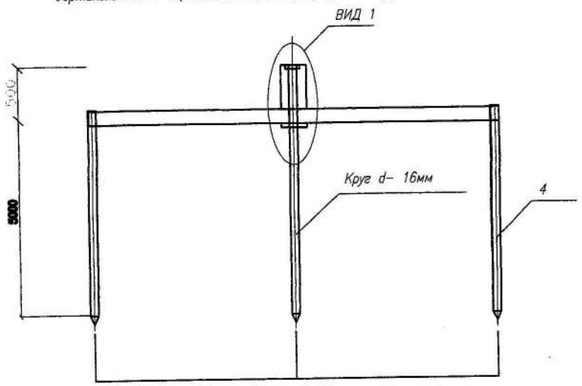

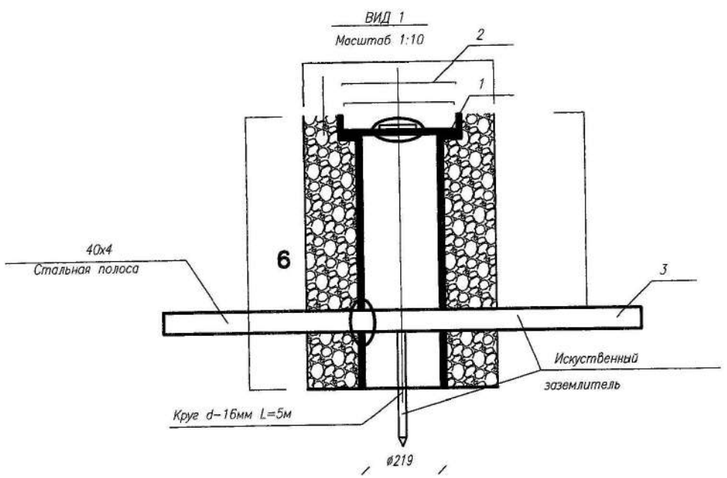

Спецификация вертикального и горизонтального электродов контура заземления

NN п/п	Наименование сооружений	Кол.
1	Труба стальная d-219	0.7м
2	Крышка металлическая (для заземлителя)	1шт
3	Полоса 40х4	10м
4	Круг d-16	15м
5	Эмалевая краска ПФ-115	0.01кг

Ведомость строительных работ

Поз.	Наименование работ	Ед. изм.	Количество
	Строительные работы:		
1	Рытьё траншеи	$м^3$	2.1
2	Обратная засыпка траншеи песком	$м^3$	2.1
3			

Искуственный заземлитель и стакан для осмотра места сварки

вертикального и горизонтального электродов молниезащиты

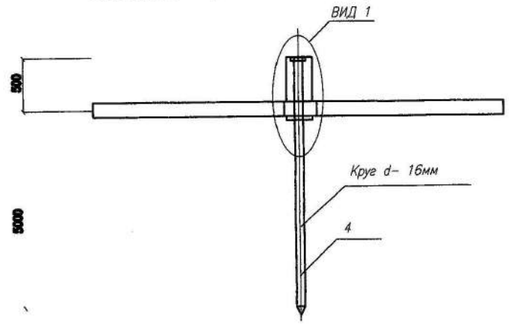

Спецификация вертикального и горизонтального электродов заземления

NN п/п	Наименование сооружений	Кол.
1	Труба стальная d-219	2.8м
2	Крышка металлическая (для заземлителя)	4шт
3	Круг d-16	20м
5	Круг d-8	35м
5	Круг d-6	225м
5	Эмалевая краска ПФ-115	0.04кг

Примечания:

1. В позиции вид1 предусмотрены пазы с двух сторон для установки искуственного заземлителя.
2. Металлоконструкции контура заземления окрасить эмалевой краской пф-115 гост 6465-76* по грунту из лака гф-021 ГОСТ25129-82* в соответствии со СНиП РК 2.01-19-04.
6. Соединения подземных элементов конструкции заземления выполняются методом сварки.

Изм.	Кол.уч.	Лист	N'док.	Подп.	Дата
ГИП		Амангалиев			04.25
Разраб.		Ораз А.			04.25

92/30-10-2024-ЭОМ

Строительство дома культуры на 100 мест в Атырауской области, Курмангазинского района, с.Азгир. Корректировка

Дом культуры на 100 мест

СТАДИЯ	ЛИСТ	ЛИСТОВ
РП	13	13

Заземлители

ТОО "СтройZapad"

Согласовано: Инженер АС, Гл.спец. ВК, Инженер ОВ

ИНВ. N ПОДЛ. | ПОДПИСЬ И ДАТА | ВЗАМ. ИНВ. N

Позиция	Наименование и техническая характеристика.	Тип, марка,обозначение документа,опросного листа.	Код продукции	Поставщик	Единица измерения	Количество	Масса единицы, кг	Примечание
1	2	3	4	5	6	7	8	9
	Вводно-распределительный щит устанавливается в нем:	ЩРУн-3/12зо-1 36	247-201-0305					
	счетчик учета Меркурий 234 ARTM2-00 PBR.F04		247-301-1113		шт	1		
	автоматический выключатель-10А 2шт	ВА47-29	247-204-0655					
	автоматический выключател 125А - 1шт	NXB-125	247-217-3409					
	автоматический выключатель 200А-2шт	ВА44	247-204-3310					
	Распределительный щит устанавливается в нем:	ЩРн-24з-1 38	247-201-0112		шт	1		
	автоматический выключатель 6А 6шт	ВА47-29 - "В"	247-204-0609					
	автоматический выключатель 6А 1шт	модульный типа ВА	274-702-0404-0021					
	автоматический выключатель 10А 1шт	модульный типа ВА	274-702-0404-0022					
	автоматический выключатель АД12 2Р на 6а-2шт	АД12	247-204-2801					
	Распределительный щит устанавливается в нем:	ЩРн-24з-1 38	247-201-0112		шт	1		
	автоматический выключатель QF1 на 250а-1шт	СМ1	274-702-0401-0016					
	автоматический выключатель QF2 на 50а-1шт	СМ1	274-702-0401-0003					
	автоматический выключатель QF4 на 16а-1шт	HDM3	247-204-4601					
	автоматический выключатель QF8+QF9 +QF10+QF11+QF12+QF13 на 16а-6шт	HDM3	247-204-4601					
	автоматический выключатель QF5+QF6 +QF73 на 25а-3шт	HDM3	247-204-4603					

Согласовано:
Гл.арх.
Гл.спец. ВК.
Гл.спец.

Взам. инв. N
Подп. и дата
Инв. N подл.

Изм.	Кол.уч.	Лист	N*док	Подп.	Дата
ГИП		Амангалиев			.04.25
Разраб.		Ораз А.			.04.25

92/30-10-2024-ЭОМ.СО

Строительство дома культуры на 100 мест в Атырауской области, Курмангазинского района, с.Азгир. Корректировка

Дом культуры на 100 мест

СТАДИЯ	ЛИСТ	ЛИСТОВ
РП	1	4

Спецификация оборудования, изделия и материалы

ТОО "СтройZapad"

Копировал

Формат А3

Позиция	Наименование и техническая характеристика.	Тип, марка,обозначение документа,опросного листа.	Код продукции	Поставщик	Единица измерения	Количество	Масса единицы, кг	Примечание
1	2	3	4	5	6	7	8	9
	Светильник со светодиодной лампой 30вт	ДП001-30-002	247-102-0132		шт	26		
	Светильник со светодиодной лампой 6вт	Диора-6	247-102-1404		шт	12		
	Светильник со светодиодной лампой 8 вт	Diora Light 8	247-102-1407		шт	6		
	Световой указатель с автономным питанием 5вт	LED ДБА EXIT GLASS	247-102-2520		шт	7		
	Коробка	GDL1	541-801-3201-0148		шт	40		
	Коробка	GDL1	541-801-3201-0148		шт	20		
	Выключатель однополюсный	ВС10-1-0-КБ	247-212-0722		шт	14		
	Выключатель однополюсный, сдвоенный	ВС10-2-0-КБ	247-212-0724		шт	5		
	Розетка двухполюсная с 3-им заземляющим контактом		247-214-0107		шт	17		
	Контактор	КТИ 5115 115А 231В	247-208-0301		шт	1		

Согласовано:

Гл.арх.

Гл.спец.

Гл.спец.

Взам. инв. N

Подп. и дата

Инв. N подл.

Изм.	Кол.уч.	Лист	Nдок.	Подп.	Дата

Спецификация оборудования, изделия и материалы

92/30-10-2024-ЭОМ.СО

Копировал

Формат А3

Позиция	Наименование и техническая характеристика.	Тип, марка,обозначение документа,опросного листа.	Код продукции	Поставщик	Единица измерения	Количество	Масса единицы, кг	Примечание
1	2	3	4	5	6	7	8	9
	Кабель силовой с медными жилами с изоляцией	ГОСТ 31996-2012	243-106-1004		км.	0.03		
	и оболочкой из поливинилхлоридного пластиката							
	сеч. 5х6мм							
	Кабель силовой с медными жилами с изоляцией	ГОСТ 31996-2012	243-106-1003		км.	0.05		
	и оболочкой из поливинилхлоридного пластиката							
	сеч. 5х4мм							
	Кабель силовой с медными жилами с изоляцией	ГОСТ 31996-2012	243-106-0502		км.	0.145		
	и оболочкой из поливинилхлоридного пластиката							
	сеч. 3х2.5мм							
	Кабель силовой с медными жилами с изоляцией	ГОСТ 31996-2012	243-106-0501		км.	0.385		
	и оболочкой из поливинилхлоридного пластиката							
	сеч. 3х1.5мм							
	Кабель одножильный многопров. с медной лужоной жилой с ПВХ изоляцией ПВ 3х70		243-105-1830		км.	0.02		
	желто-зеленого цвета 1 кВ сеч. 1х70мм							
	Кабель одножильный многопров. с медной лужоной жилой с ПВХ изоляцией ПВ 3х35		243-105-1730		км.	0.02		
	желто-зеленого цвета 0.66кВ сеч. 1х35мм							
	Кабель-канал 100х60		243-907-0115		км.	0.08		
	Кабель-канал 25х16		243-907-0105		км.	0.17		
	Герметик огнезащитный селеконовый	ГОСТ 25621-83	235-202-0102		кг	5		
	Кабельные наконечники	DL-30 ГОСТ 23469.0-81	243-902-0804		шт	20		
	Кабельные наконечники	DL-70 ГОСТ 23469.0-81	243-902-0806		шт	10		

Взам. инв. N | Подп. и дата | Инв. N подл.

Изм.	Кол.уч.	Лист	Nдок.	Подп.	Дата	Спецификация оборудования, изделия и материалы 92/30-10-2024-ЭОМ.СО	3

Копировал

Формат А3

Позиция	Наименование и техническая характеристика.	Тип, марка,обозначение документа,опросного листа.	Код продукции	Поставщик	Единица измерения	Количество	Масса единицы, кг	Примечание
1	2	3	4	5	6	7	8	9
	Прокат металлов							
	Сталь полосовая 40х4мм	ГОСТ 535-2005	214-208-0102-0038		м	17		
	(для заземления)							
	Сталь арматурная ф12 А240	ГОСТ 34028-2016	214-210-0101		м	17		
	Труба стальная ф219х4,0мм	ГОСТ 10705-80	241-102-0226		м	0.7		
	Крышка металлическая (для заземлителя)		252-301-2054		шт	1		
	Эмалевая краска	СТ РК 3262-2018 ПФ-115	236-203-0109		кг	0.01		
	Молниезащита							
	Сталь арматурная, ф16 А240	ГОСТ 34028-2016	214-210-0102		м	20		
	Сталь арматурная, ф8 А240	ГОСТ 34028-2016	214-210-0101		м	35		
	Сталь арматурная, ф6 А240	ГОСТ 34028-2016	214-210-0101		м	225		
	Эмалевая краска	СТ РК 3262-2018 ПФ-115	236-203-0109		кг	0.04		
	Труба стальная ф219х4,0мм	ГОСТ 10705-80	241-102-0226		м	2.8		
	Крышка металлическая (для заземлителей) d-320		252-301-2054		шт	4		

Взам. инв. N | Подп. и дата | Инв. N подл.

Изм.	Кол.уч.	Лист	Nдок.	Подп.	Дата

Спецификация оборудования, изделия и материалы

92/30-10-2024-ЗОМ.СО

Копировал

Формат А3

ВЕДОМОСТЬ ОБЪЕМОВ СТРОИТЕЛЬНЫХ И МОНТАЖНЫХ РАБОТ

0		Для рассмотрения			
Изм.	Дата	Описание изменений	Внес изм.	Проверил	Утвердил

			Фамилия

Согласовано

Менеджер			Строительство дома культуры на 100 мест в Атырауской области, Курмангазинского района, с.Азгир. Корректировка			Изм. 0
ГИП	Амангалиев	04.25				
Гл. спец.			Дом культуры на 100 мест			
Разработал	Ораз А.	04.25	92/30-10-2024-ЭОМ.ОР	Стадия	Лист	Листов
Перевел				РП	1	2
Документк.			Ведомость работ	ТОО " СтройZapad"		
Должность	Фамилия	Дата				

№ п/п	Наименование вида работ	Ед. изм.	Коли-чество	Примечание
1	2	3	4	5
	1. Монтажные работы и оборудования			
1	Щит освещения	шт	1	
2	Щит вентиляции	шт	1	
3	Контактор КТИ5115 115А231В	шт	1	
4	Монтаж розетки с третьим заземляющим контактом одноместная IP20	шт	17	
5	Монтаж выключателя однополюсного нормального исполнения	шт	14	
6	Монтаж выключателя двухполюсного нормального исполнения	шт	5	
7	Монтаж коробки распределительной КМ41234	шт	40	
8	Монтаж светильника светодиодного ДП001-30-002	шт	26	
9	Монтаж светильника светодиодного Dora Light 8	шт	6	
10	Монтаж светильника, потолочного светодиодного Диора-6	шт	12	
12	Светильник светодиодного LED ДБА EXIT GLASS	шт	7	
	- Прокладка кабелей в кабель-каналах массой 1 м. до 1 кг:			
13	Кабель силовой с медными жилами гибкий, сеч. 3х1.5мм2	м	385	
14	Кабель силовой с медными жилами гибкий, сеч. 3х2.5мм2	м	145	
15	Кабель силовой с медными жилами гибкий, сеч. 4х4мм2	м	50	
16	Кабель силовой с медными жилами гибкий, сеч. 4х6мм2	м	30	
17	Кабель-канал 100х60	м	80	
18	Кабель-канал 25х16	м	170	
19	Вводно распределительный щит	шт	1	

Привязан			
ГИП	Амангалиев		04.25
Раз раб	Ораз А.		04.25

Ведомость работ