Утвержден приказом
Министра по инвестициям и развитию
Республики Казахстан
от 24 апреля 2017 года № 234
Форма

Акт приёмки объекта в эксплуатацию

«23» декабря 2024 года

Заказчик: Утебаев Сакен Сайдолаевич, и.о. руководителя КГУ «Отдел строительства, архитектуры и градостроительства акимата города Петропавловска», БИН050240007370, 8(7152)46-59-56, почтовый индекс 150000, СКО, г.Петропавловск, Конституция Казахстана 23 каб. 306

фамилия, имя, отчество (при его наличии) ИИН, телефон – для физических лиц, наименование организации – для юридических лиц, БИН, телефон, почтовый индекс, область, город, район, населенный пункт, наименование улицы, номер дома/здания (стационарного помещения)

на основании:

Декларации о соответствии (прилагается)
от «23» декабря 2024 года ТОО «Құрылыс-Сервис-СК», директор Харсиев Мурат Исрапилович, СКО г. Петропавловск, ул. Смирново, 68, 010340001031, 8(7152) 42-39-41

дата подписания декларации, наименование подрядной (генподрядной) организации, фамилия, имя, отчество (при его наличии) руководителя, юридический адрес, БИН, телефон

Заключения о качестве строительно-монтажных работ (прилагается)
от «23» декабря 2024 года ТОО «ТехИнжиниринг», эксперт Кабиев Жаслан Сергазыевич, аттестат эксперта № KZ12VJE00026365 от 19.05.2017, БИН 190240019996, 8(777)417-68-69

дата подписания заключения, наименование организации, фамилия, имя, отчество (при его наличии) экспертов технического надзора, № и дата получения аттестатов, БИН, телефон

Заключения о соответствии выполненных работ проекту (прилагается)
от «23» декабря 2024 года ТОО «Севгражданпроект», лицензия № 12013109 от 31.08.2012 г., ГИП Хуснутдинов Радмир Камильевич, приказ №9 от 03.06.2021г., БИН 980340001576, 8(7152)46-52-95

дата подписания заключения, наименование организации, фамилия, имя, отчество (при его наличии) экспертов авторского надзора, № и дата получения аттестатов, БИН, телефон

произведя осмотр готовности предъявленного подрядчиком (генеральным подрядчиком) к приёмке в эксплуатацию объекта: «Строительство 90 квартирного жилого дома в границах улиц Чкалова-Ш.Валиханова-Г.Мусрепова-Н.Назарбаева в городе Петропавловске Северо-Казахстанской области (с внешними инженерными сетями и благоустройством территории)» - новое строительство сетей теплоснабжения, сетей водоснабжения, сетей канализации, сетей электроснабжения КЛ-0,4 Кв, наружных сетей связи, технически не сложный (нормальный) уровень ответственности II.

наименование объекта, вид строительства (новое, расширение, реконструкция, техническое перевооружение, модернизация, капитальный ремонт), уровень ответственности, техническая и технологическая сложность объекта

по адресу Республика Казахстан, Северо-Казахстанская область, г. Петропавловск, ул. Ш.Валиханова, 1/2,

(область, район, населённый пункт, микрорайон, квартал, улица, номер дома (корпуса)

проверив комплектность исполнительной технической документации, в том числе посредством электронного модуля исполнительной технической документации "23" декабря 2024 года, дата ознакомления подтверждает, что:

1. Строительство объекта осуществлено на основании:

1) правоустанавливающего документа на земельный участок от "11" сентября 2020 года № 873 постановление Акимата города Петропавловска Северо-Казахстанской области, о предоставлении права ограниченного целевого пользования на земельные участки

документ, подтверждающий наступление юридических фактов (юридических составов), на основании которых возникают, изменяются или прекращаются права на земельный участок, в том числе договоры, решения судов, правовые акты исполнительных органов, свидетельство о праве на наследство, передаточный акт или разделительный баланс при реорганизации негосударственных юридических лиц, владеющих земельным участком на праве собственности или выкупивших право временного возмездного землепользования (аренды)

либо решения о реконструкции (перепланировке, переоборудовании) помещений (отдельных частей) существующих зданий от «__»_____20__года №_____;

наименование органа вынесшего решение

2) талона о приёме уведомления о начале или прекращении осуществления деятельности или определённых действий КГУ «Управление государственного архитектурно-строительного контроля и лицензирования акимата Северо-Казахстанской области», от 19.05.2023г. KZ05REA00332616; от 17.06.2021 г. KZ76REA00227548

наименование органа принявшего уведомление, дата и № принятия талона

3)проекта (проектно-сметной документации) ТОО «Севгражданпроект» №8143

наименование проектной организации, номер проекта

утверждённого (й) приказом КГУ «Отдел строительства акимата города Петропавловска» приказ №18 от 18.01.2021 г.

дата и номер проекта, наименование организации утвердившей (переутвердившей) проект и дата утверждения

2. Строительно-монтажные работы осуществлены в сроки:

начало работ июль 2022 года;

месяц, год

окончание работ декабрь 2024 года;

месяц, год

при продолжительности строительства, месяц:

по норме или по проекту организации строительства, месяц: 10,5 мес.;

фактически, месяц: 17,0 мес.;

3. Объект (комплекс) имеет следующие основные технико-экономические показатели (мощность, производительность, производственная площадь, протяжённость, вместимость, объем, пропускная способность, провозная способность, число рабочих мест и тому подобное, заполняется по всем объектам (кроме жилых домов) в единицах измерения соответственно целевой продукции или основным видам услуг):

Мощность, производительность и так далее	Единица измерения	По проекту		Фактически	
		общая (с учетом ранее принятых)	в том числе пускового комплекса или очереди	общая (с учетом ранее принятых)	в том числе пускового комплекса или очереди
Протяжённость водопровода В1	м	117,6	117,6	117,6	117,6

Протяжённость канализации К1	м	96,2	96,2	96,2	96,2
Протяжённость теплотрассы	м	51,5	51,5	51,5	51,5
Протяжённость наружных сетей электроснабжения 0,4 кВ	м	188	188	188	188
Протяжённость наружных сетей связи	м	461	461	461	461

Выпуск продукции (оказания услуг), предусмотренной проектом в объёме, соответствующем нормам освоения проектных мощностей в начальный период_____;

факт начала выпуска продукции с указанием объёма

Жилой дом имеет следующие показатели:

Показатели	Единица измерения	По проекту	Фактически
Общая площадь здания	$м^2$	6 667,55	6 667,55
Число этажей	этаж	9	9
Общий строительный объем	$м^3$	24 062,45	24 062,45
В том числе подземной части	$м^3$	1810,55	1810,55
Площадь встроенных, встроенно-пристроенных и пристроенных помещений	$м^2$	0	0

Показатели	По проекту			Фактически		
	число квартир	площадь квартир, $м^2$		число квартир	площадь квартир, $м^2$	
		общая	жилая		общая	жилая
Всего квартир, в том числе:	90	5 109,40	2 770,46	90	5 109,40	2 770,46
Однокомнатных	20	806,77	367,31	20	806,77	367,31
Двухкомнатных	44	2 422,52	1 307,29	44	2 422,52	1 307,29
Трёхкомнатных	26	1 880,15	1 095,86	26	1 880,15	1 095,86
Четырёхкомнатных						
И более						

4. Технологические и архитектурно-строительные решения по объекту характеризуется следующими данными:

Здание 9-ти этажное с полным каркасом. Жилой дом состоит из 1-ой рядовой и 1-ой угловой секций. Общее количество квартир - 90. Самонесущие наружные стены выполнены из керамического кирпича с утеплением плитами ПСБ-С-25-Ф с облицовкой

керамическим лицевым кирпичом. Высота этажа жилой части здания =2,8 м. Технический этаж неотапливаемый, высота этажа - 1,8 м. Высота подвала - 2,22 м. Высота здания - 30,47 м. Предусмотрены пассажирские лифты грузоподъёмность 630кг - 2 шт. Внутренняя отделка стен улучшенная водоэмульсионная окраска, керамическая плитка. Внутренняя отделка потолков в квартирах натяжные потолки, в общедомовых площадях водоэмульсионная окраска. Устройство покрытия пола - линолеум, керамическая плитка. Лоджии ограждены современными витражами. Кровля - чердачная, покрытие – рукан. Окна из ПВХ профилей, двери внутренние деревянные. Двери наружные - металлические.

Источник теплоснабжения - Петропавловская ТЭЦ-2. Точка врезки проектируемой теплосети 2Ду100 в ППУ изоляции в теплосеть 2Ду300 в ППУ изоляции по заказу №8101.

Система водоснабжения – сети предусматриваются из полиэтиленовых труб ПЭ 100 SDR26. Соединение труб – при помощи контактной стыковой сварки.

Система канализации – бытовая. Сети выполняются из двухслойной гофрированной трубы «OPTIMA». Соединение труб раструбное на каучуковых уплотнительных кольцах.

Сети электроснабжения жилого дома - точка присоединения на напряжение 0,4 кВ: РУ-0,4 ранее проектируемой БКТП-2*1000-10/0,4 кВ по заказу №8139. К прокладке в земле в траншее на напряжение 0,4 кВ принят кабель АвБбШв с пластмассовой изоляцией.

Сеть телефонизации выполнена бронированным волоконно-оптическим кабелем ВОК-12 марки КС-ОКЛО-12-G.652.D-CF от существующей муфты по существующей канализации до колодца №4 и далее по существующей канализации ГТС. По техническому подполью кабель прокладывается в полиэтиленовой трубе д40 мм.

краткие технические характеристики по особенностям его размещения, по основным материалам и конструкциям, инженерному и технологическому оборудованию

5. На объекте установлено предусмотренное проектом оборудование в количестве согласно актам о его приёмке после индивидуального испытания и комплексного опробования;

6. Наружные инженерные коммуникации (холодное и горячее водоснабжение, канализация, теплоснабжение, газоснабжение, электроснабжение и связь) обеспечивают нормальную эксплуатацию объекта (здания, сооружения, помещения) и приняты городскими эксплуатационными организациями;

7. Сметная стоимость по утверждённому проекту (проектно-сметной документации): всего 1 385 933,463 тысяч тенге, в том числе строительно-монтажных работ 1 146 061,042 тысяч тенге, оборудования, инструмента и инвентаря 29 082,518 тысяч тенге

8. Сметная стоимость основных фондов, принимаемых в эксплуатацию 1 330 763,96386 тысяч тенге, в том числе: стоимость строительно-монтажных работ 1 146 061,042 тысяч тенге; стоимость оборудования, инструмента и инвентаря 29 082,518 тысяч тенге;

9. Доля местного содержания предусмотрена в проектно-сметной документации 99,25% и фактически применено 92% (на объектах, финансируемых за счёт государственных инвестиций и средств квазигосударственного сектора);

10. Класс энергоэффективности здания - нормальный;

11. Объект построен в соответствии с утверждённым проектом (проектно-сметной документацией) и требованиями государственных нормативных документов в области архитектуры, градостроительства и строительства.

РЕШИЛ: **«Строительство 90 квартирного жилого дома в границах улиц Чкалова-Ш.Валиханова-Г.Мусрепова-Н.Назарбаева в городе Петропавловске Северо-Казахстанской области (с внешними инженерными сетями и благоустройством территории)» - новое строительство сетей теплоснабжения, сетей водоснабжения, сетей канализации, сетей электроснабжения КЛ-0,4 Кв, наружных сетей связи принять в эксплуатацию.** _____

наименование объекта (комплекса)

Заказчик:

И.о. руководителя КГУ «Отдел строительства, архитектуры и градостроительства акимата города Петропавловска» Утебаев Сакен Сайдолаевич _____

фамилия, имя, отчество (при наличии), подпись руководителя

Место печати (при наличии)

Технический надзор:

1) аттестованный (-ые) эксперт (-ы) _____

(фамилия, имя, отчество (при его наличии) эксперта, специализация аттестата, подпись, дата

Место печати (при наличии)

2) аккредитованная организация **ТОО «TechEngineering (ТехИнжиниринг)», директор Кабиев Жаслан Сергазыевич** _____.

имеющей в своем составе аттестованного (-ых) эксперта (-ов), фамилия, имя, отчество (при его наличии) руководителя, подпись, дата

Место печати (при наличии)

Кабиев Жаслан Сергазыевич, аттестат эксперта № KZ12VJE00026365 от 19.05.2017 _____.

(фамилия, имя, отчество (при его наличии) эксперта, специализация аттестата), подпись, дата

Место печати (при наличии)

Авторский надзор:

1) разработчик проекта **ТОО «Севгражданпроект», ГИП Хуснутдинов Радмир Камильевич, приказ №9 от 03.06.2021г** _____.

(наименование организации, фамилия, имя, отчество (при его наличии), должность, подпись, дата

Место печати (при наличии)

2) организация **ТОО «Севгражданпроект», ГИП Хуснутдинов Радмир Камильевич, приказ №9 от 03.06.2021г** _____,

(наименование организации) имеющей в своем составе аттестованного (-ых) эксперта (-ов), фамилия, имя, отчество (при его наличии) руководителя, подпись, дата

Место печати (при наличии)

_____.

(фамилия, имя, отчество (при его наличии) эксперта, специализация аттестата), подпись, дата

Место печати (при наличии)

3) аттестованный (-ые) эксперт (-ы)_____.

(фамилия, имя, отчество (при его наличии) эксперта, специализация аттестата), подпись, дата

Место печати (при наличии)

Подрядчик (генеральный подрядчик): **ТОО «Курылыс-Сервис-СК», директор Харсиев Мурат Исрапилович** _____.

фамилия, имя, отчество (при его наличии), подпись руководителя

Место печати (при наличии)

Приложение 2
к акту приемки объекта
в эксплуатацию
форма

Технические характеристики объекта
(многоквартирные жилые дома, промышленные, торговые объекты и т.п.)

Наименование (многоквартирный жилой дом, промышленные, торговые объекты и т.п.)	Общие сведения									
	Кол-во этажей (этаж)	Кол-во квартир	Кол-во помещений, комнат	Площадь застройки (м2)	Объем здания (м3)	Общая площадь (м2)	Жилая площадь (м2)	Площадь не жилых помещений (м2)	Площадь парковочных мест (м2)	Площадь балкона, лоджии (м2)
1	*2*	*3*	*4*	*5*	*6*	*7*	*8*	*9*	*10*	*11*
Строительство 90 квартирного жилого дома в границах улиц Чкалова-Ш.Валиханова-Г.Мусрепова-Н.Назарбаева в городе Петропавловске Северо-Казахстанской области (с внешними инженерными сетями и благоустройством территории)	9	90	1-комнатные -20 шт.; 2-комнатные -44 шт.; 3-комнатные -26 шт.	838,63	24 062,45	6 667,55	2770,46	3897,09	-	603,82

продолжение таблицы

Описание конструктивных элементов			Вид отопления	Благоустройство				
фундамент	стены	кровля		электроснабжение	водоснабжение	горячее водоснабжение	канализация	газоснабжение
12	*13*	*14*	*15*	*16*	*17*	*18*	*19*	*20*
Железобетонные забивные сваи сечением 300х300 мм	Кирпичные с утеплением плитами ПСБ-С-25-Ф, облицовка керамическим лицевым кирпичом	Покрытие-рукан	Индивидуальные узлы ввода квартир	Распределительная сеть от ВРУ к учетно-распределительным щиткам вып. Проводом ПВ	Хозяйственно-питьевой водопровод	Система разработана согласно СП РК 4.01-101-2012 с циркуляционным трубопроводом от пластинчатого теплообменника с установкой циркуляционного насоса	Внутренняя канализационная сеть с последующим отводом в дворовую сеть канализации	Электроплиты

Распределение площади

№		В отдельных квартирах	В помещениях коридорного типа	В общежитиях	В гостиницах
1	Количество жилых квартир	90	-	-	-
2	Количество жилых комнат	186	-	-	-
3	Общая площадь (м 2)	6 667,55	-	-	-
4	Жилая площадь (м 2)	2770,46	-	-	-

продолжение таблицы

Из общего числа площади				Распределение квартир по числу комнат				
в мансардах	в подвалах	в цокольных	в бараках	1-комнатные	2-комнатные	3-комнатные	4-комнатные	5-комнатные

		этажах						
-	-	-	-	20	44	26	-	-
-	-	-	-	-	-	-	-	-
-	-	-	-	-	-	-	-	-

Нежилые помещения

Площадь (м2)	Жилая площадь в нежилых помещениях	Торговая	Промышленно-производственных зданий и сооружений	Складская	Бытового обслуживания	Гаражи	Организаций и учреждений управления, научных, банковский, общественных и т.п.
1	*2*	*3*	*4*	*5*	*6*	*7*	*8*
Основная	-	-	-	-	-	-	-
Вспомогательная	-	-	-	-	-	-	-

продолжение таблицы

Общественного питания	Учреждений образования	Транспортных зданий и сооружений	Здравоохранения, лечебного назначения	Физкультуры и спорта	Учреждений культуры и искусства	Сооружений инженерных сетей	Прочие	Всего
9	*10*	*11*	*12*	*13*	*14*	*15*	*16*	*17*
-								
-								

Перечень документов, прилагаемых к техническим характеристикам объекта:

1. Поэтажные планы _____
2. Экспликация к поэтажным планам _____

Экспликация земельного участка (м2)

Общая площадь земельного участка	Застроенная площадь			Незастроенная площадь		
	всего	под основными строениями	под прочими постройками и сооружениями	асфальтовые покрытия	прочие замощения	грунт
1	*2*	*3*	*4*	*5*	*6*	*7*
0,7874 га	838,63 м2	838,63 м2	-	2 518 м2	760,5 м2	-

продолжение таблицы

Незастроенная площадь (м2)									
оборудованные площадки				зеленые насаждения					
					в том числе				
всего	спортивные	детские/взрослые	хозяйственные	всего	газон с деревьями	плодовый сад	цветочные клумбы	огород	прочие
8	*9*	*10*	*11*	*12*	*13*	*14*	*15*	*16*	*17*
248,5 м2	-	154 м2/56 м2	38,5 м2	-	562,7 м2	-	61 м2	-	-

Экспликация к плану объекта

Этаж	Номер ~~помещения,~~ квартиры	Номера частей ~~помещения,~~ квартиры	Назначение частей помещения, квартиры	Площадь по внутреннему обмеру (м2), в том числе			
				Общая	Полезная	Жилая	Нежилая
1	*2*	*3*	*4*	*5*	*6*	*7*	*8*
	Блок-секция 86-017/1.2-1-2017-Н в осях « 1-3»						
1	1 (2-ком.)		Прихожая, совм. сан.узел, кухня, спальня, гостиная	59,33	57,41	31,54	25,87

1	2 (2-ком.)		Прихожая, совм. сан.узел, кухня, спальня, гостиная	54,53	50,91	28,51	22,4
1	3 (1-ком.)		Прихожая, совм. сан.узел, кухня, гостиная	38,89	37,59	19,86	17,73
1	4 (1-ком.)		Прихожая, совм. сан.узел, кухня, гостиная	40,3	36,68	16,1	20,58
1	5 (2-ком.)		Прихожая, совм. сан.узел, кухня, спальня, гостиная	53,73	50,11	29,53	20,58
1	6 (2-ком.)		Прихожая, совм. сан.узел, кухня, спальня, гостиная	57,93	54,31	32,03	22,28
2	7 (2-ком.)		Прихожая, совм. сан.узел, кухня, спальня, гостиная	59,33	57,41	31,54	25,87
2	8 (2-ком.)		Прихожая, совм. сан.узел, кухня, спальня, гостиная	54,53	50,91	28,51	22,4
2	9 (1-ком.)		Прихожая, совм. сан.узел, кухня, гостиная	38,89	37,59	19,86	17,73
2	10 (1-ком.)		Прихожая, совм. сан.узел, кухня, гостиная	40,3	36,68	16,1	20,58
2	11 (2-ком.)		Прихожая, сан.узел, ванная, спальня, гостиная, кухня, спальня	53,73	50,11	29,53	20,58
2	12 (3-ком.)		Прихожая, сан.узел, ванная, спальня, гостиная, кухня, спальня	75,99	72,37	44,17	28,2
3	13 (2-ком.)		Прихожая, совм. сан.узел, кухня, спальня, гостиная	59,33	57,41	31,54	25,87
3	14 (2-ком.)		Прихожая, совм. сан.узел, кухня, спальня, гостиная	54,53	50,91	28,51	22,4
3	15 (1-ком.)		Прихожая, совм. сан.узел, кухня, гостиная	38,89	37,59	19,86	17,73
3	16 (1-ком.)		Прихожая, совм. сан.узел, кухня, гостиная	40,3	36,68	16,1	20,58
3	17 (2-ком.)		Прихожая, совм. сан.узел, кухня, спальня, гостиная	53,73	50,11	29,53	20,58
3	18 (3-ком.)		Прихожая, сан.узел, ванная, спальня, гостиная, кухня, спальня	75,99	72,37	44,17	28,2
4	19 (2-ком.)		Прихожая, совм. сан.узел, кухня, спальня, гостиная	59,33	57,41	31,54	25,87
4	20 (2-ком.)		Прихожая, совм. сан.узел, кухня, спальня, гостиная	54,53	50,91	28,51	22,4
4	21 (1-ком.)		Прихожая, совм. сан.узел, кухня, гостиная	38,89	37,59	19,86	17,73

4	22 (1-ком.)		Прихожая, совм. сан.узел, кухня, гостиная	40,3	36,68	16,1	20,58
4	23 (2-ком.)		Прихожая, совм. сан.узел, кухня, спальня, гостиная	53,73	50,11	29,53	20,58
4	24 (3-ком.)		Прихожая, сан.узел, ванная, спальня, гостиная, кухня, спальня	75,99	72,37	44,17	28,2
5	25 (2-ком.)		Прихожая, совм. сан.узел, кухня, спальня, гостиная	59,33	57,41	31,54	25,87
5	26 (2-ком.)		Прихожая, совм. сан.узел, кухня, спальня, гостиная	54,53	50,91	28,51	22,4
5	27 (1-ком.)		Прихожая, совм. сан.узел, кухня, гостиная	38,89	37,59	19,86	17,73
5	28 (1-ком.)		Прихожая, совм. сан.узел, кухня, гостиная	40,3	36,68	16,1	20,58
5	29 (2-ком.)		Прихожая, совм. сан.узел, кухня, спальня, гостиная	53,73	50,11	29,53	20,58
5	30 (3-ком.)		Прихожая, сан.узел, ванная, спальня, гостиная, кухня, спальня	75,99	72,37	44,17	28,2
6	31 (2-ком.)		Прихожая, совм. сан.узел, кухня, спальня, гостиная	59,33	57,41	31,54	25,87
6	32 (2-ком.)		Прихожая, совм. сан.узел, кухня, спальня, гостиная	54,53	50,91	28,51	22,4
6	33 (1-ком.)		Прихожая, совм. сан.узел, кухня, гостиная	38,89	37,59	19,86	17,73
6	34 (1-ком.)		Прихожая, совм. сан.узел, кухня, гостиная	40,3	36,68	16,1	20,58
6	35 (2-ком.)		Прихожая, совм. сан.узел, кухня, спальня, гостиная	53,73	50,11	29,53	20,58
6	36 (3-ком.)		Прихожая, сан.узел, ванная, спальня, гостиная, кухня, спальня	75,99	72,37	44,17	28,2
7	37 (2-ком.)		Прихожая, совм. сан.узел, кухня, спальня, гостиная	59,33	57,41	31,54	25,87
7	38 (2-ком.)		Прихожая, совм. сан.узел, кухня, спальня, гостиная	54,53	50,91	28,51	22,4
7	39 (1-ком.)		Прихожая, совм. сан.узел, кухня, гостиная	38,89	37,59	19,86	17,73
7	40 (1-ком.)		Прихожая, совм. сан.узел, кухня, гостиная	40,3	36,68	16,1	20,58
7	41 (2-ком.)		Прихожая, совм. сан.узел, кухня, спальня, гостиная	53,73	50,11	29,53	20,58

7	42 (3-ком.)		Прихожая, сан.узел, ванная, спальня, гостиная, кухня, спальня	75,99	72,37	44,17	28,2
8	43 (2-ком.)		Прихожая, совм. сан.узел, кухня, спальня, гостиная	59,33	57,41	31,54	25,87
8	44 (2-ком.)		Прихожая, совм. сан.узел, кухня, спальня, гостиная	54,53	50,91	28,51	22,4
8	45 (1-ком.)		Прихожая, совм. сан.узел, кухня, гостиная	38,89	37,59	19,86	17,73
8	46 (1-ком.)		Прихожая, совм. сан.узел, кухня, гостиная	40,3	36,68	16,1	20,58
8	47 (2-ком.)		Прихожая, совм. сан.узел, кухня, спальня, гостиная	53,73	50,11	29,53	20,58
8	48 (3-ком.)		Прихожая, сан.узел, ванная, спальня, гостиная, кухня, спальня	75,99	72,37	44,17	28,2
9	49 (2-ком.)		Прихожая, совм. сан.узел, кухня, спальня, гостиная	59,33	57,41	31,54	25,87
9	50 (2-ком.)		Прихожая, совм. сан.узел, кухня, спальня, гостиная	54,53	50,91	28,51	22,4
9	51 (1-ком.)		Прихожая, совм. сан.узел, кухня, гостиная	38,89	37,59	19,86	17,73
9	52 (1-ком.)		Прихожая, совм. сан.узел, кухня, гостиная	40,3	36,68	16,1	20,58
9	53 (2-ком.)		Прихожая, совм. сан.узел, кухня, спальня, гостиная	53,73	50,11	29,53	20,58
9	54 (3-ком.)		Прихожая, сан.узел, ванная, спальня, гостиная, кухня, спальня	75,99	72,37	44,17	28,2
	Блок-секция 86-014/1.2-1-2017-Н в осях « 3-4»						
1	55 (1-ком.)		Прихожая, совм. сан.узел, кухня, гостиная	55,54	50,71	26,67	24,04
1	56 (3-ком.)		Прихожая, сан.узел, ванная, спальня, гостиная, кухня, спальня	70,72	67,1	41,72	25,38
1	57 (3-ком.)		Прихожая, сан.узел, ванная, спальня, гостиная, кухня, спальня	69,91	66,29	40,78	25,51
1	58 (1-ком.)		Прихожая, совм. сан.узел, кухня, гостиная	38,52	36,49	17,00	19,49
2	59 (2-ком.)		Прихожая, совм. сан.узел, кухня, спальня, гостиная	53,73	50,11	29,53	20,58

2	60 (3-ком.)		Прихожая, сан.узел, ванная, спальня, гостиная, кухня, спальня	71,54	67,92	41,72	26,2
2	61 (3-ком.)		Прихожая, сан.узел, ванная, спальня, гостиная, кухня, спальня	69,91	66,29	40,78	25,51
2	62 (2-ком.)		Прихожая, совм. сан.узел, кухня, спальня, гостиная	53,3	49,68	29,1	20,58
3	63 (2-ком.)		Прихожая, совм. сан.узел, кухня, спальня, гостиная	53,73	50,11	29,53	20,58
3	64 (3-ком.)		Прихожая, сан.узел, ванная, спальня, гостиная, кухня, спальня	71,54	67,92	41,72	26,2
3	65 (3-ком.)		Прихожая, сан.узел, ванная, спальня, гостиная, кухня, спальня	69,91	66,29	40,78	25,51
3	66 (2-ком.)		Прихожая, совм. сан.узел, кухня, спальня, гостиная	53,3	49,68	29,1	20,58
4	67 (2-ком.)		Прихожая, совм. сан.узел, кухня, спальня, гостиная	53,73	50,11	29,53	20,58
4	68 (3-ком.)		Прихожая, сан.узел, ванная, спальня, гостиная, кухня, спальня	71,54	67,92	41,72	26,2
4	69 (3-ком.)		Прихожая, сан.узел, ванная, спальня, гостиная, кухня, спальня	69,91	66,29	40,78	25,51
4	70 (2-ком.)		Прихожая, совм. сан.узел, кухня, спальня, гостиная	53,3	49,68	29,1	20,58
5	71 (2-ком.)		Прихожая, совм. сан.узел, кухня, спальня, гостиная	53,73	50,11	29,53	20,58
5	72 (3-ком.)		Прихожая, сан.узел, ванная, спальня, гостиная, кухня, спальня	71,54	67,92	41,72	26,2
5	73 (3-ком.)		Прихожая, сан.узел, ванная, спальня, гостиная, кухня, спальня	69,91	66,29	40,78	25,51
5	74 (2-ком.)		Прихожая, совм. сан.узел, кухня, спальня, гостиная	53,3	49,68	29,1	20,58
6	75 (2-ком.)		Прихожая, совм. сан.узел, кухня, спальня, гостиная	53,73	50,11	29,53	20,58
6	76 (3-ком.)		Прихожая, сан.узел, ванная, спальня, гостиная, кухня, спальня	71,54	67,92	41,72	26,2
6	77 (3-ком.)		Прихожая, сан.узел, ванная, спальня, гостиная,	69,91	66,29	40,78	25,51

			кухня, спальня				
6	78 (2-ком.)		Прихожая, совм. сан.узел, кухня, спальня, гостиная	53,3	49,68	29,1	20,58
7	79 (2-ком.)		Прихожая, совм. сан.узел, кухня, спальня, гостиная	53,73	50,11	29,53	20,58
7	80 (3-ком.)		Прихожая, сан.узел, ванная, спальня, гостиная, кухня, спальня	71,54	67,92	41,72	26,2
7	81 (3-ком.)		Прихожая, сан.узел, ванная, спальня, гостиная, кухня, спальня	69,91	66,29	40,78	25,51
7	82 (2-ком.)		Прихожая, совм. сан.узел, кухня, спальня, гостиная	53,3	49,68	29,1	20,58
8	83 (2-ком.)		Прихожая, совм. сан.узел, кухня, спальня, гостиная	53,73	50,11	29,53	20,58
8	84 (3-ком.)		Прихожая, сан.узел, ванная, спальня, гостиная, кухня, спальня	71,54	67,92	41,72	26,2
8	85 (3-ком.)		Прихожая, сан.узел, ванная, спальня, гостиная, кухня, спальня	69,91	66,29	40,78	25,51
8	86 (2-ком.)		Прихожая, совм. сан.узел, кухня, спальня, гостиная	53,3	49,68	29,1	20,58
9	87 (2-ком.)		Прихожая, совм. сан.узел, кухня, спальня, гостиная	53,73	50,11	29,53	20,58
9	88 (3-ком.)		Прихожая, сан.узел, ванная, спальня, гостиная, кухня, спальня	71,54	67,92	41,72	26,2
9	89 (3-ком.)		Прихожая, сан.узел, ванная, спальня, гостиная, кухня, спальня	69,91	66,29	40,78	25,51
9	90 (2-ком.)		Прихожая, совм. сан.узел, кухня, спальня, гостиная	53,3	49,68	29,1	20,58

продолжение таблицы

Площадь по внутреннему обмеру (м2), в том числе								
В отдельных квартирах	**В общежитиях**	**В гостиницах**	**Торговая**	**Промышленно-производственных зданий и сооружений**	**Складская**	**Учреждений образования**	**Предприятий бытового обслуживания**	**Организаций и учреждений управления, научных, банковских, общественных и т.п.**
9	*10*	*11*	*12*	*13*	*14*	*15*	*16*	*17*
-	-	-	-	-	-	-	-	-

продолжение таблицы

Площадь по внутреннему обмеру (м2), в том числе							
Предприятий общественного питания	**Организации здравоохранения**	**Физкультурно-спортивная**	**Учреждений культуры и искусства**	**Транспортных зданий и сооружений**	**Сооружений инженерных сетей**	**Гаражей**	**Прочие**
18	*19*	*20*	*21*	*22*	*23*	*24*	*25*
-	-	-	-	-	-	-	-

Техническое описание конструктивных элементов основного строения

№ п.п.	Наименование конструктивных элементов			Описание конструктивных элементов (материал, отделка и т.д.)
1	*2*			*3*
1	**Фундамент**			Железобетонные забивные сваи сечением 300х300 мм.
2	1) **наружные и внутренние капитальные стены**			Кирпичные с утеплением плитами ПСБ-С-25-Ф, облицовка керамическим лицевым кирпичом
	2) **перегородки**			Межквартирные - легкобетонные толщиной 200мм, межкомнатные – легкобетонные толщиной 100мм. В санузлах-из керамического кирпича толщиной 120мм.
3	**Перекрытия**	чердачное		
		междуэтажное		Многопустотные железобетонные плиты перекрытия
4	**Крыша**			Плоская чердачная (тех.этаж). Кровля рулонная из рукана.
5	**Полы**	1-го этажа		Пенополистерол ПСБ-С-35, покрытия цементные марки М200, линолеум, керамическая плитка
		последующих этажей		Покрытия цементные марки М200, линолеум, керамическая плитка
6	**Проемы**	окна		Пластиковые двухкамерные стеклопакеты. Витражи-алюминиевые с закаленным стеклом т.6мм.
		двери		Входные – металлические, межкомнатные-деревянные, противопожарные двери- ПВХ
7	**Отделочные работы**	внутренние		Гипсовая штукатурка, водоэмульсионная окраска, масляная окраска, керамическая плитка, натяжные потолки.
		наружные		
8	**Горячее водоснабжение**			Система разработана согласно СП РК 4.01-101-2012 с циркуляционным трубопроводом от пластинчатого теплообменника с установкой циркуляционного насоса
9	**Водопровод**			Хозяйственно-питьевой
10	**Канализация**			Внутренняя канализационная сеть с последующим отводом в дворовую сеть канализации
11	**Электроосвещение**			Распределительная сеть от ВРУ к учетно-распределительным щиткам вып. проводом ПВ
12	**Отопление**	печное		
13		печное газовое		
14		от ТЭЦ		Поквартирная система теплоснабжения с горизонтальной разводкой трубопроводов
15		от АГВ		
16		от индивидуальной отопительной установки	на газе	
17			на твердом топливе	
18		от районной котельной	на газе	
19			на твердом топливе	
20	**Разные работы**			

Техническое описание служебных построек

Показатели	Наименование служебных построек								
Площадь (м 2)	-	-	-	-	-	-	-	-	-

Высота строения (м)	-	-	-	-	-	-	-	-	-
Объем строения (м 3)	-	-	-	-	-	-	-	-	-
Фундамент	-	-	-	-	-	-	-	-	-
Стены	-	-	-	-	-	-	-	-	-
Перекрытия	-	-	-	-	-	-	-	-	-
Крыша	-	-	-	-	-	-	-	-	-
Полы	-	-	-	-	-	-	-	-	-
Окна	-	-	-	-	-	-	-	-	-
Двери	-	-	-	-	-	-	-	-	-
Внутренняя отделка	-	-	-	-	-	-	-	-	-
Наружная отделка	-	-	-	-	-	-	-	-	-
Печи	-	-	-	-	-	-	-	-	-

Техническое описание внутридворовых сооружений

Наименование сооружений	Размер в метрах				Объем (м3)	Материал
	длина	ширина	площадь	высота или глубина		
1	*2*	*3*	*4*	*5*	*6*	*7*
Спортивная площадка	-	-	-	-	-	Бесшовное покрытие на основе резиновой крошки
Площадка для игр детей	-	-	154	-	-	Бесшовное покрытие на основе резиновой крошки
Площадка для отдыха взрослых	-	-	56	-	-	Покрытие из брусчатки
Площадка для сушки белья	-	-	24,5	-	-	Покрытие из брусчатки
Площадка для сушки ковров	-	-	14,0	-	-	Покрытие из брусчатки
Площадка для мусорных контейнеров	-	-	-	-	-	Асфальтобетонное покрытие
Площадка для парковки автомобилей (3 шт.)	-	-	822	-	-	Асфальтобетонное покрытие

Техническое описание отдельных частей строения (подвалов, полуподвалов, мезонинов, мансард)

Наименование и назначение отдельных частей строения	Заглубление спланированной поверхности земли до пола подвала	Описание элементов					
		стены	перекрытия	полы	внутренняя отделка	крыша	дополнительные устройства
1	*2*	*3*	*4*	*5*	*6*	*7*	*8*
Техподполье	2,22 м	Сборные бетонные блоки	сборные железобетонные панели	Уплотненный щебнем грунт	-	-	-

Техническое описание нежилых пристроек к основному строению

Наименование конструктивных элементов	Техническое описание конструктивных элементов

1		2
Фундамент		-
Стены и перегородки		-
Крыша		-
Полы		-
Перекрытия		-
Проемы	окна	-
	двери	-
Отделочные работы	внутренние	-
	наружные	-
Разные работы		-
Итого:		-
Фундамент		-
Стены и перегородки		-
Крыша		-
Полы		-
Перекрытия		-
Проемы	окна	-
	двери	-
Отделочные работы	внутренние	-
	наружные	-
Разные работы		-
Итого:		-
Фундамент		-
Стены и перегородки		-
Крыша		-
Полы		-
Перекрытия		-
Проемы	окна	-
	двери	-
Отделочные работы	внутренние	-
	наружные	-
Разные работы		-
Итого:		-

Исчисление площадей и объемов основной и отдельных частей строения (подвалов, полуподвалов, мезонинов, мансард, крыш, пристроек и т.п.)

Наименование частей строения и пристроек	Формула для подсчета площадей по наружному обмеру	Площадь (м 2)	Высота (м)	Объем (м 3)	Наименование частей строения и пристроек	Формула для подсчета площадей по наружному обмеру	Площадь (м 2)	Высота (м)	Объем (м 3)
1	*2*	*3*	*4*	*5*	*6*	*7*	*8*	*9*	*10*
Подвал	-	617,60	2,9	1791,04	-	-	-	-	-
Чердак	-	625,97	1,79	1120,49		-	-	-	-

Заказчик и.о. руководителя КГУ «Отдел строительства, архитектуры и градостроительства акимата г. Петропавловска» Утебаев Сакен Сайдолаевич

фамилия, имя, отчество (при наличии), подпись руководителя

(Место печати (при наличии)

Авторский надзор ТОО «Севгражданпроект» ГИП Хуснутдинов Радмир Камильевич

фамилия, имя, отчество (при наличии), подпись эксперта

(Место печати (при наличии)

Приложение 3
к акту приемки объекта
в эксплуатацию
форма

Технические характеристики объекта
(линии электропередач)

№ п/п	Наименование	Единицы измерения	Количество
1	*2*	*3*	*4*
1	Воздушные ЛЭП низкого напряжения …	километр (далее – км)	-
2	Воздушные ЛЭП Высокого напряжения 10 кВ	км	-
3	Кабельные ЛЭП низкого напряжения …	км	-
4	Кабельные ЛЭП высокого напряжения…	км	-
5	Площадь опор	м2	-
6	Опоры:		
	1) металлические	штук (далее – шт)	-
	2) деревянные с деревянными приставками	шт.	-
	3) деревянные с железобетонными приставками	шт.	-
	4) железобетонные	шт.	-
	5) тросовые подвесы	шт.	-
7	Провода:		
	1) медные	км	-
	2) алюминиевые	км	-
	3) сталеалюминиевые	км	-
8	Кронштейны для светильников:		
	1) железобетонные	шт.	-
	2) металлические	шт.	-
9	Арматура уличного освещения:		
	1) светильники с лампами накаливания	шт.	-
	2) светильники с ртутными лампами	шт.	-
	3) светильники с люминесцетными лампами	шт.	-
10	Кабели:		
	1) марки АВБбШв 4*150 мм2 напряжением 0,4 кВ	км	1,02
	2) марки …	км	-
11	Муфты соединительные esk-10СКАТ-3-150/240-СЛ-М	шт.	4
12	Муфты концевые rek-1КвТ-4-150/240-ВЛ-М	шт.	8
13	Контуры заземления	шт.	-
14	Устройства грозозащиты		-
15	Дорожные покрытия кабельных сетей:		
	1) асфальтобетонные	м2	-
	2) булыжные	м2	-
	3) тротуары	м2	-

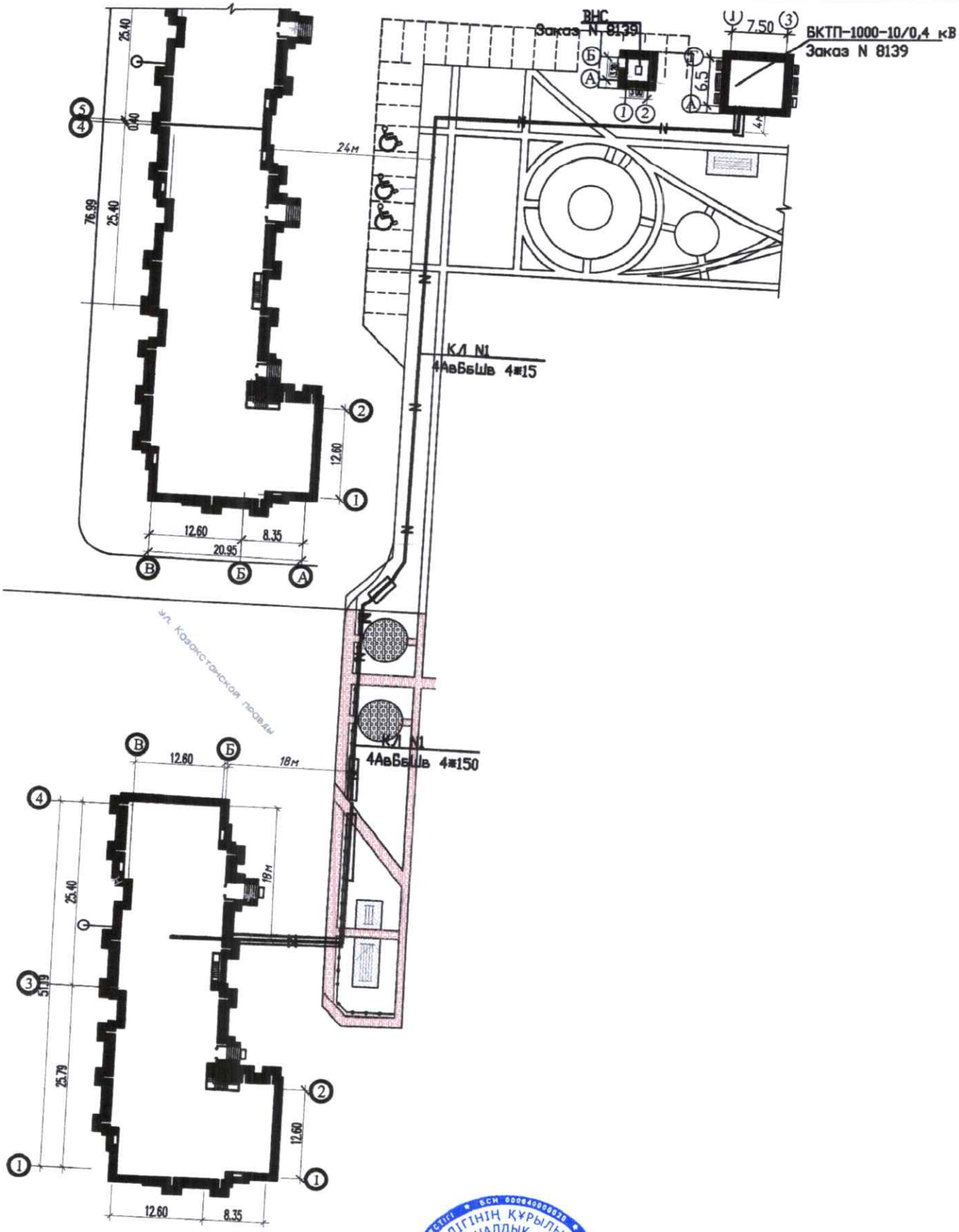

Заказчик и.о. руководителя КГУ «Отдел строительства, архитектуры и градостроительства акимата г. Петропавловска» Утебаев Сакен Сайдолаевич

фамилия, имя, отчество (при наличии), подпись руководителя

Место печати (при наличии)

Авторский надзор ТОО «Севгражданпроект», ГИП Хусунутдинов Радмир Камильевич

фамилия, имя, отчество (при наличии), подпись эксперта

Место печати (при наличии)

Приложение 13
к акту приемки объекта
в эксплуатацию
форма

Технические характеристики объекта
(сети, водоводы, коллекторы и тому подобное)

№ п/п	Наименование	Единицы измерения	Количество, протяженность	Примечание
1	*2*	*3*	*4*	*5*
Водопровод				
1	Водоводы (общая протяженность)	м	117,6	
	1) из стальных труб	м	-	
	2) из чугунных труб	м	-	
	3) из асбестоцементных труб	м	-	
	4) из железобетонных труб	м	-	
	5) из полиэтиленовых труб	м	117,6	PE 100 SDR 26 Ø110x4,2
2	Распределительная сеть (общая протяженность)	м	-	
	1) из стальных труб	м	-	
	2) из чугунных труб	м	-	
	3) из асбестоцементных труб	м	-	
	4) из полиэтиленовых труб	м	-	
	5)	м	-	
3	Прочие устройства		-	
	Смотровой колодец	шт.	-	
	Задвижка d- 100 мм	шт.	-	
	" d- 50мм	шт.	-	
	" d-	шт.	-	
	Вентили d-	шт.	-	
	" d-	шт.	-	
	" d-	шт.	-	
	Кран d-	шт.	-	
	" d-	шт.	-	
	" d-	шт.	-	
	Гидрант	шт.	-	существующ ие
	Водопроводный ввод	шт.	1	
	Водоразборная колонка	шт.	-	
	Стальной футляр	шт.	1	
	Питьевой фонтанчик	шт.	-	
Канализация				
1	Коллекторы (общая протяженность)	м	-	
	1) из керамических труб	м	-	
	2) из чугунных труб	м	-	
	3) из бетонных труб	м	-	
	4) из асбестоцементных труб	м	-	
	5) из железобетонных труб	м	-	
	6)	м	-	
	7)	м	-	
2	Канализационная сеть (общая протяженность)	м	96,2	
	1) из керамических труб	м	-	
	2) из чугунных труб	м	-	

	3) из бетонных труб	м	-	
	4) из асбестоцементных труб	м	-	
	5) из железобетонных труб	м	-	
	6) из двухслойных гофрированных труб	м	96,2	DN/OD 200 P SN 8 Ø200
3	Прочие устройства			
	Смотровой колодец	шт.	3	№1, 2, 3
	Выпуск	шт.	3	

Горизонтальный разрез колодца	Вертикальный разрез колодца
Масштаб _____	Масштаб _____
К1 (канализация) 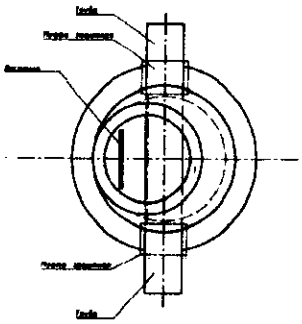	К1 (канализация) 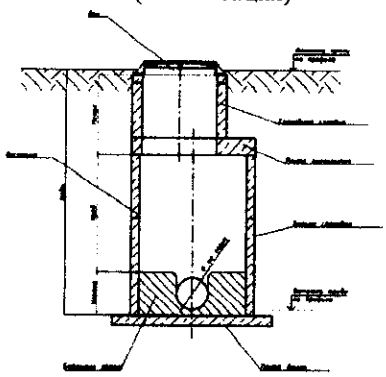

Спецификация

№ п/п	Наименование	Марка	Материал	Диаметр (мм) (размеры)	Количество	Примечание
Водопровод В1						
1	Труба ПЭ 100 SDR 26-110x4,2 «Питьевая»	SDR 26-110x4,2	-	Ø 110x4,2 мм	120,6 м	+ввод в дом
2	Труба ПЭ 100 SDR 26-355x13,6 (футляр)	SDR 26-355x13,6	-	Ø 355x13,6	3 м	
3	Труба стальная электросварная /футляр/ для пересечения со стенками колодцев	-	-	Ø 219x4,0 мм	0,3 м	
4	Фланец стальной плоский приварной тип 01 Ру 1.0 мПа	-	-	Ø 100 мм	1 шт.	
5	Втулка под фланец удлинения сварная ПЭ 100 SDR26	-	-	Ø 110 мм	1 шт.	
6	Отвод 90° сварной ПЭ 100 SDR 26	-	-	Ø 110 мм	2 шт.	
	Отвод 45° сварной ПЭ 100 SDR 26	-	-	Ø 110 мм	4 шт.	
7	Врезка В1 в существующий колодец	-	-	Ø 110 мм	1 шт.	
Канализация К1						
8	Двухслойная гофрированная труба «OPTIMA» DN/OD 200 P SN8	-	-	Отрезки L=6 м	96,2 м	
9	Уплотнительные каучуковые кольца «OPTIMA»	-	-	Ø 200 мм	17 шт.	
	Труба ПЭ 100 SDR 26-450x17,2 (футляр)	SDR 26-450x17,2	-	Ø 450x17,2	10 м	
10	Люк смотрового колодца легкий из высокопрочного композита Fiberglass BMC (SMC), с дополнительной нижней крышкой и запорным устройством.	-	-	-	3 шт.	
11	Врезка К1 в существующий колодец	-	-	-	1 шт.	

Схема привязки колодца (камеры) к постоянным точкам-ориентирам

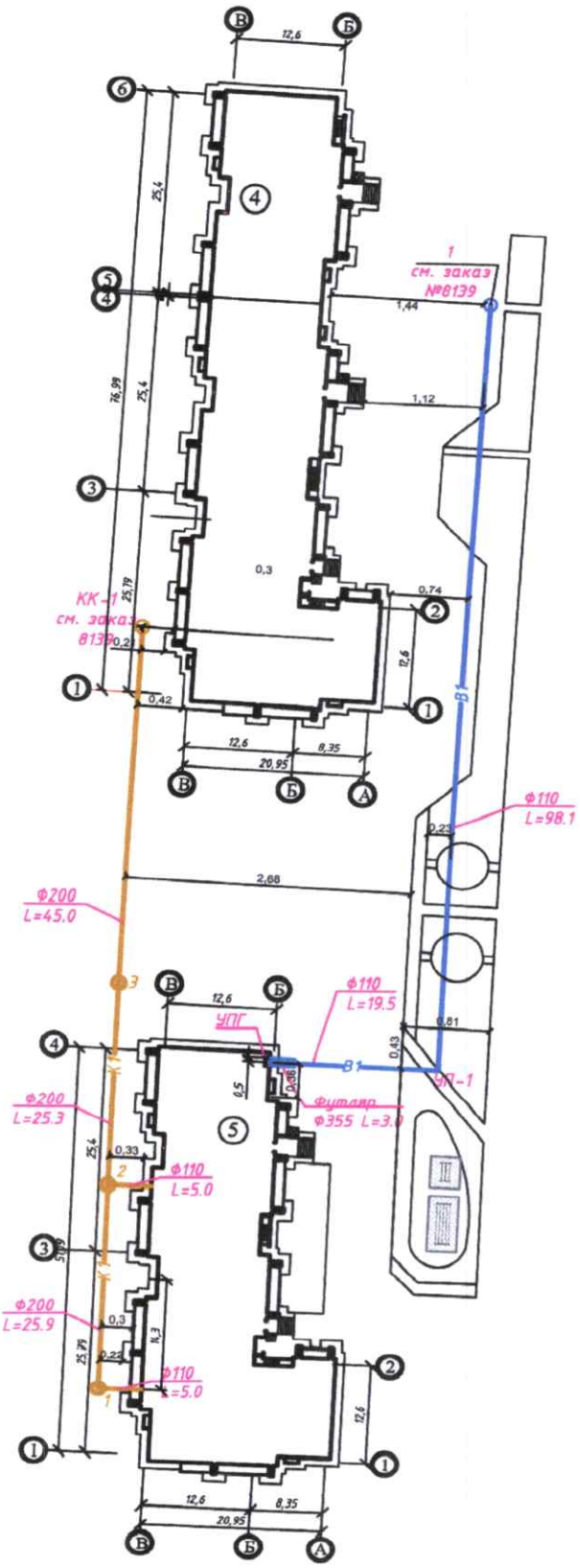

Заказчик и.о. руководителя КГУ «Отдел строительства, архитектуры и градостроительства акимата г. Петропавловска» Утебаев Сакен Сайдолаевич

фамилия, имя, отчество (при наличии), подпись руководителя

Место печати (при наличии)

Авторский надзор ТОО «Севгражданпроект» ГИП Хуснутдинов Радмир Камильевич

фамилия, имя, отчество (при наличии), подпись эксперта

Место печати (при наличии)

Приложение 14
к акту приемки объекта
в эксплуатацию
форма

Технические характеристики объекта
(тепловая трасса)

№ п/п	Наименование	Единицы измерения	Количество, протяженность	Примечание
1	*2*	*3*	*4*	*5*
1	Протяженность тепловой трассы	м	51,5	
	Протяженность воздушной прокладки:	м	-	
	1) на эстакадах	м	-	
	2) на опорах	м	-	
	Количество опор	шт.	-	
	Протяженность подземной прокладки:	м	51,5	
	1) в проходных каналах	м	-	
	2) в полупроходных каналах	м	-	
	3) в непроходных каналах	м	51,5	
	3) бесканальная прокладка	м	-	
2	Количество колодцев (камер)	шт.	2	
3	Количество компенсаторов	шт.	-	
4	Количество вводов	шт.	1	
5	Количество задвижек	шт.	-	

Горизонтальный разрез колодца (камеры)	Вертикальный разрез колодца (камеры)
Масштаб ____	Масштаб ____
Дренажный колодец ДК1 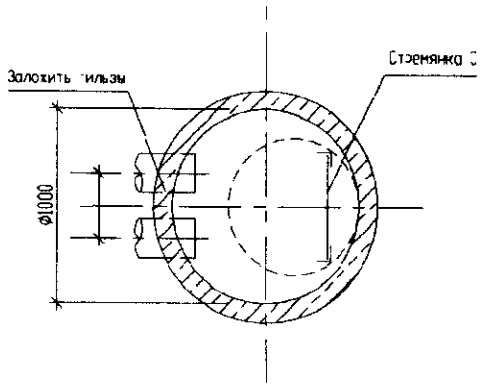	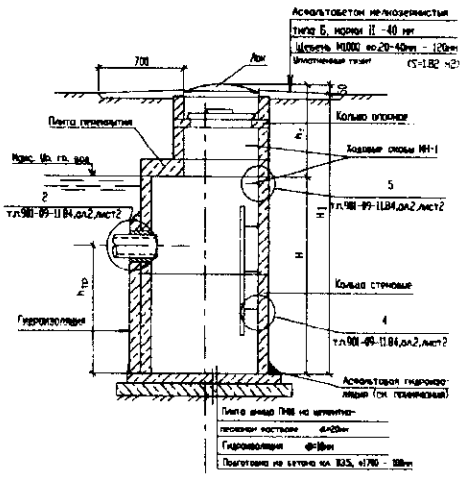
Смотровой колодец СК1 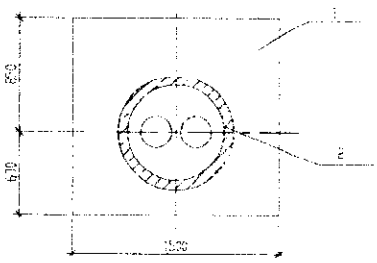	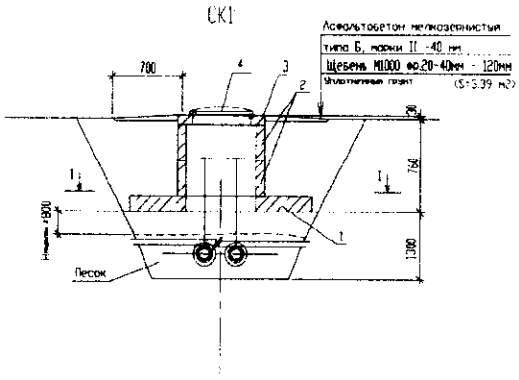

Спецификация

№ п/п	Наименование	Марка	Материал	Диаметр (мм) (размеры)	Количество	Примечание
Подземная теплосеть в ППУ						
1	Труба теплоизолированная	Ст 108х4-1-ППУ-ПЭ	-	108х4 мм	92 м	
	Труба стальная гр. «В» Ст10 159х5,0				0,5 м	Гильза УТ2
	Труба стальная гр. «В» Ст10 159х5,0				1,4 м	Гильза ввод в здание
2	Шаровый кран DN32 полнопроходной с металлической заглушкой изоляции	Ст38х3-1-ППУ-Bohmer-ПП-МЗИ200	-	А=1,2м	2 шт.	
3	Тройниковое ответвление стандартное	Ст108х4-38х3,0-2-ППУ-ПЭ	-	L=740 мм, I=655 мм	1 шт.	
4	Тройниковое ответвление нестандартное с накладкой	Ст108х4-38х3,0-1-ППУ-ПЭ	-	б=4 мм, В=23,5 мм	1 шт.	
5	Отвод стандартный	Ст133х4,0-90°-1-ППУ-ПЭ	-	90°	4 шт.	
6	Отвод нестандартный	Ст108х4,0-90°-1-ППУ-ПЭ	-	L2=1,0м; L1=0,6мм	4 шт.	
7	Элемент трубопроводов с кабелем вывода	Ст108х4,0-2-ППУ-ПЭ -КВ	-	108х4 мм	2 шт.	
	Рабочая заглушка изоляции термоусаживаемая	200х3,2-ППУ-ПЭ			2 шт.	
8	Полиэтиленовый мат	-	-	2000х1200х45 мм	7 шт.	
Комплект изоляции стыка						
9	Муфта термоусаживаемая гидроизоляционная	КТЗ-СПЭ 225-730ВК	-	-	26 шт.	
10	Пенопакет	108/200	-	-	26 шт.	
11	Муфта термоусаживаемая гидроизоляционная	Тумар 125-500ВК	-	-	7 шт.	
12	Пенопакет	38/125-ППУ-ПЭ	-	-	7 шт.	
Канал Кл 150х90-8, l=7,92 м						
15	Лотки Л11-8	Л1	-	-	5 шт.	
16	Лотки угловые Лу 11-8-1	Л2	-	-	2 шт.	
17	Лотки угловые Л11д-8	Л3	-	-	7 шт.	
18	Лотки Лу 11-8-1н	Лу1н	-	-	3 шт.	
19	Балка Б2	Б2	-	-	8 шт.	
20	Плиты П11-8	П1	-	-	12 шт.	
21	Плиты П11д-8	П2	-	-	6 шт.	
22	Плиты П15д-8	П3	-	-	4 шт.	
23	Плиты П21д-8	П4	-	-	2шт.	
24	Дренажный колодец ДК1	ДК1	-	-	1 шт.	
25	Смотровой колодец СК1	СК1	-	-	1 шт.	
26	Смотровой колодец СК12	СК12	-	-	1 шт.	
27	Смотровой колодец СК12*	СК12	-	-	1 шт.	
Оперативный диспетчерский контроль						
28	Терминал промежуточный	КТ-12/III системы ОДК	-	-	1 шт.	
29	Комплект удлинения кабеля	-	-	-	1 шт.	Удлинение кабеля ОДК
30	Ковер наземный	КНЗ	-	-	1 шт.	
31	Труба оцинкованная dn 50	-	-	-	3 м	

Схема привязки колодца (камеры) к постоянным точкам-ориентирам

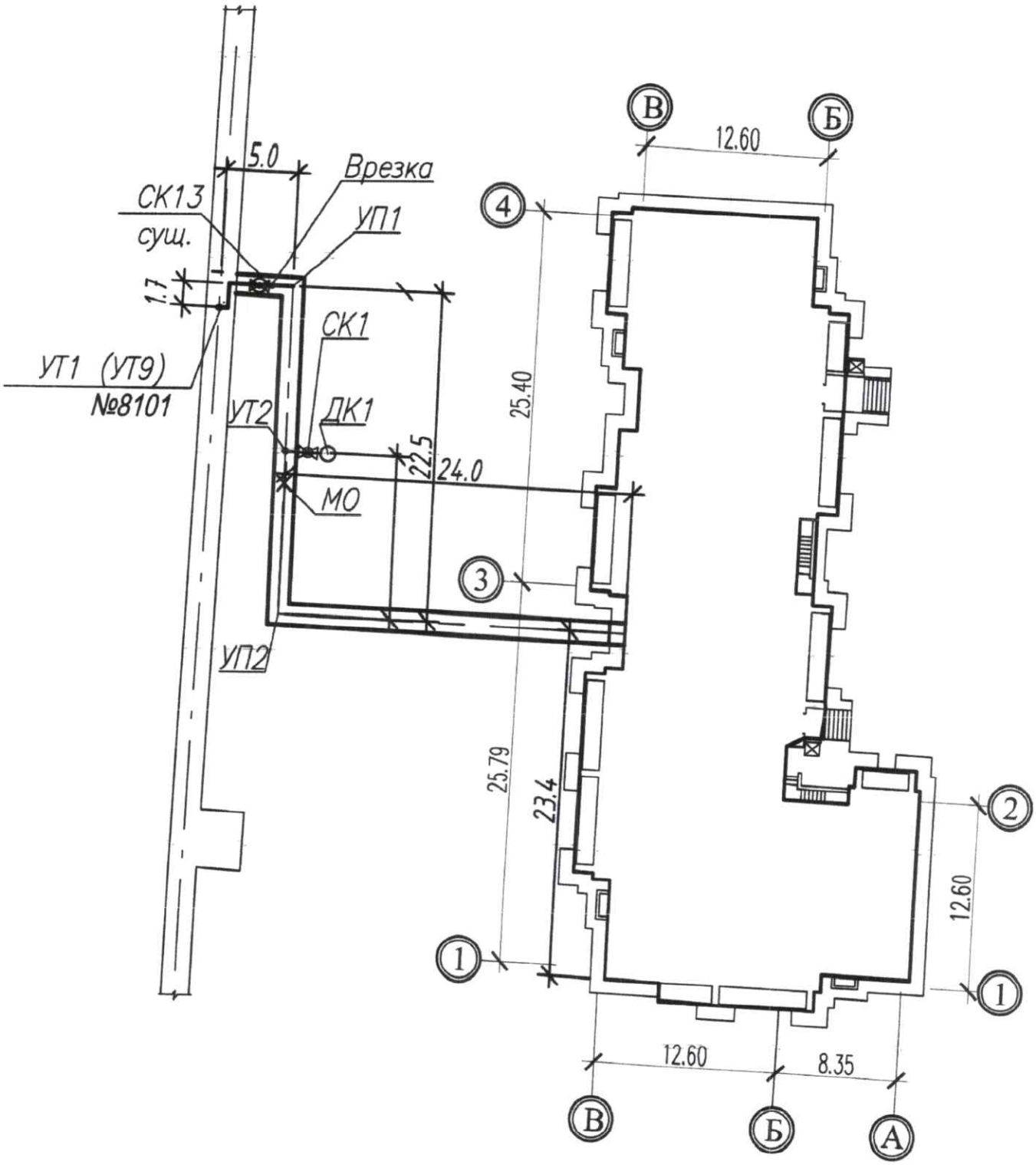

Заказчик и.о. руководителя КГУ «Отдел строительства, архитектуры и градостроительства акимата г. Петропавловска» Утебаев Сакен Сайдолаевич

фамилия, имя, отчество (при наличии), подпись руководителя

Место печати (при наличии)

Авторский надзор ТОО «Севгражданпроект», ГИП Хуснутдинов Радмир Камильевич

фамилия, имя, отчество (при наличии), подпись эксперта

Место печати (при наличии)

Приложение 16
к акту приемки объекта
в эксплуатацию
форма

Технические характеристики объекта (линии связи)

№ п/п	Наименование	Единицы измерения	Количество, протяженность
1	*2*	*3*	*4*
1	Воздушные линии связи, в том числе:	км	
	1) марка	км	-
	2) марка	км	-
	3) марка	км	-
2	Кабельные линии связи, в том числе:	км	0,461
	1) ВОК-8 КС-ОКЛО-8-G.652.D-CF	км	0,461
	2) марка	км	-
	3) марка	км	-
3	Опоры, в том числе:	шт.	
	1) металлические	шт.	-
	2) деревянные	шт.	-
	3) анкерные	шт.	-
	4) железобетонные	шт.	-
	5) тросовые подвесы	шт.	-
4	Колодцы сетевые, в том числе:	шт.	
	1) ККС 1	шт.	-
	2) ККС 2	шт.	-
	3) ККС 3	шт.	1
	4) ККС 4	шт.	-
	5) ККС 5	шт.	-
5	Муфты соединительные	шт.	-
6	Коллекторы коммуникационные, в том числе:		
	1) керамические	км	-
	2) бетонные	км	-
	3) асбестоцементные	км	-
	4) пластмассовые	км	0,06
7	НУП (необслуживаемые усилительные пункты)	шт.	-
8	Прочие устройства		-

Горизонтальный разрез колодца	Вертикальный разрез колодца
Масштаб _____	Масштаб _____
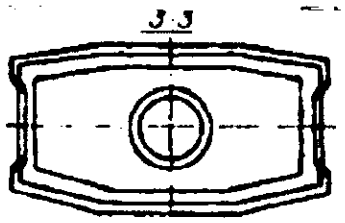	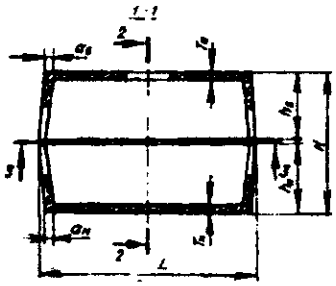

Спецификация

№ п/п	Наименование	Марка	Материал	Диаметр (мм) (размеры)	Количество	Примечание
1	Колодец линии связи железобетонный разветвительного типа, укомплектованный чугунным люком тяжелого типа с запорным устройством; Двухместными консолями ККЧ-2 – 2 шт.; кронштейнами-ККП1-1300-01 -4 шт.	ККСр-3-10	-	-	1 шт.	
2	Кронштейн для раскладки кабелей в сущ. колодце	ККП1-1300-01	-	-	20 шт.	
3	Консоль двухместная (для раскладки кабелей в сущ. колодце)	ККЧ-2	-	-	20 шт.	
4	Кабельная волоконно-оптический, бронированный (ВОК-8)	КС-ОКЛО-8-G.652.D-CF	-	-	461 м	
5	Труба полиэтиленовая ПЭ100 SDR17-110*6,6	-	-	Ø110	60 м	
6	Труба полиэтиленовая ПЭ100 SDR21-40*2,4	-	-	Ø40	15 м	
7	Сталь полосовая 40*4 (заземление ОРШ)		-	-	25 м	
8	Сталь угловая 50*50*5 (заземление ОРШ)		-	L=3м	3 шт.	
9	Коробка протяжная подвальная	КПП-05	-	размер 300х300х120 мм, 12 вводов до 40 мм	2 шт.	

Схема привязки колодцев кабельной линии связи и НУП к постоянным точкам-ориентирам

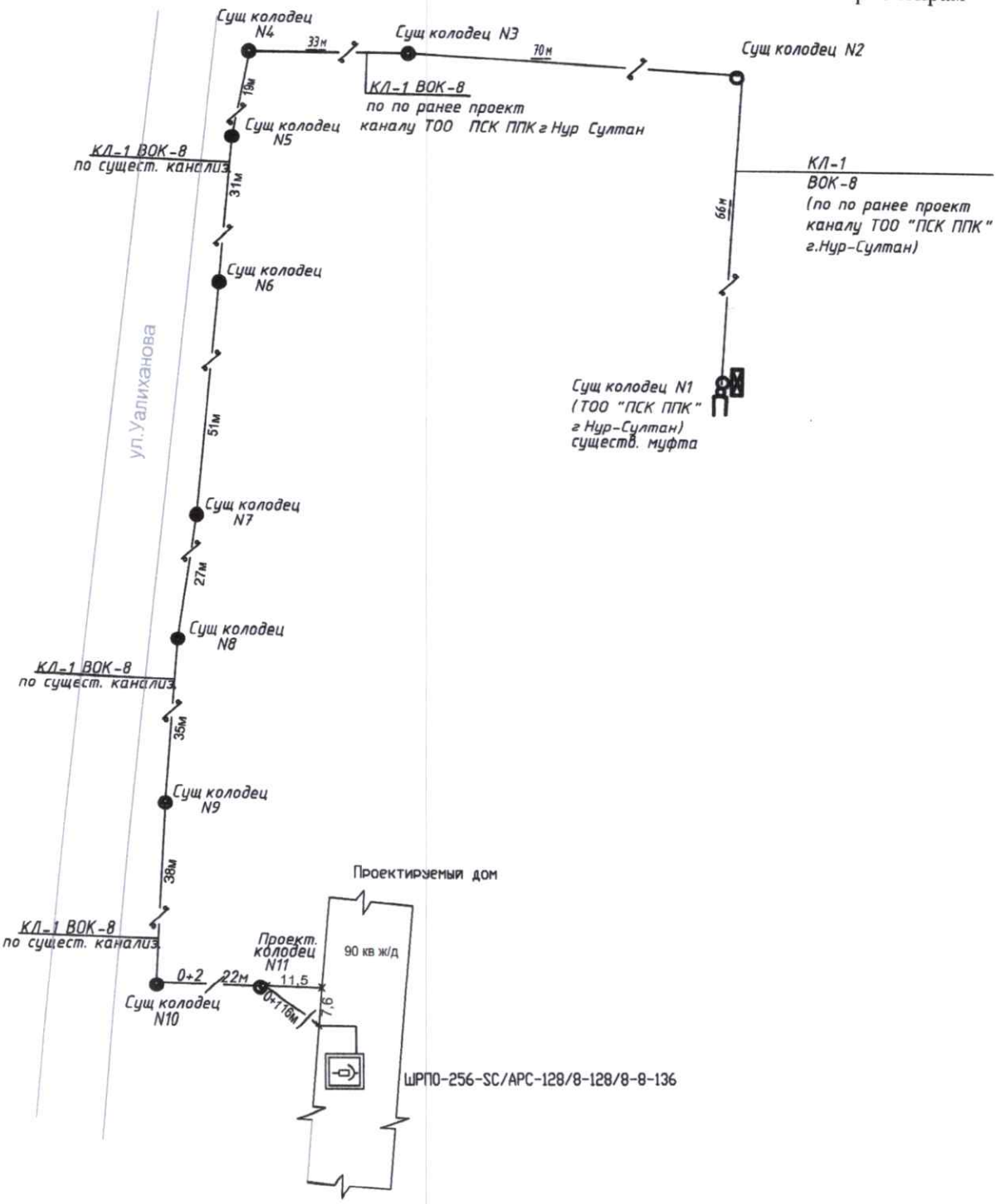

Заказчик и.о. руководителя КГУ «Отдел строительства, архитектуры и градостроительства акимата г. Петропавловска» Утебаев Сакен Сайдолаевич

фамилия, имя, отчество (при наличии), подпись руководителя

Место печати (при наличии)

Авторский надзор ТОО «Севгражданпроект», ГИП Хуснутдинов Радмир Камильевич

фамилия, имя, отчество (при наличии), подпись эксперта

Место печати (при наличии)