Республика Казахстан

ГСЛ №19019785

Капитальный ремонт многоквартирного жилого дома, расположенного по адресу: Актюбинская область Кобдинский район село Кобда улица Ы.Алтынсарина, 2/6

Рабочий проект

Инв. №236/2024-1-АС

Директор ТОО "NED group" Смирнов Е.Е.

Главный инженер проекта Нагметкалиев Н.Н.

г. Актобе - 2024 г.

Ведомость основных комплектов рабочих чертежей

Обозначение	Наименование	Примечание
АС	Архитектурно-строительные решения	
ВК	Водопровод и канализация	
ЭО	Электрическое освещение внутреннее	

Ведомость рабочих чертежей основного комплекта

Лист	Наименование	Примечание
АС-1	Общие данные	
АС-2	Фасад 1-6; Фасад А-Г	
АС-3	Фасад 6-1; Фасад Г-А	
АС-4	План фундаментов перегородок	
АС-5	План 1-го этажа	
АС-6	Экспликация помещений 1-го этажа	
АС-7	План полов 1-го этажа	
АС-8	Экспликация полов первого этажа; Ведомость отделки помещений первого этажа.	
АС-9	План 2-го этажа	
АС-10	Экспликация помещений 2-го этажа	
АС-11	План полов 2-го этажа	
АС-12	Экспликация полов второго этажа; Ведомость отделки помещений второго этажа	
АС-13	Разрез 1-1	
АС-14	План кровли	
АС-15	Зонты на вентшахты	

Основные технико-экономические показатели

№	Наименование	Ед. изм.	Количество
1	Этажность	этаж	2
2	Площадь застройки здания	м2	699,5
3	Общая площадь жилища (квартир)	м2	1707,14
4	Площадь жилого здания (с учетом общего имущества)	м2	1904,62
5	Строительный объем здания	м3	7029,9

Настоящий проект разработан в соответствии с действующими нормами, правилами, инструкциями и государственными стандартами, включая и требования взрыво-пожаробезопасности и обеспечивает безопасную эксплуатацию здания и сооружений при соблюдении предусмотренных проектом мероприятий.

Главный инженер проекта Нагметкалиев Н.Н.

ОБЩИЕ УКАЗАНИЯ

Проект разработан на основании исходных данных . Климатическая характеристика и основные климатические параметры , характерные для района строительства :

Район строительства относится к IIIВ строительно-климатическому подрайону и характеризуется следующими основными показателями следующими основными показателями согласно СП РК 2.04-01-2017 «Строительная климатология»:

- температура воздуха для расчета наружных ограждающих конструкций - минус 29,9°С;
- район снеговой нагрузки - III
- расчетная снеговая нагрузка на 1м2 горизонтальной поверхности – 1,5кПа;
- расчетная ветровая нагрузка - 56 кгс/м2;
- район базовой скорости ветра - III
- расчетная скорость ветра - 30 м/сек;

нормативная глубина сезонного промерзания грунта - 1,70 м;

- Уровень ответственности здания - II.
- Коэффициент надежности по ответственности - 0.95.
- Степень огнестойкости - II
- Класс функциональной пожарной опасности - Ф1.3.
- Класс конструктивной пожарной опасности здания - С0.

Архитектурно -строительные решения. Проект разработан в соответствии с нормативами, действующими на территории Республики Казахстан:

СП РК 3.02-101-2012 «Здания жилые многоквартирные»;

СН РК 1.04-26-2022 «Реконструкция, капитальный и текущий ремонт гражданских, производственных зданий и сооружений»

СП РК 2.02-101-2014 «Пожарная безопасность зданий и сооружений»;

СП РК 3.02-136-2012 «Полы»;

СП РК 3.02-137-2013 «Крыши и кровли»;

СП РК 3.06-101-2012 «Проектирование зданий и сооружений с учетом доступности для маломобильных групп населения».

СН РК 2.01-01-2013 «Защита строительных конструкций от коррозии»

Существующий двух этажный, 2-х подъездный жилой дом ,без подвала, прямоугольной конфигурации в плане с размерами в осях - 14.9х39.74м. Каждый подъезд имеет обособленный вход с крыльцом и пандусом для маломобильных групп населения в соответствии с СН РК 3.06-01-2011 "Доступность зданий и сооружений для маломобильных групп населения , СП РК 3.06-101-2012 "Проектирование зданий и сооружений с учетом доступности для маломобильных групп населения ".

Общее количество квартир - 16, в том числе,

- 1комнатных -4,
- 2-х комнатных - 10,

3-х комнатных - 2.

Высота помещений 1 этажа - 2.5м, высота помещений 2 этажа - 2.5м.

Класс комфортности жилого здания - IV класс.

Проектом предусмотрено:

- демонтажные работы, согласно ведомости демонтажных работ. (смотреть лист АС-3)
- частичная замена напольных покрытий;
- замена покрытий из напольной керамической плитки на крыльцах;
- внутренняя отделка помещений (смотреть лист АС-8, АС-12)
- частичная замена деревянных дверных блоков;
- частичная замена металлических дверных блоков;
- ремонт кровли замена ендов и конька круглого из тонколистовой стали, частичная установка зонтов для вентиляционных шахт;
- устройство отмостки шириной 1,2м.
- замена межкомнатных кирпичных перегородок и фундаментов под перегородки (без изменения планировки и размеров помещений)
- замена межквартиной перегородки из газоблока и фундаментов под перегородки без изменения (планировки и размеров помещений)

Изм.	Кол.уч.	Лист	№ док.	Подпись	Дата	236/2024-1-АС		
						Капитальный ремонт многоквартирного жилого дома, расположенного по адресу: Актюбинская область Кобдинский район село Кобда улица Ы.Алтынсарина, 2/6		
ГИП		Нагметкалиев			11.24	Многоквартирный жилой дом	Стадия	Лист	Листов
Норм.контр.		Нагметкалиев			11.24		РП	1	15
Разработ.		Абдуллин К			11.24				
Проверил		Нагметкалиев			11.24	Общие данные	ТОО"NED GROUP"		

Формат А3

Фасад 1-6

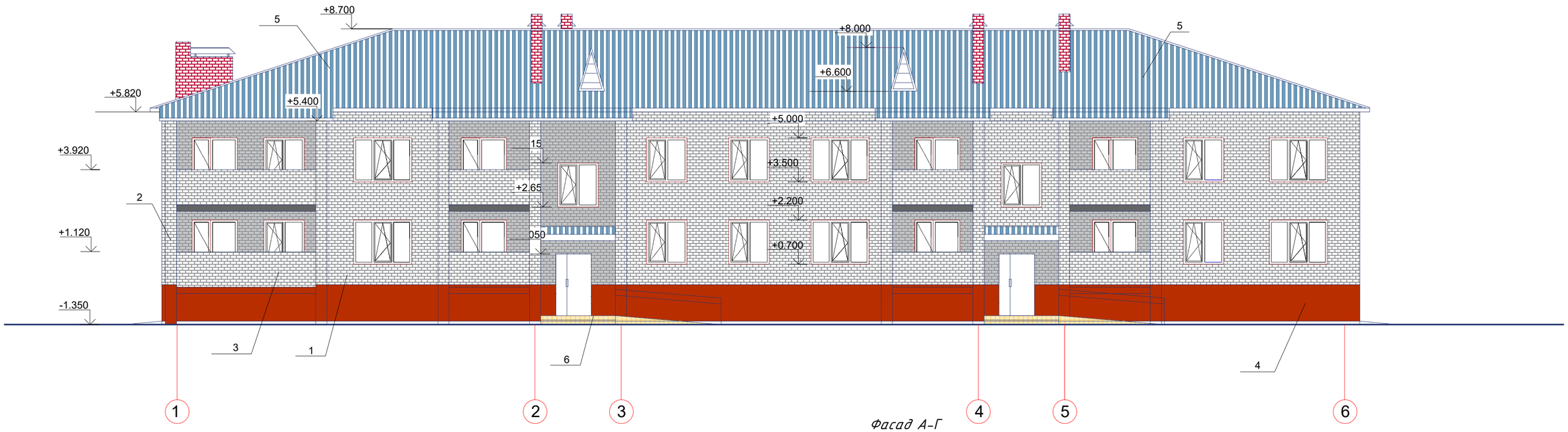

Фасад А-Г

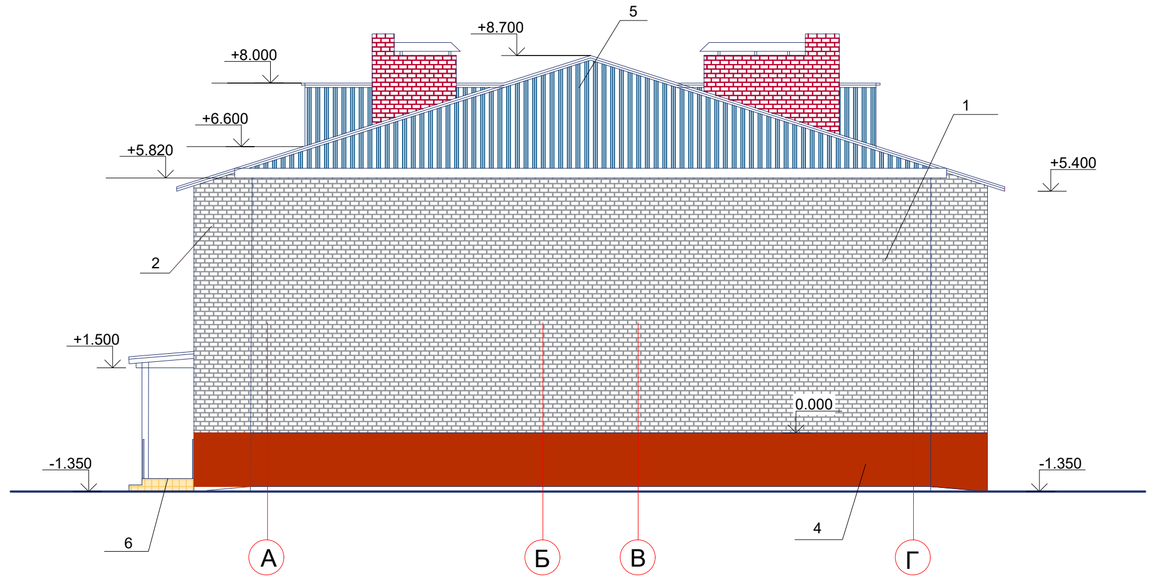

Технико-экономические показатели на 1 квартиру

Наименование	Ед. изм	Количество					Всего
		3 комн. квартир-2	2 комн. квартир - 10			1 комн. квартир-4	
		тип А-/2/	тип А-/6/	тип Б-/2/	тип В-/2/	тип А-/4/	
Площадь 1 квартиры	м2	67.29	54.18	54.03	55.17	40.7	840.86
Общая площадь 1 кварт.	м2	68.74	55.63	55.48	57.73	42.15	866.28

Ведомость отделки фасада

поз. отделки	Наименование элемента фасада	Наименование материала отделки	Наименование и номер эталона цвета или образец колера	Примечание
1	Стены	Лицевой силикатный кирпич	RAL9003-Белый	Существующий
2	Стены лоджии	Лицевой силикатный кирпич	RAL9003-Белый	Существующий
3	Лоджии (ограждение)	Лицевой силикатный кирпич	RAL9003-Белый	Существующий
4	Цоколь	Штукатурка цем.песч. раствором М50 раствором с окраской	RAL8017 -Шоколад	частичная штукатурка
5	Крыша	Стальной профлист с полимерным покрытием	RAL5018 -Бирюзово-синий	Существующее
6	Крыльцо	Керамогранитная плитка 300х300х8	RAL1001 -бежевый	СТ РК 1954-2017

Спецификация отделки фасада

Поз.	Обозначение	Наименование	Кол. шт.	Масса, ед. кг	Прим.
1		Окраска фасадной краской за 2 раза, м2	194,4		
2		Штукатурка цем.песч.раствором М50, м2	67,5		
3	СТ РК 1954-2017	Керамогранитная плитка 300х300х8, м2	25,0		
4		Ремонт бетонных ступеней крыльца (выбоины, трещины), шт	4		
5					

Примечание:

1. Данный лист смотреть совместно с листом АС-3;

Изм.	Кол.уч.	Лист	№ док.	Подпись	Дата
ГИП		Нагметкалиев			11.24
Норм.контр.		Нагметкалиев			11.24
Разработ.		Абдуллин К			11.24
Проверил		Нагметкалиев			11.24

236/2024-1-АС

Капитальный ремонт многоквартирного жилого дома, расположенного по адресу: Актюбинская область Кобдинский район село Кобда улица Ы.Алтынсарина, 2/6

Многоквартирный жилой дом

Стадия	Лист	Листов
РП	2	

Фасад 1-6; Фасад А-Г

ТОО"NED GROUP"

Взам.инв.№ | Подпись и дата | Инв. №подл.

Фасад 6-1

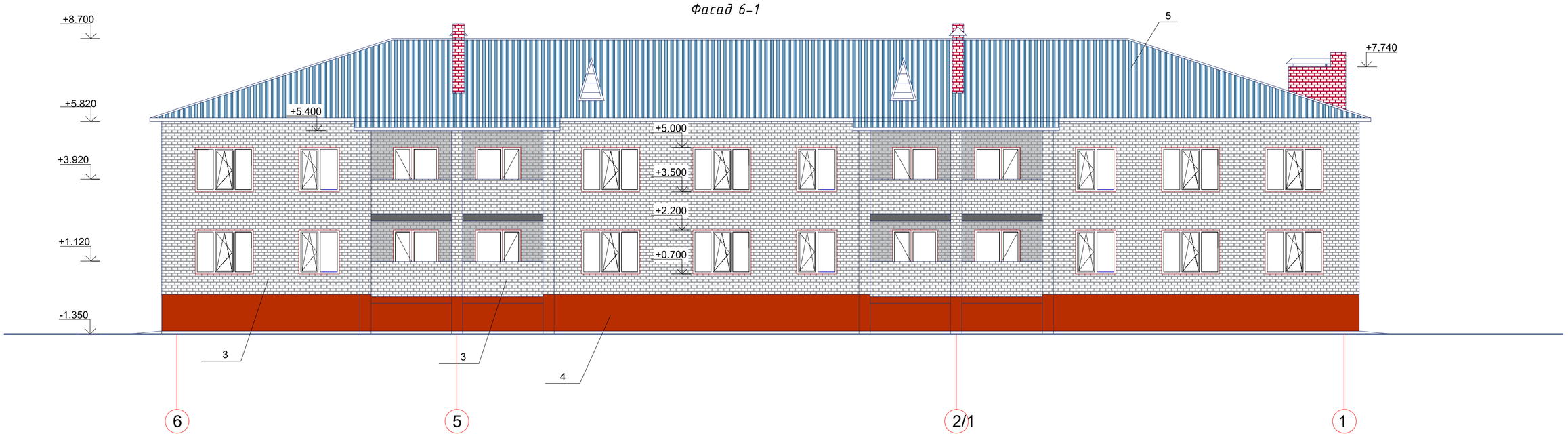

Фасад Г-А

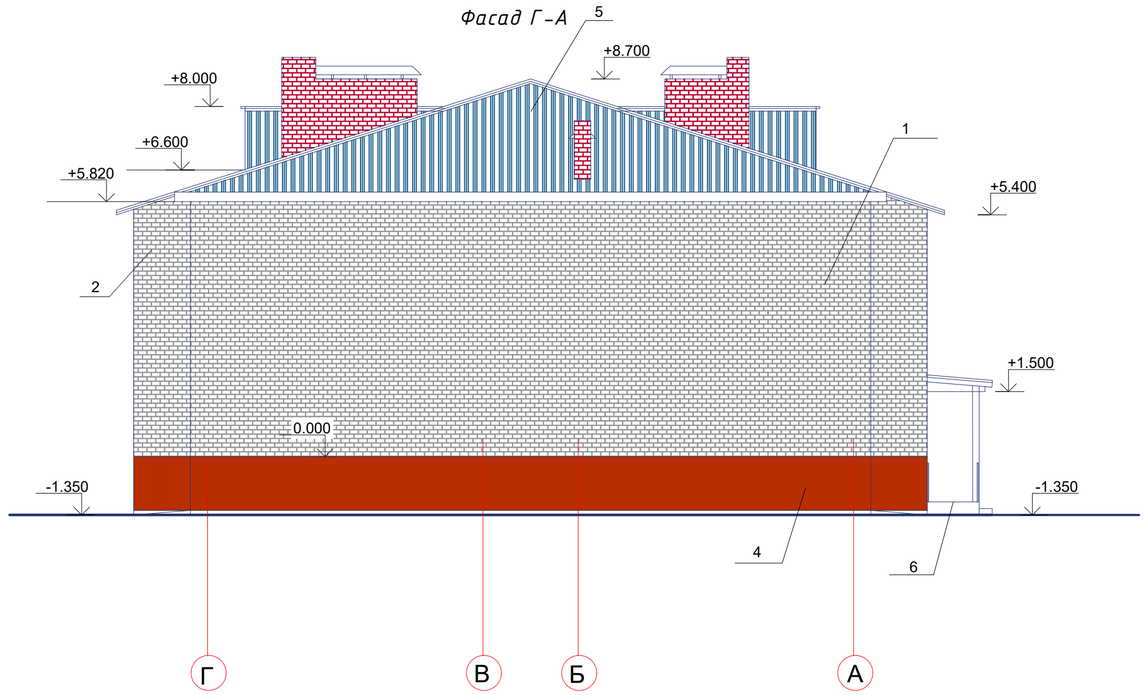

Ведомость демонтажных работ

Марка поз.	Наименование вида работ	Ед. изм.	Кол-во	Примечание
1	Потолки. Очистка вручную от набела	м2	521,3	1 этаж
2	Потолки. Демонтаж гипсокартонных листов	м2	517,04	2 этаж
3	Стены. Очистка вручную от набела	м2	1511,1	1 этаж
4	Стены. Очистка вручную от набела	м2	1450,2	2 этаж
5	Стены. Разборка облицовки стен из керамической плитки с зачисткой основания	м2	43,25	1 этаж
6	Демонтаж стяжки пола, толщина 100мм	м2	282,75	1 этаж
7	Разборка покрытия пола из линолеума	м2	498,08	
8	Разборка покрытия пола из керамической плитки	м2	74,01	
9	Разборка плинтуса ПВХ	п.м	604,5	
10	Разборка керамоганитного плинтуса	п.м	91,2	
12	Разборка деревянных дверных блоков с наличниками в перегородках	шт	25	
13	Разборка металлических дверных блоков в стенах	шт	1	
14	Демонтаж керамических плиток с крылец	м2	25,0	
15	Демонтаж отмостки шириной 1м	м2	135,0	
16	Демонтаж перегородок из кирпича толщ.120мм	м3/м2	32,88/274	
17	Демонтаж перегородки из газоблока толщ.200мм	м3/м2	3,0/15,1	
18	Демонтаж фундамента под перегородки из монолитного бетона	м3	10,0	
19	Демонтаж планки конька круглого R110x0,45, м	п.м	87	
20	Демонтаж планки ендовы верхняя 76x76x0,45, м	п.м	28	
21	Демонтаж планки ендовы нижняя 298x298x0,45, м	п.м	28	
22	Демонтаж оцинкованной кровельной стали 250x147x0,45мм(фартук для вентшахт)	п.м	27	
23	Демонтаж(снятие плит ПТ75.90.10-1.5 канала для канализации)	шт	60	см. примеч. АС-7
24	Монтаж(обратная установка плит ПТ75.90.10-1.5 канала для канализации)	шт	60	см. примеч. АС-7
25	Демонтаж замков металлических дверей подъезда	шт	2	
26	Демонтаж стеклопакета двухслойного толщиной 4 мм, м2	м2	1,5	2 этаж

Примечание:

1. Данный лист смотреть совместно с листом АС-2;

Изм.	Кол.уч.	Лист	№ док.	Подпись	Дата
ГИП		Нагметкалиев			11.24
Норм.контр.		Нагметкалиев			11.24
Разработ.		Абдуллин К			11.24
Проверил		Нагметкалиев			11.24

236/2024-1-АС

Капитальный ремонт многоквартирного жилого дома, расположенного по адресу: Актюбинская область Кобдинский район село Кобда улица Ы.Алтынсарина, 2/6

Многоквартирный жилой дом

Стадия	Лист	Листов
РП	3	

Фасад 6-1; Фасад Г-А

ТОО"NED GROUP"

Взам.инв.№ | Подпись и дата | Инв. №подл.

План фундаментов перегородок

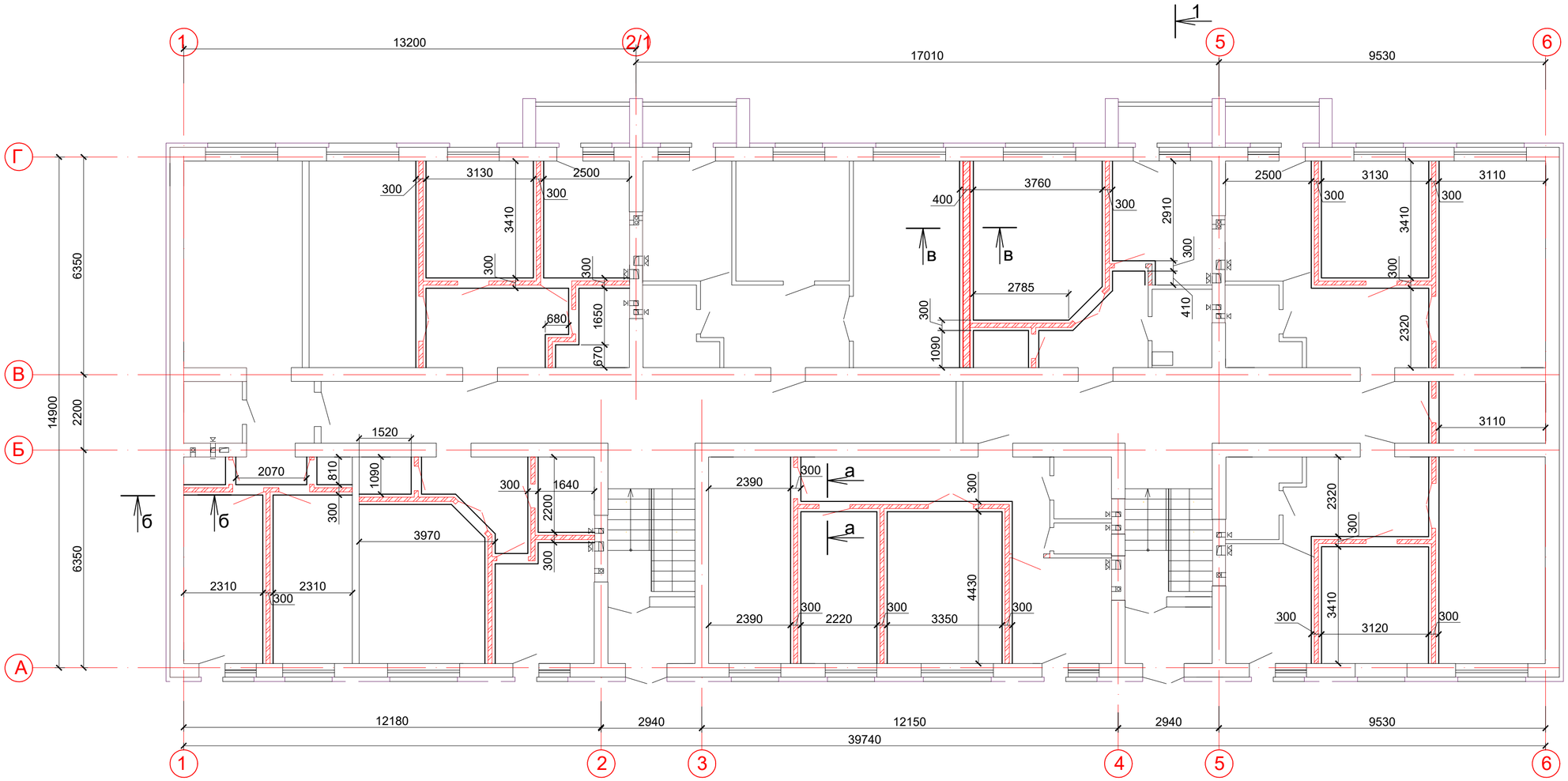

б – б

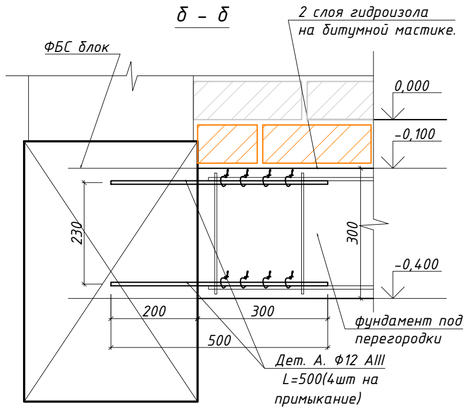

в–в

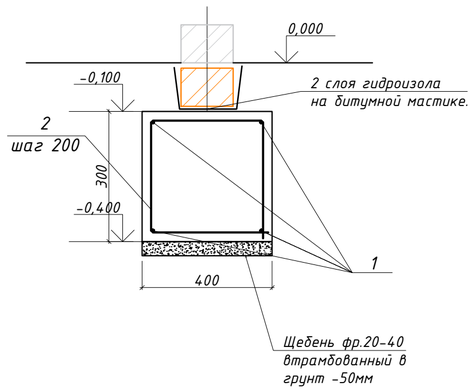

а – а

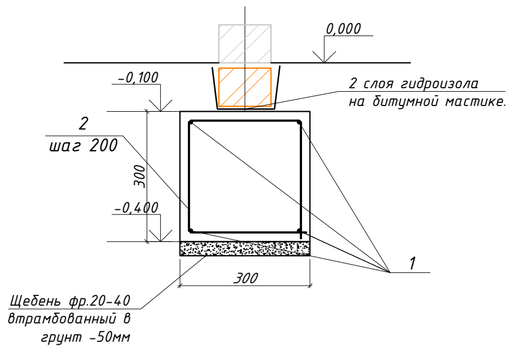

Спецификация на конструкцию

Поз.	Обозначение	Наименование	Кол.	Масса, ед. кг	Прим.
		Фундамент под перегородки			
		Сборочные единицы			
КП1	лист АС-4	Каркас КП1, L=110,0 пог.м.	1	308,0	
		Материалы			
	ГОСТ 7473-2010	Бетон кл.В12,5. м3	10,0		
	СТ РК 1284-2004	Щебень фр.20-40 втрамбованный в грунт -50мм м3	1,65		
дет.А	ГОСТ 34028-2016	Ф 12 AIII, L=500 шт	128	0,444	
	ГОСТ 10923-93	Рубероид - гидроизоляция 2 слоя,	44,0		м2

Спецификация на изделие

Поз.	Наименование	Кол.	Масса ед., кг
	Каркас КП1 (1 п.м.)		2,8
1	Ф 8 AIII L=1000	4	1,6
2	Ф 6 AI L=1080	5	1,2

Изм.	Кол.уч.	Лист	№ док.	Подпись	Дата
ГИП		Нагметкалиев			11.24
Норм.контр.		Нагметкалиев			11.24
Разработ.		Абдуллин К			11.24
Проверил		Нагметкалиев			11.24

236/2024-1-АС

Капитальный ремонт многоквартирного жилого дома, расположенного по адресу: Актюбинская область Кобдинский район село Кобда улица Ы.Алтынсарина, 2/6

Многоквартирный жилой дом

Стадия	Лист	Листов
РП	4	

План фундаментов перегородок

ТОО"NED GROUP"

Взам.инв.№ | Подпись и дата | Инв. №подл.

План 1-го этажа

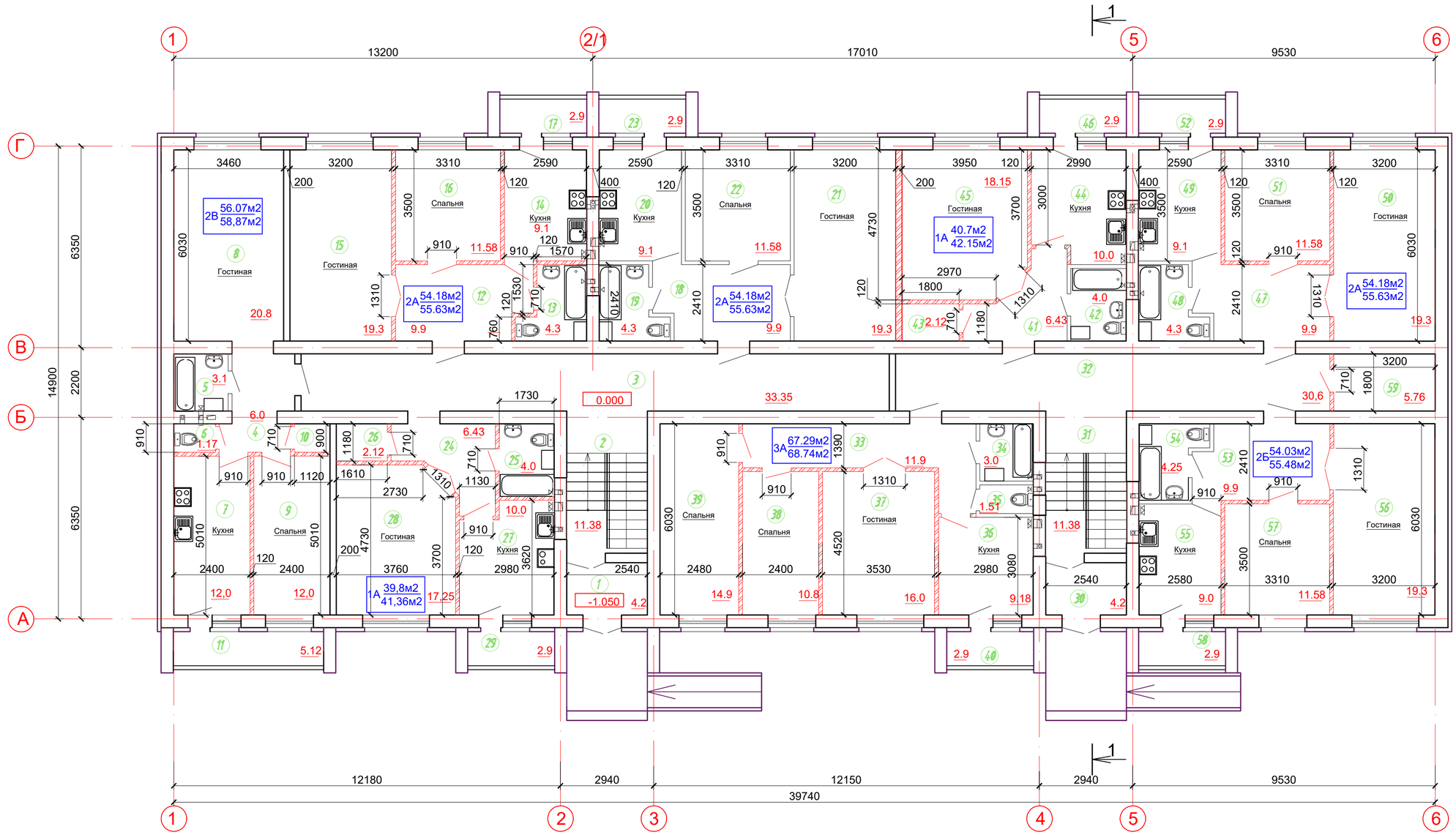

Деталь ММ-1

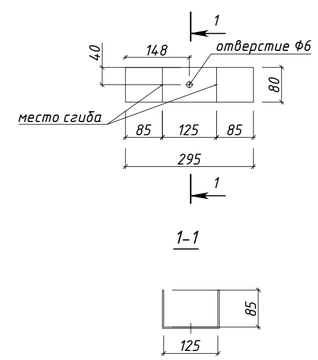

Спецификация кладки перегородок

Марка поз.	Обозначение	Наименование	Кол. шт.	Масса ед. кг.	Примечание
		Перегородки межкомнатные			
1	ГОСТ 379–2015	Кирпич СОЛПо- М100/F50-120мм	32,88/ 274		м3/м2
2	ГОСТ 23279-2012 Сетка кладочная	Ф4ВрI яч. 50 х 50	68,5		м2
ММ-1	ГОСТ 19903–2015	295х80х3	120	0,55	
А-1	ГОСТ 34028-2016	Ф 10 AIII, L=300	440	0,18	
		Перегородка межквартирная			
3	ГОСТ 31360-2007	Автоклавный газоблок D500 -200мм	3,0/ 15,1		м3/м2
4	ГОСТ 23279-2012 Сетка кладочная	Ф4ВрI яч. 50 х 50	7,2		м2
А-1	ГОСТ 34028-2016	Ф 10 AIII, L=300	26	0,18	

Примечание: Металлическую деталь ММ-1 покрыть двумя слоями эмали ПФ-115 по СТ РК 3262-2018.

Примыкание перегородки к плите перекрытия

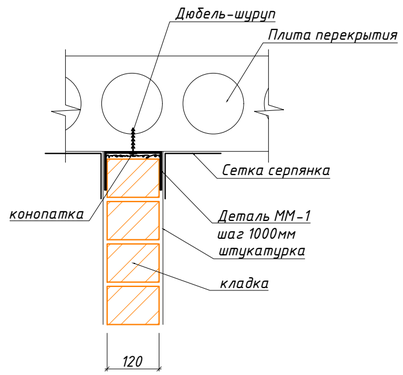

Примыкание перегородки к стене

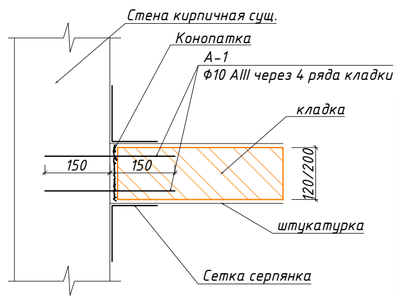

Условные обозначения:

- демонтаж/монтаж межкомнатных перегородок из силикатного кирпича
- демонтаж/монтаж межквартирной перегородки из газоблока

Изм.	Кол.уч.	Лист	№ док.	Подпись	Дата	236/2024-1-АС		
						Капитальный ремонт многоквартирного жилого дома, расположенного по адресу: Актюбинская область Коддинский район село Кобда улица Ы.Алтынсарина, 2/6		
ГИП		Нагметкалиев			11.24	Многоквартирный жилой дом	Стадия: РП	Лист: 5 / Листов:
Норм.контр.		Нагметкалиев			11.24			
Разработ.		Абдуллин К			11.24			
Проверил		Нагметкалиев			11.24	План 1-го этажа	ТОО"NED GROUP"	

Взам.инв.№ | Подпись и дата | Инв. №подл.

Экспликация помещений 1-го этажа

№	Наименование	Площадь
1	Тамбур	4,2
2	Лестничная клетка	11,38
3	Коридор	33,35
	2-х комнатная квартира Тип В	
4	Прихожая	6,0
5	Ванная	3,1
6	Туалет	1,17
7	Кухня	11,7
8	Гостиная	20,8
9	Спальня	11,4
10	Кладовая	1,0
11	Лоджия	5,12
	Площадь квартиры/ Общая площадь квартиры	56,07/58,87
	2-х комнатная квартира Тип А	
12	Прихожая	9,9
13	Санузел	4,3
14	Кухня	9,1
15	Гостиная	19,3
16	Спальня	11,58
17	Лоджия	2,9
	Площадь квартиры/ Общая площадь квартиры	54,18/55,63
	2-х комнатная квартира Тип А	
18	Прихожая	9,9
19	Санузел	4,3
20	Кухня	9,1
21	Гостиная	19,3
22	Спальня	11,58
23	Лоджия	2,9
	Площадь квартиры/ Общая площадь квартиры	54,18/55,63
	1-х комнатная квартира Тип А	
24	Прихожая	6,43
25	Санузел	4,0
26	Кладовая	2,12
27	Кухня	10,0
28	Гостиная	18,15
29	Лоджия	2,9
	Площадь квартиры/ Общая площадь квартиры	40,7/42,15
30	Тамбур	4,2
31	Лестничная клетка	11,38
32	Коридор	30,6
	3-х комнатная квартира Тип А	
33	Прихожая	11,9
34	Ванная	3,0
35	Туалет	1,51
36	Кухня	9,18
37	Гостиная	16,0
38	Спальня	10,8
39	Спальня	14,9
40	Лоджия	2,9
	Площадь квартиры/ Общая площадь квартиры	67,29/68,74
	1-х комнатная квартира Тип А	
41	Прихожая	6,43
42	Санузел	4,0
43	Кладовая	2,12
44	Кухня	10,0
45	Гостиная	18,15
46	Лоджия	2,9
	Площадь квартиры/ Общая площадь квартиры	39,8/41,36
	2-х комнатная квартира Тип А	
47	Прихожая	9,9
48	Санузел	4,3
49	Кухня	9,1
50	Гостиная	19,3
51	Спальня	11,58
52	Лоджия	2,9
	Площадь квартиры/ Общая площадь квартиры	54,18/55,63
	2-х комнатная квартира Тип Б	
53	Прихожая	9,9
54	Санузел	4,25
55	Кухня	9,0
56	Гостиная	19,3
57	Спальня	11,58
58	Лоджия	2,9
	Площадь квартиры/ Общая площадь квартиры	54,03/55,48
59	Водомерный узел	5,76

Взам.инв.№

Подпись и дата

Инв. №подл.

Изм.	Кол.уч.	Лист	№ док.	Подпись	Дата
ГИП		Нагметкалиев			11.24
Норм.контр.		Нагметкалиев			11.24
Разработ.		Абдуллин К			11.24
Проверил		Нагметкалиев			11.24

236/2024-1-АС

Капитальный ремонт многоквартирного жилого дома, расположенного по адресу: Актюбинская область Кобдинский район село Кобда улица Ы.Алтынсарина, 2/6

Многоквартирный жилой дом

Стадия	Лист	Листов
РП	6	

Экспликация помещений 1-го этажа

ТОО "NED GROUP"

План полов 1-го этажа

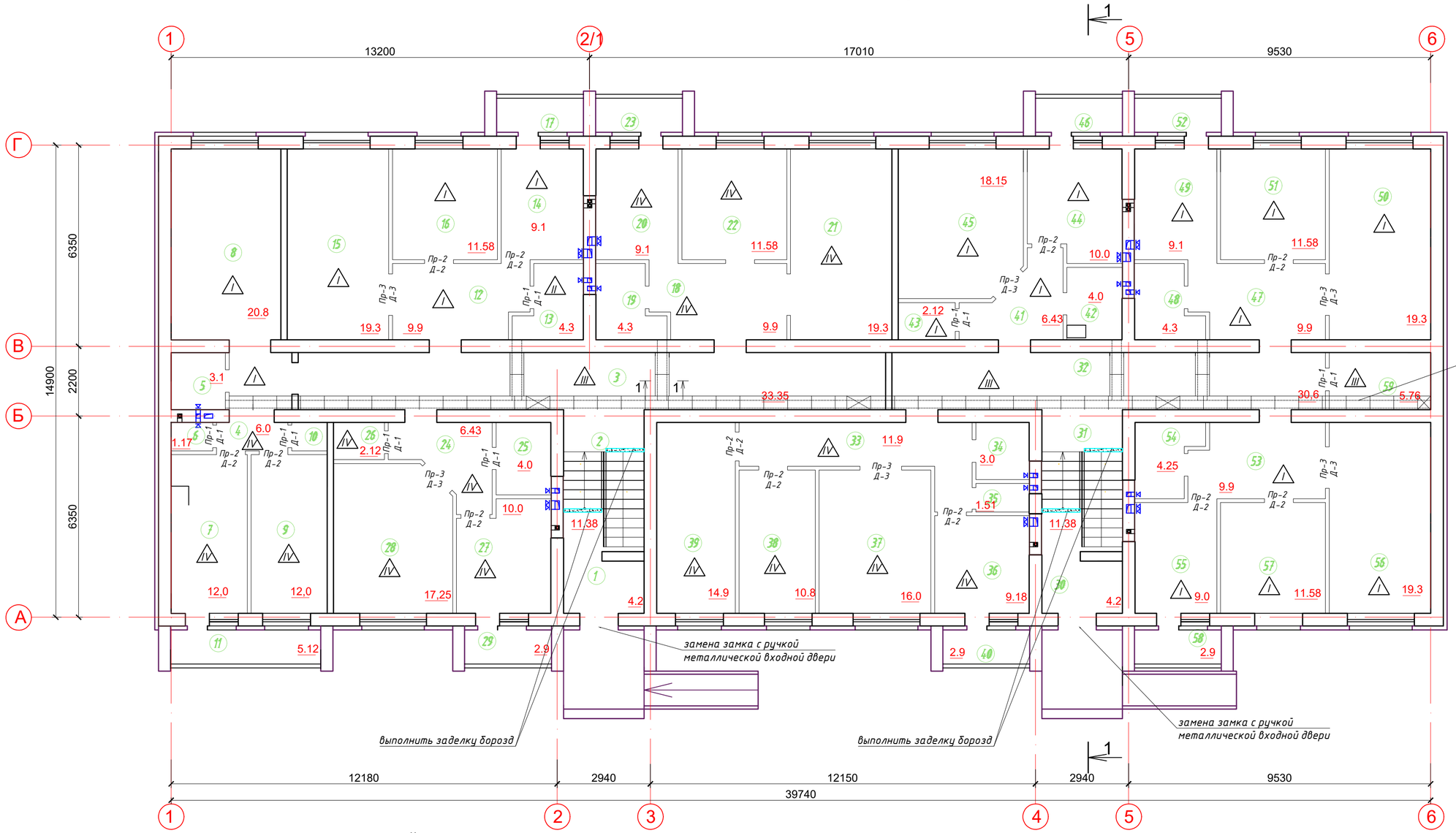

Ведомость перемычек

Марка поз.	Схема сечения
ПР-1 7 шт	2Ф10AIII, L=1210 — 1 — +2,100 — 120
ПР-2 12 шт	2ПБ13-1п — +2,100 — 120
ПР-3 6 шт	2ПБ16-2п — +2,100 — 120

1-1

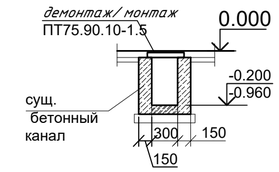

СПЕЦИФИКАЦИЯ ЭЛЕМЕНТОВ ЗАПОЛНЕНИЯ ПРОЁМОВ

Марка поз.	Обозначение	Наименование	Кол. шт.	Масса ед. кг.	Примечание
Д-1	СТ РК 943-92	ДГ 21-7П	7		
Д-2	СТ РК 943-92	ДГ 21-9П	12		
Д-3	СТ РК 943-92	ДГ 21-13П	6		
Д-4	Дверь металлическая утепленная	ГОСТ 31173-2003, ДСН 1-2-2, 2100-1000	1		2 этаж
	ГОСТ 24866-2014	Стеклопакеты двухслойные из неполированного стекла толщиной 4 мм, м2	1,5		
		Фурнитура для дверных блоков			
	ГОСТ 5089-2011	Замок ЗВ9, шт	2		двери подъезда
	ГОСТ Р 56177-2014	доводчик 3 класса, до 60 кг, шт	2		двери подъезда
	ГОСТ 5089-2011	Замок врезной ЗВ4, шт	25		межкомнатные
	ГОСТ 5089-2011	Защелка врезная - ЗЩД, шт	3		туалет и ванная
	ГОСТ 5088-2005	Петли ПН2, шт	50		

СПЕЦИФИКАЦИЯ ПЕРЕМЫЧЕК

Марка поз.	Обозначение	Наименование	Кол. шт.	Масса ед. кг.	Примечание
		ПР-9, шт	7		
1	ГОСТ 34028-2016	Ø10 AIII, L=1210мм	2	0.75	
2ПБ13-1п	ГОСТ 948-84	2ПБ13-1п	12	54	
2ПБ16-2п	ГОСТ 948-84	2ПБ16-2п	6	65	

Примечание:

1. Данный лист смотреть совместно с листом АС-8;
2. Выполнить демонтаж(снятие плит ПТ 75.90.10-1.5 канала для канализации), после замены труб канализации, выполнить установку плит канала.
3. Выполнить выполнить заделку борозд между полом и ступенями - 0,48м2/0,096м3

Изм.	Кол.уч.	Лист	№ док.	Подпись	Дата	236/2024-1-АС		
						Капитальный ремонт многоквартирного жилого дома, расположенного по адресу: Актюбинская область Кобдинский район село Кобда улица Ы.Алтынсарина, 2/6		
ГИП		Нагметкалиев			11.24	Многоквартирный жилой дом	Стадия	Лист	Листов
Норм.контр.		Нагметкалиев			11.24		РП	7	
Разработ.		Абдуллин К			11.24	План полов 1-го этажа	ТОО"NED GROUP"		
Проверил		Нагметкалиев			11.24				

Взам.инв.№ | Подпись и дата | Инв. №подл.

Экспликация полов первого этажа

Номер помещения	Тип пола	Схема пола	Данные элементов пола	Площадь м²	Примеч.
4,8,12,14,15,16, 41,43,44,45, 47,49,50,51, 53,55,56,57	I	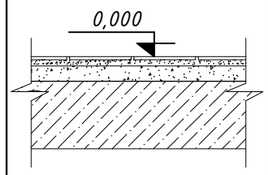	1. Линолеум на теплоизолирующей подоснове ГОСТ 18108-80; 2. Стяжка из цем. песч. раствора М 150 - 20мм Подстилающий из бетона В7.5-80мм 3. Грунт основания с втрамбованным щебнем фр. 20-40мм - 50мм 4. Местный грунт уплотненный послойно -200мм.	213,04	Плинтус поливинил-хлоридный ГОСТ 19111-2001 -250,8м
13	II	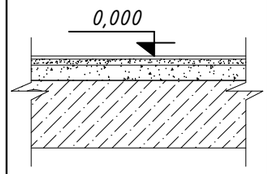	1. Плитки керамическая напольная матовая 300х300 ГОСТ 6787-2001 -8мм; 2. Клей плиточный СТ РК 1168-2006 - 10мм; 3. Сущ. стяжка	4,3	
3,32,59	III	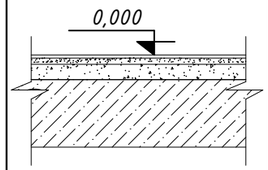	1. Плитки керамогранитные матовые 600х600 СТ РК 1954-2017 -10мм; 2. Клей плиточный СТ РК 1168-2006 -10мм; 3. Стяжка из цем. песч. раствора М 150 -20мм; 4. Подстилающий из бетона В7.5 -80мм; 4. Грунт основания с втрамбованным щебнем фр. 20-40мм -50мм; 5. Местный грунт уплотненный послойно -200мм.	69,71	Плинтус керамогран. СТ РК 1954-2010 матовый размерами 72мм х 600мм - 91,2м
9-10, 18, 20-22, 24, 26-28, 33, 36-39	IV	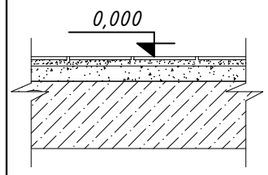	1. Линолеум на теплоизолирующей подоснове ГОСТ 18108-80; 2. Сущ. стяжка	161,76	Плинтус поливинил-хлоридный ГОСТ 19111-2001 -203,0м

Ведомость отделки помещений первого этажа

Наименование помещений	Потолок		Стены		Низ стен		
	Площ.	Вид отделки	Площ.	Вид отделки	Площ.	Высота	Вид отделки
Гостиные, Спальни, Прихожие, Кладовые, Кухни, Тамбуры, Лестничные клетки, Коридоры, Водомерный узел	487,37м²	Выравнивание сухими смесями, затирка, окраска водоэмульс. красками	1511,1м²	Выравнивание сухими смесями, окраска водоэмульс. красками	-	-	-
13,25	8,3м²	Выравнивание сухими смесями, затирка, окраска водоэмульс. красками	43,25м²	Цем-песч. штукатурка; Плитка керамическая глазурованная для внутренней облицовки стен -гладкая одноцветная	-	-	-
Санузлы, Ванные, Туалеты	25,63м²	Выравнивание сухими смесями, затирка, окраска водоэмульс. красками	-	-	-	-	-

Примечание.
1. Площадь откосов проемов входят общую площадь отделки стен.
2. Смотреть совместно с листом АС-7.

Спецификация комплектующий для потолка первого этажа

Поз.	Обозначение	Наименование	Кол. шт.	Масса, ед. кг	Прим.
1		Потолочный плинтус (багет) п.м	453,8		

Взам.инв.№ | Подпись и дата | Инв. №подл.

Изм.	Кол.уч.	Лист	№ док.	Подпись	Дата
ГИП		Нагметкалиев			11.24
Норм.контр.		Нагметкалиев			11.24
Разработ.		Аббдуллин К			11.24
Проверил		Нагметкалиев			11.24

236/2024-1-АС

Капитальный ремонт многоквартирного жилого дома, расположенного по адресу: Актюбинская область Кобдинский район село Кобда улица Ы.Алтынсарина, 2/6

Многоквартирный жилой дом

Стадия	Лист	Листов
РП	8	

Экспликация полов первого этажа; Ведомость отделки помещений первого этажа.

ТОО"NED GROUP"

План 2-го этажа

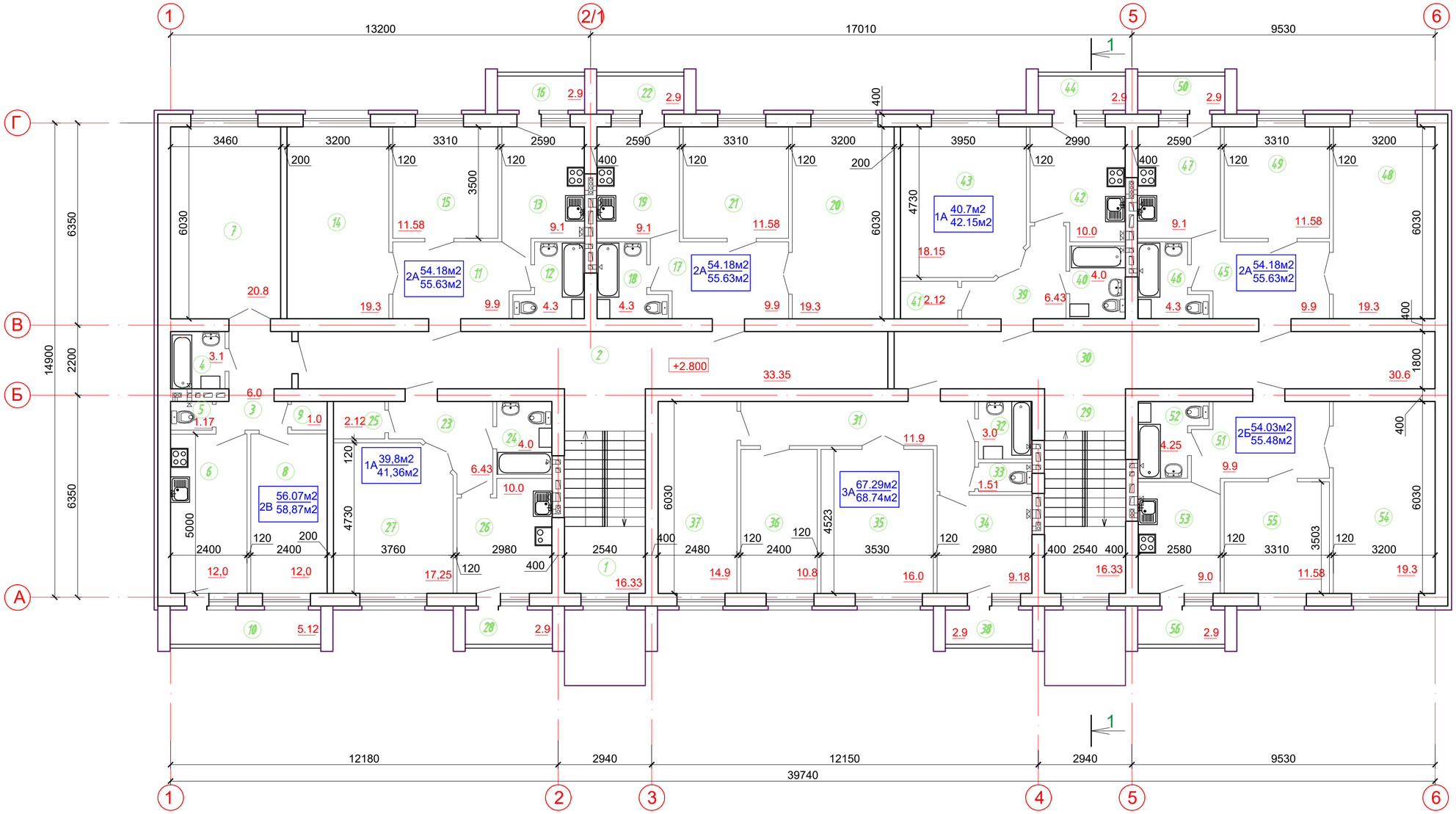

Изм.	Кол.уч.	Лист	№ док.	Подпись	Дата
ГИП		Нагметкалиев			11.24
Норм.контр.		Нагметкалиев			11.24
Разработ.		Абдуллин К			11.24
Проверил		Нагметкалиев			11.24

236/2024-1-АС

Капитальный ремонт многоквартирного жилого дома, расположенного по адресу: Актюбинская область Кобдинский район село Кобда улица Ы.Алтынсарина, 2/6

Многоквартирный жилой дом

Стадия	Лист	Листов
РП	9	

План 2-го этажа

ТОО"NED GROUP"

Взам.инв.№

Подпись и дата

Инв. №подл.

Экспликация помещений 2-го этажа

№	Наименование	Площадь
1	Лестничная клетка	16,33
2	Коридор	33,35
	2-х комнатная квартира Тип В	
3	Прихожая	6,0
4	Ванная	3,1
5	Туалет	1,17
6	Кухня	11,7
7	Гостиная	20,8
8	Спальня	11,4
9	Кладовая	1,0
10	Лоджия	5,12
	Площадь квартиры/ Общая площадь квартиры	56,07/58,87
	2-х комнатная квартира Тип А	
11	Прихожая	9,9
12	Санузел	4,3
13	Кухня	9,1
14	Гостиная	19,3
15	Спальня	11,58
16	Лоджия	2,9
	Площадь квартиры/ Общая площадь квартиры	54,18/55,63
	2-х комнатная квартира Тип А	
17	Прихожая	9,9
18	Санузел	4,3
19	Кухня	9,1
20	Гостиная	19,3
21	Спальня	11,58
22	Лоджия	2,9
	Площадь квартиры/ Общая площадь квартиры	54,18/55,63
	1-х комнатная квартира Тип А	
23	Прихожая	6,43
24	Санузел	4,0
25	Кладовая	2,12
26	Кухня	10,0
27	Гостиная	18,15
28	Лоджия	2,9
	Площадь квартиры/ Общая площадь квартиры	40,7/42,15
29	Лестничная клетка	16,33
30	Коридор	30,6
	3-х комнатная квартира Тип А	
31	Прихожая	11,9
32	Ванная	3,0
33	Туалет	1,51
34	Кухня	9,18
35	Гостиная	16,0
36	Спальня	10,8
37	Спальня	14,9
38	Лоджия	2,9
	Площадь квартиры/ Общая площадь квартиры	67,29/68,74
	1-х комнатная квартира Тип А	
39	Прихожая	6,43
40	Санузел	4,0
41	Кладовая	2,12
42	Кухня	10,0
43	Гостиная	18,15
44	Лоджия	2,9
	Площадь квартиры/ Общая площадь квартиры	39,8/41,36
	2-х комнатная квартира Тип А	
45	Прихожая	9,9
46	Санузел	4,3
47	Кухня	9,1
48	Гостиная	19,3
49	Спальня	11,58
50	Лоджия	2,9
	Площадь квартиры/ Общая площадь квартиры	54,18/55,63
	2-х комнатная квартира Тип Б	
51	Прихожая	9,9
52	Санузел	4,25
53	Кухня	9,0
54	Гостиная	19,3
55	Спальня	11,58
56	Лоджия	2,9
	Площадь квартиры/ Общая площадь квартиры	54,03/55,48

Взам.инв.№

Подпись и дата

Инв. №подл.

Изм.	Кол.уч.	Лист	№ док.	Подпись	Дата
ГИП		Нагметкалиев			11.24
Норм.контр.		Нагметкалиев			11.24
Разработ.		Абдуллин К			11.24
Проверил		Нагметкалиев			11.24

236/2024-1-АС

Капитальный ремонт многоквартирного жилого дома, расположенного по адресу: Актюбинская область Кобдинский район село Кобда улица Ы.Алтынсарина, 2/6

Многоквартирный жилой дом

Стадия	Лист	Листов
РП	10	

Экспликация помещений 2-го этажа

ТОО "NED GROUP"

План полов 2-го этажа

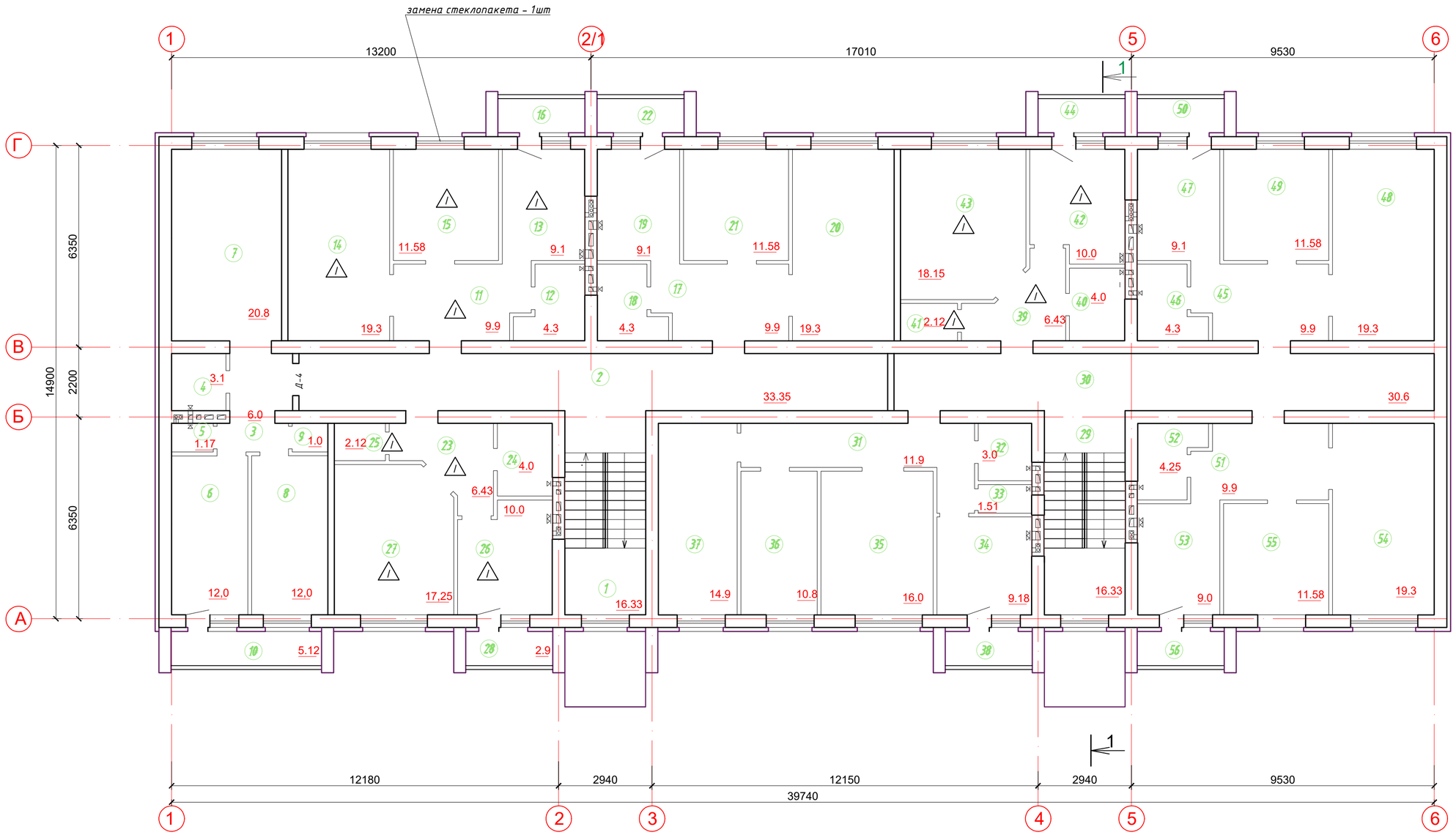

Взам.инв.№	Подпись и дата	Инв. №подл.

Изм.	Кол.уч.	Лист	№ док.	Подпись	Дата	236/2024-1-АС		
						Капитальный ремонт многоквартирного жилого дома, расположенного по адресу: Актюбинская область Кобдинский район село Кобда улица Ы.Алтынсарина, 2/6		
ГИП		Нагметкалиев			11.24	Многоквартирный жилой дом	Стадия	Лист	Листов
Норм.контр.		Нагметкалиев			11.24		РП	11	
Разработ.		Абдуллин К			11.24				
Проверил		Нагметкалиев			11.24	План полов 2-го этажа	ТОО"NED GROUP"		

Экспликация полов второго этажа

Номер помещения	Тип пола	Схема пола	Данные элементов пола	Площадь $м^2$	Примеч.
11,13,14,15,23,25 26,27,39,41,42 43	1	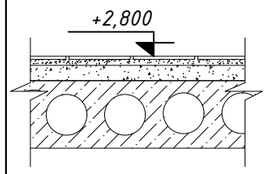	1. Линолеум на теплоизолирующей подоснове ГОСТ 18108-80; 2. Стяжка из цем. песч. раствора - сущ. 3. Ж/б плита - сущ.	123,28	Плинтус поливинил-хлоридный ГОСТ 19111-2001-150,7м

Ведомость отделки помещений второго этажа

Наименование помещений	Потолок		Стены		Низ стен		
	Площ.	Вид отделки	Площ.	Вид отделки	Площ.	Высота	Вид отделки
Гостиные, Спальни, Прихожие, Кладовые, Кухни, Тамбуры, Лестничные клетки, Коридоры,	483,11$м^2$	Лист гипсокартонный обычный ГКЛ СТ РК EN 520-2012 -14мм Выравнивание сухими смесями, затирка, окраска водоэмульс. красками	1450,2$м^2$	Выравнивание сухими смесями, окраска водоэмульс. красками	-	-	-
Санузлы, Ванные, Туалеты	33,93$м^2$	Лист гипсокартонный влагостойкий ГКЛВ СТ РК EN 520-2012 -12,5мм Выравнивание сухими смесями, затирка, окраска водоэмульс. красками	-	-	-	-	-

Спецификация комплектующий для потолка второго этажа

Поз.	Обозначение	Наименование	Кол. шт.	Масса, ед. кг	Прим.
1		Потолочный плинтус (багет) п.м	465		

Примечание.
1. Площадь откосов проемов входят общую площадь отделки стен.
2. Смотреть совместно с листом АС-11.

Взам.инв.№ | Подпись и дата | Инв. №подл.

Изм.	Кол.уч.	Лист	№ док.	Подпись	Дата
ГИП		Нагметкалиев			11.24
Норм.контр.		Нагметкалиев			11.24
Разработ.		Абдуллин К			11.24
Проверил		Нагметкалиев			11.24

236/2024-1-АС

Капитальный ремонт многоквартирного жилого дома, расположенного по адресу: Актюбинская область Кобдинский район село Кобда улица Ы.Алтынсарина, 2/6

Многоквартирный жилой дом

Стадия	Лист	Листов
РП	12	

Экспликация полов второго этажа; Ведомость отделки помещений второго этажа

ТОО"NED GROUP"

Разрез 1-1

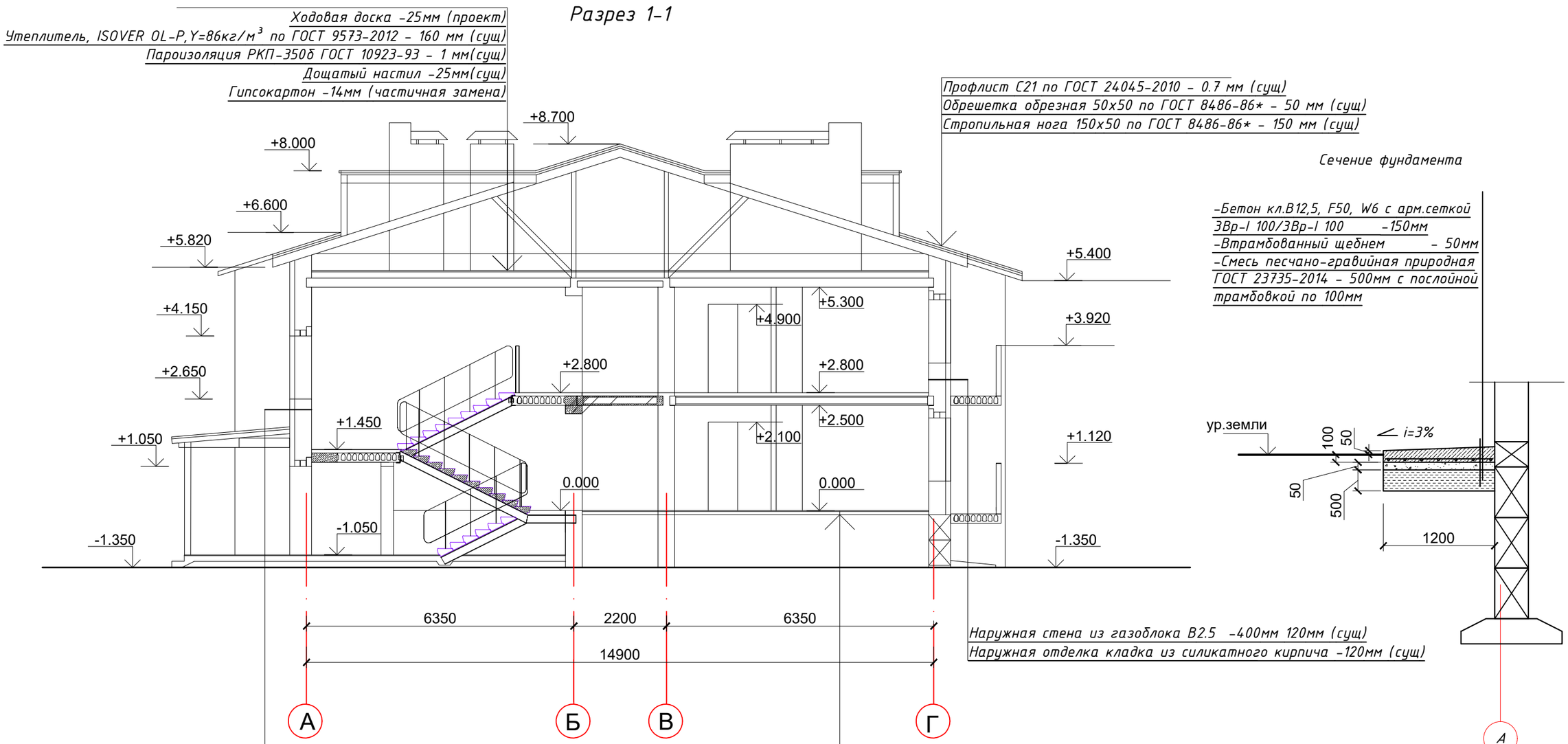

Сечение фундамента

Деформационный шов отмостки поперечный

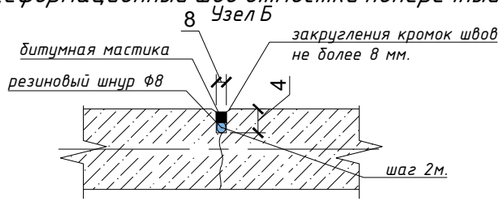

Спецификация отмостки

Поз.	Обозначение	Наименование	Кол. шт.	Масса, ед. кг	Прим.
1	ГОСТ 7473-2010	Бетон кл.В12,5, F50, W6 с сеткой 3Вр-I 100/3Вр-I 100 -150мм	135,0		м2
2	СТ РК 1284-2004	Щебень фр.20-40 втрамбованный в грунт -50мм	135,0		м2
3	ГОСТ 23735-2014	Смесь песчано-гравийная природная - 500мм	135,0		м2
4	ГОСТ 6467-79	Шнур Ф8мм.	67,5		м

Примечание:

1. В бетонную смесь для изготовления отмостки необходимо добавить гидрофобизирующий пластификатор для уменьшения ее гигроскопичности, чтобы отмостка не впитывала влагу. Во избежание разрывов, категорически запрещается крепить отмостку к фундаменту или цоколю здания.
2. Выполнить деформационный шов отмостки поперечный см. Узел Б. -67,5м

Изм.	Кол.уч.	Лист	№ док.	Подпись	Дата	236/2024-1-АС			
						Капитальный ремонт многоквартирного жилого дома, расположенного по адресу: Актюбинская область Коддинский район село Кодда улица Ы.Алтынсарина, 2/6			
ГИП		Нагметкалиев			11.24	Многоквартирный жилой дом	Стадия	Лист	Листов
Норм.контр.		Нагметкалиев			11.24		РП	13	
Разработ.		Абдуллин К			11.24				
Проверил		Нагметкалиев			11.24	Разрез 1-1	ТОО"NED GROUP"		

Взам.инв.№ | Подпись и дата | Инв. №подл.

План кровли

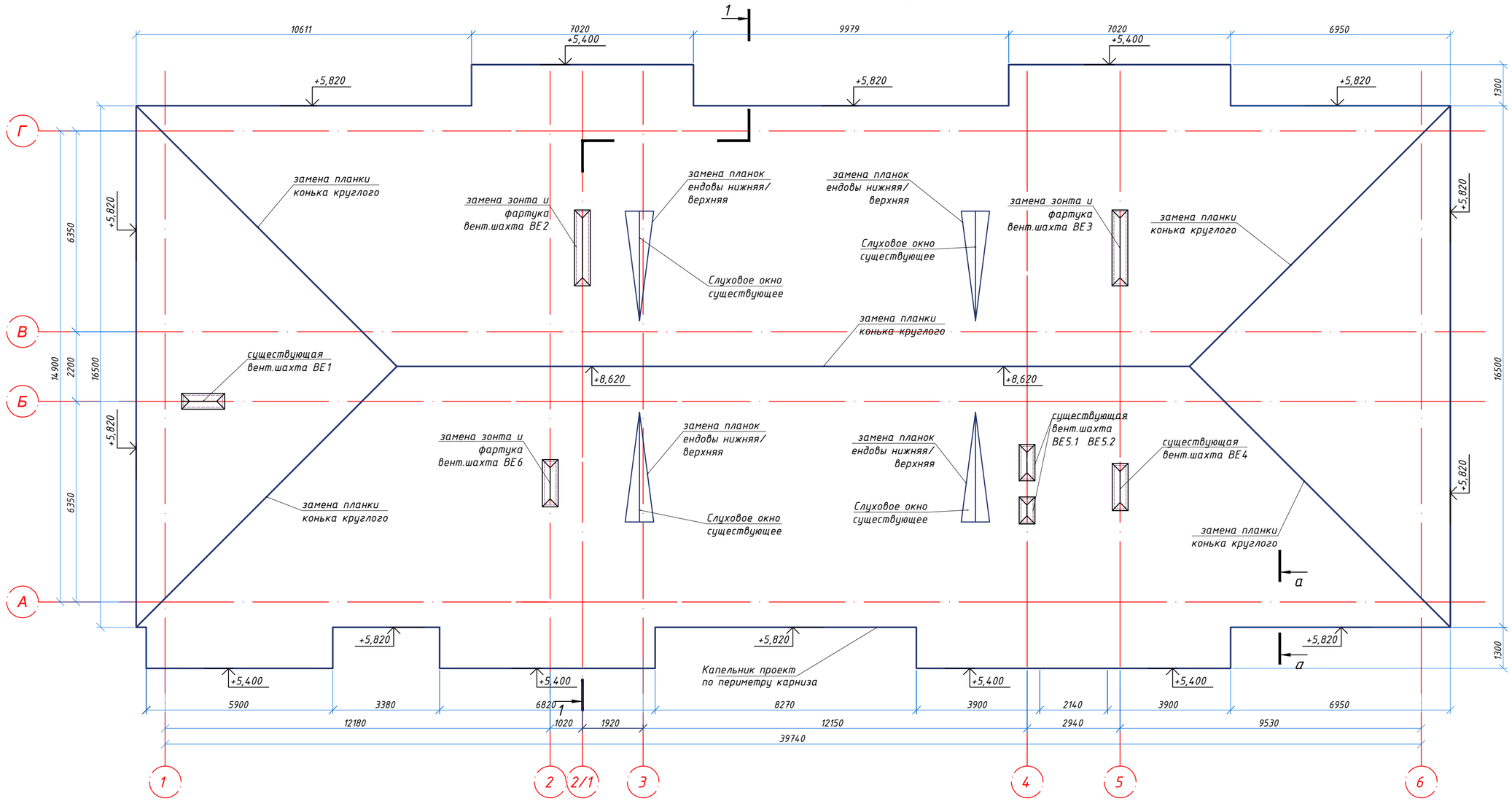

а-а

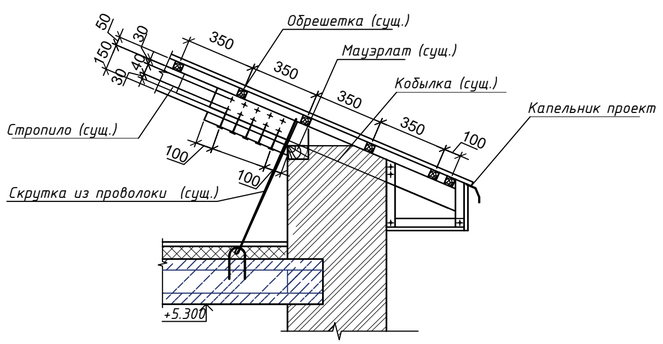

Примечание:

1. Выполнить защиту деревянных элементов от биологического воздействия выполнять в соответствии с антисептик+антипирен" по ТУ 2499-002-45521386-2000, ГОСТ 16363-98, НПБ-251-98. Огнезащиту всех деревянных конструкций обеспечить пропиточным составом ТХЭФ (40%-трихлорэтилфосфат, 60%-четыреххлористый углерод). ГОСТ 6456-82*). Температура выслушивания пропитанных заготовок 20-60°С.

Спецификация элементов для ремонта кровли

Поз.	Обозначение	Наименование	Кол.	Масса, ед., кг	Приме-чание
1	ГОСТ 14918-80	Планка конька круглого R110х0,45, м			87м
2	ГОСТ 14918-80	Планка ендовы верхняя 76х76х0,45, м			28м
3	ГОСТ 14918-80	Планка ендовы нижняя 298х298х0,45, м			28м
4	ГОСТ 14918-80	Планка капельник 79х55х0,45, м			130м
5	ГОСТ 14918-80	Оцинкованная кровельная сталь 250х147х0,45мм(фартук для вентшахт)			27м
6	ГОСТ 8486-86* Е	Ходовая доска для чердака, толщ 25мм			582м2

Изм.	Кол.уч.	Лист	№ док.	Подпись	Дата	236/2024-1-АС		
						Капитальный ремонт многоквартирного жилого дома, расположенного по адресу: Актюбинская область Кобдинский район село Кобда улица Ы.Алтынсарина, 2/6		
ГИП		Нагметкалиев			11.24	Многоквартирный жилой дом	Стадия	Лист	Листов
Норм.контр.		Нагметкалиев			11.24		РП	14	
Разработ.		Абдуллин К			11.24				
Проверил		Нагметкалиев			11.24	План кровли	ТОО"NED GROUP"		

Взам.инв.№ | Подпись и дата | Инв. №подл.

Зонт на вентшахту

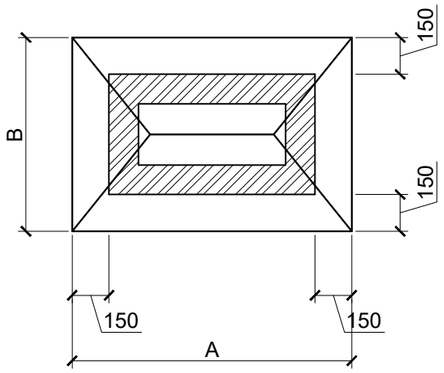

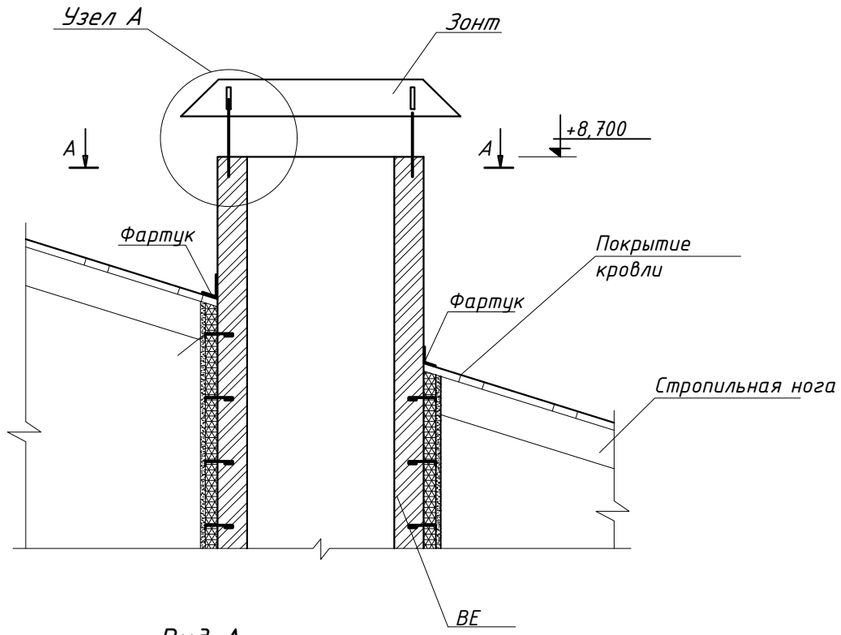

Вид А

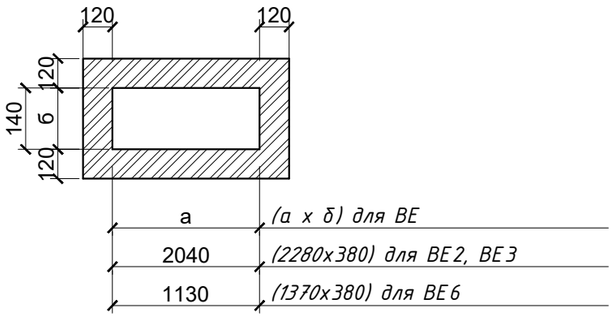

Узел А

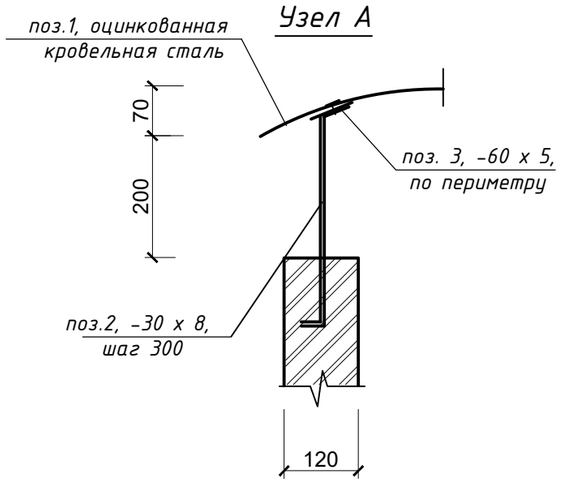

СПЕЦИФИКАЦИЯ МАТЕРИАЛОВ НА ЗОНТЫ

Марка	№ поз.	Обозначение	Наименование	Размеры колпака, (А х В), мм	Кол. шт.	Масса, кг ед.	Масса, кг всего	Примечание
ВЕ1 ВЕ3	1	ГОСТ 14918-80*	Оцинкованная кровельная сталь, δ=0,7 мм, S=1,8 м²	2580х680	2			Зонт 1
	2	ГОСТ 103-2006	Полоса 30 х 8 мм, L=300 мм	-	44	0,56	24,64	
	3	ГОСТ 103-2006	Полоса 60 х 5 мм, L=6,5 м	-	2	15,40	30,8	
ВЕ 6	1	ГОСТ 14918-80*	Оцинкованная кровельная сталь, δ=0,7 мм, S=1,13 м²	1670х680	1			Зонт 2
	2	ГОСТ 103-2006	Полоса 30 х 8 мм, L=300 мм	-	16	0,56	8,96	
	3	ГОСТ 103-2006	Полоса 60 х 5 мм, L=4,7 м	-	1	11,14	11,14	

Примечание:
1. Смотреть совместно с листом АС-14

Изм.	Кол.уч.	Лист	№ док.	Подпись	Дата	236/2024-1-АС			
						Капитальный ремонт многоквартирного жилого дома, расположенного по адресу: Актюбинская область Кобдинский район село Кобда улица Ы.Алтынсарина, 2/6			
ГИП		Нагметкалиев			11.24	Многоквартирный жилой дом	Стадия	Лист	Листов
Норм.контр.		Нагметкалиев			11.24		РП	15	
Разработ.		Абдуллин К			11.24				
Проверил		Нагметкалиев			11.24	Зонты на вентшахты	ТОО"NED GROUP"		

Взам.инв.№ | Подпись и дата | Инв. №подл.