ТОО «ШЫМГОРПРОЕКТ»

Государственная лицензия ГСЛ N19002756 от 21.01.2022г

Заказ: 17/20-2023

Заказчик: КГУ «Отдел строительства акимата города Тараза» Жамбылская область, г.Тараз

РАБОЧИЙ ПРОЕКТ

«Строительство 30 многоквартирных жилых домов в жилом массиве в конце улицы Аскарова, Жамбылская область, г.Тараз.Жилой дом №20 (с наружными сетями (электроснабжения, водоснабжение и канализация, газоснабжение) и благоустройством территорий»

Генеральный план.Водоснабжение и канализация.
Электроснабжение. Газоснабжение. Автополив.

17/20-2023-ГП,НВК,ЭСН,ГСВ

Том 2

Альбом 1

г.Шымкент - 2024 г.

ТОО «ШЫМГОРПРОЕКТ»

Государственная лицензия ГСЛ N19002756 от 21.01.2022г

Заказ: 17/20-2023

Заказчик: КГУ «Отдел строительства акимата города Тараза» Жамбылская область, г.Тараз

РАБОЧИЙ ПРОЕКТ

«Строительство 30 многоквартирных жилых домов в жилом массиве в конце улицы Аскарова, Жамбылская область, г.Тараз.Жилой дом №20 (с наружными сетями (электроснабжения, водоснабжение и канализация, газоснабжение) и благоустройством территорий»

Генеральный план.Водоснабжение и канализация.
Электроснабжение. Газоснабжение. Автополив.

17/20-2023-ГП,НВК,ЭСН,ГСВ

Том 2

Альбом 1

Директор ТОО «ШЫМГОРПРОЕКТ» Карамурзаев Ж.

Главный инженер проекта Утелбаев Е.

г.Шымкент - 2024 г.

ВЕДОМОСТЬ ССЫЛОЧНЫХ ДОКУМЕНТОВ

Обозначение	Наименование	Примечание
СН РК 3.01-11-2013	"Градостроительство. Планировка и застройка	
	городских и сельских населенных пунктов"	
СН РК 3.01-105-2013	Благоустройству территорий населенных пунктов	
СП РК 3.06-101-2012	ПРОЕКТИРОВАНИЕ ЗДАНИЙ И СООРУЖЕНИЙ С УЧЕТОМ ДОСТУПНОСТИ ДЛЯ	
	МАЛОМОБИЛЬНЫХ ГРУПП НАСЕЛЕНИЯ. ОБЩИЕ ПОЛОЖЕНИЯ	
ГОСТ 21. 508-93	ПРАВИЛА ВЫПОЛНЕНИЯ РАБОЧЕЙ ДОКУМЕНТАЦИИ ГЕНЕРАЛЬНЫХ ПЛАНОВ	
	ПРЕДПРИЯТИЙ, СООРУЖЕНИЙ И ЖИЛИЩНО-ГРАЖДАНСКИХ ОБЬЕКТОВ	

ВЕДОМОСТЬ РАБОЧИХ ЧЕРТЕЖЕЙ ОСНОВНОГО КОМПЛЕКТА МАРКИ ГП.

Лист	Наименование	Примечание
1	Общие данные.	
2	Разбивочный план. М 1:500	
3	План организации рельефа. М 1:500	
4	Сводный план инжинерних сетей. М 1:500	
5	План благоустройства территории. М 1:500	
6	Ж\б арычный лоток тип 1.	
6.1	Ж/Б плита для перекрытия арочных лотков	
7	План земляных масс 5/1	
8	Сводный ведомост материалов 5/1	

ОБЩИЕ ДАННЫЕ

Настоящий проект разработан на основании АПЗ № KZ64VUA00794424 от 28.11.2022г, постановления акимата Постановление акимата города Тараз №6366 от 18.11.2022 , и задания на проектирование согласованного с заказчиком. Чертежи генерального плана разработаны на основании топографической съемки выполненной ТОО «Инжинерний изискание» в 2023 году М1:500, в соответствии с требованиями СН РК 3.01-11-2013 «Градостроительство. Планировка и застройка городских и сельских населенных пунктов».

ГЕНПЛАН УЧАСТКА СТРОИТЕЛЬСТВА.

Данным проектом предусматривается строительство "Строительство 30 многоквартирных жилых домов в жилом массиве в конце улицы Аскарова, Жамбылская область, г.Тараз".

Местонахождение участка г. Тараз в конце улицы Аскарова. Согласно госакту строительство 30 многоквартирных жилых домов выделено ------- га . Подъезды и подходы к участку и к проектируемому зданию решены с улицы. Покрытие проездов и пешеходных дорожек приняты асфальтобетонным, бетонным и плиточным. Вокруг здания предусмотрено устройство бетонной отмостки. Взаимное расположение и посадка здании выполнена с учетом рельефа местности, розы ветров, инсоляции и соблюдением требований по размещению жилых зданий.

ВЕРТИКАЛЬНАЯ ПЛАНИРОВКА

Вертикальная планировка решена с учетом прилегающей територрии и необходимости водоотвода. Отвод сточных и ливневых вод, решен поверхностный от зданий по тротуарному покрытию на проезды и далее за территорию.

ВЫНОС ОБЪЕКТА В НАТУРУ СЛЕДУЕТ ПРИНЯТЬ ПО СОГЛАСОВАНИЮ С ОРГАНИЗАЦИЕЙ ВЫПОЛНИВШЕЙ ТОПОГРАФИЧЕСКУЮ СЪЕМКУ, ПРЕДСТАВИТЕЛЯ ПРОЕКТНОЙ ОРГАНИЗАЦИИ И ГОРОДСКОЙ АРХИТЕКТУРЫ.

ОХРАНА ОКРУЖАЮЩЕЙ СРЕДЫ

Проектом предусмотрены мероприятия по использованию плодородного слоя почвы, выполненные в соответствии со СН РК 3.01-105-2013 "Благоустройство территорий населенных пунктов". Проектируемые деревья и кустарники являются защитой от шума и пыли.

БЛАГОУСТРОЙСТВО ТЕРРИТОРИИ

В благоустройстве территории проектируемого объекта предусмотрены: устройство асфальтобетонных проездов и тротуаров, устройство малых архитектурных форм и озеленение территории многолетними травами, кустарниками и деревьями. Сортамент кустарников и деревьев подобран с учетом климата, почвы. Места рассады выбраны по требованиям пожарной безопасности и сохранения нормативного расстояния до подземных инженерных сетей.

Рабочий проект"Строительство 30 многоквартирных жилых домов в жилом массиве в конце улицы Аскарова, Жамбылская область, г.Тараз"
разработан в соответствии с действующими на территории Республики Казахстан нормами и правилами в области строительного проектирования и обеспечивает безопасную эксплуатацию объекта при соблюдении предусмотренных проектом мероприятий.

Главный инженер проекта: Аманкелди
подпись фамилия дата

Изм.	Кол.уч.	Лист	N°док.	Подпись	Дата
Проверил		Аманкелди			
Разраб.		Кадиркулов			
Н.контр.		Колдасов			

17/20-2023-ГП

"Строительство 30 многоквартирных жилых домов в жилом массиве в конце улицы Аскарова, Жамбылская область, г.Тараз.Жилой дом №20 (с наружными сетями (электроснабжения, водоснабжение и канализация, газоснабжение) и благоустройством территорий"

Генеральный план

Стадия	Лист	Листов
РП	1	

Общие данные

ТОО "ШЫМГОРПРОЕКТ" г.Шымкент- 2023г.

взам.инв.N | подпись и дата | инв. Nподл.

Формат А3

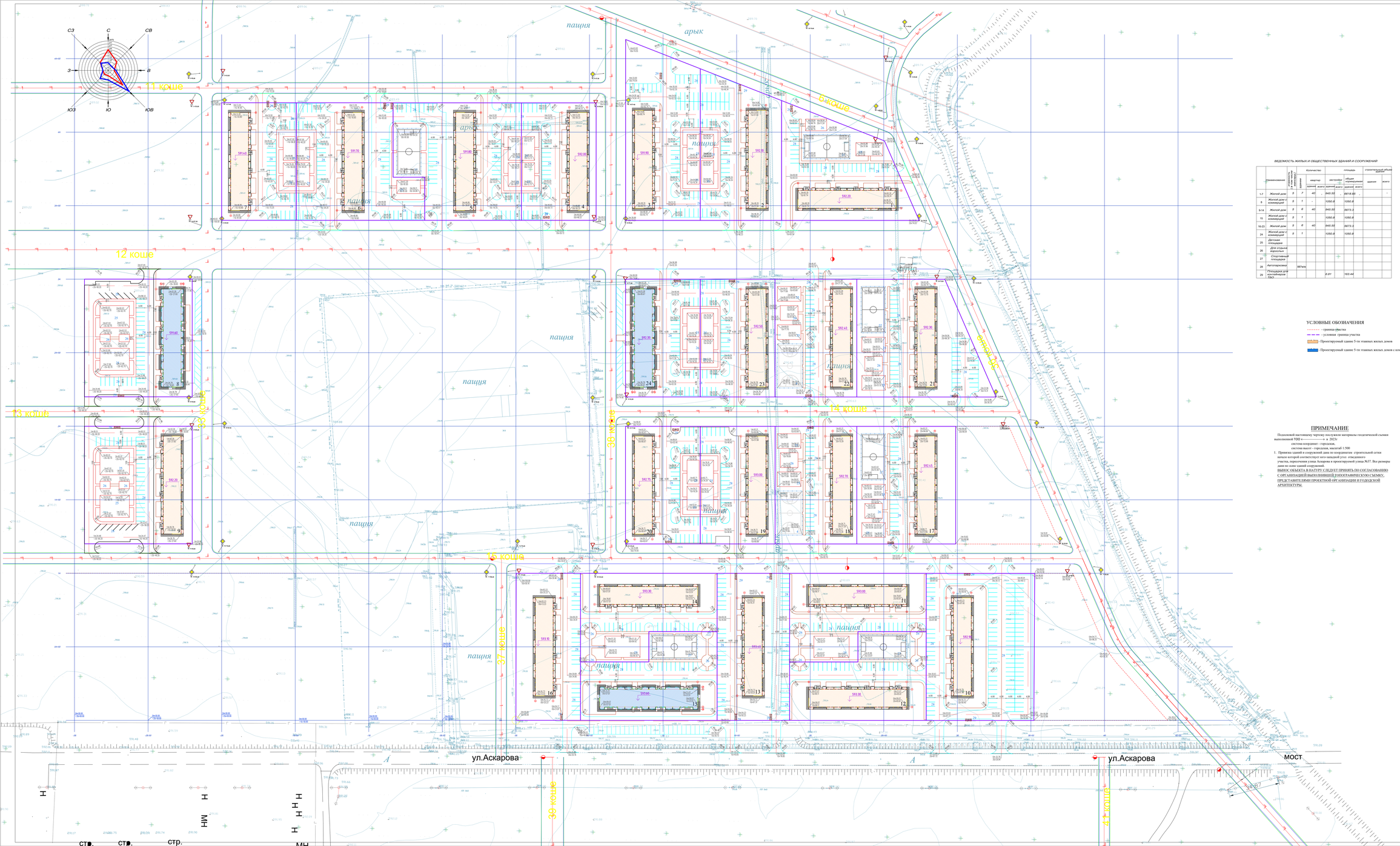

ВЕДОМОСТЬ ЖИЛЫХ И ОБЩЕСТВЕННЫХ ЗДАНИЙ И СООРУЖЕНИЙ

Наименование	№ на плане	Количество				площадь		строительный объем		
		этажность	квартир		застройки		общей эксплуатации		здание	всего
			здание	всего	здание	всего	здание	всего		
1-7	Жилой дом	5	7	40	-	945.55	6614.85			-
8	Жилой дом и коммерций	5	1	-		1050.8	1050.8			
9-14	Жилой дом	5	6	40		945.55	5673.3			
15	Жилой дом и коммерций	5	1			1050.8	1050.8			
16-23	Жилой дом	5	6	40		945.55	5673.3			
24	Жилой дом и коммерций	5	1			1050.8	1050.8			
25	Детская площадка									
26	Для отдыха взрослых									
27	Спортивная площадка									
28	Автотаможня	357м/м								
29	Площадка для выгула домашних ЖЕН					8.81	162.44			

УСЛОВНЫЕ ОБОЗНАЧЕНИЯ

- граница участка
- условная граница участка
- Проектируемый здание 5-ти этажных жилых домов
- Проектируемый здание 5-ти этажных жилых домов с коммерческим этажом

ПРИМЕЧАНИЕ

Подосновой настоящему чертежу послужили материалы геодезической съемки выполненной ТОО «————————» в 2023г.

система координат - городская,

система высот - городская, масштаб 1:500

1. Привязка зданий и сооружений дана по координатам строительной сетки начало которой соответствует юго-западной угол отведенного участка, пересечения улица Аскарова и проектируемой улица №37. Все размеры даны по осям зданий сооружений.

ВЫНОС ОБЪЕКТА В НАТУРУ СЛЕДУЕТ ПРИНЯТЬ ПО СОГЛАСОВАННОЙ С ОРГАНИЗАЦИЙ ВЫПОЛНИВШЕЙ ТОПОГРАФИЧЕСКУЮ СЪЕМКУ, ПРЕДСТАВИТЕЛЯМИ ПРОЕКТНОЙ ОРГАНИЗАЦИИ И ГОРОДСКОЙ АРХИТЕКТУРЫ.

					17/20-2023-ПЗ		
Изм.	Кол.уч.	Лист	№док.	Подпись	Дата	Строительство 20 многоквартирных жилых домов 5 жилые секции 5 этаж улица Аскарова, Бейнеуский область, г.Арал,Казыбек бек 02/ 11 кварталы земель самоуправления Корректировка и экспертиза, экспертиза по рабочему проекту	
Проверил		Аминеева				Генеральный план	Стадия Лист 1 Листов
Разраб.		Кенжеусин					РП 2
Н.контр.		Есенаев				Ситуационный план М 1 : 500	ТОО "ШЫМ ОПТПРОЕКТ" г.Шымкент- 2023г.

ВЕДОМОСТЬ ЖИЛЫХ И ОБЩЕСТВЕННЫХ ЗДАНИЙ И СООРУЖЕНИЙ

Наименование	Кол-во этажей	Кол-во квартир	Количество		площадь			строительный объем здания	
			квартир		застройки		общая эксплуатируемая		
			здание	всего	здание	всего	здание	всего	
1-7 Жилой дом	5	7		40	-	845.55	6614.65		-
8 Жилой дом и коммерций	5	1		-	1050.6		1050.6		
9-14 Жилой дом	5	6		40	845.55		6672.3		
15 Жилой дом и коммерций	5	1			1050.6		1050.6		
16-23 Жилой дом	5	6		40	845.55		6672.3		
24 Жилой дом и коммерций	5	1			1050.6		1050.6		
25 Детская площадка									
26 Дом отдыха взрослых									
27 Спортивная площадка									
28 Автостоянка		357м/м							
29 Площадка для выгула домашних ЖЕН					6.87		162.44		

УСЛОВНЫЕ ОБОЗНАЧЕНИЯ

- граница участка
- условная граница участка
- Проектируемый здание 5-ти этажных жилых домов
- Проектируемый здание 5-ти этажных жилых домов с коммерческим этажом

УСЛОВНЫЕ ОБОЗНАЧЕНИЯ ОТМЕТКИ

- Отметки "красная" (проектная) / "черная" (натурная)
- Проектные уклоны по проездам (в промилле)
- Расстояние между проектными отметками
- Красные горизонтали с бергштрихами и отметками
- 591.30 Нулевой отметка пола

					17/20-2023-ПЗ
Изм.	Кол.уч.	Лист	№док.	Подпись	Дата
Проверил	Аминеков				Генеральный план
Разраб.	Кожогулов				
Н.контр.	Бозгунов				План организации рельефа М 1 : 500

Строит. | Лист 1 | Листов 2

ГП | 2

ООО "ЦЕНТРПРОЕКТ" г.Шымкент- 2023г.

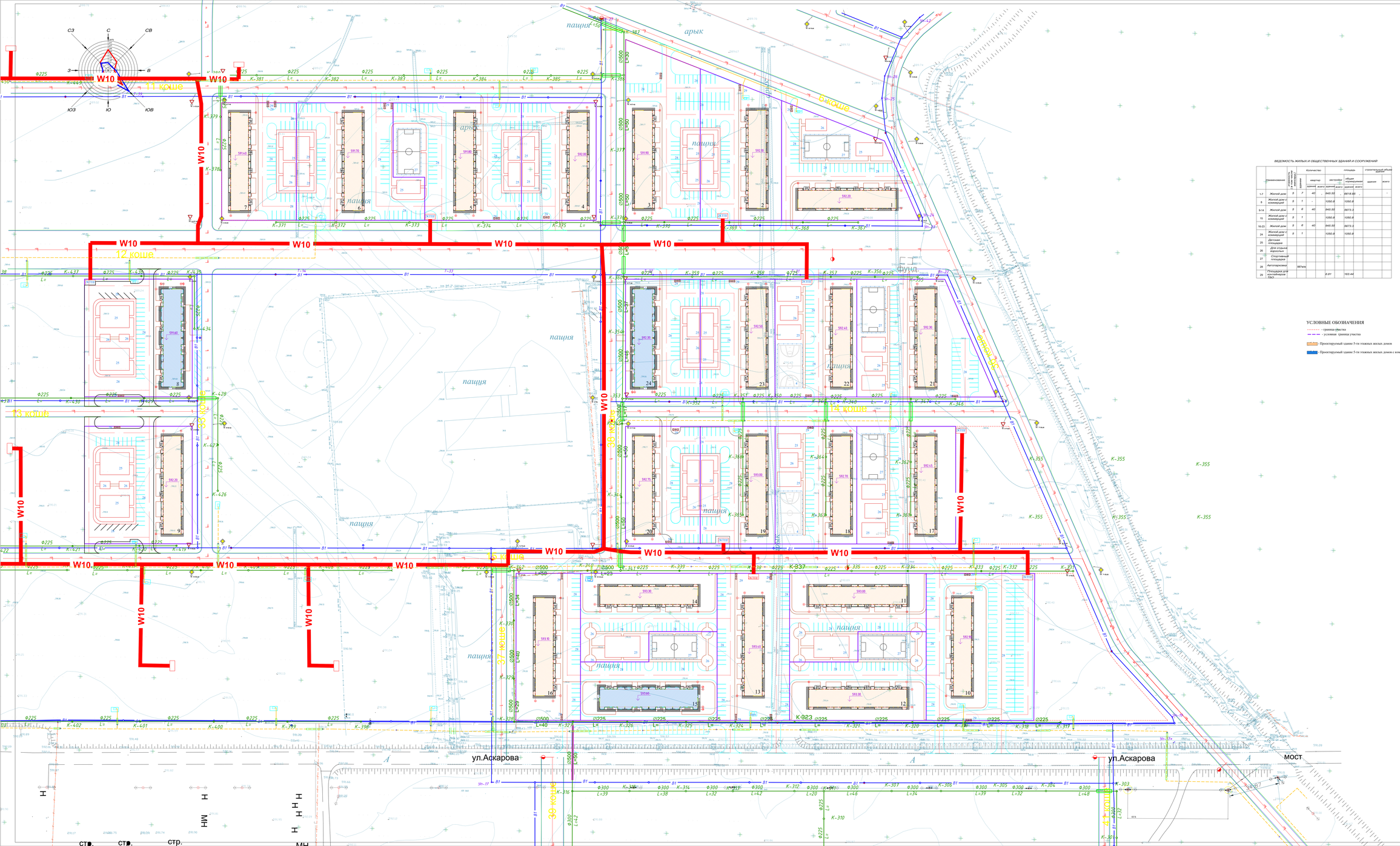

ВЕДОМОСТЬ ЖИЛЫХ И ОБЩЕСТВЕННЫХ ЗДАНИЙ И СООРУЖЕНИЙ

Поз.	Наименование	Кол-во зданий по плану	Количество			площадь			строительный объем здания	
			здания	квартир		застройки		общая эксплуатируемая		
				всего	всего	здания	всего	здания	всего	
1-7	Жилой дом	5	7	40	-	945.55	6618.85			-
8	Жилой дом с коммерцией	5	1	-		1050.8	1050.8			
9-14	Жилой дом	5	6	40		945.55	5673.3			
15	Жилой дом с коммерцией	5	1			1050.8	1050.8			
16-23	Жилой дом	5	8	40		945.55	5673.3			
24	Жилой дом с коммерцией	5	1			1050.8	1050.8			
25	Детская площадка									
26	Дом отдыха взрослых									
27	Спортивная площадка									
28	Автостоянка	357м/м								
29	Площадка для выгула домашних ЖЕК					8.87	182.44			

УСЛОВНЫЕ ОБОЗНАЧЕНИЯ

- граница участка
- условная граница участка
- Проектируемый здание 5-ти этажных жилых домов
- Проектируемый здание 5-ти этажных жилых домов с коммерческим этажом

						17/20-2023-ПЗ	
Изм.	Кол.уч.	Лист	№док.	Подпись	Дата	Строительство 20 многоквартирных жилых домов в 8 мкрне улице Аскарова, Бейнеуский область, г.Актау,Казыбек бек 02/ (1 очередь) (жилые дома 2,5,6,7,8,9,10,11,12,13,14,15,16,17,18,19,20,21,22,23,24,25,26,27,28,29,30 Корректировка с изменением технологии и конструктивных решений		
Проверил		Аминеева				Генеральный план	Стадия: РП; Лист: 4; Листов:
Разраб.		Кенесутов					ТОО "ШЫМГОРПРОЕКТ" г.Шымкент- 2023г.
Н.контр.		Есенаев				Сводный план инженерных сетей М 1 : 500	

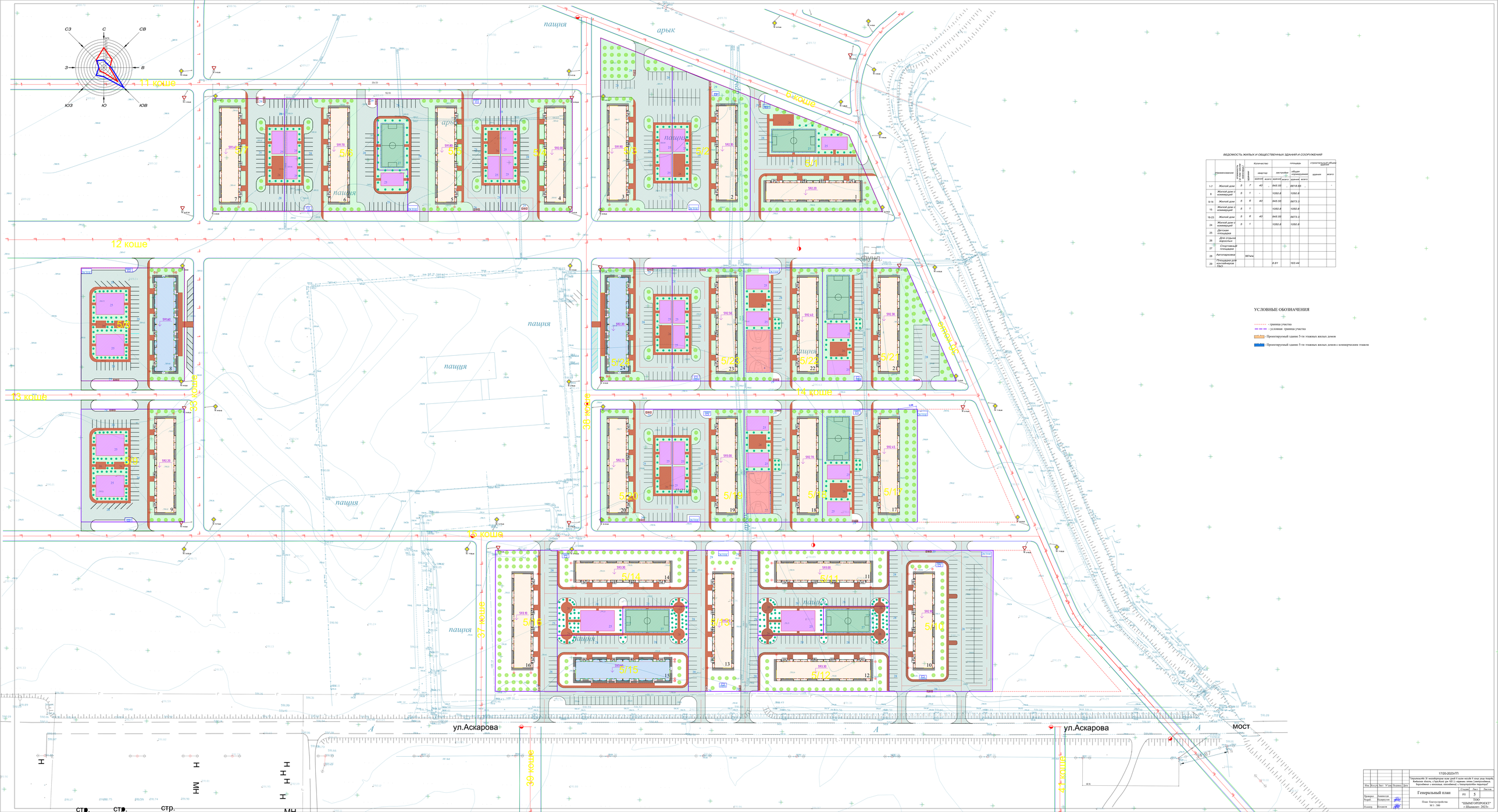

ВЕДОМОСТЬ ЖИЛЫХ И ОБЩЕСТВЕННЫХ ЗДАНИЙ И СООРУЖЕНИЙ

Наименование	№ на плане	Количество				площадь		стоимостный объем	
		этажей	квартир		застройки		общей эксплуатации	здание	всего
			здание	всего	здание	всего	здание	всего	
1-7	Жилой дом	5	7	40	-	945.55	6614.85		-
8	Жилой дом и коммерций	5	1	-	1050.8		1050.8		
9-14	Жилой дом	5	6	40	945.55		5673.3		
15	Жилой дом и коммерций	5	1		1050.8		1050.8		
16-23	Жилой дом	5	6	40	945.55		5673.3		
24	Жилой дом и коммерций	5	1		1050.8		1050.8		
25	Детская площадка								
26	Для отдыха взрослых								
27	Спортивная площадка								
28	Автостоянка		357м/м						
29	Площадка для выгула домашних ЖЕН				8.87		162.44		

УСЛОВНЫЕ ОБОЗНАЧЕНИЯ

- граница участка
- условная граница участка
- Проектируемый здание 5-ти этажных жилых домов
- Проектируемый здание 5-ти этажных жилых домов с коммерческим этажом

					17/20-2023-ПЗ	
Изм.	Кол.уч.	Лист	N док.	Подпись	Дата	Строительство 20 многоквартирных жилых домов 5 этаж расп. Аскарова, Кызылкия область, г.Арысь,Казах дос 62/ 11 кварталы левая, Самарканд,общая Кыргызбаева и аскарова, микрорайон 2 и 3 Кызылкия область, г.Арысь
Генеральный план						Стадия: РП; Лист: 5; Листов:
Проверил: Ахмедов; Ответ.: Кадырсун; Нач.отд.: Кадырсун; Нач.отд.: Кадырсун; Нач.отд

Лоток железобетонный арычный

ВИД по А–А

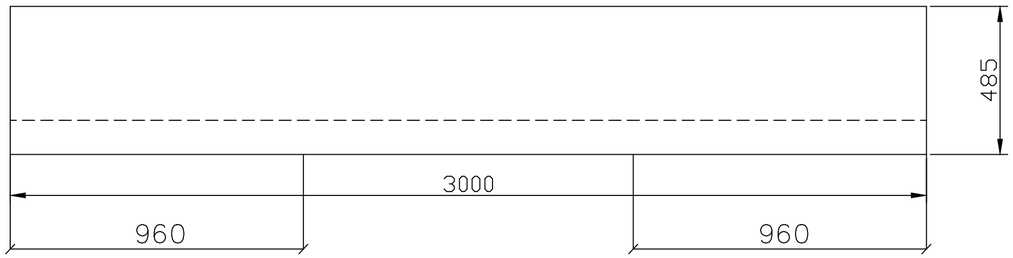

ВИД по Б–Б

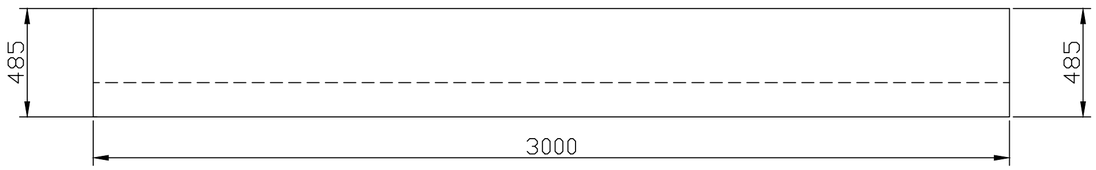

Армирование лотка

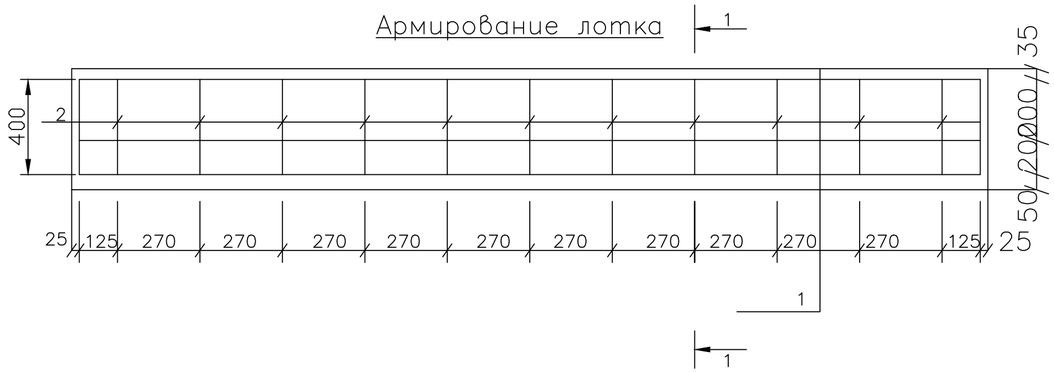

Лоток

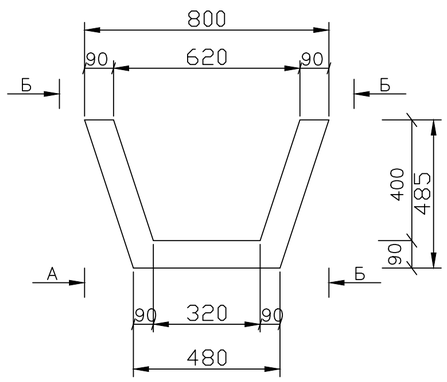

1–1

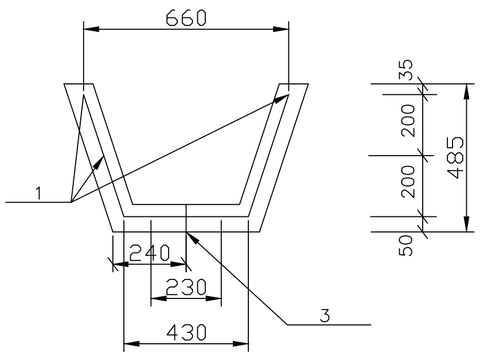

поз 3

Спецификация монолитной конструкций

N/п	Обозначение	Наименование	Кол.	Масса ед. кг.	Примечание (общ. вес)
		Лоток Тип 1		775	
		Сборочные единицы и детали			
1	Данный лист	ГОСТ 5781–91 AIII–10 L=2950	6	1.82	10.92
2	Данный лист	ГОСТ 5781–91 AIII–8 L=2950	11	0.51	5.61
		Петля			
3		ГОСТ 5781–91 AI–8 L=330	2	0.13	0.26
		Материалы:			
		Бетон кл. В 15 м3	0.33		

Ведомость расхода стали на элемент

Марка элемента	Изделия арматурные									Всего
	Арматура класса									
	A I				A III					
	ГОСТ 5781–91				ГОСТ 5781–91					
	8	–	–	итого	8	10	–	–	итого	
Плита	0.26			0.26	5.61	10.92			16.53	16.79

Изм.	Кол.уч.	Лист	N°док.	Подпись	Дата
Проверил		Аманкелди			
Разраб.		Кадиркулов			
Н.контр.		Колдасов			

17/20-2023-ГП

"Строительство 30 многоквартирных жилых домов в жилом массиве в конце улицы Аскарова, Жамбылская область, г.Тараз.Жилой дом №20 (с наружными сетями (электроснабжения, водоснабжение и канализация, газоснабжение) и благоустройством территорий"

Генеральный план

Стадия	Лист	Листов
РП	6	

Ж\б арычный лоток тип 1.

ТОО "ШЫМГОРПРОЕКТ" г.Шымкент- 2023г.

Плита жлезобетонная для перекрытия арочных лотков

План плиты

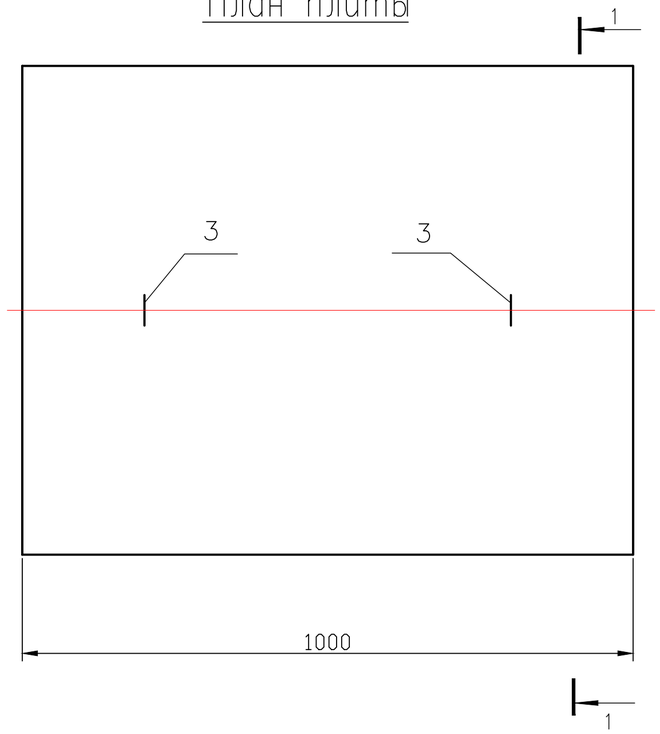

1 – 1

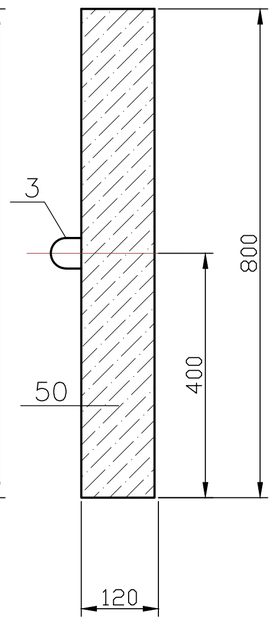

Армирование плиты

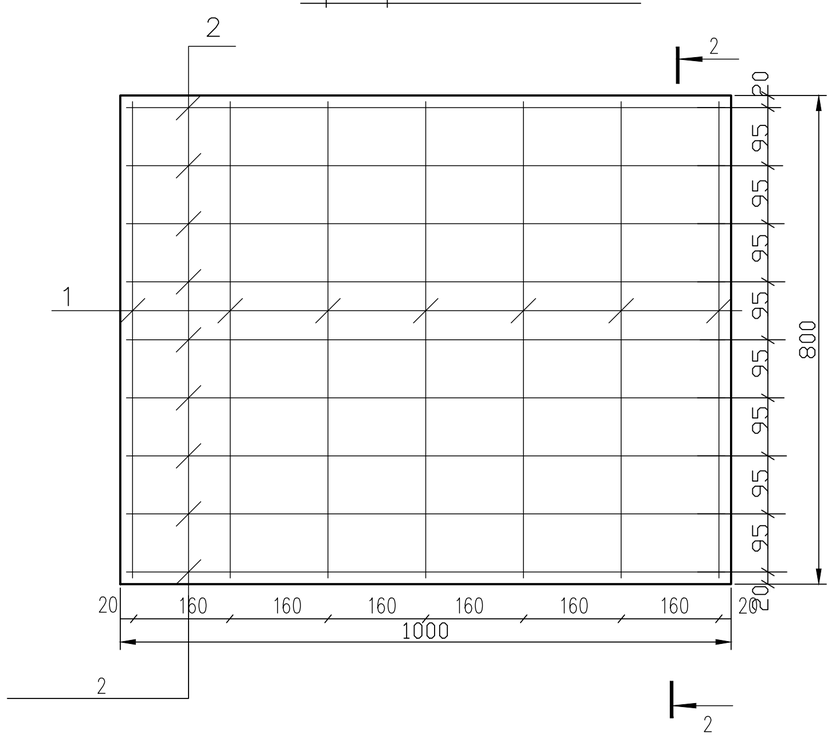

2 – 2

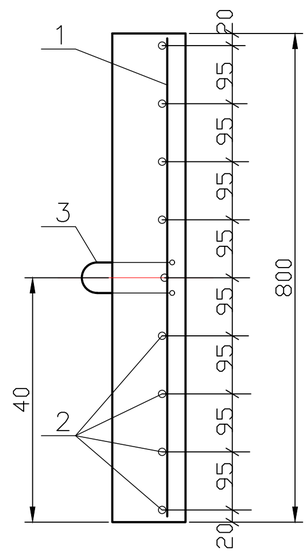

Спецификация материалов на плиты

N/п	Обозначение	Наименование	Кол.	Масса ед. кг.	Примечание (общ. вес)
		Плита			
		Сборочные единицы и детали			
1	ГОСТ 5781–91	12А III L=970	7	0.86	6.02
2	ГОСТ 5781–91	12А III L=770	9	0.68	6.12
		Петля			
3	ГОСТ 5781–91	8А I L=480	2	0.19	0.38
		Материалы:			
		Бетон кл. В 15 м3	0.096		

Ведомость расхода стали на элемент

Марка элемента	Изделия арматурные									Всего
	Арматура класса									
	А I				А III					
	ГОСТ 5781–91				ГОСТ 5781–91					
	8	–	–	итого	12	–	–	–	итого	
Плита	0.38			0.38	12.14				12.14	12.52

Изм.	Кол.уч.	Лист	N°док.	Подпись	Дата
Проверил	Аманкелди				
Разраб.	Кадиркулов				
Н.контр.	Колдасов				

17/20-2023-ГП

"Строительство 30 многоквартирных жилых домов в жилом массиве в конце улицы Аскарова, Жамбылская область, г.Тараз.Жилой дом №20 (с наружными сетями (электроснабжения, водоснабжение и канализация, газоснабжение) и благоустройством территорий"

Генеральный план

Стадия	Лист	Листов
РП	6.1	

Ж/Б плита для перекрытия арочных лотков

ТОО "ШЫМГОРПРОЕКТ" г.Шымкент- 2023г.

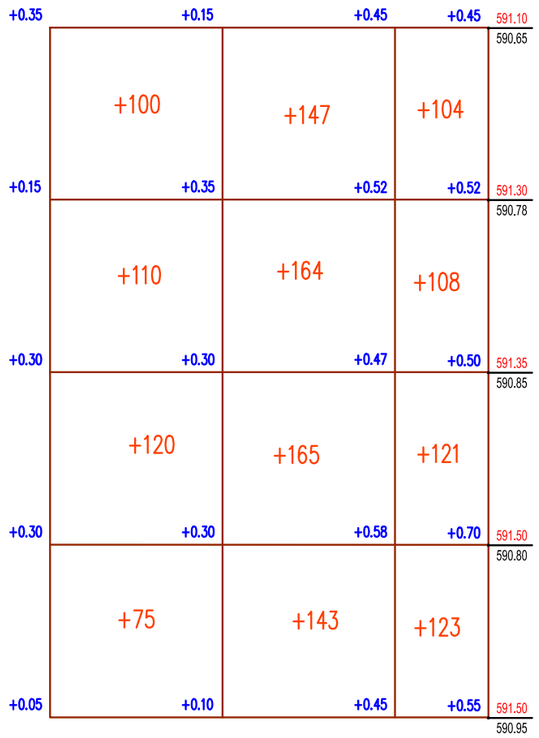

Итого,м3	Насыпь (+)	+405	+619	+456	Всего,м3	+1480
	Выемка (-)	--	--	-		--

Общая площадь насыпи = 4064 м2

Общая площадь картограммы = 4064 м2

ПРИМЕЧАНИЕ

1. Подосновой настоящему чертежу послужили:
а) материалы геодезической сьемки выполненной в 2023 году,
система координат – местная,
система высот – Балтийскаяая,
масштаб 1:500
Объемы из под здании и сетей см. соответствующие разделы.
2. Разбивка картограммы выполнена от юго–западного угла условного границы участка.
Размеры квадратов 20х20м.

ВЕДОМОСТЬ ОБЪЕМОВ ЗЕМЛЯНЫХ МАСС

Наименование грунта	Количество, м 3				Примечание
	Заводская территория		Предзаводская территория		
	Насыпь (+)	Выемка (-)	Насыпь (+)	Выемка (-)	
1. Грунт планировки территории	+1480	–			
2. Вытесненный грунт		839			
в т.ч. при устройстве:					
а) подземных частей зданий (сооружений)					см. КЖ часть
б) автодорожных покрытий		(551)			
в) плодородной почвы в участках озеленения		(237)			
г) водоотводных сооружений		(51)			
3. Поправка на уплотнение, k =0.10/0.10	148				см. инж.-геол. изыск.
3". Потери при транспортировке k =0,02/0,02	32				
Всего пригодного грунта	1660	839			
5. Недостаток пригодного грунта		821			
6. Плодородный грунт, всего		812			
а) используемый для озеленения территории	237				
б) избыток плодородного грунта	575				
7. ИТОГО перерабатываемого грунта	2472	2472			

УСЛОВНЫЕ ОБОЗНАЧЕНИЯ

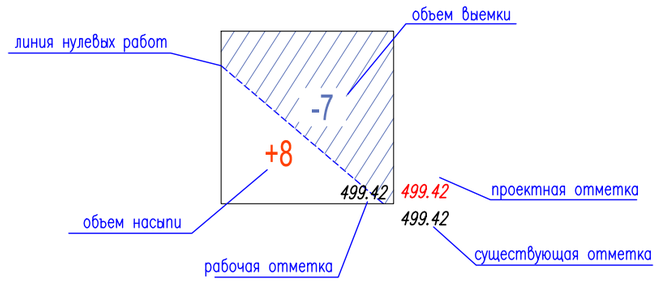

Согласовано

Нач. ОВиВК
ЭЛ и Авт.

инв. N подл. | подпись и дата | взам.инв.N

Изм.	Кол.уч.	Лист	N°док.	Подпись	Дата
Проверил		Аманкелди			
Разраб.		Кадиркулов			
Н.контр.		Колдасов			

17/20-2023-ГП

"Строительство 30 многоквартирных жилых домов в жилом массиве в конце улицы Аскарова, Жамбылская область, г.Тараз.Жилой дом №20 (с наружными сетями (электроснабжения, водоснабжение и канализация, газоснабжение) и благоустройством территорий"

Генеральный план

Стадия	Лист	Листов
РП	7	

План земляных масс 5/20

ТОО "ШЫМГОРПРОЕКТ" г.Шымкент- 2023г.

Ведомость малых архитектурных форм

№ п.п.	Обозначение	Наименование	Код	Кол-во	Примечание
1		Карусель с сидениями, шестиместная	8601-0101-0104	2	УСН РК 8.02-03-2021
2		Качели (диван с навесом 3 мест)	8601-0104-0412	2	УСН РК 8.02-03-2021
3		Игровый комплекс "kryptos II" (4,731м х2,895м х3,353м)	8601-0113-0111	1	УСН РК 8.02-03-2021
4		Игровой модуль "домик "	8601-0109-0306	2	УСН РК 8.02-03-2021
5		Качели "Кораблик"	8601-0104-0409	2	УСН РК 8.02-03-2021
6		Урна со вставкой	8601-0303-0206	12	УСН РК 8.02-03-2020
7		Скамья "Аллея" со спинкой	8601-0302-0311	12	УСН РК 8.02-03-2020
8		Навес над мусорными баками на 3 шт.	8601-0307-0104	2 шт	УСН РК 8.02-03-2020

ВЕДОМОСТЬ ДОРОГ И ПЛОЩАДОК

Тип	Обозначение	Наименование	Ед. изм	Кол	БР100 30.15 пм	БР100 20.08 пм
1		Асфальтобетонное покрытие	м2	1283	240	
2		Плиточное покрытие	м2	405		260
3		Рулонный настил на основе резиновой крошки 8601-0703-0106 УСН РК 8.02-03.2020	м2	135		55
4		Отмостка	м2	95		
5		Асфальтобетонное покрытие вне территорий	м2	56	15	
6		Плиточное покрытие вне территорий	м2	6		7
7						

Ведомость элементов озеленения

Поз.	Наименование	Воз-раст, лет	Кол.	Примечание
1	Карагач	5	15шт	без кома в посадочные ямы 0,7х0,7х0,6
2	Можевелник	5	14 шт	без кома в посадочные ямы 0,7х0,7х0,6
3	Газон	м2	1186.83	(по плодородному слою h-10см.)

Вид соору-жения	Номер сооружения и координата оси	Координата		Длина, п.м/шт	Тип укрепления или конструкция	Примечание
		начала	конца			
Лоток ж/б арычный	а			81п.м / 27шт	3.0х0.485х0.90	

Тип-4

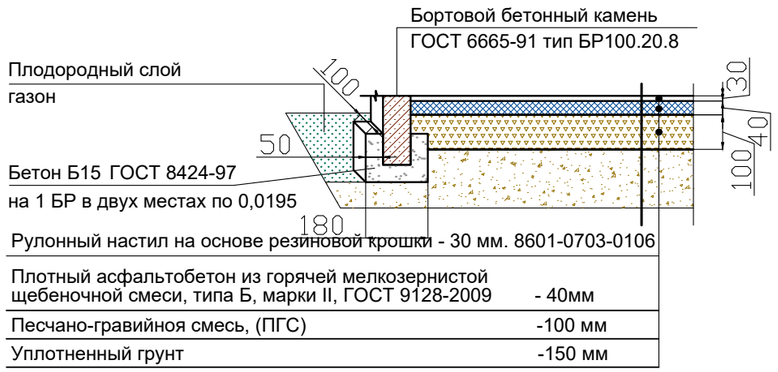

Покрытие Тип-1 (проезды)

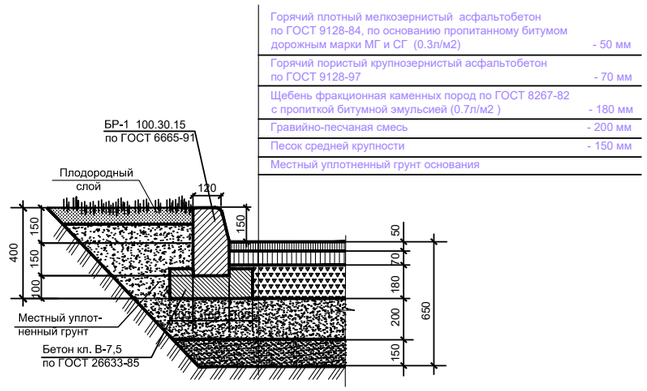

Покрытие Тип-2 (тротуары)

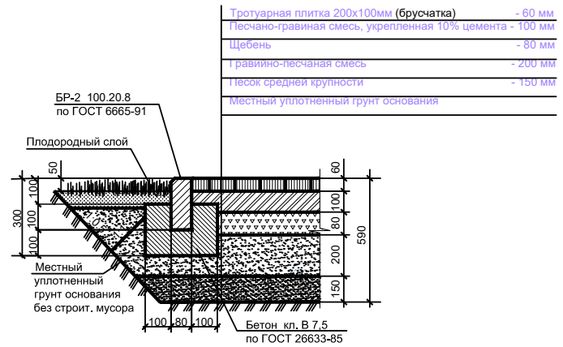

ТЕХНИКО-ЭКОНОМИЧЕСКИЕ ПОКАЗАТЕЛИ 5/20

N п/п	Наименование	Ед. изм.	Кол-во	% к общей площади	Примечание
I	Площадь отведенного участка в т.ч.	м²	4064	100 %	по госакту -----га по усл.граница 0.4064га
	1.Площадь застройки	м²	959.17	23.6%	
	2.Площадь покрытий	м²	1918	47.2%	в том числе отмостка спортплощадка
	3.Площадь озеленения	м²	1186.83	29.2%	
	4.Площадь покрытий вне территорий	м²	62		

Согласовано

Нач. ОВиВК

ЭП и Авт.

инв. N подл. | подпись и дата | взам.инв.N

Изм.	Кол.уч.	Лист	N°док.	Подпись	Дата
Проверил		Аманкелди			
Разраб.		Кадиркулов			
Н.контр.		Колдасов			

17/20-2023-ГП

"Строительство 30 многоквартирных жилых домов в жилом массиве в конце улицы Аскарова, Жамбылская область, г.Тараз.Жилой дом №20 (с наружными сетями (электроснабжения, водоснабжение и канализация, газоснабжение) и благоустройством территорий"

Генеральный план

Стадия	Лист	Листов
РП	8	

Сводный ведомост материалов 5/20

ТОО "ШЫМГОРПРОЕКТ" г.Шымкент- 2023г.