ТОО «ШЫМГОРПРОЕКТ»

Государственная лицензия ГСЛ N19002756 от 21.01.2022г

Заказ: 18/24-2023

Заказчик: КГУ «Отдел строительства акимата города Тараза» Жамбылская область, г.Тараз

РАБОЧИЙ ПРОЕКТ

«Строительство 30 многоквартирных жилых домов в жилом массиве в конце улицы Аскарова, Жамбылская область, г.Тараз.Жилой дом №24 (с наружными сетями (электроснабжения, водоснабжение и канализация, газоснабжение) и благоустройством территорий»

Генеральный план.Водоснабжение и канализация.
Электроснабжение. Газоснабжение. Автополив.

18/24-2023-ГП,НВК,ЭСН,ГСВ

Том 2

Альбом 1

г.Шымкент - 2024 г.

ТОО «ШЫМГОРПРОЕКТ»

Государственная лицензия ГСЛ N19002756 от 21.01.2022г

Заказ: 18/24-2023

Заказчик: КГУ «Отдел строительства акимата города Тараза» Жамбылская область, г.Тараз

РАБОЧИЙ ПРОЕКТ

«Строительство 30 многоквартирных жилых домов в жилом массиве в конце улицы Аскарова, Жамбылская область, г.Тараз.Жилой дом №24 (с наружными сетями (электроснабжения, водоснабжение и канализация, газоснабжение) и благоустройством территорий»

Генеральный план.Водоснабжение и канализация.
Электроснабжение. Газоснабжение. Автополив.

18/24-2023-ГП,НВК,ЭСН,ГСВ

Том 2

Альбом 1

Директор ТОО «ШЫМГОРПРОЕКТ» Карамурзаев Ж.

Главный инженер проекта Утелбаев Е.

г.Шымкент - 2024 г.

ВЕДОМОСТЬ ССЫЛОЧНЫХ ДОКУМЕНТОВ

Обозначение	Наименование	Примечание
СН РК 3.01-11-2013	"Градостроительство. Планировка и застройка	
	городских и сельских населенных пунктов"	
СН РК 3.01-105-2013	Благоустройству территорий населенных пунктов	
СП РК 3.06-101-2012	ПРОЕКТИРОВАНИЕ ЗДАНИЙ И СООРУЖЕНИЙ С УЧЕТОМ ДОСТУПНОСТИ ДЛЯ	
	МАЛОМОБИЛЬНЫХ ГРУПП НАСЕЛЕНИЯ. ОБЩИЕ ПОЛОЖЕНИЯ	
ГОСТ 21. 508-93	ПРАВИЛА ВЫПОЛНЕНИЯ РАБОЧЕЙ ДОКУМЕНТАЦИИ ГЕНЕРАЛЬНЫХ ПЛАНОВ	
	ПРЕДПРИЯТИЙ, СООРУЖЕНИЙ И ЖИЛИЩНО-ГРАЖДАНСКИХ ОБЪЕКТОВ	

ВЕДОМОСТЬ РАБОЧИХ ЧЕРТЕЖЕЙ ОСНОВНОГО КОМПЛЕКТА МАРКИ ГП.

Лист	Наименование	Примечание
1	Общие данные.	
2	Разбивочный план. М 1:500	
3	План организации рельефа. М 1:500	
4	Сводный план инжинерних сетей. М 1:500	
5	План благоустройства территории. М 1:500	
6	Ж\б арычный лоток тип 1.	
6.1	Ж/Б плита для перекрытия арочных лотков	
7	План земляных масс 5/1	
8	Сводный ведомост материалов 5/1	

Рабочий проект"Строительство 30 многоквартирных жилых домов в жилом массиве в конце улицы Аскарова, Жамбылская область, г.Тараз"
разработан в соответствии с действующими на территории Республики Казахстан нормами и правилами в области строительного проектирования и обеспечивает безопасную эксплуатацию объекта при соблюдении предусмотренных проектом мероприятий.

Главный инженер проекта: Утелбаев
подпись фамилия дата

ОБЩИЕ ДАННЫЕ

Настоящий проект разработан на основании АПЗ № KZ64VUA00794424 от 28.11.2022г, постановления акимата Постановление акимата города Тараз №6366 от 18.11.2022 , и задания на проектирование согласованного с заказчиком. Чертежи генерального плана разработаны на основании топографической съемки выполненной ТОО «Инжинерний изискание» в 2023 году М1:500, в соответствии с требованиями СН РК 3.01-11-2013 «Градостроительство. Планировка и застройка городских и сельских населенных пунктов».

ГЕНПЛАН УЧАСТКА СТРОИТЕЛЬСТВА.

Данным проектом предусматривается строительство "Строительство 30 многоквартирных жилых домов в жилом массиве в конце улицы Аскарова, Жамбылская область, г.Тараз".

Местонахождение участка г. Тараз в конце улицы Аскарова. Согласно госакту строительство 30 многоквартирных жилых домов выделено ------- га . Подъезды и подходы к участку и к проектируемому зданию решены с улицы. Покрытие проездов и пешеходных дорожек приняты асфальтобетонным, бетонным и плиточным. Вокруг здания предусмотрено устройство бетонной отмостки. Взаимное расположение и посадка здании выполнена с учетом рельефа местности, розы ветров, инсоляции и соблюдением требований по размещению жилых зданий.

ВЕРТИКАЛЬНАЯ ПЛАНИРОВКА

Вертикальная планировка решена с учетом прилегающей территорриии и необходимости водоотвода. Отвод сточных и ливневых вод, решен поверхностный от зданий по тротуарному покрытию на проезды и далее за территорию.

ВЫНОС ОБЪЕКТА В НАТУРУ СЛЕДУЕТ ПРИНЯТЬ ПО СОГЛАСОВАНИЮ С ОРГАНИЗАЦИЕЙ ВЫПОЛНИВШЕЙ ТОПОГРАФИЧЕСКУЮ СЪЕМКУ, ПРЕДСТАВИТЕЛЯ ПРОЕКТНОЙ ОРГАНИЗАЦИИ И ГОРОДСКОЙ АРХИТЕКТУРЫ.

ОХРАНА ОКРУЖАЮЩЕЙ СРЕДЫ

Проектом предусмотрены мероприятия по использованию плодородного слоя почвы, выполненные в соответствии со СН РК 3.01-105-2013 "Благоустройство территорий населенных пунктов". Проектируемые деревья и кустарники являются защитой от шума и пыли.

БЛАГОУСТРОЙСТВО ТЕРРИТОРИИ

В благоустройстве территории проектируемого объекта предусмотрены: устройство асфальтобетонных проездов и тротуаров, устройство малых архитектурных форм и озеленение территории многолетними травами, кустарниками и деревьями. Сортамент кустарников и деревьев подобран с учетом климата, почвы. Места рассады выбраны по требованиям пожарной безопасности и сохранения нормативного расстояния до подземных инженерных сетей.

Изм.	Кол.уч.	Лист	N°док.	Подпись	Дата	18/24-2023-ГП			
						"Строительство 30 многоквартирных жилых домов в жилом массиве в конце улицы Аскарова, Жамбылская область, г.Тараз.Жилой дом №24 (с наружными сетями (электроснабжения, водоснабжение и канализация, газоснабжение) и благоустройством территорий"			
						Генеральный план	Стадия	Лист	Листов
							РП	1	
ГИП		Утелбаев				Общие данные	ТОО "ШЫМГОРПРОЕКТ" г.Шымкент- 2023г.		
Разработал		Кадыркулов		Кадыр					
Н.контр.		Колдасов							

Взам. инв.N | подпись и дата | Инв. N подл.

Формат А3

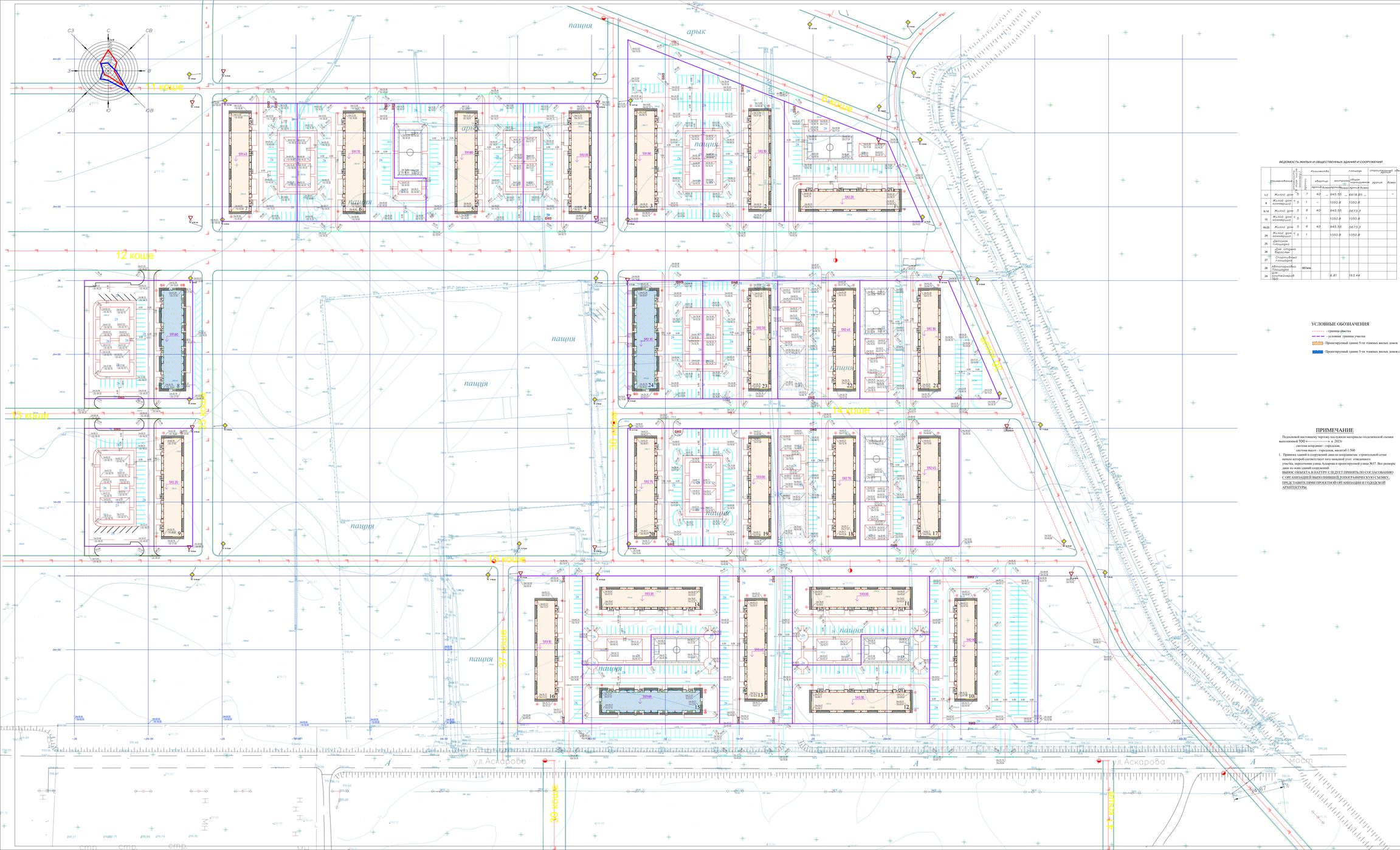

ВЕДОМОСТЬ ЖИЛЫХ И ОБЩЕСТВЕННЫХ ЗДАНИЙ И СООРУЖЕНИЙ

№	Наименование	Этажность	Количество		площади		строительный объем	
			квартир	жителей	общая (с учетом коэффициента)	жилая	всего	
1-7	Жилой дом	5	40	145	945.50	6418.89	-	-
8	Жилой дом коммерческий	5	1	-	1050.8	1050.8		
9-14	Жилой дом	5	6	40	945.50	6673.3		
15	Жилой дом коммерческий	5	1		1050.8	1050.8		
16-23	Жилой дом	5	6	40	945.50	6673.3		
24	Жилой дом коммерческий	5	1		1050.8	1050.8		
25	Детская площадка							
26	Для отдыха взрослых							
27	Спортивная площадка							
28	Автопарковка Площадка для мусоросборников	86/м/м						
29					6.81	163.44		

УСЛОВНЫЕ ОБОЗНАЧЕНИЯ

- границы участка
- условная граница участка
- Проектируемый здание 5-ти этажных жилых домов
- Проектируемый здание 5-ти этажных жилых домов с коммерческим этажом

ПРИМЕЧАНИЕ

Подосновой настоящему чертежу послужили материалы геодезической съемки выполненной ТОО «----------» в 2023г

система координат - городская,

система высот - городская, масштаб 1:500

1. Привязка зданий и сооружений дана по координатам строительной сетки начало которой соответствует юго-западной углы отведенного участка, пересечения улицы Аскарова и проектируемой улица №37. Все размеры даны по осям зданий сооружений.

ВЫНОС ОБЪЕКТА В НАТУРУ СЛЕДУЕТ ПРИНЯТЬ ПО СОГЛАСОВАННОЙ С ОРГАНИЗАЦИЕЙ ВЫПОЛНИВШЕЙ ТОПОГРАФИЧЕСКУЮ СЪЕМКУ, ПРЕДСТАВИТЕЛЯМИ ПРОЕКТНОЙ ОРГАНИЗАЦИИ И ГОРОДСКОЙ АРХИТЕКТУРЫ.

Изм.	Кол.уч.	Лист	№док.	Подпись	Дата	18/24-2023-ГП	
						Строительство 10 многоквартирных жилых домов с нежилыми помещениями и коммерческими объектами по ул.Аскарова, Жамбылская область, г.Тараз (Юго-Западный микрорайон) (Корректировка проектной документации ранее выданного положительного заключения экспертизы)	
Проверил		Утвердил				Генеральный план	
Разраб.		Корректов				Разбивочный план М 1 : 500	
ГИП центр		Котдаков				ТОО "ЦЫМГОРПРОЕКТ" г.Шымкент- 2023г	

Стадия: РП | Лист: 2 | Листов:

С
СВ
В
ЮВ
Ю
ЮЗ
З
СЗ
пашня
арык
11 коше
12 коше
13 коше
14 коше
35 коше
36 коше
37 коше
38 коше
39 коше
41 коше
ул.Аскарова
Мост
ВЕДОМОСТЬ ЖИЛЫХ И ОБЩЕСТВЕННЫХ ЗДАНИЙ И СООРУЖЕНИЙ
УСЛОВНЫЕ ОБОЗНАЧЕНИЯ
- граница участка
- условная граница участка
- Проектируемый здание 5-ти этажных жилых домов
- Проектируемый здание 5-ти этажных жилых домов с коммерческим этажом
УСЛОВНЫЕ ОБОЗНАЧЕНИЯ ОТМЕТКИ
Отметки "красная" (проектная) / "черная" (натурная)
Проектные уклоны по проездам (в промилле)
Расстояние между проектными отметками
Красные горизонтали с бергштрихами и отметками
Нулевой отметки пола
18/24-2023-ТП
Генеральный план
План организации рельефа
М 1 : 500
ТОО "ЦЫМГОРПРОЕКТ"
г.Шымкент- 2023г.

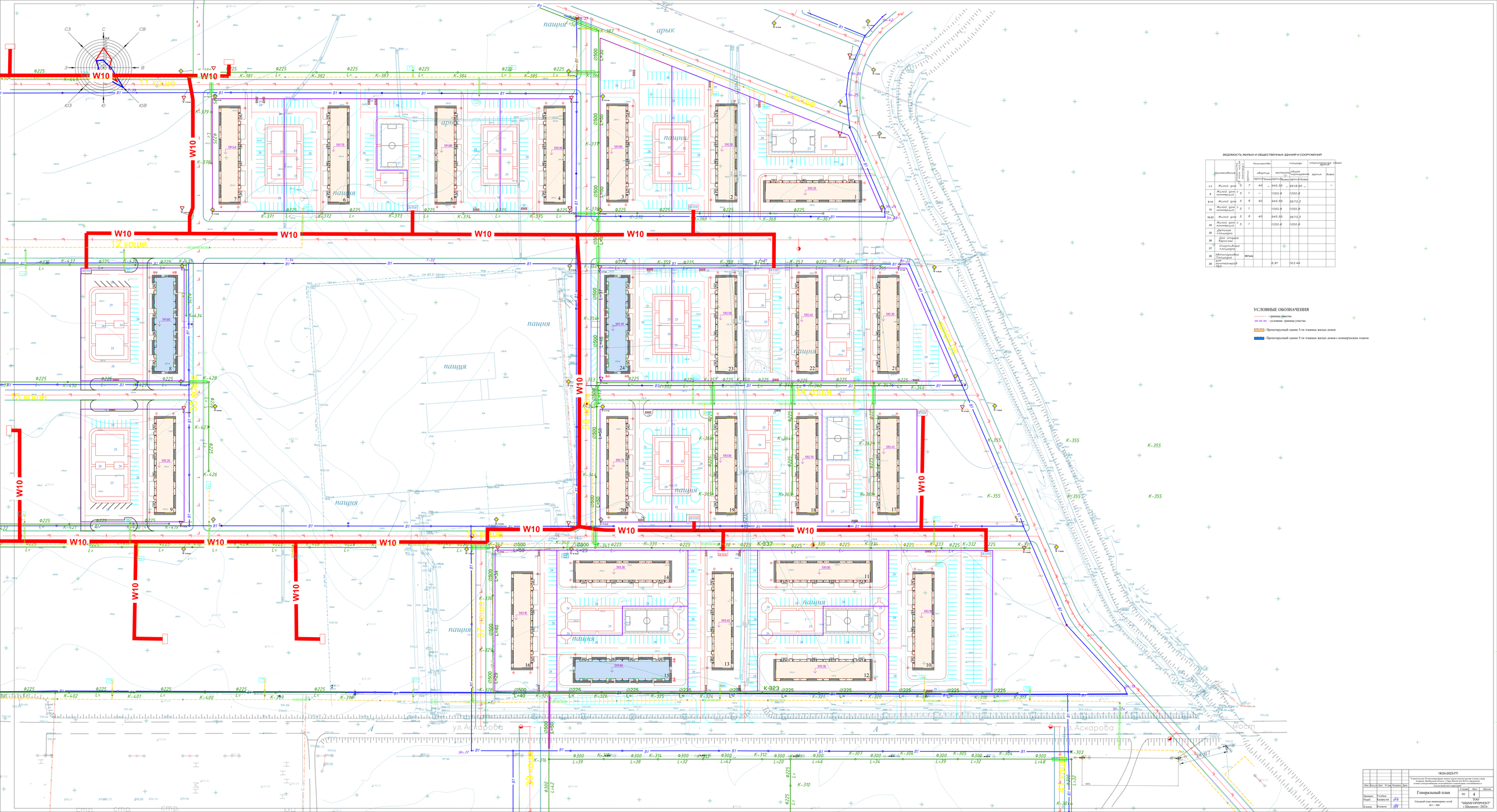

ВЕДОМОСТЬ ЖИЛЫХ И ОБЩЕСТВЕННЫХ ЗДАНИЙ И СООРУЖЕНИЙ

	Наименование	Этажность	Количество		площадь		строительный объем	
			квартир	жителей	общая (с учетом коэффициента)	жилая	всего	
1-7	Жилой дом	5	7	40	945.55	6618.85	-	-
8	Жилой дом коммерческ	5	1	-	1050.8	1050.8		
9-14	Жилой дом	5	6	40	945.55	5673.3		
15	Жилой дом коммерческ	5	1		1050.8	1050.8		
16-23	Жилой дом	5	8	40	945.55	5673.3		
24	Жилой дом коммерческ	5	1		1050.8	1050.8		
25	Детская площадка							
26	Для отдыха взрослых							
27	Спортивная площадка							
28	Автопарковка Площадка для мусорконтейнеров		86Маш			6.81	163.44	
29								

УСЛОВНЫЕ ОБОЗНАЧЕНИЯ

- границы участка
- условная граница участка
- Проектируемый здание 5-ти этажных жилых домов
- Проектируемый здание 5-ти этажных жилых домов с коммерческим этажом

								18/24-2023-ГП			
Изм.	Кол.уч.	Лист	№док.	Подпись	Дата			Строительство 10 многоквартирных жилых домов и одной школы в селе Акарык, Жайлаусая область, г. Сарыагаш Юго-Восточная часть Сарыагашского района, Туркестанской области Республики Казахстан			
								Генеральный план	Стадия	Лист	Листов
Проверил		Усабаев							ПЗ	4	
Разраб.		Кенжесай						Сводный план инженерных сетей М 1 : 500	ТОО "ЦЫМГОРПРОЕКТ" г.Шымкент- 2023г.		
ГИП центр		Кенжеев									

cmp. cmp. cmp. ИЗ

ВЕДОМОСТЬ ЖИЛЫХ И ОБЩЕСТВЕННЫХ ЗДАНИЙ И СООРУЖЕНИЙ

	Наименование	этажность (в том числе мансард.)	Количество			площадь				строительный объем здания	
			зданий	квартир		застройки		общая нормируемая		здания	всего
				здания	всего	здания	всего	здания	всего		
1-7	Жилой дом	5	7	40	_	945.55	_	6618.85	_		—
8	Жилой дом с коммерций	5	1	—		1050.8		1050.8			
9-14	Жилой дом	5	6	40		945.55		5673.3			
15	Жилой дом с коммерций	5	1			1050.8		1050.8			
16-23	Жилой дом	5	6	40		945.55		5673.3			
24	Жилой дом с коммерций	5	1			1050.8		1050.8			
25	Детская площадка										
26	Для отдыха взрослых										
27	Спортивный площадка										
28	Автопарковка		887м/м								
29	Площадка для контейнеров ТБО					6.81		163.44			

УСЛОВНЫЕ ОБОЗНАЧЕНИЯ

- граница участка
- условная граница участка
- Проектируемый здание 5-ти этажных жилых домов
- Проектируемый здание 5-ти этажных жилых домов с коммерческим этажом

Изм.	Кол.уч.	Лист	N°док.	Подпись	Дата	18/24-2023-ГП		
						"Строительство 30 многоквартирных жилых домов в жилом массиве в конце улицы Аскарова, Жамбылская область, г.Тараз.Жилой дом №24 (с наружными сетями (электроснабжения, водоснабжение и канализация, газоснабжение) и благоустройством территорий"		
Проверил		Утелбаев				Генеральный план	Стадия: РП	Лист: 5 / Листов:
Разраб.		Кадиркулов		[signature]				
Н.контр.		Колдасов		[signature]		План благоустройства М 1 : 500	ТОО "ШЫМГОРПРОЕКТ" г.Шымкент- 2023г.	

Лоток железобетонный арычный

ВИД по А–А

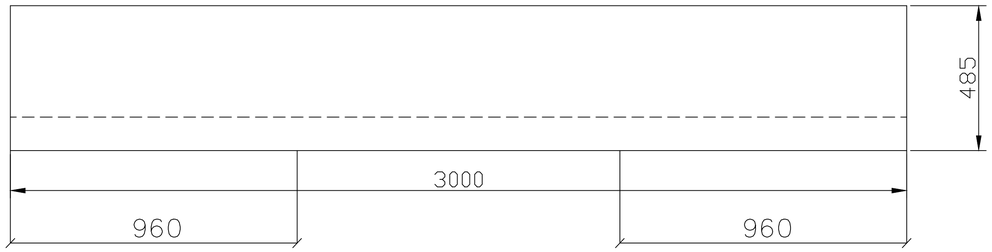

ВИД по Б–Б

Армирование лотка

Лоток

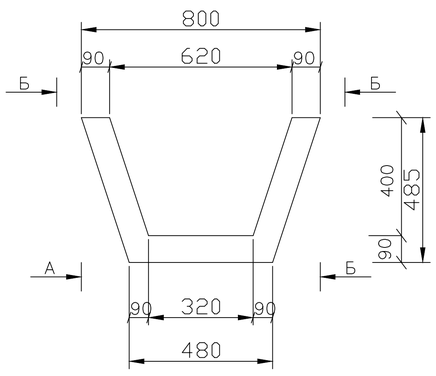

1–1

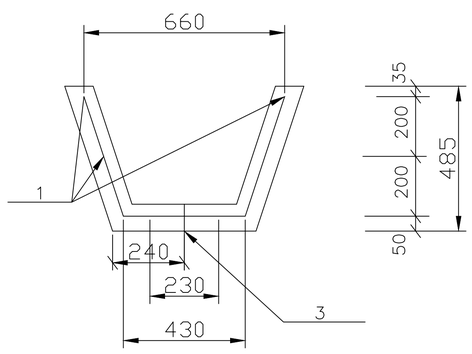

поз 3

Спецификация монолитной конструкций

N/n	Обозначение	Наименование	Кол.	Масса ед. кг.	Примечание (общ. вес)
		Лоток Тип 1		775	
		Сборочные единицы и детали			
1	Данный лист	ГОСТ 5781–91 AIII–10 L=2950	6	1.82	10.92
2	Данный лист	ГОСТ 5781–91 AIII–8 L=2950	11	0.51	5.61
		Петля			
3		ГОСТ 5781–91 AI–8 L=330	2	0.13	0.26
		Материалы:			
		Бетон кл. В 15 м3	0.33		

Ведомость расхода стали на элемент

Марка элемента	Изделия арматурные									Всего
	Арматура класса									
	A I				A III					
	ГОСТ 5781–91				ГОСТ 5781–91					
	8	–	–	итого	8	10	–	–	итого	
Плита	0.26			0.26	5.61	10.92			16.53	16.79

						18/24-2023-ГП	
						"Строительство 30 многоквартирных жилых домов в жилом массиве в конце улицы Аскарова, Жамбылская область, г.Тараз.Жилой дом №24 (с наружными сетями (электроснабжения, водоснабжение и канализация, газоснабжение) и благоустройством территорий"	
Изм.	Кол.	Лист	NДок	Подпис.	Дата.		
						Железобетонные конструкции	Стадия: РП; Лист: 6; Листов:
ГИП		Утелбаев					
Разработал		Кадыркулов				Ж\б арычный лоток тип 1.	ТОО "ШЫМГОРПРОЕКТ" г.Шымкент- 2023г.
Н.контр.		Колдасов					

Плита жзлезобетонная для перекрытия арочных лотков

План плиты

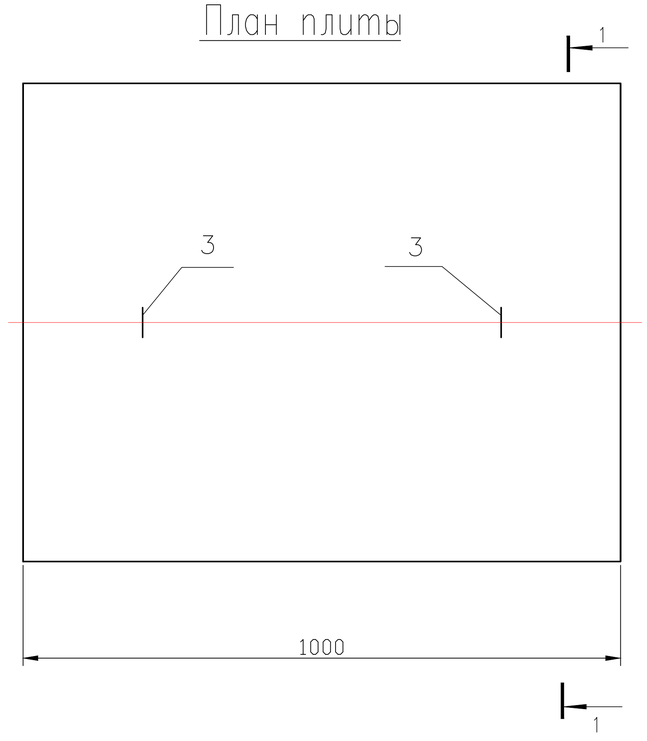

1 – 1

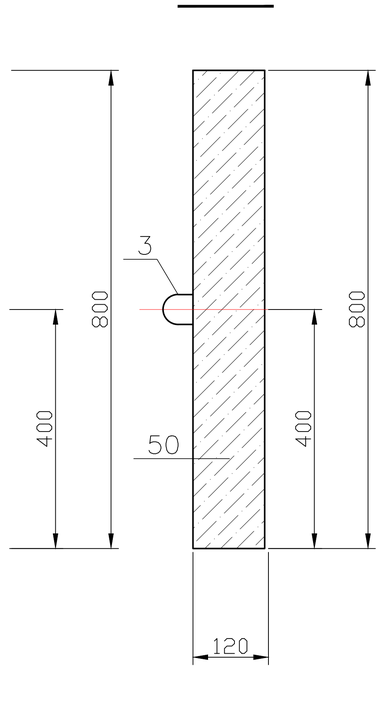

Армирование плиты

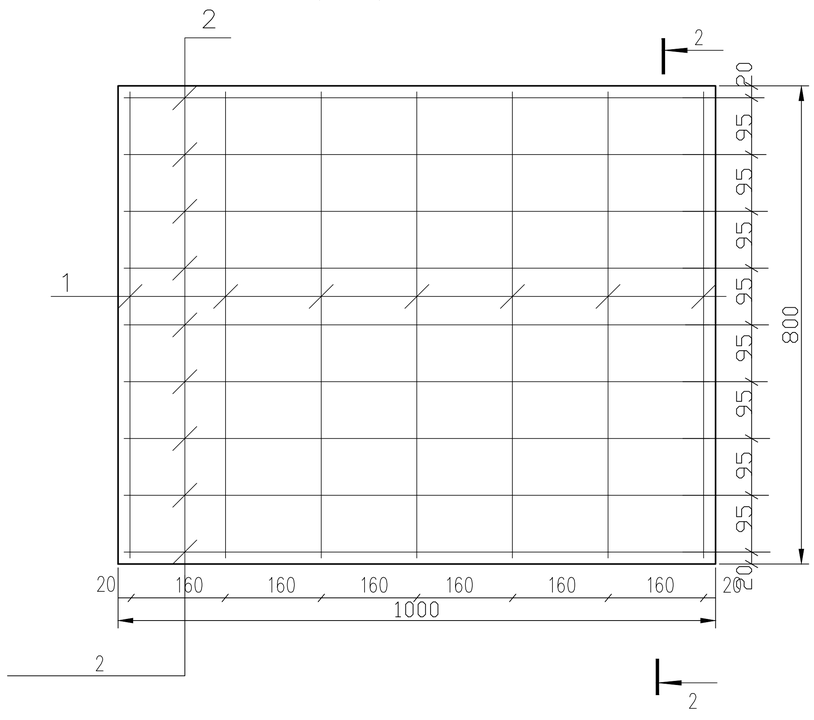

2 – 2

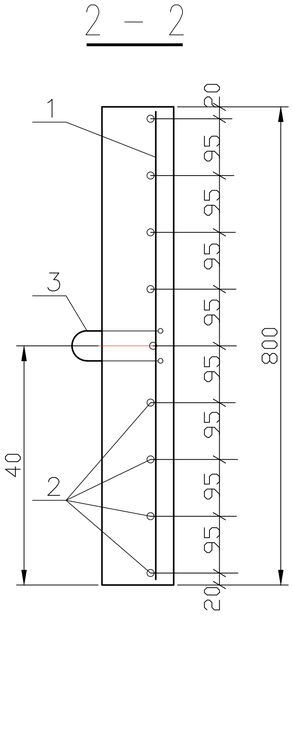

Спецификация материалов на плиты

N/n	Обозначение	Наименование	Кол.	Масса ед. кг.	Примечание (общ. вес)
		Плита			
		Сборочные единицы и детали			
1	ГОСТ 5781–91	12A III L=970	7	0.86	6.02
2	ГОСТ 5781–91	12A III L=770	9	0.68	6.12
		Петля			
3	ГОСТ 5781–91	8A I L=480	2	0.19	0.38
		Материалы:			
		Бетон кл. В 15 м3	0.096		

Ведомость расхода стали на элемент

Марка элемента	Изделия арматурные									Всего
	Арматура класса									
	A I				A III					
	ГОСТ 5781–91				ГОСТ 5781–91					
	8	–	–	итого	12	–	–	–	итого	
Плита	0.38			0.38	12.14				12.14	12.52

Изм.	Кол.	Лист	N док.	Подп.	Дата	18/24-2023-ГП			
						"Строительство 30 многоквартирных жилых домов в жилом массиве в конце улицы Аскарова, Жамбылская область, г.Тараз.Жилой дом №24 (с наружными сетями (электроснабжения, водоснабжение и канализация, газоснабжение) и благоустройством территорий"			
						Железобетонные конструкции	Стадия	Лист	Листов
							РП	6.1	
ГИП		Утелбаев				Ж/Б плита для перекрытия арочных лотков	ТОО "ШЫМГОРПРОЕКТ" г.Шымкент- 2023г.		
Разработал		Кадыркулов							
Н.контр.		Колдасов							

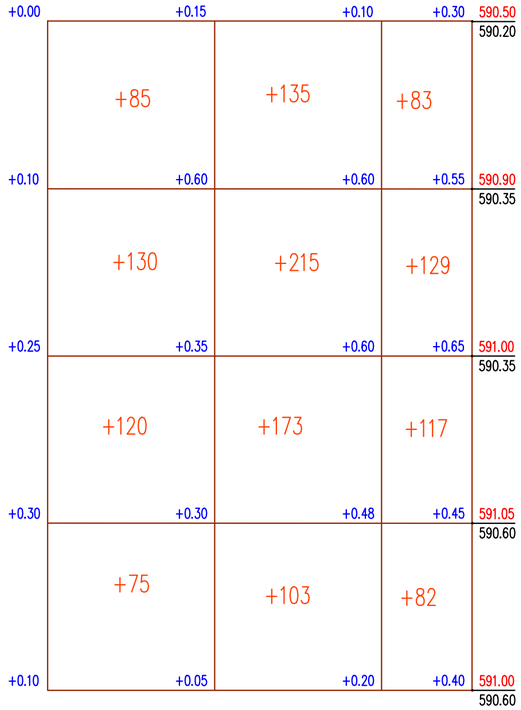

Итого, м3					Всего, м3	
	Насыпь (+)	+410	+626	+411		+1447
	Выемка (-)	--	--	--		--

Общая площадь насыпи = 4064 м2

Общая площадь картограммы = 4064 м2

ВЕДОМОСТЬ ОБЪЕМОВ ЗЕМЛЯНЫХ МАСС

Наименование грунта	Количество, м3				Примечание
	Заводская территория		Предзаводская территория		
	Насыпь (+)	Выемка (-)	Насыпь (+)	Выемка (-)	
1. Грунт планировки территории	+1447	--			
2. Вытесненный грунт		759			
в т.ч. при устройстве:					
а) подземных частей зданий (сооружений)					см. КЖ часть
б) автодорожных покрытий		(587)			
в) плодородной почвы в участках озеленения		(172)			
г) водоотводных сооружений					
3. Поправка на уплотнение, k =0.10/0.10	144				см. инж.-геол. изыск.
3". Потери при транспортировке k =0.02/0.02	31				
Всего пригодного грунта	1622	759			
5. Недостаток пригодного грунта		863			
6. Плодородный грунт, всего		812			
а) используемый для озеленения территории	172				
б) избыток плодородного грунта	640				
7. ИТОГО перерабатываемого грунта	2434	2434			

УСЛОВНЫЕ ОБОЗНАЧЕНИЯ

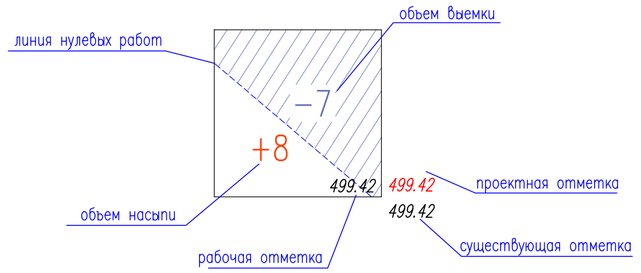

ПРИМЕЧАНИЕ

1. Подосновой настоящему чертежу послужили:
а) материалы геодезической съемки выполненной в 2023 году,
система координат – местная,
система высот – Балтийскаяая,
масштаб 1:500
Объемы из под здании и сетей см. соответствующие разделы.
2. Разбивка картограммы выполнена от юго-западного угла условного границы участка.
Размеры квадратов 20х20м.

Согласовано

Нач. ОВиВК

ЭП и Авт.

Взам.инв.N

подпись и дата

инв. Nподл.

Изм.	Кол.уч.	Лист	N°док.	Подпись	Дата
Проверил		Утелбаев			
Разраб.		Кадиркулов			
Н.контр.		Колдасов			

18/24-2023-ГП

"Строительство 30 многоквартирных жилых домов в жилом массиве в конце улицы Аскарова, Жамбылская область, г.Тараз.Жилой дом №24 (с наружными сетями (электроснабжения, водоснабжение и канализация, газоснабжение) и благоустройством территорий"

Генеральный план

Стадия	Лист	Листов
РП	7	

План земляных масс 5/24

ТОО "ШЫМГОРПРОЕКТ" г.Шымкент- 2023г.

Ведомость малых архитектурных форм

№ п.п.	Обозначение	Наименование	Код	Кол-во	Примечание
1		Карусель с сидениями, шестиместная	8601-0101-0104	2	УСН РК 8.02-03-2021
2		Качели (диван с навесом 3 мест)	8601-0104-0412	2	УСН РК 8.02-03-2021
3		Игровый комплекс "kryptos II" (4,731м х2,895м х3,353м)	8601-0113-0111	1	УСН РК 8.02-03-2021
4		Игровой модуль "домик "	8601-0109-0306	2	УСН РК 8.02-03-2021
5		Качели "Кораблик"	8601-0104-0409	2	УСН РК 8.02-03-2021
6		Урна со вставкой	8601-0303-0206	12	УСН РК 8.02-03-2020
7		Скамья "Аллея" со спинкой	8601-0302-0311	12	УСН РК 8.02-03-2020
8		Навес над мусорными баками на 3 шт.	8601-0307-0104	1 шт	УСН РК 8.02-03-2020

ВЕДОМОСТЬ ДОРОГ И ПЛОЩАДОК

Тип	Обозначение	Наименование	Ед. изм	Кол	БР100 30.15 пм	БР100 20.08 пм
1		Асфальтобетонное покрытие	м2	1283	240	
2		Плиточное покрытие	м2	540		310
3		Рулонный настил на основе резиновой крошки 8601-0703-0106 УСН РК 8.02-03.2020	м2	135		55
4		Отмостка	м2	184		
5		Асфальтобетонное покрытие вне территорий	м2	316	100	
6		Плиточное покрытие вне территорий	м2	31		30
7						

Ведомость элементов озеленения

Поз.	Наименование	Возраст, лет	Кол.	Примечание
1	Карагач	5	15шт	без кома в посадочные ямы 0,7х0,7х0,6
2	Можевелник	5	14 шт	без кома в посадочные ямы 0,7х0,7х0,6
3	Газон	м2	864.39	(по плодородному слою h-10см.)

Тип-4

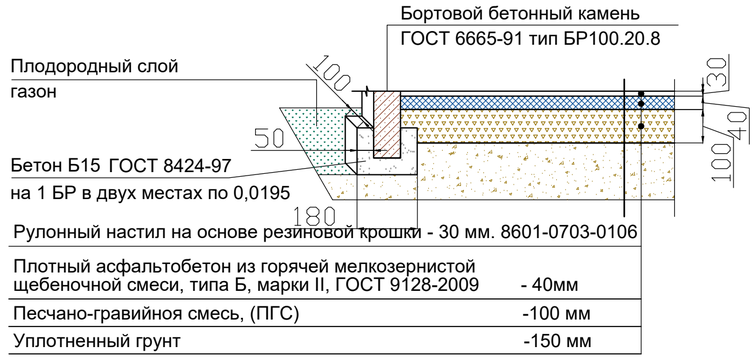

Рулонный настил на основе резиновой крошки - 30 мм. 8601-0703-0106	
Плотный асфальтобетон из горячей мелкозернистой щебеночной смеси, типа Б, марки II, ГОСТ 9128-2009	- 40мм
Песчано-гравийноя смесь, (ПГС)	-100 мм
Уплотненный грунт	-150 мм

Покрытие Тип-1 (проезды)

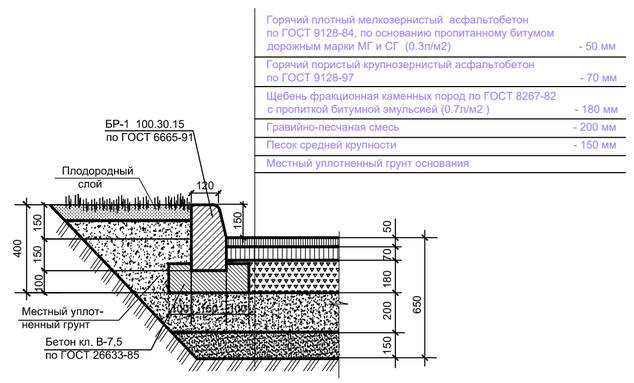

Покрытие Тип-2 (тротуары)

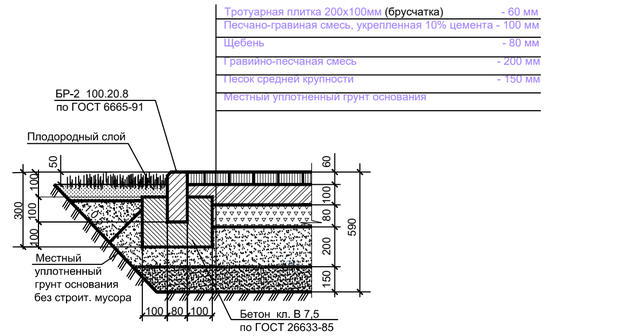

ТЕХНИКО-ЭКОНОМИЧЕСКИЕ ПОКАЗАТЕЛИ 5/24

N п/п	Наименование	Ед. изм.	Кол-во	% к общей площади	Примечание
I	Площадь отведенного участка в т.ч.	м²	4064	100 %	по госакту -----га по усл.граница 0.4064га
	1.Площадь застройки	м²	1057.61	26.0%	
	2.Площадь покрытий	м²	2142	52.7%	в том числе отмостка спортплощадка
	3.Площадь озеленения	м²	864.39	21.3%	
	4.Площадь покрытий вне территорий	м²	347		

Согласовано

Нач. ОВиВК

Эл. и Авт.

Взам.инв.N

подпись и дата

инв. N подл.

Изм.	Кол.уч.	Лист	N°док.	Подпись	Дата
Проверил		Утелбаев			
Разраб.		Кадиркулов			
Н.контр.		Колдасов			

18/24-2023-ГП

"Строительство 30 многоквартирных жилых домов в жилом массиве в конце улицы Аскарова, Жамбылская область, г.Тараз.Жилой дом №24 (с наружными сетями (электроснабжения, водоснабжение и канализация, газоснабжение) и благоустройством территорий"

Генеральный план

Стадия	Лист	Листов
РП	8	

Сводный ведомост материалов 5/24

ТОО "ШЫМГОРПРОЕКТ" г.Шымкент- 2023г.