РЕСПУБЛИКА КАЗАХСТАН
ТОВАРИЩЕСТВО С ОГРАНИЧЕННОЙ ОТВЕТСТВЕННОСТЬЮ
«ЭНЕРГОСЕРВИС ЭТЛ»

Гос. лицензия ГСЛ N14009755 выдана 13 сентября 2021 года

РАБОЧИЙ ПРОЕКТ

Строительство двух распределительных пунктов 10кВ с электрическими сетями для существующих и строящихся объектов района интенсивной застройки в границах пр. Тлендиева–ул. Улытау–Баршын–Коктал–объездная дорога, район СпецЦОНа.

ТОМ 4. ГП. Генеральный план.

Шифр –150/24–ГП

Заказчик: ГУ "Управление энергетики города Астаны"

Шымкент 2024 г.

РЕСПУБЛИКА КАЗАХСТАН
ТОВАРИЩЕСТВО С ОГРАНИЧЕННОЙ ОТВЕТСТВЕННОСТЬЮ
«ЭНЕРГОСЕРВИС ЭТЛ»

Гос. лицензия ГСЛ N14009755 выдана 13 сентября 2021 года

РАБОЧИЙ ПРОЕКТ

Строительство двух распределительных пунктов 10кВ с электрическими сетями для существующих и строящихся объектов района интенсивной застройки в границах пр. Тлендиева–ул. Улытау–Баршын–Коктал–объездная дорога, район СпецЦОНа.

ТОМ 4. ГП. Генеральный план.

Директор ТОО «Энергосервис ЭТЛ» Кабыш Н.С.

Главный инженер проекта Дарбичев Е.

Шифр –150/24–ГП

Заказчик: ГУ "Управление энергетики города Астаны"

Шымкент 2024г.

ВЕДОМОСТЬ РАБОЧИХ ЧЕРТЕЖЕЙ МАРКИ ГП

Лист	НАИМЕНОВАНИЕ	Примечание
1	Общие данные по рабочим чертежам	
2	Ситуационная схема размещения	
3	Разбивочный план, план организации рельефа и план благоустройства территории РП-1 2х2500-10/0.4кВ М 1:500	
4	Разбивочный план, план организации рельефа и план благоустройства территории РП-2 2х2500-10/0.4кВ М 1:500	

Ведомость основных комплектов рабочих чертежей

Обозначение	Наименование	Примечание
Альбом I	Наружные сети электроснабжение 10кВ	
ТОМ 4. ГП.	Генеральный план	

Сводная таблица основных показателей по участкам

N п/п	Наименование	Ед. изм.	Показатель				% к общей площади	Примеч.
			РП	ТП-630 6/0,4кВ		Итого		
I	Площадь отведенного участка в т.ч	$м^2$	149.04	149.04		298.08	100%	
	1.Площадь застройки	$м^2$	102.02	102.02		204.04	68.45%	
	2.Площадь покрытия	$м^2$	47.02	47.02		94.04	31.55%	

Технико-экономические показатели РП

N п/п	Наименование	Ед. изм.	Кол-во	% к общей площади	Примечание
I	Площадь отведенного участка в т.ч.	$м^2$	149.04	100%	
	1.Площадь застройки	$м^2$	102.02	68.45%	
	2.Площадь покрытия	$м^2$	58.20	31.55%	

Рабочий проект «Строительство двух распределительных пунктов 10кВ с электрическими сетями для существующих и строящихся объектов района интенсивной застройки в границах пр. Тлендиева-ул. Улытау-Баршын-Коктал-объездная дорога, район СпецЦОНа.» разработан в соответствии с действующими на территории Республики Казахстан нормами и правилами и предусматривает мероприятия, обеспечивающие взрыво- пожаро-безопасность и исключающие вредные воздействия на окружающую среду, а также предупреждающие чрезвычайные ситуации природного и техногенного характера.

Главный инженер проекта_____ Дарбичев Е.

Общие данные.

Рабочий проект «Строительство двух распределительных пунктов 10кВ с электрическими сетями для существующих и строящихся объектов района интенсивной застройки в границах пр. Тлендиева-ул. Улытау-Баршын-Коктал-объездная дорога, район СпецЦОНа» разработан на основании следующих документов:

- задание на проектирование утвержденное руководителем ГУ "Управление топливно-энергетического комплекса коммунального хозяйства города Нур-Султан" от 03.06.2022 года;

-топографическая съемка в М 1:500 ТОО «СпутникПроектГеодезия» выполнен в 2024г.

РП устанавливаются на фундамент, высотой 0.5м от уровня земли. РП выдерживают допустимые расстояния от окон существующих зданий. Выдержаны расстояния до существующих инженерных коммуникации. Так же предусмотрено расположение РП где не допускаются размещения парковок автотранспорта. Вынос углов границы отводимого участка под установку РП производится горархитектурой. Озеленение и благоустройство участка проектом не предусматриваются.

Ведомость ссылочных и прилагаемых документов

Обозначение	Наименование	Примечание
	ССЫЛОЧНЫЕ ДОКУМЕНТЫ	
СН РК 3.01-101-2013	Градостроительство. Планировка и застройка городских и сельских населенных пунктов	
ГОСТ 21.508-93	Правила выполнения рабочей документации генеральных планов предприятий, сооружений и жилищно-гражданских объектов	

Технико-экономические показатели ТП

N п/п	Наименование	Ед. изм.	Кол-во	% к общей площади	Примечание
I	Площадь отведенного участка в т.ч.	$м^2$	149.04	100%	
	1.Площадь застройки	$м^2$	102.02	68.45%	
	2.Площадь покрытия	$м^2$	58.20	31.55%	

Изм.	Кол.уч.	Лист	?док.	Подп.	Дата	150/24-ГП			
						Строительство двух распределительных пунктов 10кВ с электрическими сетями для существующих и строящихся объектов района интенсивной застройки в границах пр. Тлендиева-ул. Улытау-Баршын-Коктал-объездная дорога, район СпецЦОНа.			
ГИП		Дарбичев				Генеральный план.	Стадия	Лист	Листов
Проверил		Карабаев					Р	1	4
Исполн.		Тастанбеков							
Н.контр.		Сусарбаев				Общие данные по рабочим чертежам	ТОО " Энергосервис ЭТЛ " г. Шымкент - 2024г.		

Согласовано: ГП Тастанбеков 02.24

Дата | Подпись | Инв.№

Формат А3

«Строительство двух распределительных пунктов 10кВ с электрическими сетями для существующих и строящихся объектов района интенсивной застройки в границах пр. Тлендиева-ул. Улытау-Баршын-Коктал-объездная дорога, район СпецЦОНа.»

М 1:5000

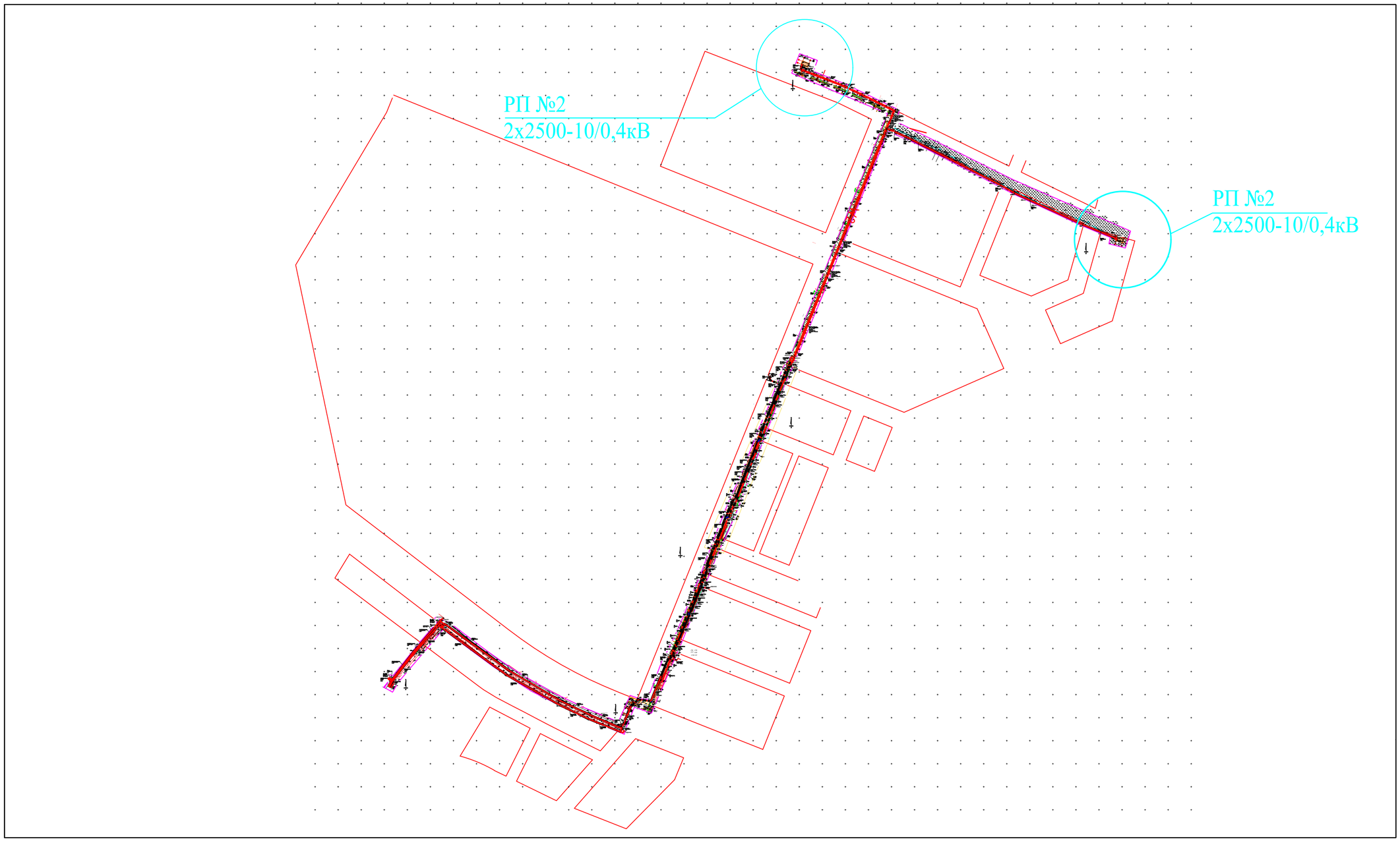

						150/24-ГП		
Изм.	Кол.уч.	Лист	?док.	Подп.	Дата	Строительство двух распределительных пунктов 10кВ с электрическими сетями для существующих и строящихся объектов района интенсивной застройки в границах пр. Тлендиева-ул. Улытау-Баршын-Коктал-объездная дорога, район СпецЦОНа.		
ГИП		Дарбичев				Генеральный план.	Стадия	Лист	Листов
Проверил		Карабаев					Р	2	4
Исполн.		Тастанбеков							
Н.контр.		Сусарбаев				Ситуационная схема размещения	ТОО " Энергосервис ЭТЛ " г. Шымкент - 2024г.		

Формат А2

Разбивочный план и план организации рельефа
РП-1 2х2500-10/0.4кВ М 1:500

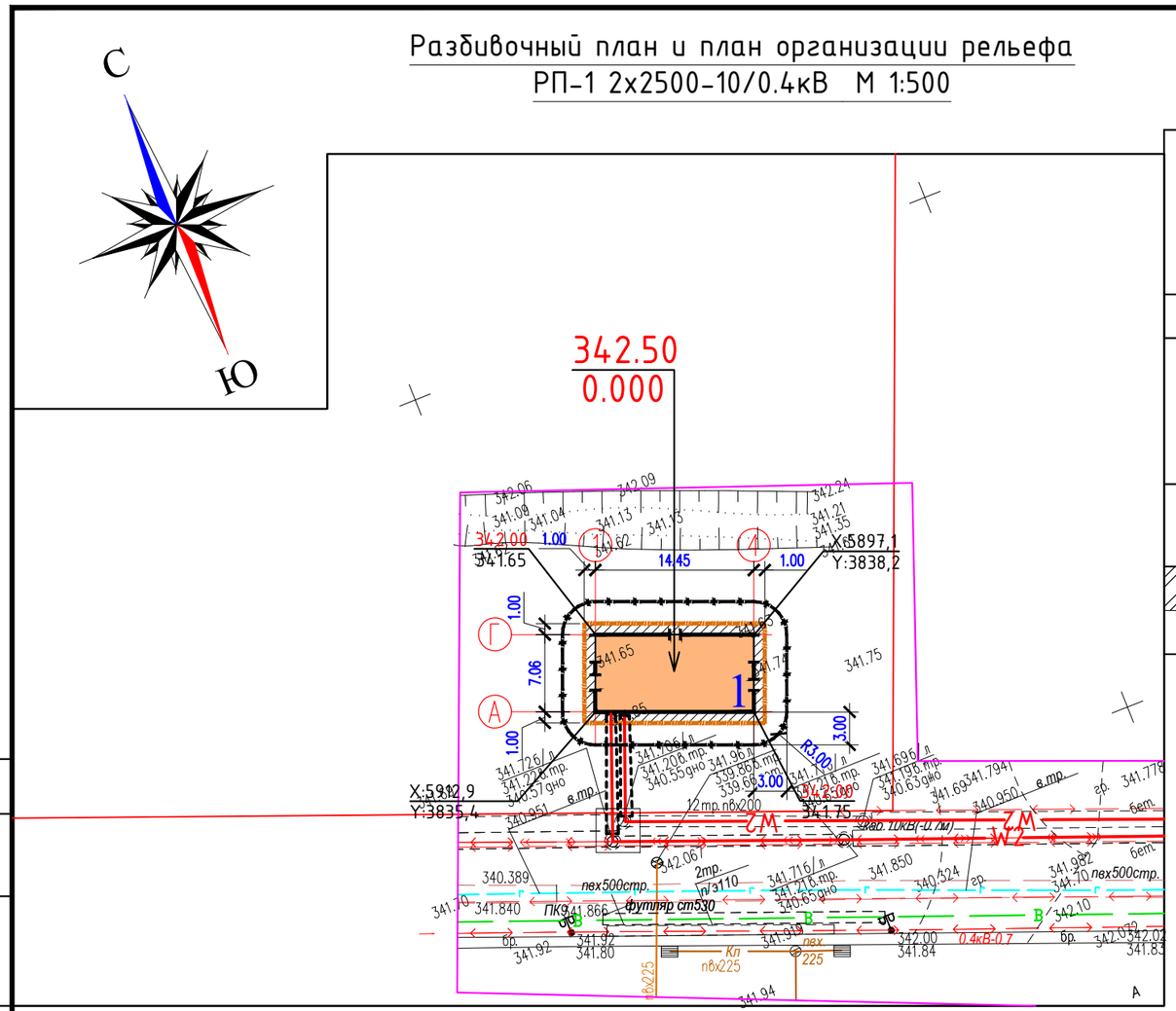

ВЕДОМОСТЬ ЖИЛЫХ И ОБЩЕСТВЕННЫХ ЗДАНИЙ СООРУЖЕНИЙ

Номер на плане	Наименование и обозначение	Этажность	Количество			Площадь, м²				Строительный объем, м³	
			зданий	квартир		застройки		общая нормируемая		здания	всего
				здания	всего	здания	всего	здания	всего		
1	РП-1 2х2500-10/0.4кВ	1	1	–	–	102.02	102.02	–	–	–	–

ВЕДОМОСТЬ ТРОТУАРОВ, ДОРОГ И ПЛОЩАДОК

Обознач.	Наименование	Площадь, м²	Бордюр		Примечание
			Тип	Кол.	
	бетонная отмостка (шириной 1.00м по серий 2.110-3п, узел 90)	47.02			на территории участка

Схема установки контура заземления
РП-10кВ

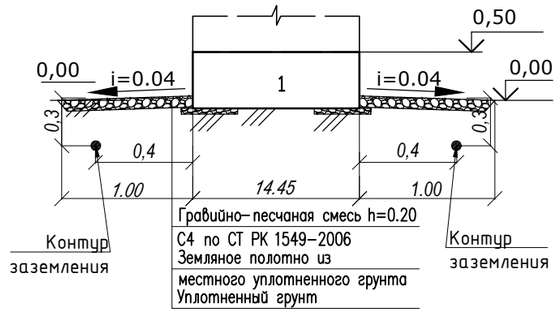

УСЛОВНЫЕ ОБОЗНАЧЕНИЯ

- Проектируемое сооружение
- 342.00 / 341.75 — Отметки "красная" (проектная) / "черная" (натурная)
- граница участка
- Проектируемые сети электроснабжения
- Охранная зона

ПРИМЕЧАНИЕ

1. Высотная привязка площадки произведена в системе топографической съемки.
2. Вертикальная планировка решена в существующих отметках с минимальными земляными работами.
3. Фундамент под РП см. лист АС.
4. Разбивка РП производится от геодезической координатной сетки по топографической съемке. Внутреннюю разбивку осей сооружения выполнять от контура участка.

Согласовано:
ГП
Тастанбеков 02.24
Дата
Подпись
Инв.№

Изм.	Кол.уч.	Лист	?док.	Подп.	Дата
ГИП		Дарбичев			
Проверил		Карабаев			
Исполн.		Тастанбеков			
Н.контр.		Сусарбаев			

150/24-ГП

Строительство двух распределительных пунктов 10кВ с электрическими сетями для существующих и строящихся объектов района интенсивной застройки в границах пр. Тлендиева-ул. Улытау-Баршын-Коктал-объездная дорога, район СпецЦОНа.

Генеральный план.

Стадия	Лист	Листов
Р	3	4

Разбивочный план, план организации рельефа и план благоустройства территории РП-1 2х2500-10/0.4кВ М 1:500

ТОО " Энергосервис ЭТЛ "
г. Шымкент - 2024г.

Формат А3

Разбивочный план и план организации рельефа
РП-2 2х2500-10/0.4кВ М 1:500

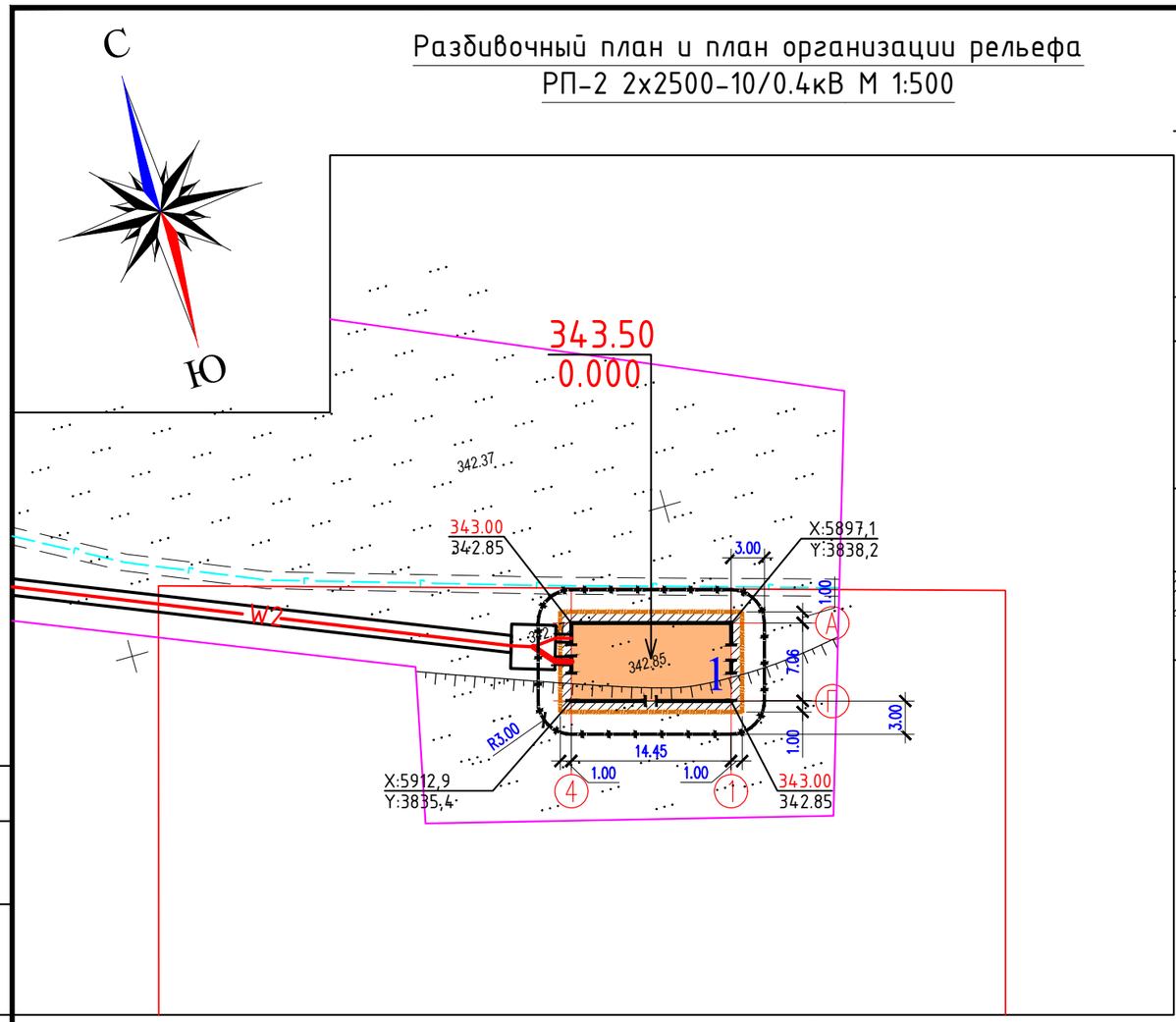

ВЕДОМОСТЬ ЖИЛЫХ И ОБЩЕСТВЕННЫХ ЗДАНИЙ СООРУЖЕНИЙ

Номер на плане	Наименование и обозначение	Этажность	Количество			Площадь, м²				Строительный объем, м³	
			зданий	квартир		застройки		общая нормируемая		здания	всего
				здания	всего	здания	всего	здания	всего		
1	РП-2 2х2500-10/0.4кВ	1	1	–	–	102.02	102.02	–	–	–	–

ВЕДОМОСТЬ ТРОТУАРОВ, ДОРОГ И ПЛОЩАДОК

Обознач.	Наименование	Площадь, м²	Бордюр		Примечание
			Тип	Кол.	
	бетонная отмостка (шириной 1.00м по серий 2.110-3п, узел 90)	47.02			на территории участка

Схема установки контура заземления

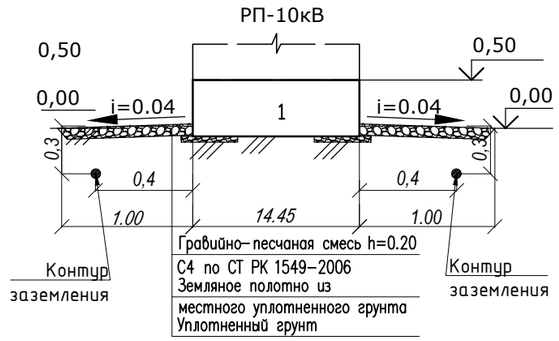

УСЛОВНЫЕ ОБОЗНАЧЕНИЯ

- Проектируемое сооружение
- 343.00 / 342.85 — Отметки "красная" (проектная) / "черная" (натурная)
- граница участка
- Проектируемые сети электроснабжения
- Охранная зона

ПРИМЕЧАНИЕ

1. Высотная привязка площадки произведена в системе топографической съемки.
2. Вертикальная планировка решена в существующих отметках с минимальными земляными работами.
3. Фундамент под РП см. лист АС.
4. Разбивка РП производится от геодезической координатной сетки по топографической съемке. Внутреннюю разбивку осей сооружения выполнять от контура участка.

Изм.	Кол.уч.	Лист	?док.	Подп.	Дата
ГИП		Дарбичев			
Проверил		Карабаев			
Исполн.		Тастанбеков			
Н.контр.		Сусарбаев			

150/24-ГП

Строительство двух распределительных пунктов 10кВ с электрическими сетями для существующих и строящихся объектов района интенсивной застройки в границах пр. Тлендиева-ул. Улытау-Баршын-Коктал-объездная дорога, район СпецЦОНа.

Генеральный план.

Стадия	Лист	Листов
Р	4	4

Разбивочный план, план организации рельефа и план благоустройства территории РП-2 2х2500-10/0.4кВ М 1:500

ТОО " Энергосервис ЭТЛ " г. Шымкент - 2024г.

Согласовано:
ГП
Тастанбеков 02.24
Дата
Подпись
Инв.№

Формат А3