ПЕРФОРАТОР ЭЛЕКТРИЧЕСКИЙ

RU Руководство по эксплуатации
KZ Пайдалану және қызмет көрсету бойынша нұсқаулық

ALTECO:
RH 1500-32

1. Меры безопасности

Перед использованием электроинструмента должны быть предприняты все необходимые меры предосторожности для того, чтобы уменьшить степень риска возгорания, удара электрическим током и снизить вероятность повреждения корпуса инструмента. Эти меры предосторожности включают в себя нижеперечисленные пункты.

1.1 Личная безопасность

- Используйте защитные очки. При высокой запыленности пользуйтесь специальной маской-фильтром.
- Носите подходящую спецодежду. Не рекомендуется носить свободную одежду и украшения, которые могут зацепиться за вращающиеся части инструмента.
- При работе рекомендуется надевать защитные перчатки и нескользящую обувь. Если у вас длинные волосы, их следует убрать за головной убор.
- Руководствуйтесь здравым смыслом. Не работайте с инструментом, если вы устали, находитесь в состоянии опьянения либо под воздействием лекарственных препаратов.
- Следите, чтобы питающий кабель находился вне зоны [illegible]ывания инструмента.
- Никогда не переносите инструмент, удерживая его за [illegible]ектропитания. Не дергайте за шнур с целью вынуть вилку из [illegible]тки. Оберегайте шнур от воздействия высоких температур, [illegible]ных материалов и предметов с острыми краями.
- Проверьте, имеются ли видимые повреждения на корпусе [illegible]струмента, а также исправность всех функций и механизмов.
- Если какие-либо части повреждены, их следует отремо[illegible]вать или заменить в авторизированном центре обслуживания и [illegible]онта инструмента.
- При работе старайтесь не терять равновесие, чтобы Ваше [illegible]ложение было всегда устойчивым и безопасным.

1.2 Рабочее место.

- Беспорядок на рабочем месте приводит к возникновению опасности несчастного случая.
- Берегитесь поражения электрическим током. Избегайте контакта с заземленными конструкциями, например, с трубами, радиаторами, кухонной плитой, корпусом холодильника.
- Убирайте инструменты подальше от детей. Не разрешайте посторонним находиться близко от Вашего рабочего места.
- Не пользуйтесь электроинструментом вблизи легковоспламеняющихся жидкостей, а также в газообразной, взрывоопасной среде.
- При сверлении стен, потолков или прочих мест, где может находиться электропроводка, следует иметь в виду, что металлические части инструмента не изолированы. Необходимо соблюдать осторожность, чтобы не повредить скрытые провода.
- Не работайте с электроинструментом под дождём.
- Не используйте электроинструмент в помещениях с повышенной влажностью.
- Поддерживайте хорошее освещение на рабочем месте.

1.3 Электропитание.

Инструмент должен быть подключен к сети с напряжением, указанным на маркировочной табличке. Использование тока пониженно[illegible] привести к перегрузке инструмента. Род тока - перем[illegible]ответствии с европейскими стандартами инструм[illegible]щ[illegible] от поражения током и, сле[illegible]заземленным розеткам.

[illegible]струмент для каждой кон[illegible]тесь выполнить маломощным [illegible]ом работу, которая пред[illegible] профессионального элек[illegible]инструмент в целях, для

[illegible] **[illegible]конструкции**

[illegible]ого сверления кирпича, [illegible] также для безударного сверления [illegible]стмассы.

[illegible]ческие [illegible] и дизайн инструмента могут [illegible] уведомления в связи с постоян[illegible]ернизацией.

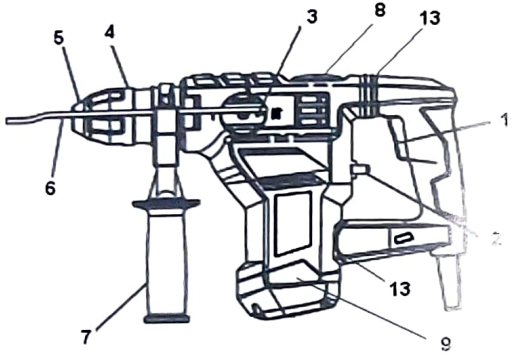

Рис. 1

1. Кнопка включения
2. Переключатель режимов сверления
3. Переключатель режимов работы с ударом
4. Крепежная втулка
5. Патрон
6. Ограничитель глубины сверления
7. Дополнительная рукоятка
8. Крышка отверстия для смазки
9. Нижняя крышка двигателя

3. Технические характеристики

Характеристика		Модель RH 1500-32
Напряжение и частота, В/Гц		220/50
Номинальная мощность, Вт		1500
Число оборотов, об/мин		0-800
Число ударов в минуту		0-3900
Сила удара, Дж		5
Тип патрона		SDS plus
Ф сверления мм	Бетон	32
	Металл	13
	Дерево	40
Класс [illegible]		II
Вес нетто [illegible]		5,4

4. По[illegible]

[illegible] сверления

[illegible] ми комплектующи-

[illegible] (с дополнительными

[illegible] ый источник электропитания

[illegible] чник электропитания, указан-

[illegible]

Убедитесь [illegible] одится в положении «Выкл.». [illegible] переключатель находится в [illegible] но заработае[illegible] что может стать

- **Удлинитель.**

Когда рабочее место удалено от источника электропитания, пользуйтесь удлинителем. Удлинитель должен иметь требуемую площадь сечения и обеспечивать работу электроинструмента заданной мощности.

- **Замена сверла.**

Установите сверло или бур в сверлильный патрон и закрепите его как показано на рисунке 2

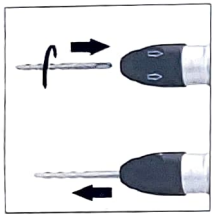

Рис. 2

- **Выбор необходимого сверла.**

Для сверления по бетону и камню используйте сверла, предназначенные для этих целей, соответствующего диаметра. Используйте обычное сверло по металлу для сверления металла или пластмассы. Размер [illegible] 0,8 мм до максимума, определяемого диаметром сверлильного [illegible]. Используйте обычное сверло по дереву для сверления по дереву.

ВНИМАНИЕ!

Никогда не устанавливайте электроинструмент в [illegible]им уровнем сверления, если материал можно просве[illegible] в обратной плоскости сверления. В противном случае не [illegible]ко считается производительность сверла и электроинструмента, [illegible] само сверло [illegible] может быть повреждено. При переключении выклю[illegible]ля функций перфоратора следите за тем, чтобы переключатель [illegible] переместился до упора.

- **Установка дополнительной рукоятки.**

Ослабьте болт рукоятки и закрепите ручку на корпусе в по[illegible]ции, удобной для сверления, выступ рукоятки направьте в желоб на корпусе и надежно затяните болт. Для снятия рукоятки ослабьте болт и [illegible]верните рукоятку.

4.2 Эксплуатация перфоратора

Сверление отверстий

Перфоратор оборудован переключателем режима работы с ударом (рисунок 3).

Рис 3.

и переключателем режима сверления (рисунок 4)

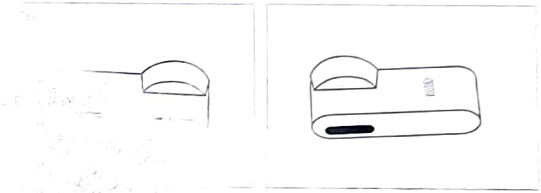

[illegible]ля, м[illegible]но работать в режи- [illegible]резмер[illegible]й нажим на инструм[illegible]. Систематически контроли- [illegible]ров. В случае необхо- [illegible] или заменить. Пра- [illegible]ой функции представ-

Рис 5.

Сверлен[illegible] A

Сверление [illegible] B

Долбление – В

Запрещается пытаться изменять положение переключателей рабочего режима во время работы двигателя инструмента. Это может вызвать серьезное повреждение перфоратора.

- Приступая к сверлению отверстия большого размера, сначала рекомендуется просверлить отверстие поменьше, а затем расширить его до необходимого размера. Это предотвратит перегрузку инструмента.
- При сверлении глубоких отверстий, сверлить следует в несколько приемов, каждый раз вытаскивая сверло из отверстия с целью у[illegible]ления из него пыли.
- При стопорении сверла во время сверления сработает предохра[illegible]тельная муфта, следует немедленно выключить инструмент, что[illegible] предотвратить его повреждение. Вынуть застопорившееся сверл[illegible] отверстия.
- Располагайте перфоратор таким образом, чтобы ось вращающее[illegible] сверла совпадала с осью просверливаемого отверстия. Идеальн[illegible] положение сверла - под прямым углом к поверхности обрабат[illegible]мого материала. Если во время сверления прямой угол не буде[illegible]держан, это может привести к заклиниванию сверла в отверст[illegible] или его поломке и тем самым стать причиной травмы.

Длительное сверление с низкой частотой вращения [illegible]ости может привести к перегреву двигателя. Необхо[illegible] периодически делать перерывы в работе. Не заслон[illegible] отверстия в корпусе, они служат для вентиляции дви[illegible]теля инструмента.

Сверление с ударом

- Выберите необходимый режим работы - в данном случае сверл[illegible] с ударом.
- Вставьте в патрон соответствующее сверло с хвостовиком подх[illegible]дящего типа.
- Для сверления с ударом служат сверла с напайными твердоспла[illegible]ными пластинами.
- Прижмите сверло к обрабатываемому материалу.
- Включите инструмент, ударный механизм должен работать плавно, а неправный инструмент не должен отскакивать от поверхности об-

рабатываемого материала

5. Обслуживание инструмента

Приступая к каким-либо действиям, связанным со сборкой, регулировкой, ремонтом или обслуживанием, следует обязательно вынуть вилку кабеля питания из розетки.

Рекомендации

- Содержите инструмент в чистоте!
- [illegible] пластмассовых элементов инструмента запрещается исп[illegible]-либо едкие средства.
- [illegible] работы, для устранения пыли и для очистки вен[illegible]ий в корпусе двигателя следует продуть ин[illegible]ого воздуха.
- [illegible] состояние угольных щеток электри[illegible] или чрезмерно изношенные щет[illegible] и уменьшение частоты вра[illegible]ие выход его из строя).
- [illegible] в передачи каждые 50 часов [illegible]азочное средство, которое
- [illegible] верстия (поворачивая [illegible]

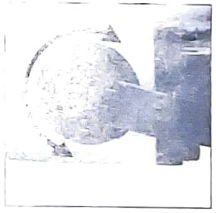

- Добавьте смазку и установите крышку закрепив ее поворачивая вправо (запрещается завинчивать слишком сильно, чтобы не повредить резьбу).

Запрещается добавлять слишком большое количество смазки. Если смазка закончится, следует использовать другую доступную смазку, устойчивую к воздействию высоких температур.

Смена угольных щеток

- Изношенные угольные щетки двигателя (длиной менее 5 мм), щетки с обгоревшей поверхностью или царапинами необходимо заменить. Менять следует обе щетки одновременно.
- Замену угольных щеток должен исключительно квалифицированный специалист.
- Необходимо использовать только оригинальные запасные части.

6. Гарантийные условия

Предприятие-изготовитель гарантирует безотказную работу [illegible] инструмента в течение 12 месяцев со дня продажи при условии соблюдения потребителем правил хранения и эксплуатации.

Если в течение гарантийного срока неисправность инструмента произошла по вине изготовителя - производится гарантийный ремонт изготовителем.

Гарантийный ремонт не производится и претензии не принимаются в случае:

- отсутствия в гарантийном свидетельстве штампа торгующей организации и даты продажи;
- повреждения инструмента при транспортировке и эксплуатации;
- не соблюдения условий эксплуатации;
- превышения сроков и нарушения условий хранения.

Срок службы [illegible] три года.

7. Правила хранения и утилизации электроинструмента

7.1 Хранение

Рекомендуется хранить и транспортировать инструмент в специальной [illegible] или иным способом, обеспечивающим защиту от загрязнений, воздействия влаги, прямых солнечных лучей, высоких температур или резкого их изменения.

7.2 Сроки хранения, службы, Ресурс и утилизация.

- Срок хранения изделия составляет 10 (десять) лет при соблюдении условий хранения, указанных в данном руководстве по эксплуатации. Срок хранения исчисляется с даты производства изделия. По окончании этого срока вне зависимости от технического состояния изделия хранение должно быть прекращено и принято решение о проверке технического состояния изделия, направлении в ремонт или утилизации и об установлении нового срока хранения. Дата изготовления указана на [illegible] инструмента.
- Срок [illegible] составляет 5 (пять) лет при соблюдении условий хранения и правил эксплуатации, а также правильности сборки и монтажа инструмента, указанных в данном руководстве по эксплуатации. Срок службы исчисляется с даты продажи изделия.
- По истечении [illegible] или после достижения назначенного ресурса [illegible] подлежит утилизации без на[illegible] окружающей среде, в соответствии [illegible] на территории государства [illegible] Союза, на которой осуществляет [illegible]
- Ут[illegible] узлов заключается в его [illegible] по видам материалов и [illegible] использования при вторичн[illegible]
- Чл[illegible] изготовлены из безопасных [illegible] человека материалов и веществ. Тем не [illegible] отрицательного воздействия на окружающую [illegible] истечению срока службы [illegible] дальнейшей эксплуатации, инструмент подлежит [illegible] пункты по переработке металлолома и подобные.

УГЛОВАЯ ШЛИФОВАЛЬНАЯ МАШИНА